PRODUKTKATALOG

2020 | AUTOMATION

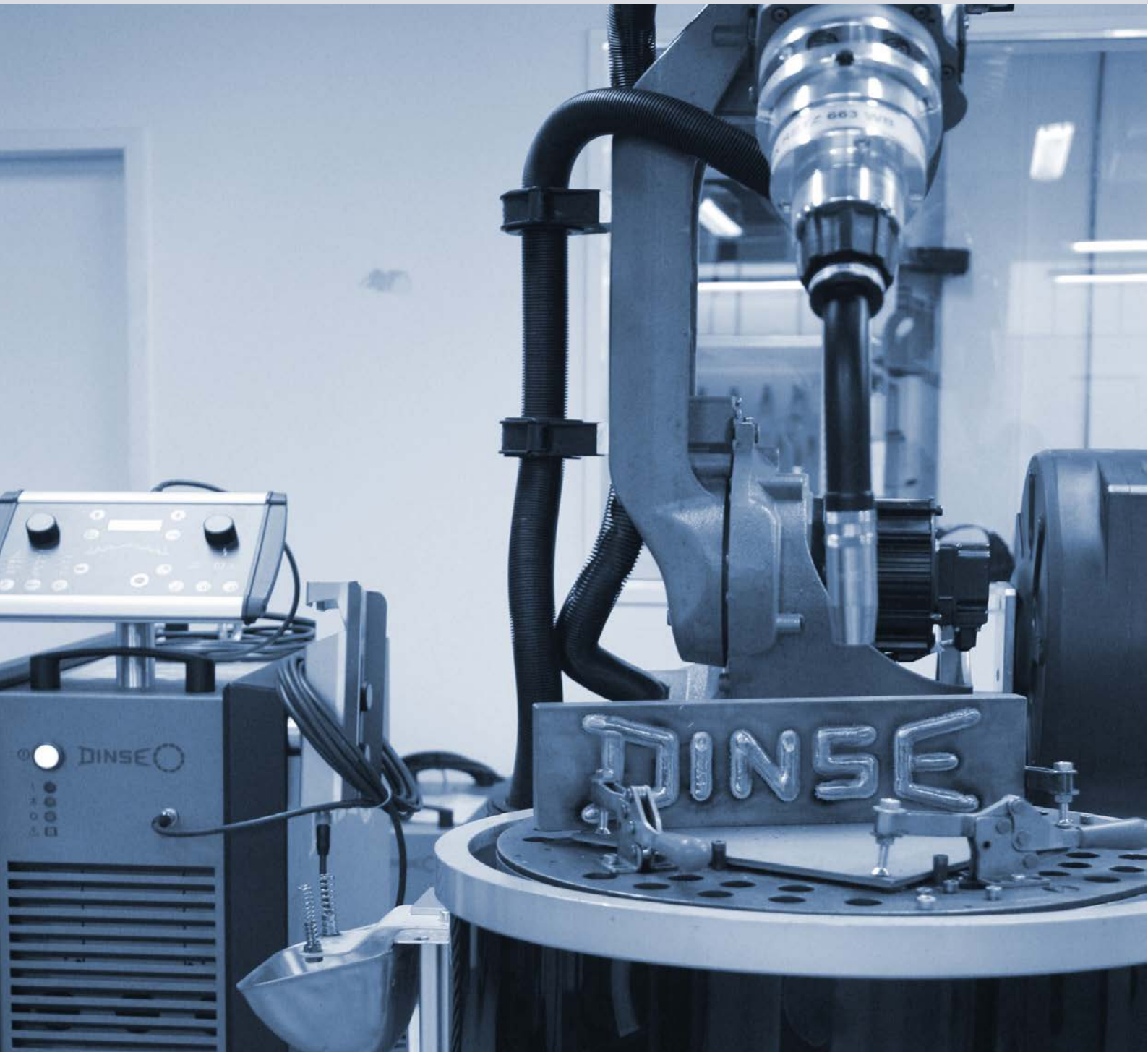

DINSE
IHR STARKER PARTNER FÜR DEN SCHWEISSPROZESS

LIVE TO WELD. Das ist für uns mehr als nur ein „fancy slogan“: Unsere 150 Mitarbeiter brennen für das Schweißerhandwerk - und das schon seit über 60 Jahren.

Sie möchten wissen, wie die DINSE Leidenschaft aussieht? Da ist zum Beispiel unser Lagerist, der jedes Verschleißteil persönlich für Ihre Bestellung zusammenstellt. Oder der Produktionsmitarbeiter, der in Handarbeit Ihren gewünschten Automatenbrenner in den richtigen Winkel biegt. Aber auch die Kollegin im Einkauf, die sich täglich auf die Suche nach den hochwertigsten Rohstoffen für unsere Produkte begibt.

KURZUM: FÜR IHR PERFEKTES SCHWEIßERGEBNIS GEBEN WIR JEDEN TAG UNSER BESTES.

Mit Standorten in Deutschland und weltweit zählen wir zu den führenden Entwicklern und Herstellern von Systemen für das Hand-, Roboter- und Automatenschweißen in den Bereichen MIG/MAG, WIG und LASER.

PREMIUM TRIFFT PREMIUM. DINSE TRIFFT TREGASKISS.

Tregaskiss steht für gasgekühlte Hochleistungsbrenner und gehört zu den Marktführern in Nordamerika. DINSE vertreibt exklusiv die leistungsstarken Produkte im gasgekühlten Bereich und erweitert damit das Premiumportfolio.

Für den Anwender bedeutet die Kooperation, dass er alles aus einer Hand bekommt: Unter dem Namen „DINSE by Tregaskiss™“ werden die gasgekühlten Tregaskiss Automatenbrenner exklusiv durch den DINSE Produktberater vertrieben. Die Beratung und technische Betreuung durch das DINSE Expertenteam erfolgt direkt vor Ort.

Copyright © 2020 DINSE G.m.b.H., Hamburg. Jede Art der Vervielfältigung, Reproduktion oder Übersetzung, auch nur auszugsweise, darf nicht ohne schriftliche Genehmigung der DINSE G.m.b.H. erfolgen, auch nicht unter Verwendung elektronischer Systeme gespeichert, verarbeitet oder verbreitet werden. Alle in diesem Katalog genannten Marken sind Eigentum der jeweiligen Unternehmen. Konditionen: Für Druckfehler übernehmen wir keine Haftung. Unsere Allgemeinen Liefer- und Verkaufsbedingungen finden Sie unter www.dinse.eu. Unsere Geschäftsbedingungen gelten für alle Bestellungen und deren Abwicklung. Ihre Einkaufsbedingungen sind für uns nur dann verbindlich, wenn und soweit wir sie für den jeweiligen Vertragsabschluss schriftlich anerkennen.

Wir sind Ihr Expertenteam

VERTRIEB AUSSENDIENST DEUTSCHLAND / ANWENDUNGSTECHNIK / PROZESSTECHNIK

Axel Westerheide
Vertriebsleiter Deutschland
Mobil +49-(0)171-518 03 82
westerheide@dinse.eu

Frank Knospe
Hamburg, Schleswig-Holstein, Mecklenburg-Vorpommern
Mobil +49-(0)171-891 62 48
knospe@dinse.eu

Ralf Burmeister
Hamburg, Schleswig-Holstein, Mecklenburg-Vorpommern
Mobil +49-(0)171-891 62 49
burmeister@dinse.eu

Holger Kopfmüller
Bayern
Mobil +49-(0)175-414 93 92
kopfmueller@dinse.eu

Harald Rettweiler
Rheinland - Pfalz, Saarland, Hessen
Mobil +49-(0)171-230 20 11
rettweiler@dinse.eu

Patrick Noe
Baden-Württemberg
Mobil +49-(0)162-281 30 31
noe@dinse.eu

Kevin Löding
Nordrhein-Westfalen
Mobil +49-(0)162-497 36 58
loeding @dinse.eu

Ralf Langer
Thüringen, Sachsen, Sachsen-Anhalt, Brandenburg, Berlin
Mobil +49-(0)171-897 15 63
langer@dinse.eu

Markus Kaufmann
Produktmanager
Mobil +49-(0)151-141 553 85
kaufmann@dinse.eu

Jean-Marie Sandrock
Produktmanager
Mobil +49-(0)171-517 61 83
sandrock@dinse.eu

Volker Brenner
Leiter Prozesstechnik
Mobil +49-(0)170-998 40 01
brenner@dinse.eu

SERVICE

Christoph Kwiatek
Teamleiter Service
Mobil +49-(0)171-234 70 00
kwiatek@dinse.eu

Sven Rilitz
Service
Mobil +49-(0)152-230 963 61
rilitz@dinse.eu

DINSE AKADEMIE

Sebastian Schack
Schulungsleiter
Tel. +49-(0)40-658 75-242
schack@dinse.eu

MARKETING

Svenja Schumacher
Leiterin Marketing & PR
Tel. +49-(0)40-658 75-240
schumacher@dinse.eu

VERTRIEB INNENDIENST / ZENTRALE HAMBURG

Markus Müller
Leiter Vertriebsinnendienst
Tel. +49-(0)40-658 75-224
mueller@dinse.eu

Claudia Froh
Vertriebsinnendienst Deutschland
Tel. +49-(0)40-658 75-232
froh@dinse.eu

Oliver Wünsche
Vertriebsinnendienst Deutschland
Tel. +49-(0)40-658 75-244
wuensche@dinse.eu

Johanna Ahlrichs
Vertriebsinnendienst Deutschland
Tel. +49-(0)40-658 75-226
jahlrichs@dinse.eu

MANAGEMENT

Torsten Lischke
Geschäftsführer
Mobil +49-(0)171-588 31 31
lischke@dinse.eu

Torsten Scheer
Vertrieb & Marketing
Mobil +49-(0)171-518 03 83
scheer@dinse.eu

Ilka Grundheber
Finanzbuchhaltung
Tel. +49-(0)40-658 75-290
grundheber@dinse.eu

Michael Jürgens
Entwicklung
Mobil +49-(0)160-833 51 01
juergens@dinse.eu

Markus Nolte
Werksleiter
Mobil +49-(0)171-585 27 75
m.nolte@dinse.eu

DINSE VERTRIEBS-PARTNER

PLZ 2

Ing. Grimm Schweißtechnik GmbH*
König-Georg-Stieg 6
21107 Hamburg

Grützmacher Schweißtechnik GmbH
Poppenbüttler Bogen 23C
22399 Hamburg

Kewell Schweißtechnik GmbH*
Walcott Weg 8
24796 Bredenbeck

Wilhelm Krahn GmbH*
Senator-Bömers-Straße 17
28197 Bremen

SUT Schweiß- & Umwelttechnik GmbH
Duisburger Str. 1
28199 Bremen

PLZ 3

Schweiß- Gasetechnik b+m GmbH*
Hertz Str. 17
30827 Garbsen

Engelking GmbH
Ehlbeek 5
30938 Burgwedel

Heidenbluth GmbH
Ostring 1A
34277 Fuldabrück

Magdeburger Schweißtechnik GmbH
An der Sülze 6
39179 Barleben

PLZ 4

Kiel GmbH*
Rhein Str. 61
45478 Mülheim-Ruhr

Reiz GmbH Schweißtechnik
Am Lichtbogen 55
45141 Essen

P+M Schweißtechnik Vertriebs GmbH
Ihorst 27
49451 Holdorf

PLZ 5

Carl Lixfeld GmbH & Co.KG
Auf der Pferdeweide 10
57223 Kreuztal-Buschhütten

PLZ 6

F.T.B. Krevet GmbH*
Rodener Schanze 1-3
66740 Saarlouis

SKS Schweißtechnik GmbH
Boehringer Str. 6
68307 Mannheim

PLZ 7

Haas + Kistner Schweißtechnik
Yburg Str. 2N
76448 Durmersheim

PLZ 8

R. + L. Furtmayr GmbH
Münchener Str. 9
86529 Schrobenhausen

PG Schweißtechnik
Burggraben 5
88486 Kirchberg

PLZ 9

DSL Schweißtechnik GmbH*
Winterhäuser Str. 44
97084 Würzburg

ERL Automation
Siemens Str. 12
94405 Landau

PLZ 0

Zwickauer Schweißtechnik GmbH
Maxhütte-Gewerbering 15
08056 Zwickau

Schweiß-/Schneidtechnik Oelsnitz Gebr.
Turley Ring 24
09376 Oelsnitz

* Premium-Vertragshändler
Stand 12/2019

AKADEMIE

In unseren Schulungsräumen rauchen nicht nur die Schweißbrenner, sondern auch die Köpfe: In Seminaren zu verschiedenen Themengebieten rund um das Schweißen mit DINSE Systemen erweitern Sie Ihr Fachwissen.

Sie erhalten in unseren Produkterlebniswelten für manuelles und automatisiertes Schweißen einen detaillierten Einblick in die Artikelvielfalt von DINSE. Die theoretischen Grundlagen vermittelt Ihnen unser Dozenten-Team in kleinen Gruppen in unseren Schulungsräumen.

Im Anwendungscenter wird dann das Gelernte in die Praxis umgesetzt. An komplett ausgerüsteten Handarbeitsplätzen kann jeder Teilnehmer zeigen, was in ihm steckt. Für alle Schulungen mit dem Schwerpunkt Automatisierung stehen Industrieroboter zur Verfügung. Natürlich wird jedes Seminar von unseren erfahrenen Experten begleitet. Es bieten sich immer Möglichkeiten um Fragen, auch über den Tellerrand hinaus, zu stellen.

Katalog DINSE Akademie
Art.-Nr. WF10172

NEUGIERIG GEWORDEN?

Das gesamte Schulungsprogramm finden Sie auf der Homepage der Akademie www.dinse.eu/akademie.
Alternativ senden Sie eine Mail an akademie@dinse.eu für Ihre persönliche Printversion. Natürlich steht Ihnen unser Schulungsleiter Sebastian Schack unter +49-(0)40-658 75 – 242 auch immer für alle Fragen rund um die Akademie persönlich zur Verfügung.

SERVICE

PREMIUM-SERVICELEISTUNGEN FÜR IHR DINSE SYSTEM.

Service nach DINSE Art umfasst jede Dienstleistung rund um Ihren perfekten Lichtbogen, zum Beispiel:

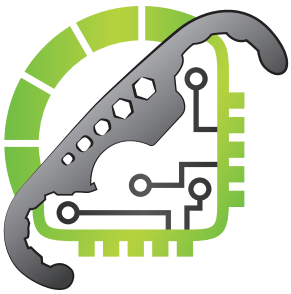

- Anwendungstechnische Betreuung
- Inbetriebnahme Ihres Systems
- Testschweißungen in unserem Labor
- Kennlinienerstellung
- Fehleranalyse und Reparatur
- Technische Soforthilfe am Telefon
- Die Aufrechterhaltung unserer hohen Standards durch unser hauseigenes Qualitätswesen

Unser Team aus internen Fachleuten und den Partnern vor Ort steht Ihnen gemeinsam, schnell, persönlich und kompetent zur Seite: Wir sind Ihre Experten für den gesamten Schweißprozess.

Störfall? Unser Serviceteam kümmert sich darum, dass Sie exakt die Leistung von einem unserer DINSE Experten bekommen, die Sie benötigen, um möglichst schnell wieder einwandfrei produzieren zu können.

KLINGT INTERESSANT?

Unsere Kollegen stehen Ihnen gerne unter service@dinse.eu oder per Telefon unter +49-(0)40-658 75 – 156 zur Verfügung.

KATALOGE

Gerne informieren wir Sie über unser gesamtes Leistungsportfolio.
Kennen Sie zum Beispiel schon unsere weiteren Produktkataloge oder die Marketing Toolbox?

Produktkatalog Laser
Art.-Nr. W2119

Produktkatalog Manuell
Art.-Nr. W2121

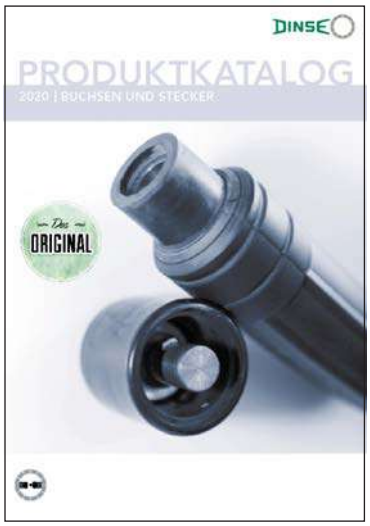

Katalog Buchsen & Stecker
Art.-Nr. W2131

Marketing Toolbox
Art.-Nr. WF10171

Mit der Marketing Toolbox möchten wir Sie bestmöglich bei Ihrer Marken- und Produktkommunikation unterstützen. Der Katalog beinhaltet das gesamte Handwerkszeug, um systematisch, effektiv und einfach Ihre Marketingaktivitäten auszubauen: Vom Aufkleber über die Pressemitteilung bis hin zum Produktflyer. Mustergarnituren, Roboterarme, Vorführmaschinen und Messeexponate – unser Sortiment an „greifbaren" Präsentationsmöglichkeiten wartet nur darauf, von Ihnen genutzt zu werden.
Zudem unterstützen wir Sie bei der Planung Ihres nächsten Events oder entwickeln gemeinsam mit Ihnen individuelle Kommunikationsmaßnahmen.

SIE MÖCHTEN EINEN BLICK REIN WERFEN?

Unsere Kollegen stehen Ihnen gerne unter info@dinse.eu oder per Telefon unter +49-(0)40-658 75 – 255 zur Verfügung.

INHALTSVERZEICHNIS

1 MIG/MAG AUTOMATION 17

MIG/MAG Schweißsysteme gasgekühlt 22
Beispiel Ausrüstung bis 270 A für konventionelle Roboter 22

MIG/MAG Schweißsysteme flüssiggekühlt 24
Beispiel Ausrüstung bis 350 A für konventionelle Roboter 24
Beispiel Push-Pull Ausrüstung bis 400 A für konventionelle Roboter 26
Beispiel Ausrüstung bis 400 A für Hohlwellenroboter 28
Beispiel Singlefeed-Ausrüstung bis 270 A für Hohlwellenroboter 30
Beispiel Ausrüstung bis 550 A für Hohlwellenroboter 32
Beispiel Ausrüstung Doppeldraht mit nur einer Stromquelle bis 750 A für konventionelle Roboter 34

DINSE ist kompatibel 36

TCP-Maße Pistolenköpfe MIG/MAG Automation 38
Konventioneller Roboter 38
Hohlwellenroboter 39

Pistolenköpfe gasgekühlt MIG/MAG 40
DIX MET 350/352/354, METR 358 (bis 350A) 40
DIX MET 390/392/394, METR 398 (bis 350A) 42
DIX MET 3900/3922/3945 (bis 350A) 44
DIX MET 3200/3222/3245 (bis 400A) 46
DIX MET 3700/3722/3745 (bis 450A) 48

Pistolenköpfe flüssiggekühlt MIG/MAG 50
DIX METZ 520/522/524 (L) (XL), METZ 528 (bis 350A) 50
DIX METZ 5800/5822/5845 (L) (XL) (bis 350A) 52
DIX METZ 590/592/594 (L) (XL), METZ 598 (bis 400A) 54
DIX METZ 540/542/544 (L) (XL), METZ 548 (bis 450A) 56
DIX METZ 6400/6422/6445 (L) (XL) (bis 450A) 58
DIX METZ 560/562/564 (L) (XL), METZ 568 (bis 550A) 60
DIX METZ 570/572/574 (L) (XL), METZ 578 (bis 550A) 62
DIX METZ 5500/5522/5545 (L) (XL) (bis 600A) 64
DIX MFTZ 5200/5222/5236/5245 (bis 350A) 66
DIX MFTZ 5900/5922/5936/5945 (bis 400A) 68
DIX MFTZ 5400/5422/5436/5445 (bis 450A) 70
DIX MFTZ 5700/5722/5736/5745 (bis 550A) 72
DIX MBTZ 5400/5422/5435/5445 (bis 450A) 74

Tandem Pistolenköpfe flüssiggekühlt 76
DIX METZ 500/007 TD (bis 2x550A) 76
DIX METZ 500/010 TD (bis 2x550A) 78

Pistolenköpfe mit nicht trennbarer Garnitur flüssiggekühlt MIG/MAG 80
DIX MMZ 330 (bis 400A) 80
DIX MMZ 304 (bis 500A) 81
DIX MMZ 305 (bis 550A) 82
DIX MMZ 306 (bis 550A) 83
DIX M.FLEX 4400 SAZ (bis 450A) 84

Doppeldraht System MEDD TWIN 90
Pistole 92
Garnituren flüssiggekühlt DIX MEDD 7000 SAZ 93

INHALTSVERZEICHNIS

Front Antriebseinheiten MIG/MAG **95**
DIX FD 200 M (ME) 95
DIX MEP 200 (E) (T) (/K) 100

Pistolenhalter **101**
DIX PHF 100 / DIX PHF 130 / DIX PHF 3600 101
DIX PHW 100 102
DIX PHS 600 (Pistolenhalter - System) 103
DIX PHF 700 DD / DIX PHF 730 DD 105

Sicherheitsabschaltungen **106**
DIX SAS 100 106
DIX SAS 200 107

Garnituren gasgekühlt MIG/MAG für konventionelle Roboter **108**
DIX MET(T) 310 (SA)(N) 108
DIX MEPTT 310 (SA)(N) (für PUSH-PULL und PUSH-PUSH) 113
DIX MEPTT 371 (SA)(N) (für PUSH-PULL und PUSH-PUSH) 117

Garnituren flüssiggekühlt MIG/MAG für konventionelle Roboter **121**
DIX MET(T)Z 600 (SAZ)(N) 121
DIX MEPTTZ 600 (SAZ)(N) (für PUSH-PULL und PUSH-PUSH) 126
DIX MEPTTZ 671 (SAZ)(N) (für PUSH-PULL und PUSH-PUSH) 130

Garnituren flüssiggekühlt MIG/MAG mit Drahtbrems-System **134**
DIX METZ 600 (SAZ)(N) WB 1 134
DIX METTZ 600 (SAZ)(N) WB 1 135

Drehmedien gasgekühlt MIG/MAG **139**
DIX RET 341 F(S) 139
DIX RET 341 F(S) WB 1 140

Garnituren gasgekühlt MIG/MAG für Hohlwellenroboter **141**
DIX RET 330 N(NE) mit Power-Pin-Anschluss 141
DIX RET 330 N(NE) WB mit Power-Pin-Anschluss 144

Drehmedien flüssiggekühlt MIG/MAG **147**
DIX RETZ 641 F(S) 147
DIX RETZ 641 F(S) WB 1 148

Garnituren flüssiggekühlt MIG/MAG für Hohlwellenroboter **149**
DIX RETZ 630 N(NE) mit Power-Pin-Anschluss 149
DIX RETZ 630 N(NE) WB mit Power-Pin-Anschluss 152

Schutzmodule **155**
DIX REMO 100 (101) (103) 155

Garnituren MIG/MAG für Hohlwellen-Roboter LITE.torch **156**
DIX RET 362 N(NE) mit Power-Pin-Anschluss 156
DIX RET 362 N/WB (NE/WB) mit Power-Pin-Anschluss 158
DIX RETZ 662 N(NE) mit Power-Pin-Anschluss 162
DIX RETZ 662 N/WB (NE/WB) mit Power-Pin-Anschluss 164

INHALTSVERZEICHNIS

Garnituren MIG/MAG für Hohlwellen-Roboter T. Connector HW(D) 168
DIX RET 363 N (NE) mit Power-Pin-Anschluss 168
DIX RET 363 N/WB (NE/WB) mit Power-Pin-Anschluss 170
DIX RET 363 SA 173
DIX RETZ 663 N(NE) mit Power-Pin-Anschluss 176
DIX RETZ 663 N/WB (NE/WB) mit Power-Pin-Anschluss 178
DIX RETZ 663 SAZ 182
DIX RETZ 663 SAZ WB mit Drahtbrems-System 184
DIX RET 363D N(NE) mit Power-Pin-Anschluss 188
DIX RETZ 663D N(NE) mit Power-Pin-Anschluss 191

Garnituren gasgekühlt MIG/MAG für Hohlwellenroboter 194
DIX MEPTT 370 N mit Power-Pin-Anschluss 194

Garnituren flüssiggekühlt MIG/MAG für Hohlwellenroboter 198
DIX MEPTTZ 670 N (NE) mit Power-Pin-Anschluss 198

Drahtvorschübe für MIG/MAG-Schweißanwendungen 202
DIX WD 300 202
DIX WD 450 207

Drahtvorschübe für DIX PI-Stromquellen MIG/MAG 208
DIX WF 50 SD-R(L) (DINSE-Anschluss) 208
DIX WF 50 SE-R(L) (EURO-Zentral-Anschluss) 210
DIX WF 50 HE-R(L) 212
DIX WF 50 HP-R(L) 214

Stromquellen MIG/MAG 218
DIX PI 270 218
DIX PI 400 219
DIX PI 500 220
DIX PI 600 221
DIX PI 600 TWIN 222

Kühlmodule für DIX PI-Stromquellen 227
DIX CM 1200/5 (S) 227
DIX CM 1500/5 CAN (E CAN) 229

Fernbedienungen für DIX PI-Stromquellen 232
DIX RP 100 E 232

PUSH-PULL-Steuerung 236
DIX WDE 0113 236

Pistolenreinigungs-Stationen MIG/MAG 237
DIX PRS 600 237
DIX PRS 600 TD (TANDEM) 245
DIX PRS 1000 246
DIX PRS 1000 D 247

Prüf- und Richtsysteme für Pistoleneinsätze MIG/MAG 252
Übersicht 252
DIX PV 100, DIX PV 100 XL 254
DIX PV 150, DIX PV 150 XL 256
DIX PV 158/003 258

INHALTSVERZEICHNIS

DIX PV 160, DIX PV 160 XL 260
DIX PV 100 F, DIX PV 158 F 262

Prüfvorrichtung für Pistolensysteme MIG/MAG 264
DIX PV 200, DIX PV 200 XL 264
DIX PV 250, DIX PV 250 XL 266
Prüfplatten 268
Justiermodul DIX JM 100 270
Richtbausatz DIX PVR 102, Bocksatz DIX PVS 102, 271
Pistolenadapter DIX PVP 102 271

2 DINSE BY TREGASKISS 273

Systemdefinition für konventionelle Roboter 276

Systemdefinition für Hohlwellenroboter 277

Pistoleneinsätze gasgekühlt MIG/MAG 278
405-x 278
Gasdüsen für Schweißanwendungen mit niedriger bis mittlerer Einschaltdauer 280
Gasdüsen für Schweißanwendungen mit mittlerer bis hoher Einschaltdauer 280
TOUGH ACCESS™
Gasdüsen zum Schweißen von Bauteilen mit erschwerter Zugänglichkeit 281
Messspitzen 281
Kontaktspitzen für Schweißanwendungen mit niedriger bis mittlerer Einschaltdauer 281
Kontaktspitzen für Schweißanwendungen mit mittlerer bis hoher Einschaltdauer 282
Kontaktspitzen konisch für Schweißanwendungen mit mittlerer bis hoher Einschaltdauer 283
Kontaktspitzen längere Lebensdauer für Schweißanwendungen
mit mittlerer bis hoher Einschaltdauer 283
SURESTART™
Kontaktspitzen für Schweißanwendungen mit mittlerer bis hoher Einschaltdauer 283
Kontaktspitzen für Schweißanwendungen mit hoher Einschaltdauer 284
Kontaktspitzen für gepulste Schweißanwendungen mit hoher Einschaltdauer 284
Düsenstöcke für Schweißanwendungen mit niedriger bis mittlerer Einschaltdauer 285
Düsenstöcke für Schweißanwendungen mit hoher Einschaltdauer 285
TOUGH ACCESS™
Düsenstöcke für Schweißanwendungen mit niedriger bis mittlerer Einschaltdauer 285
Düsenstöcke für Schweißanwendungen mit hoher Einschaltdauer 285

CA3 Pistolenhalter MIG/MAG 286
Fest / Sicherheitsabschaltung 286

**Garnitur mit Power Pin-Anschluss
für konventionelle Roboter - gasgekühlt MIG/MAG 287**
DIX S513-_ _ _ 287

**Austauschbare Versorgungsleitung mit Power Pin-Anschluss
für konventionelle Roboter - gasgekühlt MIG/MAG 288**
DIX CA3U_ _ / DIX CA3U_ _ S 288

**Garnitur mit EURO-Anschluss
für konventionelle Roboter - gasgekühlt MIG/MAG 289**
DIX E513-_ _ _ 289

INHALTSVERZEICHNIS

Austauschbare Versorgungsleitung mit EURO-Anschluss für konventionelle Roboter - gasgekühlt MIG/MAG **291**
DIX ECA3U_ _ / DIX ECA3U_ _ S 291
Steuerleitungen 292
Ausblasfunktion 292
Ersatzteile für Drahtbremse 292

TA3 Drehmedien MIG/MAG ohne Sicherheitabschaltung **293**

TA3 Drehmedien MIG/MAG mit Sicherheitsabschaltung **295**

Austauschbare Versorgungsleitung mit Power Pin-Anschluss für Hohlwellenroboter - gasgekühlt MIG/MAG **296**

Austauschbare Versorgungsleitung mit EURO-Anschluss für Hohlwellenroboter - gasgekühlt MIG/MAG **301**
Steuerleitungen 304
Ausblasfunktion 304
Ersatzteile für Drahtbremse 304

Adapterflansche für TOUGH GUN™ CA3 **305**
DIX 59Dxx 305

Zwischenflansche für TOUGH GUN™ CA3 **307**
DIX 59DT-00x 307

Adapterflansche für TOUGH GUN™ TA3 **307**
DIX AS11x-x und DIX 560-500-11 307

Zwischenflansch für TOUGH GUN™ TA3 mit Sicherheitsabschaltung **308**
DIX AS-11x-x 308

Zwischenflansch für TOUGH GUN™ TA3 ohne Sicherheitsabschaltung **308**
DIX AS-11x-x 308

AUTOLENGTH™ PINS FÜR QUICK LOAD™ Drahtführungsspirale **309**

Power Pins **310**

Konventionelle Drahtführungsspiralen **310**

JUMP Spiralen **311**

QUICK LOAD™ Drahtführungsspiralen **311**

QUICK LOAD™ Spiralenhalter **311**

3 WIG AUTOMATION 313

WIG Schweißsysteme flüssiggekühlt **316**
Beispiel Ausrüstung Heißdraht bis 340 A für konventionelle Roboter 316
Beispiel Ausrüstung trennbar bis 340 A für konventionelle Roboter 318
Beispiel PUSH-PULL-Ausrüstung Kaltdraht bis 340 A für konventionelle Roboter 320

INHALTSVERZEICHNIS

Pistolenköpfe WIG **322**
DIX TAZ 400 322
DIX TAZ 8000 326
DIX TETZ 400 331
DIX TETZ 400 L 333
DIX TETZ 8000 334
DIX TETZ 8000 L 336
DIX TETZ 7500 339
DIX TETZ 8500 342
Pistolenkörper MEK 8500 345

Front Antriebseinheiten WIG **346**
DIX MEP 201 EW (TW) 346

Pistolenhalter WIG **347**
DIX PHF 110, PHF 112 347
DIX PHAT 4-0400 348

Sicherheitsabschaltungen **349**
DIX SAS 100 349
DIX SAS 200 350

Garnituren nicht trennbare Ausführungen flüssiggekühlt WIG **351**
DIX TAZ 400 ZAW 351

Garnituren mit verstärkter Isolierung nicht trennbare Ausführungen flüssiggekühlt WIG **353**
DIX TAZ 8000 ZAW 353

Garnituren trennbare Ausführungen flüssiggekühlt WIG **355**
DIX METZ 600 ZAW 355

Garnituren doppelt trennbare Ausführungen flüssiggekühlt WIG **356**
DIX METTZ 600 ZAW 356

Garnituren mit verstärkter Isolierung trennbare Ausführungen WIG **359**
DIX TETZ 600 ZAW 359
DIX TETZ 600 SAZ 363

Garnituren mit verstärkter Isolierung doppelt trennbare Ausführungen WIG **367**
DIX MEPWTTZ 600 SAZ/TA PUSH-PUSH Tacho 367
DIX MEPWTTZ 600 SAZ/EC PUSH-PULL Encoder 368

Drahtvorschübe WIG **372**
DIX WD 300/PI WIG 372
DIX WD 710 377

Stromquellen WIG **384**
DIX TIG 350 DC 384
DIX TIG 350 AC/DC 385

Kühlmodul für WIG Stromquellen **391**
DIX CM 1000 391

Fahrwagen für WIG Stromquellen **393**
DIX CM Trolley 393

INHALTSVERZEICHNIS

Fernbedienung für WIG Stromquellen **394**
DIX RC-MULTI 394

Steuerungen **395**
DIX WDE 312 395

4 WERKZEUGE & ZUBEHÖR 397

Gasdüsen **400**
Kühlmäntel und Schraubadapter 403
Gasdüseneinsätze 403
WIG-Gasdüsen 404

Kontaktspitzen **405**

Sockel, Gewindesockel **409**

Spannmuttern, Zentrierhülsen **409**

Gasverteiler **410**

O-Ringe **411**

Stutzen, Einlaufdüsen **412**

Isolierhülsen **413**

Mess-Sensor-Set, Kontakt-Sets **414**

Kontaktklemme **415**

Adapterflansche **416**
DIX ADF(D) 6xxx 416
DIX ADFR 63xx 422
DIX ADFRD 63xx 424
DIX ADFL 63xx 426
DIX ADF 61-3-20xx 428

Systemhalter für Versorgungsleitungen **434**

Drahtrichteinheiten **435**
DIX DRE 100 435
DIX DRE 100 V 435
DIX DRE 101 435
DIX DRE 102 436
DIX DRE 103 436
DIX DRE 104 436

Drahtführungsspiralen **437**

Drahtführungskapillare **438**

Distanzhülsen **439**

ECO.flow Druckregler **440**

INHALTSVERZEICHNIS

Power Pins **441**
DIX PP 1xx 441

Pistolenkörper **442**
DIX MEK 54xx 442

Antriebsrollenset **444**
DIX ADR 1,0/1,2 444

Massekabel **445**
DIX BKK / SKK 445
DIX GL-x / 70 445
DIX GL-x / 95 445
DIX BKS / BKK 445
DIX GL.M 445
DIX BKK / KS 445
DIX SKS / KS 445

Drahtförder-System **446**
Supraliner 446
Suprafeed (plus) 448

Service - Werkzeuge **450**

Digitaler Tacho Control **452**

Werkzeugablage-System **453**
DIX WAS 100 453

Rauchgasabsauganlagen **455**
DIX FE 340 S (R) 455

HÖCHSTE PRÄZISION FÜR HOHLWELLENROBOTER

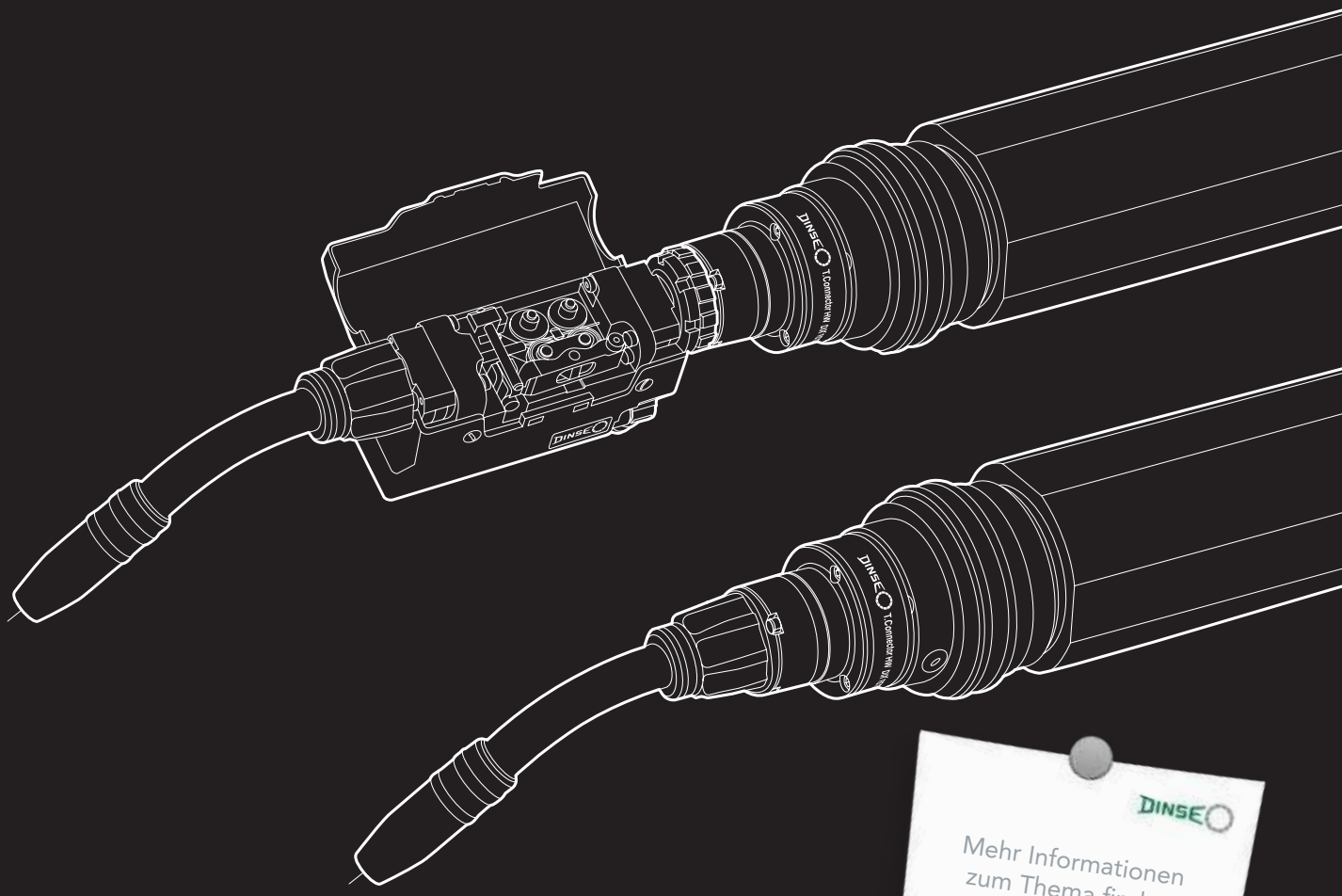

Mehr Informationen zum Thema finden Sie ab Seite 168. Oder bestellen Sie den Flyer. Artikelnr.: WF1681

T.CONNECTOR HW & HWD

Auf ganzer Linie überzeugend:

- Perfekte Verbindung zum Roboter
- Unkomplizierte Montage
- Schlanke Bauform und geringes Gewicht
- Maximale Flexibilität durch +/- 260° Rotation
- Optionaler Antrieb: Für Single Feed, PUSH-PUSH und PUSH-PULL Verfahren
- Optionale Drahtbremse verfügbar

MIT SICHERHEITS-ABSCHALTUNG

01

MIG/MAG AUTOMATION

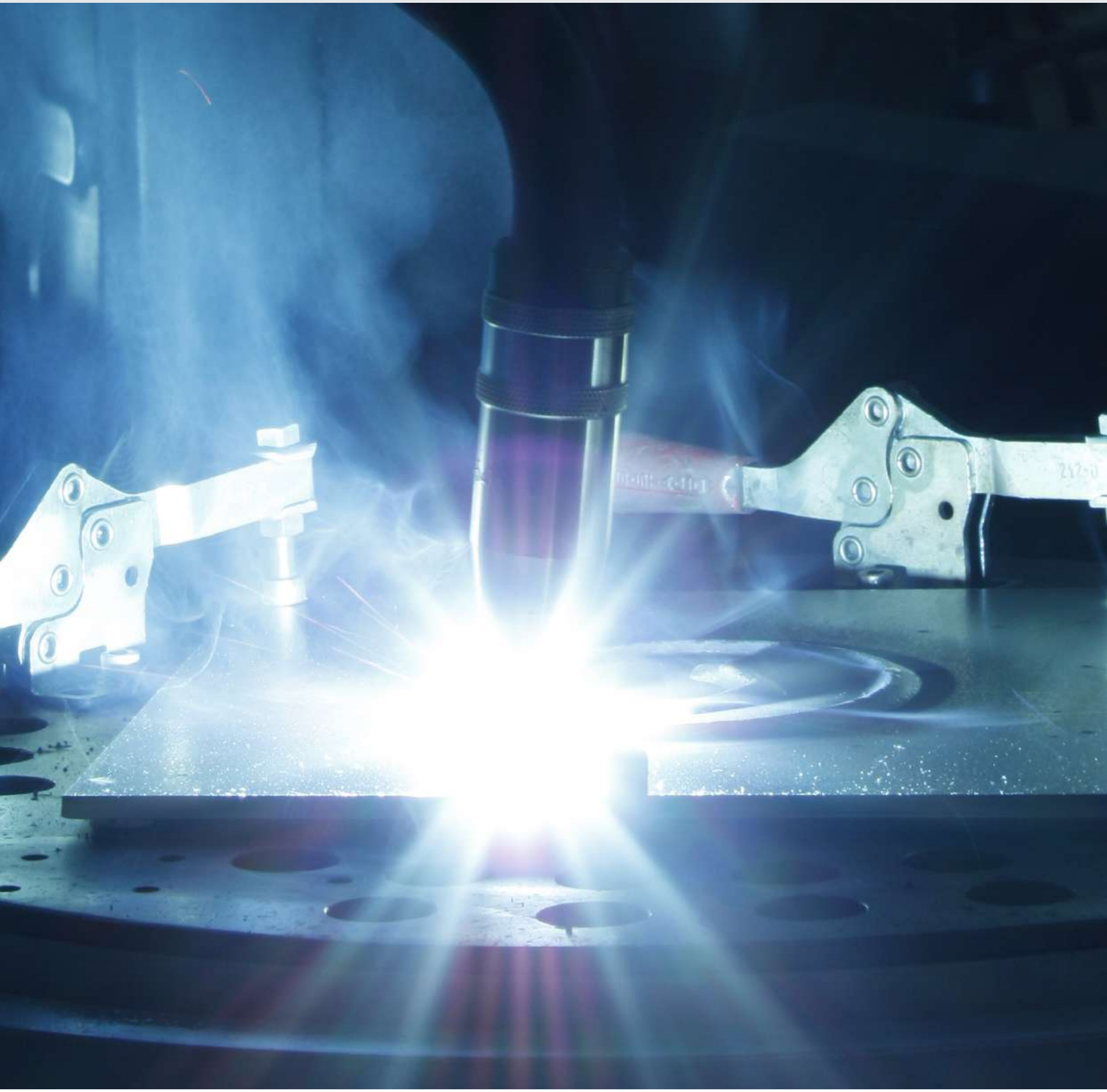

INHALTSVERZEICHNIS

1

MIG/MAG Schweißsysteme gasgekühlt **22**
Beispiel Ausrüstung bis 270 A für konventionelle Roboter 22

MIG/MAG Schweißsysteme flüssiggekühlt **24**
Beispiel Ausrüstung bis 350 A für konventionelle Roboter 24
Beispiel Push-Pull Ausrüstung bis 400 A für konventionelle Roboter 26
Beispiel Ausrüstung bis 400 A für Hohlwellenroboter 28
Beispiel Singlefeed-Ausrüstung bis 270 A für Hohlwellenroboter 30
Beispiel Ausrüstung bis 550 A für Hohlwellenroboter 32
Beispiel Ausrüstung Doppeldraht mit nur einer Stromquelle bis 750 A für konventionelle Roboter 34

DINSE ist kompatibel **36**

TCP-Maße Pistolenköpfe MIG/MAG Automation **38**
Konventioneller Roboter 38
Hohlwellenroboter 39

Pistolenköpfe gasgekühlt MIG/MAG **40**
DIX MET 350/352/354, METR 358 (bis 350A) 40
DIX MET 390/392/394, METR 398 (bis 350A) 42
DIX MET 3900/3922/3945 (bis 350A) 44
DIX MET 3200/3222/3245 (bis 400A) 46
DIX MET 3700/3722/3745 (bis 450A) 48

Pistolenköpfe flüssiggekühlt MIG/MAG **50**
DIX METZ 520/522/524 (L) (XL), METZ 528 (bis 350A) 50
DIX METZ 5800/5822/5845 (L) (XL) (bis 350A) 52
DIX METZ 590/592/594 (L) (XL), METZ 598 (bis 400A) 54
DIX METZ 540/542/544 (L) (XL), METZ 548 (bis 450A) 56
DIX METZ 6400/6422/6445 (L) (XL) (bis 450A) 58
DIX METZ 560/562/564 (L) (XL), METZ 568 (bis 550A) 60
DIX METZ 570/572/574 (L) (XL), METZ 578 (bis 550A) 62
DIX METZ 5500/5522/5545 (L) (XL) (bis 600A) 64
DIX MFTZ 5200/5222/5236/5245 (bis 350A) 66
DIX MFTZ 5900/5922/5936/5945 (bis 400A) 68
DIX MFTZ 5400/5422/5436/5445 (bis 450A) 70
DIX MFTZ 5700/5722/5736/5745 (bis 550A) 72
DIX MBTZ 5400/5422/5435/5445 (bis 450A) 74

Tandem Pistolenköpfe flüssiggekühlt **76**
DIX METZ 500/007 TD (bis 2x550A) 76
DIX METZ 500/010 TD (bis 2x550A) 78

Pistolenköpfe mit nicht trennbarer Garnitur flüssiggekühlt MIG/MAG **80**
DIX MMZ 330 (bis 400A) 80
DIX MMZ 304 (bis 500A) 81
DIX MMZ 305 (bis 550A) 82
DIX MMZ 306 (bis 550A) 83
DIX M.FLEX 4400 SAZ (bis 450A) 84

Doppeldraht System MEDD TWIN **90**
Pistole 92
Garnituren flüssiggekühlt DIX MEDD 7000 SAZ 93

INHALTSVERZEICHNIS

Front Antriebseinheiten MIG/MAG **95**
DIX FD 200 M (ME) 95
DIX MEP 200 (E) (T) (/K) 100

Pistolenhalter **101**
DIX PHF 100 / DIX PHF 130 / DIX PHF 3600 101
DIX PHW 100 102
DIX PHS 600 (Pistolenhalter - System) 103
DIX PHF 700 DD / DIX PHF 730 DD 105

Sicherheitsabschaltungen **106**
DIX SAS 100 106
DIX SAS 200 107

Garnituren gasgekühlt MIG/MAG für konventionelle Roboter **108**
DIX MET(T) 310 (SA)(N) 108
DIX MEPTT 310 (SA)(N) (für PUSH-PULL und PUSH-PUSH) 113
DIX MEPTT 371 (SA)(N) (für PUSH-PULL und PUSH-PUSH) 117

Garnituren flüssiggekühlt MIG/MAG für konventionelle Roboter **121**
DIX MET(T)Z 600 (SAZ)(N) 121
DIX MEPTTZ 600 (SAZ)(N) (für PUSH-PULL und PUSH-PUSH) 126
DIX MEPTTZ 671 (SAZ)(N) (für PUSH-PULL und PUSH-PUSH) 130

Garnituren flüssiggekühlt MIG/MAG mit Drahtbrems-System **134**
DIX METZ 600 (SAZ)(N) WB 1 134
DIX METTZ 600 (SAZ)(N) WB 1 135

Drehmedien gasgekühlt MIG/MAG **139**
DIX RET 341 F(S) 139
DIX RET 341 F(S) WB 1 140

Garnituren gasgekühlt MIG/MAG für Hohlwellenroboter **141**
DIX RET 330 N(NE) mit Power-Pin-Anschluss 141
DIX RET 330 N(NE) WB mit Power-Pin-Anschluss 144

Drehmedien flüssiggekühlt MIG/MAG **147**
DIX RETZ 641 F(S) 147
DIX RETZ 641 F(S) WB 1 148

Garnituren flüssiggekühlt MIG/MAG für Hohlwellenroboter **149**
DIX RETZ 630 N(NE) mit Power-Pin-Anschluss 149
DIX RETZ 630 N(NE) WB mit Power-Pin-Anschluss 152

Schutzmodule **155**
DIX REMO 100 (101) (103) 155

Garnituren MIG/MAG für Hohlwellen-Roboter LITE.torch **156**
DIX RET 362 N(NE) mit Power-Pin-Anschluss 156
DIX RET 362 N/WB (NE/WB) mit Power-Pin-Anschluss 158
DIX RETZ 662 N(NE) mit Power-Pin-Anschluss 162
DIX RETZ 662 N/WB (NE/WB) mit Power-Pin-Anschluss 164

INHALTSVERZEICHNIS

1

Garnituren MIG/MAG für Hohlwellen-Roboter T. Connector HW(D) 168
DIX RET 363 N (NE) mit Power-Pin-Anschluss 168
DIX RET 363 N/WB (NE/WB) mit Power-Pin-Anschluss 170
DIX RET 363 SA 173
DIX RETZ 663 N(NE) mit Power-Pin-Anschluss 176
DIX RETZ 663 N/WB (NE/WB) mit Power-Pin-Anschluss 178
DIX RETZ 663 SAZ 182
DIX RETZ 663 SAZ WB mit Drahtbrems-System 184
DIX RET 363D N(NE) mit Power-Pin-Anschluss 188
DIX RETZ 663D N(NE) mit Power-Pin-Anschluss 191

Garnituren gasgekühlt MIG/MAG für Hohlwellenroboter 194
DIX MEPTT 370 N mit Power-Pin-Anschluss 194

Garnituren flüssiggekühlt MIG/MAG für Hohlwellenroboter 198
DIX MEPTTZ 670 N (NE) mit Power-Pin-Anschluss 198

Drahtvorschübe für MIG/MAG-Schweißanwendungen 202
DIX WD 300 202
DIX WD 450 207

Drahtvorschübe für DIX PI-Stromquellen MIG/MAG 208
DIX WF 50 SD-R(L) (DINSE-Anschluss) 208
DIX WF 50 SE-R(L) (EURO-Zentral-Anschluss) 210
DIX WF 50 HE-R(L) 212
DIX WF 50 HP-R(L) 214

Stromquellen MIG/MAG 218
DIX PI 270 218
DIX PI 400 219
DIX PI 500 220
DIX PI 600 221
DIX PI 600 TWIN 222

Kühlmodule für DIX PI-Stromquellen 227
DIX CM 1200/5 (S) 227
DIX CM 1500/5 CAN (E CAN) 229

Fernbedienungen für DIX PI-Stromquellen 232
DIX RP 100 E 232

PUSH-PULL-Steuerung 236
DIX WDE 0113 236

Pistolenreinigungs-Stationen MIG/MAG 237
DIX PRS 600 237
DIX PRS 600 TD (TANDEM) 245
DIX PRS 1000 246
DIX PRS 1000 D 247

INHALTSVERZEICHNIS

Prüf- und Richtsysteme für Pistoleneinsätze MIG/MAG **252**
Übersicht 252
DIX PV 100, DIX PV 100 XL 254
DIX PV 150, DIX PV 150 XL 256
DIX PV 158/003 258
DIX PV 160, DIX PV 160 XL 260
DIX PV 100 F, DIX PV 158 F 262

Prüfvorrichtung für Pistolensysteme MIG/MAG **264**
DIX PV 200, DIX PV 200 XL 264
DIX PV 250, DIX PV 250 XL 266
Prüfplatten 268
Justiermodul DIX JM 100 270
Richtbausatz DIX PVR 102, Bocksatz DIX PVS 102, 271
Pistolenadapter DIX PVP 102 271

MIG/MAG Schweißsysteme gasgekühlt

Beispiel Ausrüstung bis 270 A für konventionelle Roboter

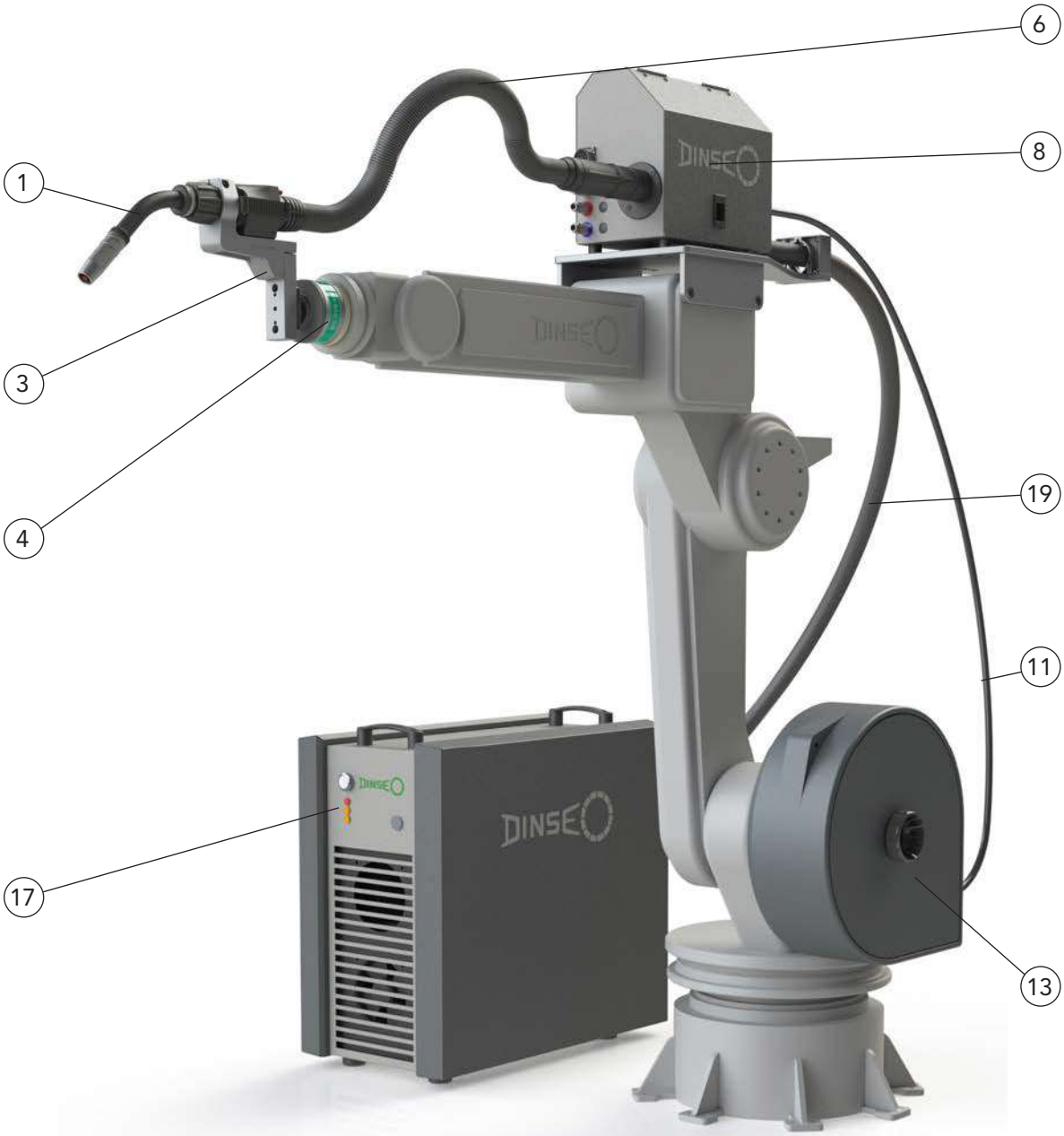

INFO Die hier und auf den nächsten Seiten dargestellten Beispielsysteme sind modular aufgebaut und können individuell für Ihre Bedürfnisse angepasst werden. Ihr DINSE-Experte berät Sie gerne.

MIG/MAG Schweißsysteme gasgekühlt

Beispiel Ausrüstung bis 270 A für konventionelle Roboter

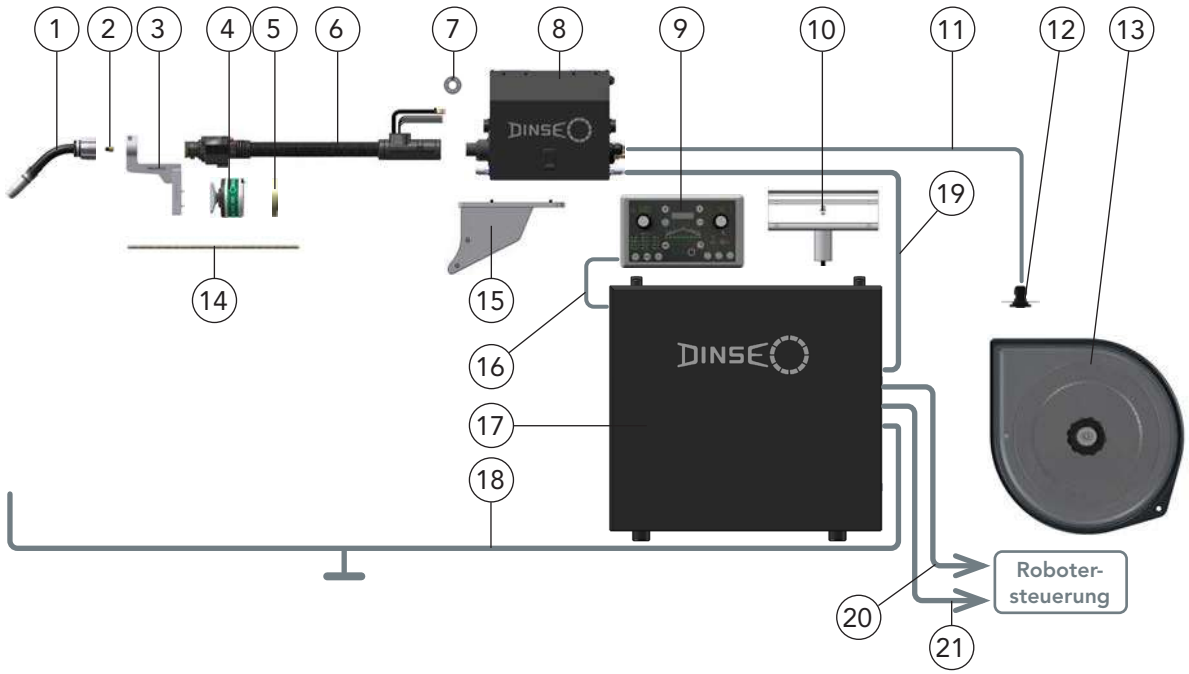

	Benennung	Bestellbezeichnung		Artikelnummer
1	Pistolenkopf, 45° gebogen, ausgerüstet für 1 mm Draht-Ø, Stahl, Seite 40	DIX	MET 354	631133010
2	Stutzen, Seite 412	DIX	MES 300/500	639061500041
3	Pistolenhalter, feste Ausführung, Seite 101	DIX	PHF 100	683500100
4	Sicherheitsabschaltung, Seite 106	DIX	SAS 100	683100001
5	Flansch, abhängig vom Robotertyp, ab Seite 416	DIX	ADF 6_ _ _	683116_ _ _
6	Garnitur, Länge abhängig vom Robotertyp, Seite 108	DIX	MET 310-_._	630132_ _ _
7	Drahtförderrolle, für 0,9 mm und 1,0 mm Drahtdurchmesser, Stahl, Seite 217	DIX	WFR-0910 S	7410084110
8	Drahtvorschub, mit DINSE-Anschluss, Seite 208	DIX	WF50SD-R	7410040161
9	Fernbedienung, Seite 232	DIX	RP 100 E	7410050100
10	Panelhalter, für Fernbedienung RP 100 E	DIX	RPH 100	7410085300
11	Drahtförderschlauch, 5 m	DIX	WFH5SF	7410080862
12	Anschluss-Set	DIX	WSH CSET	7410080870
13	Spulenhalter, Seite 206	DIX	WDS 300	730530000
14	Drahtführungsspirale, Länge abhängig vom Robotertyp, Seite 437	DIX	DS 4/1,8-_._	623000_ _ _
15	Montageplatte, für Drahtvorschub, abhängig vom Roboter Typ, fragen Sie Ihren DINSE-Berater			
16	Anschlussleitung, 5 m, zur Verbindung von Stromquelle und Fernbedienung, Seite 232	DIX	RP CABLE 5	7410050205
17	Stromquelle, Invertertechnologie, Seite 218	DIX	PI 270	7410010270
	Erforderliche Zusatzausrüstung für die Stromquelle			
	Interface Modul, für **digitale** Robotersteuerungen	DIX	INT SBX	7410081202
	Busmodul	DIX	INT PROFIBUSDP	7410081203
	Drahtvorschubplatine, für die Steuerung von Drahtvorschüben mit PUSH-PULL -Option	DIX	WFC DVC	7410080901
18	Massekabel, Querschnitt 95mm², 5 m	DIX	GL-5/95	7410089505
19	VSD-Paket, 5 m zur Verbindung von Stromquelle und Drahtvorschub	DIX	WFL-S-5/SG/70	7410080001
20	Verbindungsleitung, 5 m, **digitale** Verbindung von Stromquelle und Robotersteuerung	DIX	INLINK PROFIBUS DP-5	7410081300
21	Verbindungsleitung, 5 m Verbindung von Stromquelle und Robotersteuerung für Signale von der Sicherheitsabschaltung	DIX	INLINK AS5	7410081405
	Filtermattenkit Stromquelle, Filtergehäuse und Filtermatte, ohne Abb., Seite 226	DIX	FM KIT PI	7410081101
	Druckregler, 0-20 l/min für Entnahmestellen, ohne Abb., Seite 440	DIX	DRV-200	628080200

MIG/MAG Schweißsysteme flüssiggekühlt

Beispiel Ausrüstung bis 350 A für konventionelle Roboter

MIG/MAG Schweißsysteme flüssiggekühlt

Beispiel Ausrüstung bis 350 A für konventionelle Roboter

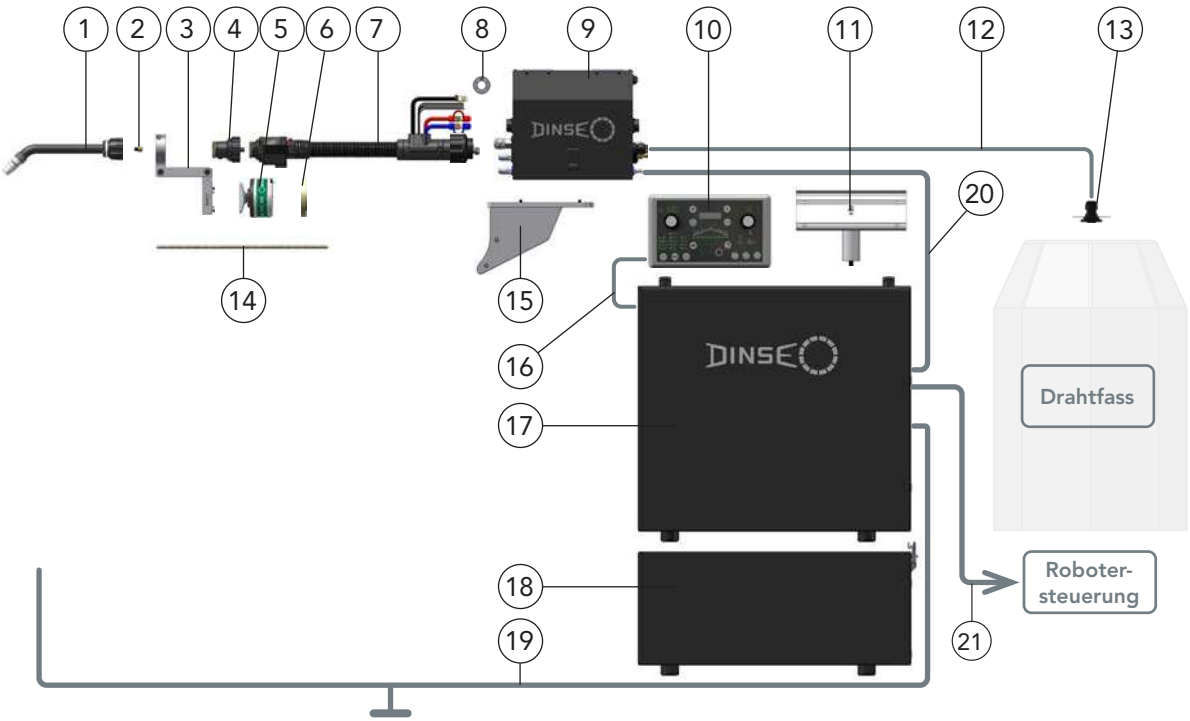

	Benennung	Bestellbezeichnung		Artikelnummer
1	Pistolenkopf, 22° gebogen, ausgerüstet für 1,2 mm Draht-Ø, Stahl, Seite 52	DIX	METZ 5822	631315822
2	Stutzen, Seite 412	DIX	MES 300/500	639061500041
3	Pistolenhalter, verstellbare Ausführung, Seite 103	DIX	PHS 600-104	683500600
4	Pistolenkörper, Seite 121	DIX	MEK 300/600	631015005
5	Sicherheitsabschaltung, Seite 106	DIX	SAS 100	683100001
6	Flansch, abhängig vom Robotertyp, ab Seite 416	DIX	ADF 6_ _ _	683116_ _ _
7	Garnitur, Länge abhängig vom Robotertyp, Seite 121	DIX	METTZ 600-_._ SAZ	630163_ _ _
8	Drahtförderrolle, für 1,0 mm und 1,2 mm Drahtdurchmesser, Stahl, Seite 217	DIX	WFR-1012 S	7410084112
9	Drahtvorschub, mit EURO-Zentralanschluss, Seite 210	DIX	WF50SE-R	7410040121
10	Fernbedienung, Seite 232	DIX	RP 100 E	7410050100
11	Panelhalter, für Fernbedienung RP 100 E	DIX	RPH 100	7410085300
12	Drahtförderschlauch, 5 m	DIX	WFH5SF	7410080862
13	Anschluss-Set	DIX	WSH CSET	7410080870
14	Drahtführungsspirale, Länge abhängig vom Robotertyp, Seite 437	DIX	DS 4/1,8-_._	623000_ _ _
15	Montageplatte, für Drahtvorschub, abhängig vom Roboter Typ, fragen Sie Ihren DINSE-Berater			
16	Anschlussleitung, 5 m, zur Verbindung von Stromquelle und Fernbedienung, Seite 232	DIX	RP CABLE 5	7410050205
17	Stromquelle, Invertertechnologie, Seite 219	DIX	PI 400	7410010400
	Erforderliche Zusatzausrüstung für die Stromquelle			
	Interface Modul, für **analoge** Robotersteuerungen	DIX	INT SBY 2V0	7410081214
	Drahtvorschubplatine, für die Steuerung von Drahtvorschüben mit PUSH-PULL -Option	DIX	WFC DVC	7410080901
18	Kühlmodul, mit CAN-BUS, Seite 229	DIX	CM 1500/5 CAN	7410020102
19	Massekabel, Querschnitt 95mm², 5 m	DIX	GL-5/95	7410089505
20	VSD-Paket, 5 m zur Verbindung von Stromquelle und Drahtvorschub	DIX	WFL-S-5/SW/95	7410080022
21	Verbindungsleitung, 5 m, **analoge** Verbindung von Stromquelle und Robotersteuerung	DIX	Kabel SBY-2V0	629900265
	Filtermattenkit Stromquelle, Filtergehäuse und Filtermatte, ohne Abb., Seite 226	DIX	FM KIT PI	7410081101
	Filtermattenkit Kühlmodul, Filtergehäuse und Filtermatte, ohne Abb., Seite 231	DIX	FM KIT CM	7410082101
	Druckregler, 0-20 l/min für Entnahmestellen, ohne Abb., Seite 440	DIX	DRV-200	628080200
	Kühlflüssigkeit, 10 Liter, ohne Abb.	DIX	CM LIQUID 10L	7410082100

MIG/MAG Schweißsysteme flüssiggekühlt

Beispiel Push-Pull Ausrüstung bis 400 A für konventionelle Roboter

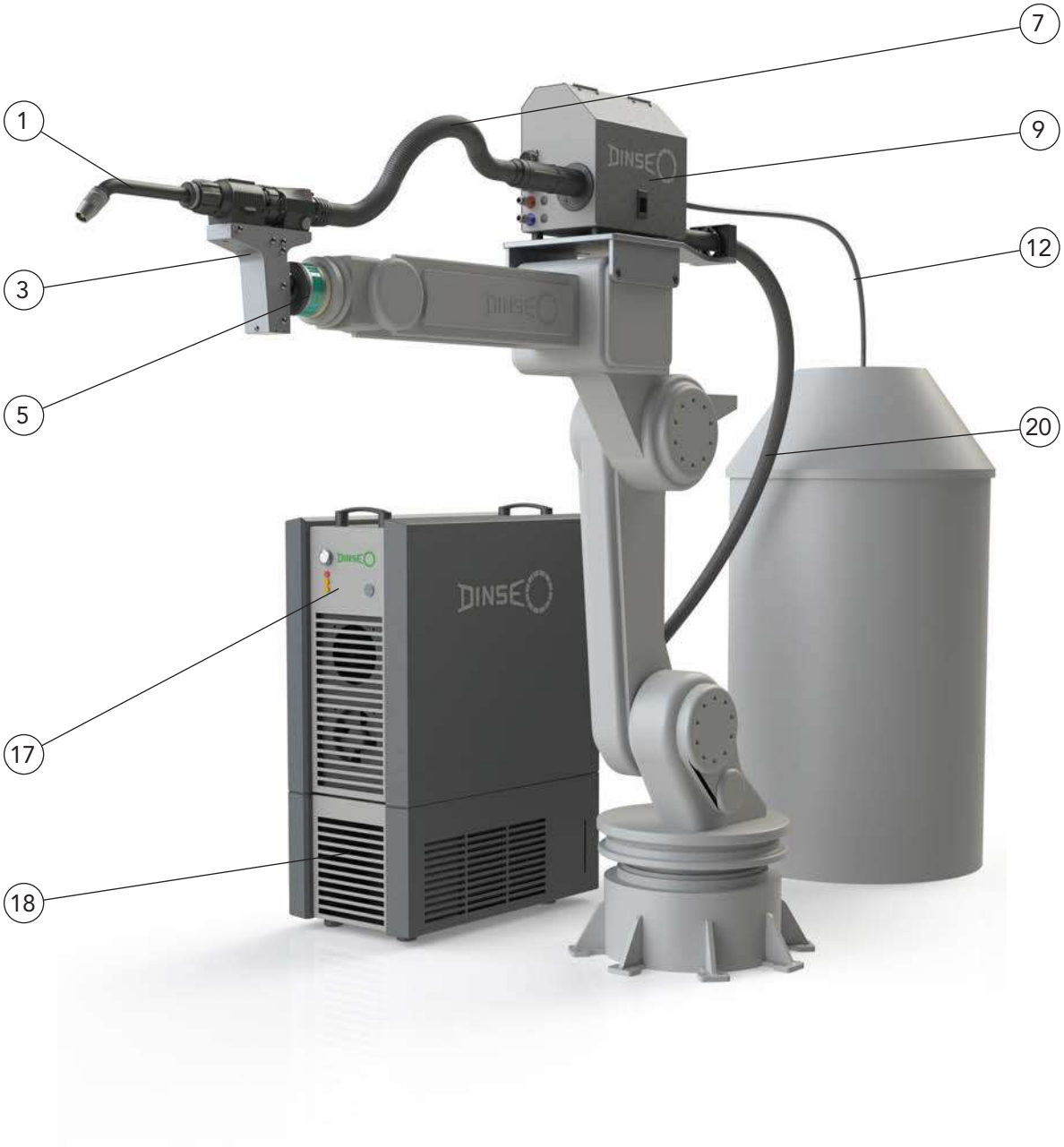

MIG/MAG Schweißsysteme flüssiggekühlt

Beispiel Push-Pull Ausrüstung bis 400 A für konventionelle Roboter

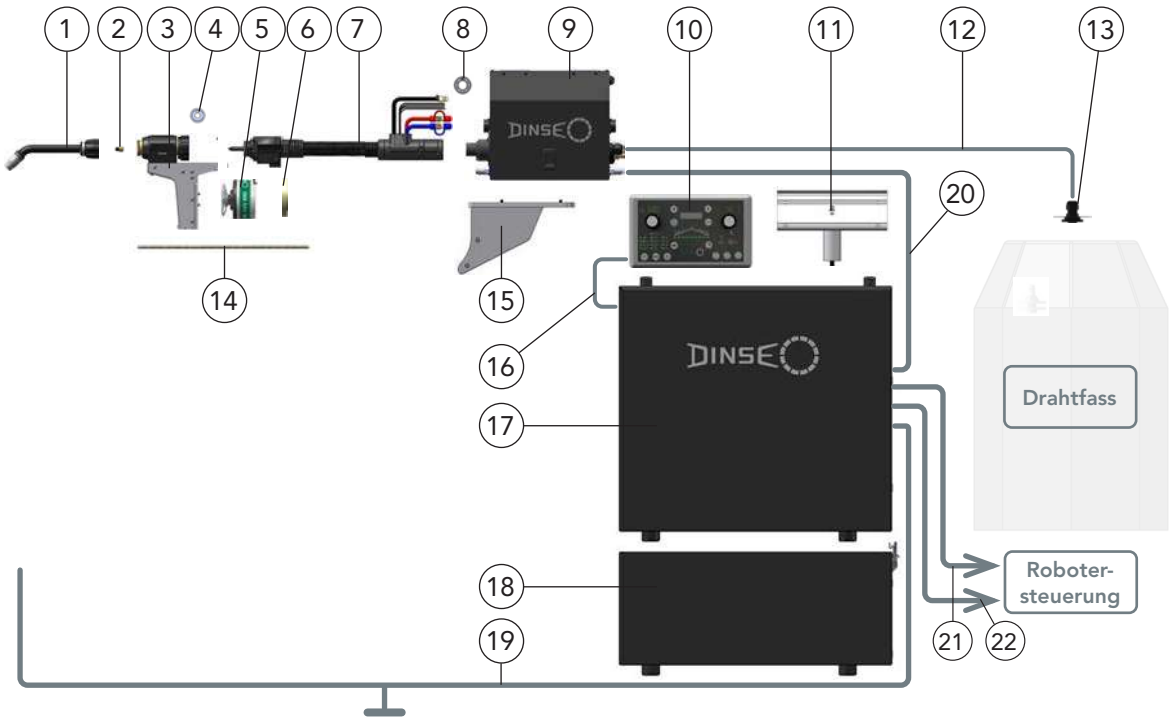

	Benennung	Bestellbezeichnung		Artikelnummer
1	Pistolenkopf, 45° gebogen, ausgerüstet für 1 mm Draht-Ø, Stahl, Seite 54	DIX	METZ 594	631359003
2	Stutzen, Seite 412	DIX	MES 300/500	639061500041
3	Pistolenhalter, mit integriertem Drahtvorschub, Seite 100	DIX	MEP 200 E	631620014
4	Antriebsrolle, für MEP 200, abhängig vom Schweißdraht, Seite 100	DIX	MEP 322-1,0 S	6393221000
5	Sicherheitsabschaltung, Seite 107	DIX	SAS 200	683100200
6	Flansch, abhängig vom Robotertyp, ab Seite 416	DIX	ADF 6_ _ _	683116_ _ _
7	Garnitur, Länge abhängig vom Robotertyp, Seite 126	DIX	MEPTTZ 600-_._	6306640_ _
8	Drahtförderrolle, für 0,9 mm und 1,0 mm Drahtdurchmesser, Stahl, Seite 217	DIX	WFR-0910 S	7410084110
9	Drahtvorschub, mit DINSE-Anschluss, Seite 208	DIX	WF50SD-R	7410040161
10	Fernbedienung, Seite 232	DIX	RP 100 E	7410050100
11	Panelhalter, für Fernbedienung RP 100 E	DIX	RPH 100	7410085300
12	Drahtförderschlauch, 5 m	DIX	WFH5SF	7410080862
13	Anschluss-Set	DIX	WSH CSET	7410080870
14	Drahtführungsspirale, Länge abhängig vom Robotertyp, Seite 437	DIX	DS 4/1,8-_._	623000_ _ _
15	Montageplatte, für Drahtvorschub, abhängig vom Roboter Typ, fragen Sie Ihren DINSE-Berater			
16	Anschlussleitung, 5 m, zur Verbindung von Stromquelle und Fernbedienung, Seite 232	DIX	RP CABLE 5	7410050205
17	Stromquelle, Invertertechnologie, Seite 219	DIX	PI 400	7410010400
	Erforderliche Zusatzausrüstung für die Stromquelle			
	Interface Modul, für **digitale** Robotersteuerungen	DIX	INT SBX	7410081202
	Busmodul	DIX	INT PROFIBUSDP	7410081203
	Drahtvorschubplatine, für die Steuerung von Drahtvorschüben mit PUSH-PULL -Option	DIX	WFC DVC	7410080901
18	Kühlmodul, mit CAN-BUS, Seite 229	DIX	CM 1500/5 CAN	7410020102
19	Massekabel, Querschnitt 95mm², 5 m	DIX	GL-5/95	7410089505
20	VSD-Paket, 5 m zur Verbindung von Stromquelle und Drahtvorschub	DIX	WFL-S-5/SW/95	7410080022
21	Verbindungsleitung, 5 m, **digitale** Verbindung von Stromquelle und Robotersteuerung	DIX	INLINK PROFIBUS DP-5	7410081300
22	Verbindungsleitung, 5 m Verbindung von Stromquelle und Robotersteuerung für Signale von der Sicherheitsabschaltung	DIX	INLINK AS5	7410081405
	Filtermattenkit Stromquelle, Filtergehäuse und Filtermatte, ohne Abb., Seite 226	DIX	FM KIT PI	7410081101
	Filtermattenkit Kühlmodul, Filtergehäuse und Filtermatte, ohne Abb., Seite 231	DIX	FM KIT CM	7410082101
	Druckregler, 0-20 l/min für Entnahmestellen, ohne Abb., Seite 440	DIX	DRV-200	628080200
	Kühlflüssigkeit, 10 Liter, ohne Abb.	DIX	CM LIQUID 10L	7410082100

MIG/MAG Schweißsysteme flüssiggekühlt mit Drahtbremse

Beispiel Ausrüstung bis 400 A für Hohlwellenroboter

MIG/MAG Schweißsysteme flüssiggekühlt mit Drahtbremse

Beispiel Ausrüstung bis 400 A für Hohlwellenroboter

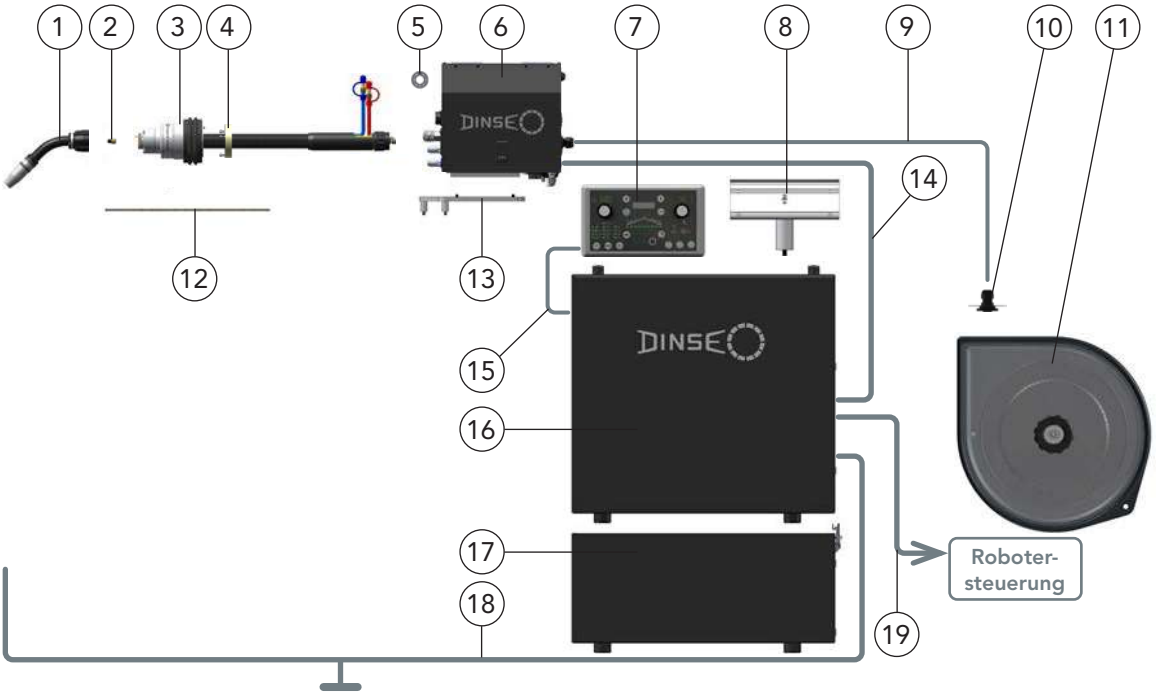

	Benennung	Bestellbezeichnung		Artikelnummer
1	Pistolenkopf, 45° gebogen, ausgerüstet für 1,2 mm Draht-Ø, Stahl, Seite 56	DIX	METZ 544	631154001
2	Stutzen, Seite 412	DIX	MES 300/500	639061500041
3	T.Connector HW, maximal 7° Auslenkung, integrierte Drahtbremse, Länge abhängig vom Robotertyp, Seite 183	DIX	RETZ 663-_._ SAZ /WB	687437_ _ _
4	Flansch, abhängig vom Robotertyp, Seite 426	DIX	ADFL 63 _ _	6870035_ _
5	Drahtförderrolle, für 1,0 mm und 1,2 mm Drahtdurchmesser, Stahl, Seite 217	DIX	WFR-1012 S	7410084112
6	Drahtvorschub, mit EURO-Zentralanschluss, Seite 210	DIX	WF50SE-R	7410040121
7	Fernbedienung, Seite 232	DIX	RP 100 E	7410050100
8	Panelhalter, für Fernbedienung RP 100 E	DIX	RPH 100	7410085300
9	Drahtförderschlauch, 5 m	DIX	WFH5SF	7410080862
10	Anschluss-Set	DIX	WSH CSET	7410080870
11	Spulenhalter	DIX	WDS 300	730530000
12	Drahtführungsspirale, Länge abhängig vom Robotertyp, Seite 437	DIX	DS 4/1,8-_._	623000_ _ _
13	Montageplatte, für Drahtvorschub, abhängig vom Roboter Typ, fragen Sie Ihren DINSE-Berater			
14	VSD-Paket, 5 m zur Verbindung von Stromquelle und Drahtvorschub	DIX	WFL-S-5/SW/95	7410080022
15	Anschlussleitung, 5 m, zur Verbindung von Stromquelle und Fernbedienung, Seite 232	DIX	RP CABLE 5	7410050205
16	Stromquelle, Invertertechnologie, Seite 220	DIX	PI 500	7410010500
	Erforderliche Zusatzausrüstung für die Stromquelle			
	Interface Modul, für **analoge** Robotersteuerungen	DIX	INT SBY 2V0	7410081214
	Drahtvorschubplatine, für die Steuerung von Drahtvorschüben mit PUSH-PULL -Option	DIX	WFC DVC	7410080901
17	Kühlmodul, CAN-Bus, Seite 229	DIX	CM 1500/5 CAN	7410020102
18	Massekabel, Querschnitt 95mm², 5 m	DIX	GL-5/95	7410089505
19	Verbindungsleitung, 5 m, **analoge** Verbindung von Stromquelle und Robotersteuerung	DIX	Kabel SBY-2V0	629900265
	Filtermattenkit Stromquelle, Filtergehäuse und Filtermatte, ohne Abb., Seite 226	DIX	FM KIT PI	7410081101
	Filtermattenkit Kühlmodul, Filtergehäuse und Filtermatte, ohne Abb., Seite 231	DIX	FM KIT CM	7410082101
	Druckregler, 0-20 l/min für Entnahmestellen, ohne Abb., Seite 440	DIX	DRV-200	628080200
	Kühlflüssigkeit, 10 Liter, ohne Abb.	DIX	CM LIQUID 10L	7410082100

MIG/MAG Schweißsysteme flüssiggekühlt

Beispiel Singlefeed-Ausrüstung bis 270 A für Hohlwellenroboter

MIG/MAG Schweißsysteme flüssiggekühlt

Beispiel Singlefeed-Ausrüstung bis 270 A für Hohlwellenroboter

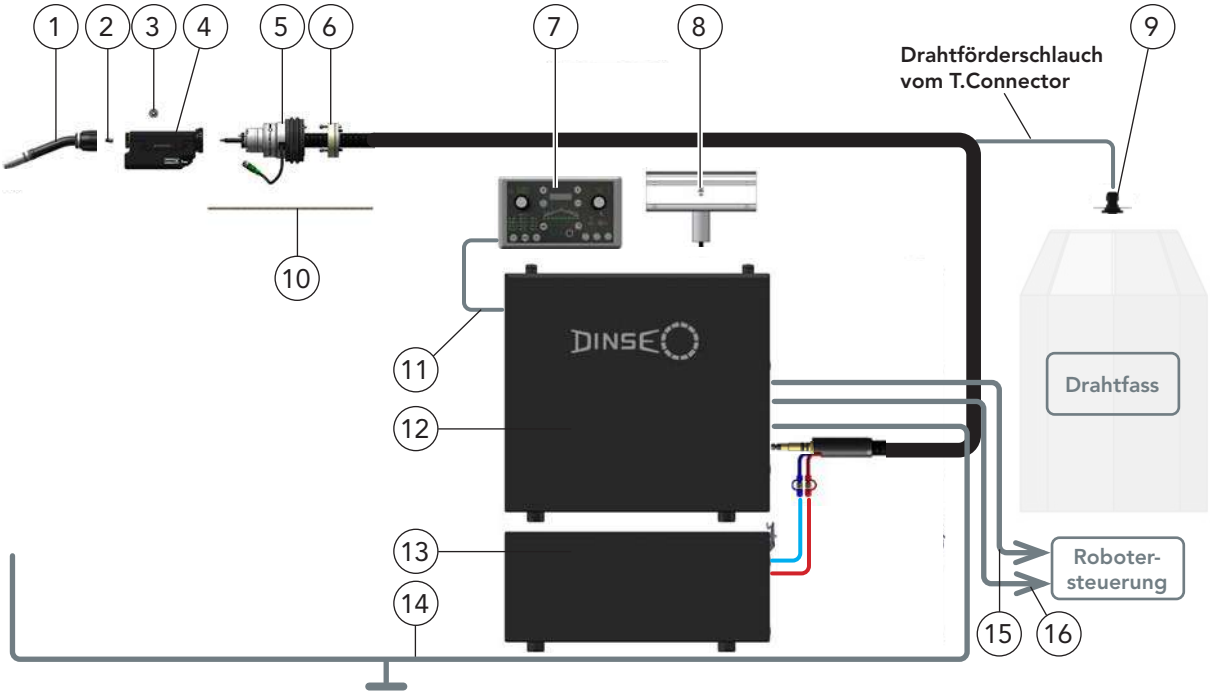

	Benennung	Bestellbezeichnung		Artikelnummer
1	Pistolenkopf, 22° gebogen, ausgerüstet für 1,0 mm DrahtØ, Stahl, Seite 50	DIX	METZ 522	631352002
2	Stutzen, Seite 412	DIX	MES 300/500	639061500041
3	Profil-Rollen-Set, für Drahtdurchmesser 1,0 mm, Stahl, Seite 97	DIX	FD100 RS-10S	7430030091
4	Antriebseinheit, Seite 95	DIX	FD200 ME	7430040001
5	T.Connector HWD, maximal 7° Auslenkung, Seite 191	DIX	RETZ 663D-_._ N	687439_ _ _
6	Flansch, abhängig vom Robotertyp, Seite 426	DIX	ADFL 6303	687003503
7	Fernbedienung, Seite 232	DIX	RP 100 E	7410050100
8	Panelhalter, für Fernbedienung RP 100 E	DIX	RPH 100	7410085300
9	Anschluss-Set	DIX	WSH CSET	7410080870
10	Drahtführungsspirale, Länge abhängig von der Länge des T.Connector HWD, Seite 437	DIX	DS 4/1,8-_._	623000_ _ _
11	Anschlussleitung, 5 m, zur Verbindung von Stromquelle und Fernbedienung, Seite 232	DIX	RP CABLE 5	7410050205
12	Stromquelle, Invertertechnologie, Seite 218	DIX	PI 270	7410010270
	Erforderliche Zusatzausrüstung für die Stromquelle			
	Interface Modul, für **digitale** Robotersteuerungen	DIX	INT SBX	7410081202
	Busmodul	DIX	INT PROFIBUSDP	7410081203
	Drahtvorschubplatine, für die Steuerung von Drahtvorschüben mit PUSH-PULL -Option	DIX	WFC DVC	7410080901
13	Kühlmodul, CAN-Bus, Seite 229	DIX	CM 1500/5 CAN	7410020102
14	Massekabel, Querschnitt 95mm², 5 m	DIX	GL-5/95	7410089505
15	Verbindungsleitung, 5 m **digitale** Verbindung von Stromquelle und Robotersteuerung	DIX	INLINK PROFIBUS DP-5	7410081300
16	Verbindungsleitung, 5 m Verbindung von Stromquelle und Robotersteuerung für Signale von der Sicherheitsabschaltung	DIX	INLINK AS5	7410081405
	Filtermattenkit Stromquelle, Filtergehäuse und Filtermatte, ohne Abb., Seite 226	DIX	FM KIT PI	7410081101
	Filtermattenkit Kühlmodul, Filtergehäuse und Filtermatte, ohne Abb., Seite 231	DIX	FM KIT CM	7410082101
	Druckregler, 0-20 l/min für Entnahmestellen, ohne Abb., Seite 440	DIX	DRV-200	628080200
	Kühlflüssigkeit, 10 Liter, ohne Abb.	DIX	CM LIQUID 10L	7410082100

INFO **Für detailierte Informationen zum T.Connector HWD dieser Singlefeed-Applikation fragen Sie bitte Ihren DINSE-Fachberater.**

MIG/MAG Schweißsysteme flüssiggekühlt

Beispiel Ausrüstung bis 550 A für Hohlwellenroboter

MIG/MAG Schweißsysteme flüssiggekühlt

Beispiel Ausrüstung bis 550 A für Hohlwellenroboter

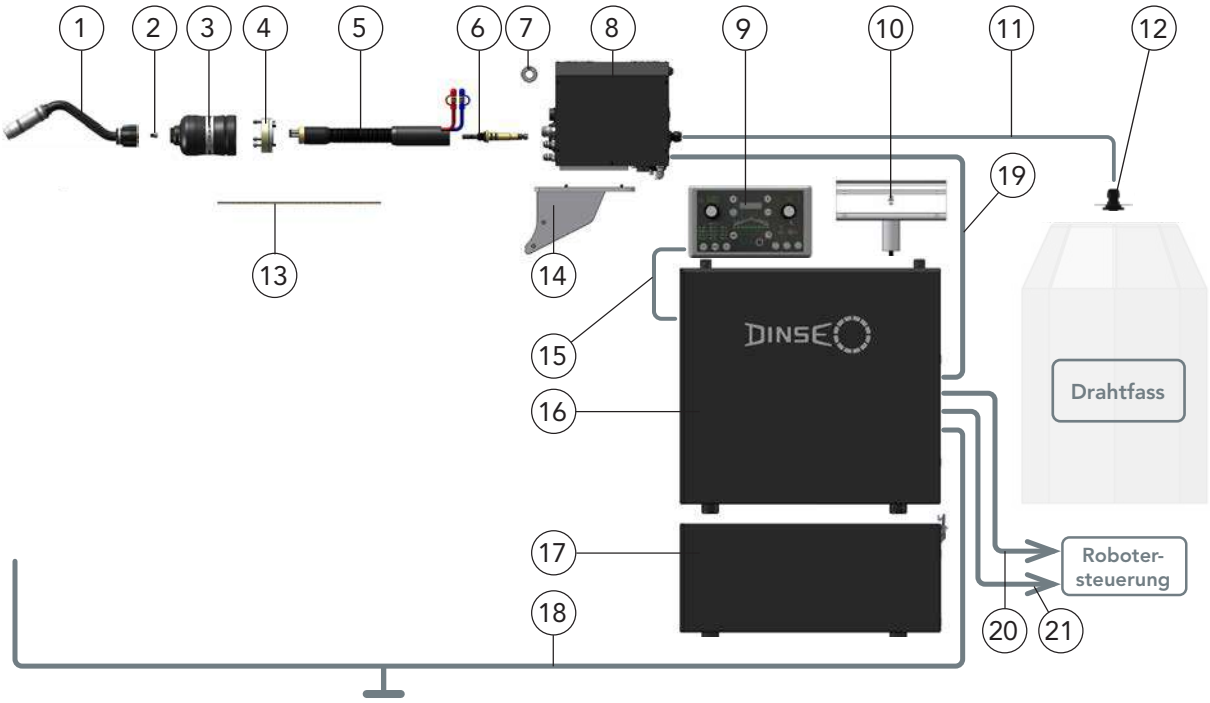

	Benennung	Bestellbezeichnung		Artikelnummer
1	Pistolenkopf, 30° , ausgerüstet für 1,2 mm Draht-Ø, Stahl, Seite 60	DIX	METZ 568	631356011
2	Stutzen, Seite 412	DIX	MES 300/500	639061500041
3	Drehmedium, flexible Ausführung, maximal 15° Auslenkung, Seite 147	DIX	RETZ 641 F	687342001
4	Flansch, abhängig vom Robotertyp, Seite 424	DIX	ADFRD 63_ _	6870034_ _
5	Garnitur, Seite 149	DIX	RETZ 630-_ _ N	630144000_ _ _
6	Power Pin, Seite 441	DIX	PP 117	639118025
7	Drahtförderrolle, für 1,0 mm und 1,2 mm Draht-Ø, Stahl, Seite 217	DIX	WFR-1012 S	7410084112
8	Drahtvorschub, Seite 214	DIX	WF50HP-R	7410040201
9	Fernbedienung, Seite 232	DIX	RP 100 E	7410050100
10	Panelhalter, für Fernbedienung RP 100 E	DIX	RPH 100	7410085300
11	Drahtförderschlauch, 5 m	DIX	WFH5SF	7410080862
12	Anschluss-Set	DIX	WSH CSET	7410080870
13	Drahtführungsspirale, Länge abhängig vom Robotertyp, Seite 437	DIX	DS 4/2,2-_ _	623000_ _ _
14	Montageplatte, für Drahtvorschub, abhängig vom Roboter Typ, fragen Sie Ihren DINSE-Berater			
15	Anschlussleitung, 5 m, zur Verbindung von Stromquelle und Fernbedienung, Seite 232	DIX	RP CABLE 5	7410050205
16	Stromquelle, Invertertechnologie, Seite 221	DIX	PI 600	7410010600
	Erforderliche Zusatzausrüstung für die Stromquelle			
	Interface Modul, für **digitale** Robotersteuerungen	DIX	INT SBX	7410081202
	Busmodul	DIX	INT PROFIBUSDP	7410081203
	Drahtvorschubplatine, für die Steuerung von Drahtvorschüben mit PUSH-PULL -Option	DIX	WFC DVC	7410080901
17	Kühlmodul, CAN-Bus, Seite 229	DIX	CM 1500/5 CAN	7410020102
18	Massekabel, Querschnitt 95mm², 5 m	DIX	GL-5/95	7410089505
19	VSD-Paket, 5 m zur Verbindung von Stromquelle und Drahtvorschub	DIX	WFL-S-5/SW/95	7410080022
20	Verbindungsleitung, 5 m, **digitale** Verbindung von Stromquelle und Robotersteuerung	DIX	INLINK PROFIBUS DP-5	7410081300
21	Verbindungsleitung, 5 m Verbindung von Stromquelle und Robotersteuerung für Signale von der Sicherheitsabschaltung	DIX	INLINK AS5	7410081405
	Filtermattenkit Stromquelle, Filtergehäuse und Filtermatte, ohne Abb., Seite 226	DIX	FM KIT PI	7410081101
	Filtermattenkit Kühlmodul, Filtergehäuse und Filtermatte, ohne Abb., Seite 231	DIX	FM KIT CM	7410082101
	Druckregler, 0-20 l/min für Entnahmestellen, ohne Abb., Seite 440	DIX	DRV-200	628080200
	Kühlflüssigkeit, 10 Liter, ohne Abb.	DIX	CM LIQUID 10L	7410082100

MIG/MAG Schweißsysteme flüssiggekühlt

Beispiel Ausrüstung Doppeldraht mit nur einer Stromquelle bis 750 A für konventionelle Roboter

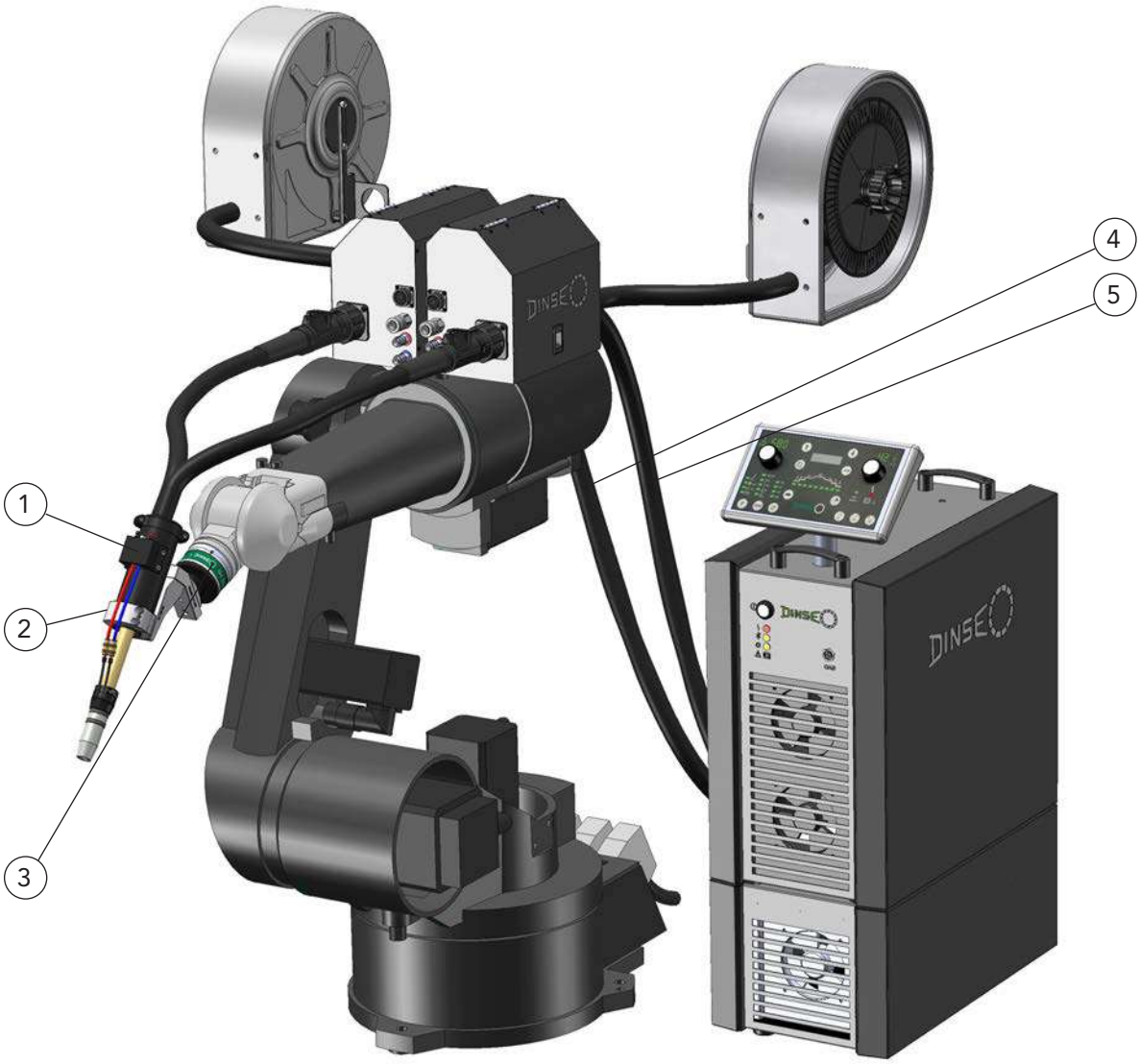

Beispiel Ausrüstung Doppeldraht mit nur einer Stromquelle bis 750 A für konventionelle Roboter

Eigenschaften

- TWIN Doppeldraht-Schweißprozess mit nur einer Stromquelle und zwei Drahtvorschüben
- Interne Kühlung der Kontaktspitzenaufnahme, zusätzlich extern verlaufende Kühlung der Gasdüse
- Die beiden Schweißdrähte haben während der Schweißanwendung ein ständig gleiches elektrisches Potential
- Schlanke Bauform der Gasdüse für hervorragende Bauteilzugänglichkeit
- Abschmelzleistungen pro Draht separat einstellbar
- Hohe Schweißgeschwindigkeit durch Abschmelzleistung bis zu 12,5 kg/h
- Maximierter Materialeintrag und hervorragende Spaltüberbrückbarkeit

Garnitur MEDD 7000-xx SAZ, Halter PHF 730 DD und Sicherheitsabschaltung SAS 100/002

Anwendung

- Un- und niedriglegierte Stähle
- Hochlegierte Stähle
- Aluminium-, Magnesium-, Kupfer- und Nickelbasislegierungen
- Große bis mittlere Materialstärken

Technische Daten (DIN EN 60 974-7):	
Gasdüse:	Trapezgewinde
Belastung CO2:	750A/100% ED
Belastung Mischgas:	700A/100% ED
Drahtdurchmesser:	0.8 - 1.2 mm

Anwendungsbeispiel - Doppeldraht System MEDD TWIN mit Drahtvorschub WF 50 R und WF 50 L, Stromquelle PI 600 TWIN, Spulenhalter WDS 300 (rechts und links)

	Benennung	Abmessungen		Bestellbezeichnung		Artikelnummer
1	Garnitur	0°	2,0 m	DIX	MEDD 7000-2,0 SAZ	6307000001
	Garnitur	0°	3,0 m	DIX	MEDD 7000-3,0 SAZ	6307000002
2	Halter	0°		DIX	PHF 700 DD	68350700
	Halter	30°		DIX	PHF 730 DD	68350730
3	Sicherheitsabschaltung			DIX	SAS 100/002 VA	683100035
4	Versorgungsleitung, Master		2,0 m	DIX	VLMEDD 7000-2 M	6327000005
	Versorgungsleitung, Master		3,0 m	DIX	VLMEDD 7000-3 M	6327000007
5	Versorgungsleitung, Slave		2,0 m	DIX	VLMEDD 7000-2 S	6327000006
	Versorgungsleitung, Slave		3,0 m	DIX	VLMEDD 7000-3 S	6327000008
	Kompaktstecker			DIX	KCZMEDD 600 SAZ	624170333
	Drahtführungsspirale Standardlängen:	ø 1,8 / _,_ m 1,7 m, 1,9 m, 2,5 m,		DIX	DS 4/1,8-_ _	6130002_ _
	Drahtführungsspirale Standardlängen:	ø 2,2 / _,_ m 1,7 m, 1,9 m, 2,5 m		DIX	DS 4/2,2-_ _	6230003_ _

_ _ Definieren Sie hier die Länge der Drahtführungsspirale, z.B.: 17 = 1,7 m oder 25 = 2,5 m.

Hinweis: Weitere Drahtführungsspiralen, Drahtführungskapillaren und Service-Werkzeuge finden Sie im Kapitel Werkzeuge und Zubehör. Den zugehörigen Adapterflansch entnehmen Sie dem Zubehör. Bestellbezeichnungen und Informationen zu den Systemkomponenten finden Sie im entsprechenden Kapitel.

DINSE ist kompatibel

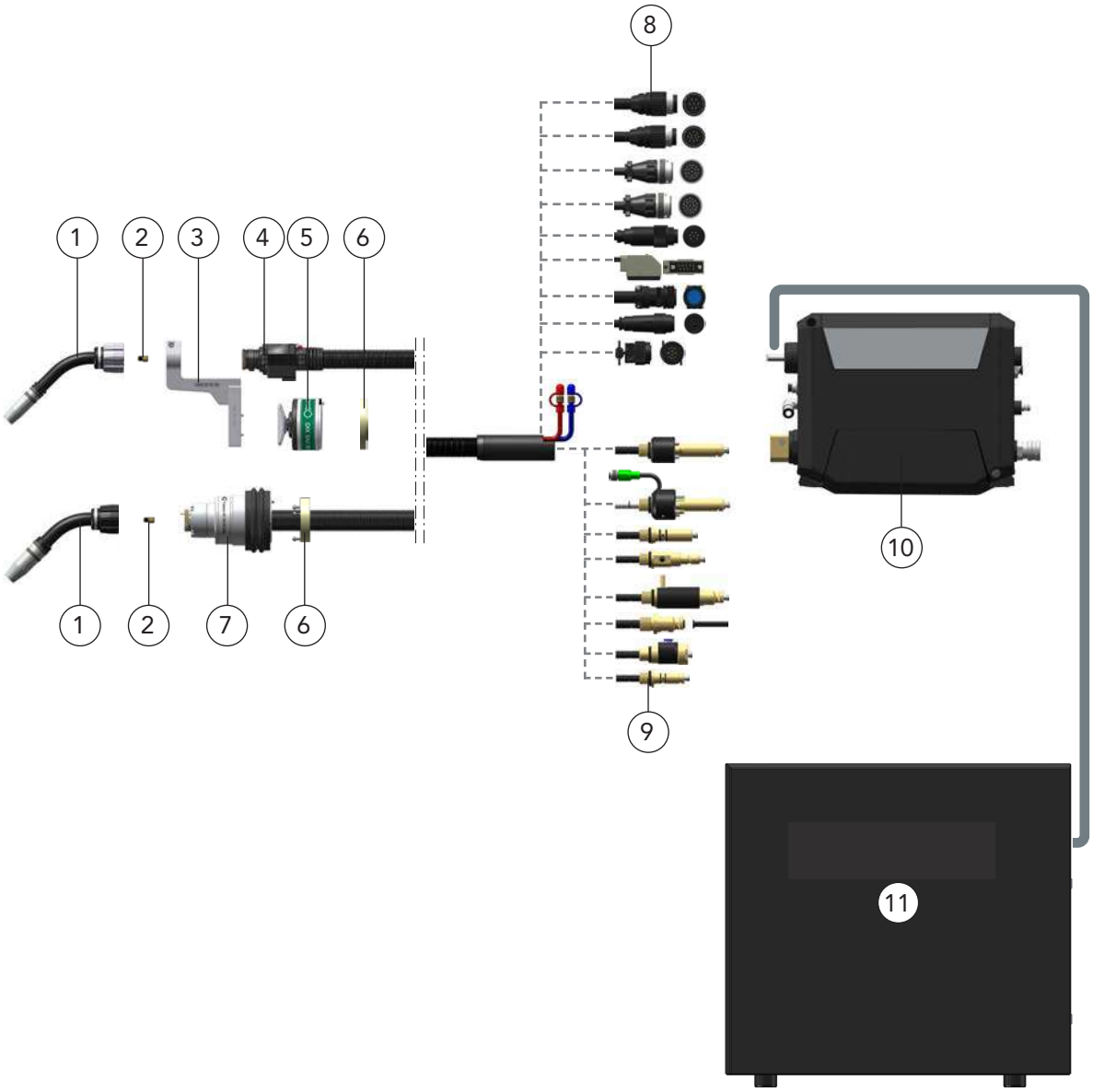

	Benennung
1	Pistolenkopf, ab Seite 40
2	Stutzen
3	Pistolenhalter, ab Seite 101
4	Garnitur, ab Seite 108
5	Sicherheitsabschaltung, ab Seite 106
6	Flansch, ab Seite 416
7	T.Connector HW, ab Seite 168
8	Steuerleitungstecker
9	Power Pin, ab Seite 441
10	Drahtvorschub
11	Stromquelle

DINSE ist kompatibel

DINSE Schweißkomponenten sind kompatibel zu Systemen vieler Hersteller.
Die Steuerleitungsstecker und Power Pins können so konfiguriert werden, dass Ihre Schweißaufgabe erfüllt wird.
Aufgrund der Vielzahl der Möglichkeiten, wenden Sie sich bitte an Ihren DINSE Berater.

Unter anderem stehen Anschlussmöglichkeiten für Vorschubsysteme folgender Hersteller zur Verfügung:

Air Liquide	AWL
CEA Tecnorobot	Cebora
Cloos	ESAB
EWM	Fronius
Kemppi	Lincoln
Lorch	Magra
Merkle	Migatronic
Miller	Motoman Yaskawa
Motoman (Mataverk)	Motoweld
OTC (Daihen)	Panasonic
Selco	Sigmaweld
SKS	Tregaskiss
Tweco	

TCP-Maße Pistolenköpfe MIG/MAG Automation
Konventioneller Roboter
Pistolenhalter PHF 100, MEP 200

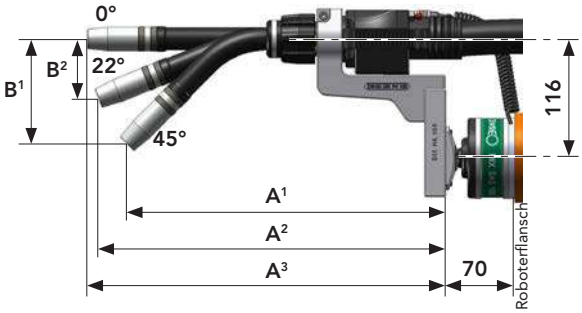

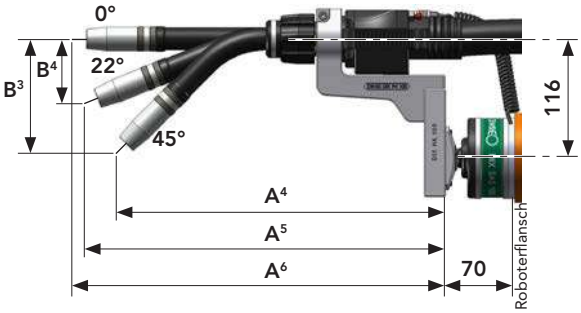

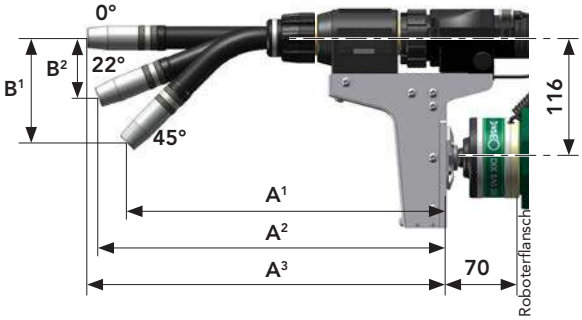

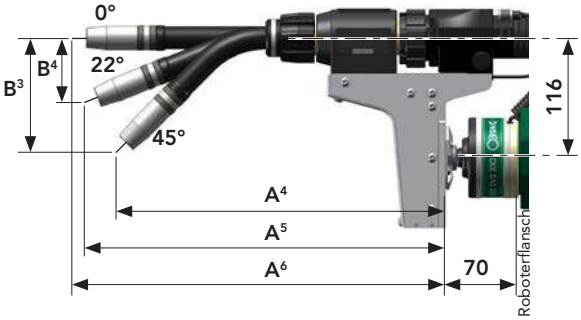

TCP-Maße für Pistolenköpfe bei Standard-Roboter-Anwendung mit Halter DIX PHF 100 oder DIX MEP 200

Pistolenkopf	A^1	A^2	A^3	B^1	B^2
MET 35x	316,2	344,2	355,0	102,2	57,9
MET 39x	357,0	371,3	375,3	48,0	22,1
MET 32xx	316,2	344,6	359,0	102,2	57,9
MET 37xx	316,2	344,2	359,0	102,2	57,9
MET 39xx	357,0	371,2	379,3	48,0	22,1
METZ 52x	316,2	344,2	355,0	102,2	57,9
METZ 52x L	386,2	414,2	425,0	102,2	57,9
METZ 52x XL	466,2	494,2	505,0	102,2	57,9
METZ 58xx	385,8	401,6	406,0	52,7	23,7
METZ 58xx L	455,8	471,6	476,0	52,7	23,7
METZ 58xx XL	535,8	551,6	556,0	52,7	23,7
METZ 59x	357,0	371,2	375,3	48,0	22,1
METZ 59x L	427,0	441,2	445,3	48,0	22,1
METZ 59x XL	507,0	521,2	525,3	48,0	22,1
METZ 54x	316,2	344,2	355,0	102,2	57,9
METZ 54x L	386,2	414,2	425,0	102,2	57,9
METZ 54x XL	466,2	494,2	505,0	102,2	57,9
METZ 64xx	316,2	344,2	355,0	102,2	57,9
METZ 64xx L	386,2	414,2	425,0	102,2	57,9
METZ 64xx XL	466,2	494,2	505,0	102,2	57,9
METZ 56x	316,9	345,1	356,0	102,9	58,3
METZ 56x L	386,9	415,1	426,0	102,9	58,3
METZ 56x XL	466,9	495,1	506,0	102,9	58,3
METZ 57x	316,9	345,1	356,0	102,9	58,2
METZ 57x L	386,9	415,1	426,0	102,9	58,2
METZ 57x XL	466,9	495,1	506,0	102,9	58,2
METZ 55xx	316,2	344,1	354,5	102,2	58,1
METZ 55xx L	386,2	414,1	424,5	102,2	58,1
METZ 55xx XL	466,2	494,1	504,5	102,2	58,1

TCP-Maße mit 15 mm Stickout für Pistolenköpfe bei Standard-Roboter-Anwendung mit Halter DIX PHF 100 oder DIX MEP 200

Pistolenkopf	A^4	A^5	A^6	B^3	B^4
MET 35x	326,8	358,1	370,0	112,8	63,5
MET 39x	367,6	385,2	390,3	58,6	27,7
MET 32xx	326,8	358,5	374,0	112,8	63,5
MET 37xx	326,8	358,1	374,0	112,8	63,5
MET 39xx	367,6	385,1	394,3	58,6	27,7
METZ 52x	326,8	358,1	370,0	112,8	63,5
METZ 52x L	396,8	428,1	440,0	112,8	63,5
METZ 52x XL	476,8	508,1	520,0	112,8	63,5
METZ 58xx	396,4	415,5	421,0	63,3	29,3
METZ 58xx L	466,4	485,5	491,0	63,3	29,3
METZ 58xx XL	546,4	565,5	571,0	63,3	29,3
METZ 59x	367,6	385,1	390,3	58,6	27,7
METZ 59x L	437,6	455,1	460,3	58,6	27,7
METZ 59x XL	517,6	535,1	540,3	58,6	27,7
METZ 54x	326,8	358,1	370,0	112,8	63,5
METZ 54x L	396,8	428,1	440,0	112,8	63,5
METZ 54x XL	476,8	508,1	520,0	112,8	63,5
METZ 64xx	326,8	358,1	370,0	112,8	63,5
METZ 64xx L	396,8	428,1	440,0	112,8	63,5
METZ 64xx XL	476,8	508,1	520,0	112,8	63,5
METZ 56x	327,5	359,0	371,0	113,5	63,9
METZ 56x L	397,5	429,0	441,0	113,5	63,9
METZ 56x XL	477,5	509,0	521,0	113,5	63,9
METZ 57x	327,5	359,0	371,0	113,5	63,8
METZ 57x L	397,5	429,0	441,0	113,5	63,8
METZ 57x XL	477,5	509,0	521,0	113,5	63,8
METZ 55xx	326,8	358,0	369,5	112,8	63,7
METZ 55xx L	396,8	428,0	439,5	112,8	63,7
METZ 55xx XL	476,8	508,0	519,5	112,8	63,7

Alle Längenangaben in mm.

TCP-Maße Pistolenköpfe MIG/MAG Automation Hohlwellenroboter

ECO.torch, REVO.torch, LITE.torch, T.Connector HW(D)

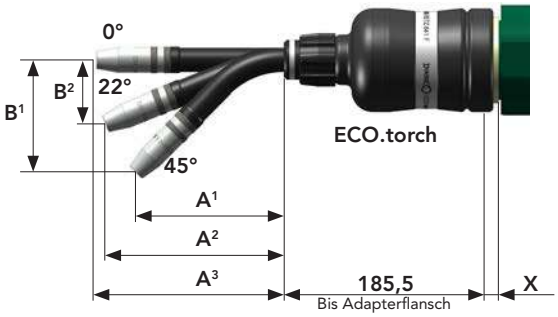

Zweifach gebogene Pistolenköpfe

T.Connector HWD mit DIX FD 200 M

TCP-Maße für Pistolenköpfe bei Hohlwellen-Roboter-Anwendung mit Drehmedium ECO.torch, LITE.torch oder T.Connector HW(D)

Pistolenkopf	A¹	A²	A³	B¹	B²
MET 35x	141,2	169,1	180	102,2	57,9
METR 35x	176,7	204,6	215,5	102,2	57,9
MET 39x	182,0	196,2	200,3	47,4	21,3
METR 39x	217,5	231,7	235,8	47,4	21,3
MET 32xx	145,5	173,1	184,0	102,5	58,0
MET 37xx	145,5	173,1	184,0	102,5	58,0
MET 39xx	186,0	200,2	204,3	48,0	22,1
METZ 52x	141,2	169,1	180,0	102,2	57,9
METZ 52x L	211,2	239,1	250,0	102,2	57,9
METZ 52x XL	291,2	319,1	330,0	102,2	57,9
METZ 58xx	211,0	226,3	231,0	52,8	24,9
METZ 58xx L	281,0	296,3	301,0	52,8	24,9
METZ 58xx XL	361,0	376,3	381,0	52,8	24,9
METZ 59x	182,0	196,2	200,3	48,0	22,1
METZ 59x L	252,0	266,2	270,3	48,0	22,1
METZ 59x XL	332,0	346,2	350,3	48,0	22,1
METZ 54x	141,2	169,1	180,0	102,2	57,9
METZ 54x L	211,2	239,1	250,0	102,2	57,9
METZ 54x XL	291,2	319,1	330,0	102,2	57,9
METZ 64xx	141,2	169,1	180,0	102,2	57,9
METZ 64xx L	211,2	239,1	250,0	102,2	57,9
METZ 64xx XL	291,2	319,1	330,0	102,2	57,9
METZ 56x	141,9	170,1	181,0	102,9	58,2
METZ 56x L	231,9	240,1	251,0	102,9	58,2
METZ 56x XL	311,9	320,1	331,0	102,9	58,2
METZ 57x	141,9	170,1	181,0	102,9	58,2
METZ 57x L	231,9	240,1	251,0	102,9	58,2
METZ 57x XL	311,9	320,1	331,0	102,9	58,2
METZ 55xx	140,9	168,6	179,5	101,9	57,9
METZ 55xx L	210,9	238,6	249,5	101,9	57,9
METZ 55xx XL	290,9	318,6	329,5	101,9	57,9

Pistolenkopf	A¹	A²	A³	B¹	B²
Zweifach gebogene Pistolenköpfe					
MET 358*	279,5			56,6	
MET 398*	279,5			43,4	
METZ 528*	244,0			57,3	
METZ 598*	244,0			43,4	
METZ 548*	244,0			61,9	
METZ 568*	244,0			70,4	
METZ 578*	244,0			60,8	

* Bei einem Stickout von 15 mm wird der Mittelpunkt der sechsten Roboterachse geschnitten.

INFO **X gibt die Dicke des Adapterflansches an, die vom Robotertyp abhängig ist. Bitte fragen sie ihren DINSE Fachberater.**

Alle Längenangaben in mm.

Pistolenköpfe gasgekühlt MIG/MAG DIX MET 350/352/354, METR 358 (bis 350A)

Eigenschaften

- Keine Gasverluste durch separate Schutzgasführung
- Intelligente Auswahl der verwendeten Rohstoffe für eine perfekte Wärme- und Stromübertragung
- TCP Genauigkeit auch bei hohen Einschaltdauern
- Nach einem Crash sind Pistoleneinsätze richtbar mit unserer Prüf- und Richtvorrichtung
- Die verfügbaren hochwertigen Verschleißteile haben eine lange Lebensdauer dank der perfekten Kühlung durch den P-Einsatz
- Große Vielfalt an Verschleißteile erhältlich für eine bestmögliche Bauteilzugänglichkeit
- Gasdüse mit Trapezgewinde

Anwendung

- Un- und niedriglegierte Stähle
- Hochlegierte Stähle
- Kleine bis mittlere Materialstärken

Technische Daten (DIN EN 60 974-7):	
Belastung CO_2:	350A/100% ED
Belastung Mischgas:	300A/100% ED
Drahtdurchmesser:	0.8 - 1.2 mm

A

MET 35x

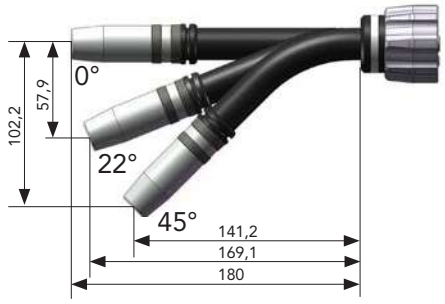

B

METR 358

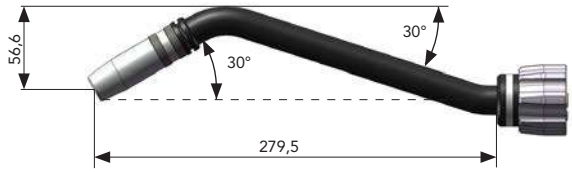

Für ECO.torch, LITE.torch und T.Connector HW
Bei einem Stickout von 15 mm wird der Mittelpunkt der sechsten Roboterachse geschnitten.

Hinweis:
Informationen zu den passenden Garnituren finden Sie im Kapitel MIG/MAG AUTOMATION Garnituren.

	Benennung	Abmessungen	Bestellbezeichnung		Artikelnummer
A	Pistolenkopf	0°	DIX	MET 350	631133008
	Pistolenkopf	22°	DIX	MET 352	631133009
	Pistolenkopf	45°	DIX	MET 354	631133010
B	Pistolenkopf Schwanenhals	2 x 30°	DIX	METR 358	631133018

Hinweis:
Drahtführungsspiralen, Drahtführungskapillaren und Service-Werkzeuge finden Sie im Kapitel Werkzeuge und Zubehör.

Ersatz- und Verschleißteile

Pistolenköpfe DIX MET 350/352/354, METR 358

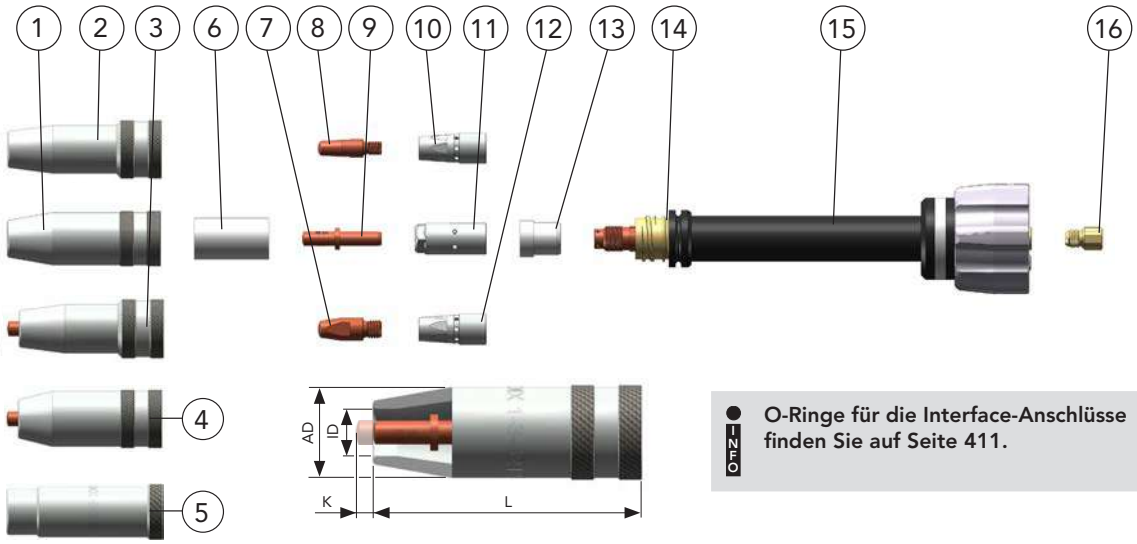

INFO **O-Ringe für die Interface-Anschlüsse finden Sie auf Seite 411.**

	Benennung	Abmessungen (mm)	Bestellbezeichnung		Artikelnummer
1	Gasdüse	L 68/AD 23/ID 9	DIX	1-3-5209 A*	6390152090
	Gasdüse	L 68/AD 23/ID 12	DIX	1-3-5212 A	6390152120
	Gasdüse	L 68/AD 23/ID 15	DIX	1-3-5215 A	6390152150
	Gasdüse	L 68/AD 23/ID 18	DIX	1-3-5218 A	6390152180
2	Gasdüse	L 68/AD 20/ID 11	DIX	1-3-5211 AR*	6390152115
	Gasdüse	L 68/AD 20/ID 12	DIX	1-3-5212 AR*	6390152125
	Gasdüse	L 68/AD 20/ID 15	DIX	1-3-5215 AR*	6390152155
3	Gasdüse	L 63/AD 20/ID 11/K 5	DIX	1-3-5211 AKR*	6390152116
	Gasdüse	L 63/AD 20/ID 12/K 5	DIX	1-3-5212 AKR*	6390152126
4	Gasdüse	L 63/AD 23/ID 12/K 5	DIX	1-3-5212 AK	6390152121
	Gasdüse	L 63/AD 23/ID 13/K 5	DIX	1-3-5213 AK	6390152131
	Gasdüse	L 63/AD 23/ID 15/K 5	DIX	1-3-5215 AK	6390152151
5	Gasdüse	L 68/AD 22/ID 16	DIX	1-3-5216	6390190002
6	Gasdüseneinsatz, für Pos. 1 u. 4		DIX	2-3-520	6390252000
7	Kontaktspitze	M8 x 28	DIX	3-2-_._ M8	6290301_ _
	Kontaktspitze	M8 x 28	DIX	3-2-_._ M8 CR-ZR	6290331_ _
8	Kontaktspitze	M8 x 28	DIX	3-2-_._	6290300_
	Kontaktspitze	M8 x 28	DIX	3-2-_._ CR-ZR	6290330_ _
9	Kontaktspitze	ø 6 x 35	DIX	3-1-_._ SR	6190354_ _
10	Gewindesockel	M6	DIX	GS 300 M6	629040301
11	Zentriersockel		DIX	CS 300	6390433000
12	Gewindesockel	M8	DIX	GS 300 M8	629040302
13	Isolierhülse		DIX	IH 300	6391053000
14	O - Ring	(VPE 10 Stück)			639060004
15	Pistoleneinsatz	0°	DIX	6-3-350 MET	639063350
	Pistoleneinsatz	22°	DIX	6-3-352 MET	639063352
	Pistoleneinsatz	45°	DIX	6-3-354 MET	639063354
	Pistoleneinsatz, Schwanenhals	2 x 30°	DIX	6-3-358 METR	639067358
16	Stutzen		DIX	MES 300/500	639061500041
	Stutzen, MEPTZ, ohne Abb.		DIX	MEPS 300/500	6390665000
	Spannhülse, ohne Abb.		DIX	SH 270	629270270

_ _ Definieren Sie hier den Drahtdurchmesser, z.B.: 08 = 0.8 mm oder 10 = 1.0 mm.

▶ Standardausrüstung für Drahtdurchmesser 1.0 mm Stahl mit Gasdüsendurchmesser 15 mm, DIX 1-3-5215 A, (Kontaktspitze, DIX 3-1-1.0 S, bündig, Zentriersockel DIX CS 300, Isolierhülse DIX IH 300). Zum Anschrauben des Pistolenkopfes Hakenschlüssel DIX SLAT 4 verwenden.

▶ K - kurz, R - reduziert — Andere Ausführungen auf Anfrage.

* Gasdüse besitzt keinen Gasdüseneinsatz.

Pistolenköpfe gasgekühlt MIG/MAG DIX MET 390/392/394, METR 398 (bis 350A)

Eigenschaften

- Keine Gasverluste durch separate Schutzgasführung
- Intelligente Auswahl der verwendeten Rohstoffe für eine perfekte Wärme- und Stromübertragung
- TCP Genauigkeit auch bei hohen Einschaltdauern
- Nach einem Crash sind Pistoleneinsätze richtbar mit unserer Prüf- und Richtvorrichtung
- Die verfügbaren hochwertigen Verschleißteile haben eine lange Lebensdauer dank der perfekten Kühlung durch den P-Einsatz
- Große Vielfalt an Verschleißteile erhältlich für eine bestmögliche Bauteilzugänglichkeit
- Gasdüse mit Trapezgewinde

Anwendung

- Un- und niedriglegierte Stähle
- Hochlegierte Stähle
- Kleine bis mittlere Materialstärken

Technische Daten (DIN EN 60 974-7):	
Belastung CO2:	350A/100% ED
Belastung Mischgas:	300A/100% ED
Drahtdurchmesser:	0.8 - 1.2 mm

A
MET 39x

0°
22°
45°

B
METR 398

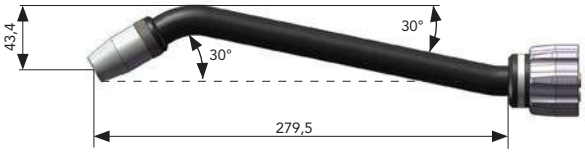

Für ECO.torch, LITE.torch und T.Connector HW
Bei einem Stickout von 15 mm wird der Mittelpunkt der sechsten Roboterachse geschnitten.

Hinweis:
Informationen zu den passenden Garnituren finden Sie im Kapitel MIG/MAG AUTOMATION Garnituren.

	Benennung	Abmessungen	Bestellbezeichnung		Artikelnummer
A	Pistolenkopf	0°	DIX	MET 390	631133004
	Pistolenkopf	22°	DIX	MET 392	631133005
	Pistolenkopf	45°	DIX	MET 394	631133006
B	Pistolenkopf Schwanenhals	2 x 30°	DIX	METR 398	631133022

Hinweis:
Drahtführungsspiralen, Drahtführungskapillaren und Service-Werkzeuge finden Sie im Kapitel Werkzeuge und Zubehör.

Ersatz- und Verschleißteile

Pistolenköpfe DIX MET 390/392/394, METR 398

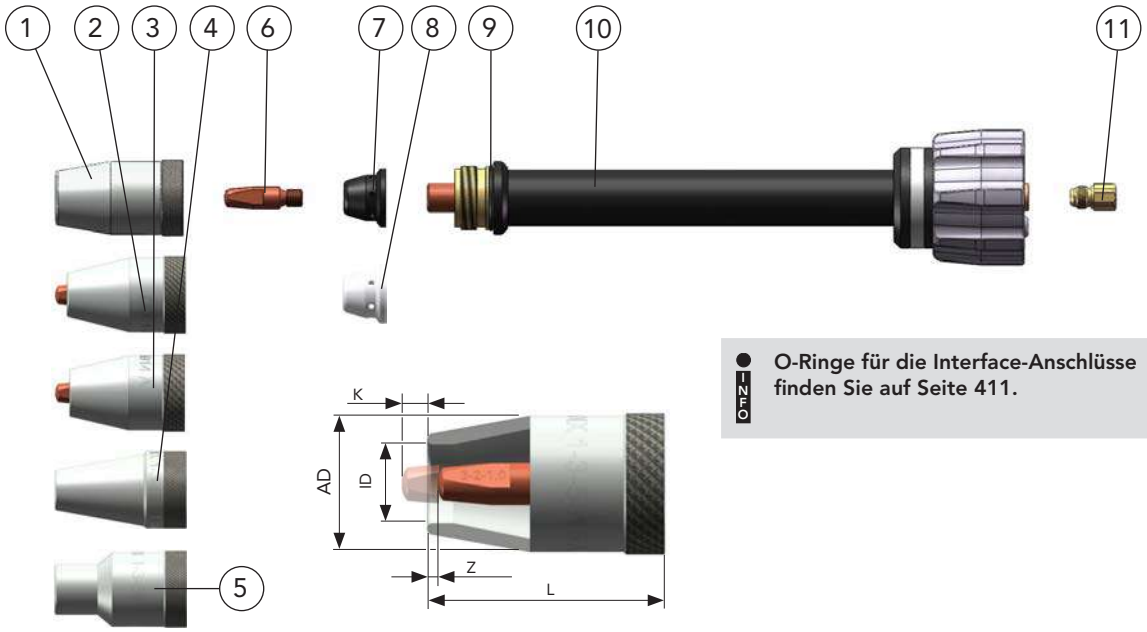

INFO O-Ringe für die Interface-Anschlüsse finden Sie auf Seite 411.

	Benennung	Abmessungen (mm)	Bestellbezeichnung		Artikelnummer
1	Gasdüse	L 46/AD 27/ID 15/Z 2	DIX	1-3-5915 A	6390159150
	Gasdüse*	L 46/AD 27/ID 15/Z 2	DIX	1-3-5915 A SO	6390159153
	Gasdüse	L 46/AD 27/ID 18/Z 2	DIX	1-3-5918 A	6390159180
	Gasdüse	L 50/AD 27/ID 18/Z 6	DIX	1-3-5918 AL	6390159182
2	Gasdüse	L 42/AD 27/ID 11/K 2	DIX	1-3-5911 A	6390159110
3	Gasdüse*	L 41/AD 27/ID 14/K 3	DIX	1-3-5914 A	6390159140
	Gasdüse	L 41/AD 27/ID 14/K 3	DIX	1-3-5914	6390159149
	Gasdüse	L 37/AD 27/ID 11/K 7	DIX	1-3-5911 AK	6390159111
	Gasdüse*	L 37/AD 27/ID 11/K 7	DIX	1-3-5911 AK SO	6390159112
	Gasdüse	L 37/AD 27/ID 15/K 7	DIX	1-3-5915 AK	6390159151
4	Gasdüse	L 46/AD 27/ID 11/Z 2	DIX	1-3-5911 SO	6390159119
5	Gasdüse	L 46/AD 27/ID 13/Z 2	DIX	1-3-5913 AR	6390159135
6	Kontaktspitze	M6 x 28	DIX	3-2-_._	6290300_ _
	Kontaktspitze	M6 x 28	DIX	3-2-_._ CR-ZR	6290330_ _
7	Gasverteiler		DIX	GVT 590	6391059001
8	Gasverteiler, Keramik	(VPE 10 Stück)	DIX	GVT 590 K	6391059003
9	O - Ring	(VPE 10 Stück)			629061021
10	Pistoleneinsatz	0°	DIX	6-3-390 MET	639061022
	Pistoleneinsatz	22°	DIX	6-3-392 MET	639061023
	Pistoleneinsatz	45°	DIX	6-3-394 MET	639061024
	Pistoleneinsatz Schwanenhals	2 x 30°	DIX	6-3-398 METR	639067398
11	Stutzen		DIX	MES 300/500	639061500041
	Stutzen, MEPTZ, ohne Abb.		DIX	MEPS 300/500	6390665000
	Spannhülse, ohne Abb.		DIX	SH 270	629270270

_ _ Definieren Sie hier den Drahtdurchmesser, z.B.: 08 = 0.8 mm oder 10 = 1.0 mm.

▶ Standardausrüstung für Drahtdurchmesser 1.0 mm Stahl mit Gasdüsendurchmesser 15 mm, DIX 1-3-5915 A, (Kontaktspitze, DIX 3-2-1.0, zurück gesetzt, Gasverteiler DIX GVT 590). Zum Anschrauben des Pistolenkopfes Hakenschlüssel DIX SLAT 4 verwenden.

* ohne Spritzerschutzring

Pistolenköpfe gasgekühlt MIG/MAG DIX MET 3900/3922/3945 (bis 350A)

Eigenschaften

- Neues Kühlsystem - das Gas zirkuliert in einer Kühlspindel und strömt spiralförmig um das Rohr bis zur Kontaktspitze
- Optimierung der Wärmeaustauschstellen um Hitze effektiv abzuführen
- Keine Gasverluste durch separate Schutzgasführung
- Intelligente Auswahl der verwendeten Rohstoffe für eine perfekte Wärme- und Stromübertragung
- TCP Genauigkeit auch bei hohen Einschaltdauern
- Nach einem Crash sind Pistoleneinsätze richtbar mit unserer Prüf- und Richtvorrichtung
- Die verfügbaren hochwertigen Verschleißteile haben eine lange Lebensdauer dank der perfekten Kühlung durch den P-Einsatz
- Große Vielfalt an Verschleißteile erhältlich für eine bestmögliche Bauteilzugänglichkeit
- Gasdüse mit Trapezgewinde

A

MET 39xx

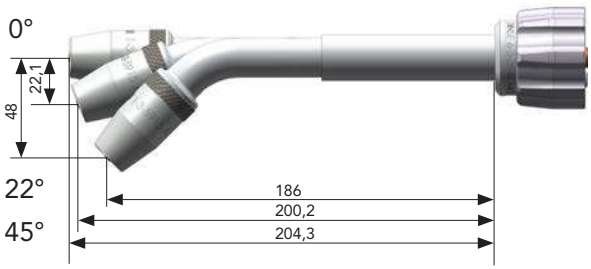

Hinweis:
Informationen zu den passenden Garnituren finden Sie im Kapitel MIG/MAG AUTOMATION-Garnituren.

Anwendung

- Un- und niedriglegierte Stähle
- Hochlegierte Stähle
- Kleine bis mittlere Materialstärken

Technische Daten (DIN EN 60 974-7):	
Belastung CO2:	350A/100% ED
Belastung Mischgas:	300A/100% ED
Drahtdurchmesser:	1.0 - 1.2 mm

	Benennung	Abmessungen	Bestellbezeichnung		Artikelnummer
A	Pistolenkopf	0°	DIX	MET 3900	631133027
	Pistolenkopf	22°	DIX	MET 3922	631133028
	Pistolenkopf	45°	DIX	MET 3945	631133029

Hinweis:
Drahtführungsspiralen, Drahtführungskapillaren und Service-Werkzeuge finden Sie im Kapitel Werkzeuge und Zubehör.

Ersatz- und Verschleißteile

Pistolenköpfe DIX MET 3900/3922/3945

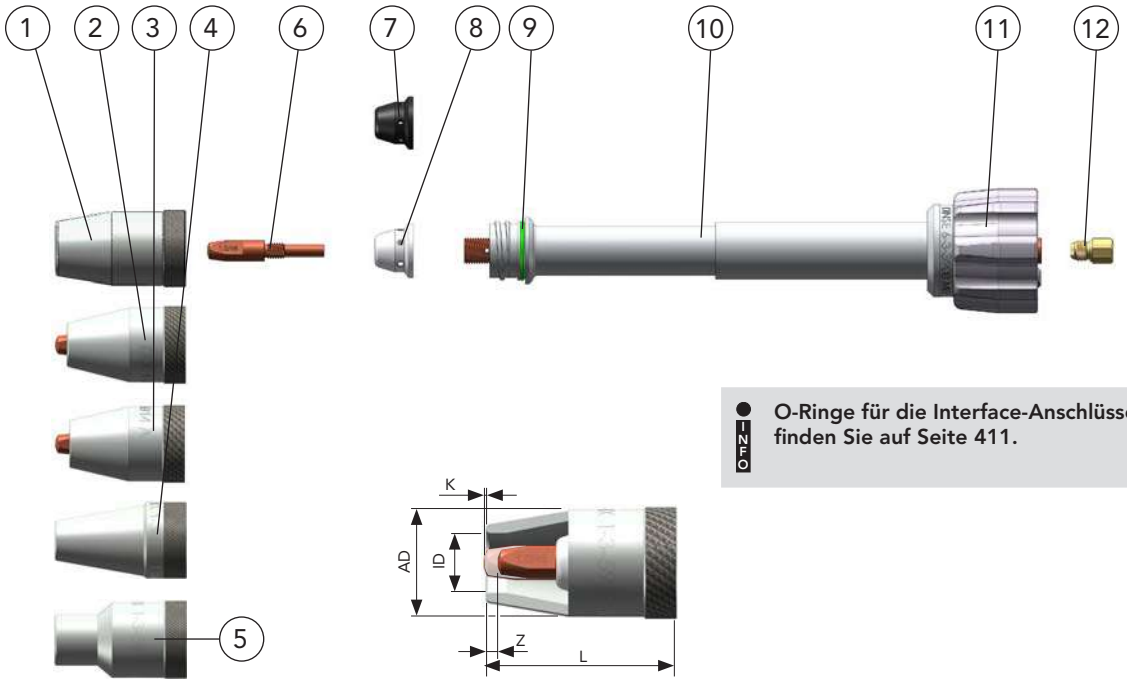

INFO O-Ringe für die Interface-Anschlüsse finden Sie auf Seite 411.

	Bennenung	Abmessungen (mm)	Bestellbezeichnung		Artikelnummer
1	Gasdüse	L 46/AD 27/ID 15/K 0,5	DIX	1-3-5915 A	6390159150
	Gasdüse*	L 46/AD 27/ID 15/K 2,0	DIX	1-3-5915 A SO	6390159153
	Gasdüse	L 46/AD 27/ID 18/K 0,5	DIX	1-3-5918 A	6390159180
	Gasdüse	L 50/AD 27/ID 18/Z 3,5	DIX	1-3-5918 AL	6390159182
2	Gasdüse	L 42/AD 27/ID 11/K 4,5	DIX	1-3-5911 A	6390159110
3	Gasdüse*	L 41/AD 27/ID 14/K 5,5	DIX	1-3-5914 A	6390159140
	Gasdüse	L 41/AD 27/ID 14/K 5,5	DIX	1-3-5914	6390159149
	Gasdüse	L 37/AD 27/ID 11/K 9,5	DIX	1-3-5911 AK	6390159111
	Gasdüse*	L 37/AD 27/ID 11/K 9,5	DIX	1-3-5911 AK SO	6390159112
	Gasdüse	L 37/AD 27/ID 15/K 9,5	DIX	1-3-5915 AK	6390159151
4	Gasdüse	L 46/AD 27/ID 11/K 0,5	DIX	1-3-5911 SO	6390159119
5	Gasdüse	L 46/AD 27/ID 13/K 0,5	DIX	1-3-5913 AR	6390159135
6	Kontaktspitze	M6 x 46	DIX	3-2-_._/46	6290346_ _
7	Gasverteiler		DIX	GVT 590	6391059001
8	Gasverteiler	(VPE 10 Stück)	DIX	GVT 590 K	6391059003
9	O-Ring (Viton)	(VPE 10 Stück)			629061021
10	Pistoleneinsatz	0°	DIX	6-3-3900 MET	6390653900
	Pistoleneinsatz	22°	DIX	6-3-3922 MET	6390653922
	Pistoleneinsatz	45°	DIX	6-3-3945 MET	6390653945
11	Schraubkappe, grau		DIX	6-3 MET	629061001
12	Stutzen		DIX	MES 300/500	639061500041
	Stutzen, MEPTZ, ohne Abb.		DIX	MEPS 300/500	6390665000
	Spannhülse, ohne Abb.		DIX	SH 270	629270270

_ _ Definieren Sie hier den Drahtdurchmesser, z.B.: 10 = 1.0 mm oder 12 = 1.2 mm.

▶ Standardausrüstung für Drahtdurchmesser 1.0 mm Stahl mit Gasdüsendurchmesser 15 mm, DIX 1-3-5915 A, (Kontaktspitze, DIX 3-2-1.0/46, bündig, Gasverteiler DIX GVT 590 K). Zum Anschrauben des Pistolenkopfes Hakenschlüssel DIX SLAT 4 verwenden.

* ohne Spritzerschutzring

Pistolenköpfe gasgekühlt MIG/MAG DIX MET 3200/3222/3245 (bis 400A)

Eigenschaften

- Neues Kühlsystem - das Gas zirkuliert in einer Kühlspindel und strömt spiralförmig um das Rohr bis zur Kontaktspitze
- Optimierung der Wärmeaustauschstellen um Hitze effektiv abzuführen
- Keine Gasverluste durch separate Schutzgasführung
- Intelligente Auswahl der verwendeten Rohstoffe für eine perfekte Wärme- und Stromübertragung
- TCP Genauigkeit auch bei hohen Einschaltdauern
- Nach einem Crash sind Pistoleneinsätze richtbar mit unserer Prüf- und Richtvorrichtung
- Die verfügbaren hochwertigen Verschleißteile haben eine lange Lebensdauer dank der perfekten Kühlung durch den P-Einsatz
- Große Vielfalt an Verschleißteile erhältlich für eine bestmögliche Bauteilzugänglichkeit
- Gasdüse mit Trapezgewinde

A

MET 32xx

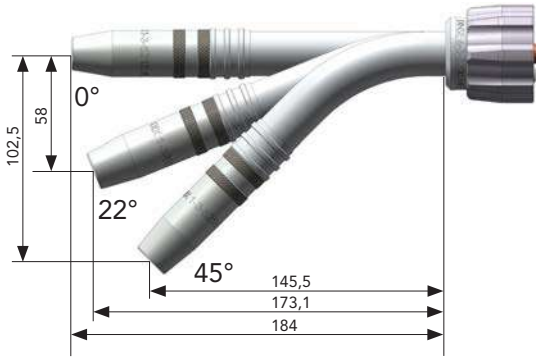

Hinweis:
Informationen zu den passenden Garnituren finden Sie im Kapitel MIG/MAG AUTOMATION-Garnituren.

Anwendung

- Un- und niedriglegierte Stähle
- Hochlegierte Stähle
- Kleine bis mittlere Materialstärken

Technische Daten (DIN EN 60 974-7):	
Belastung CO2:	400A/100% ED
Belastung Mischgas:	350A/100% ED
Drahtdurchmesser:	1.0 - 1.6 mm

	Benennung	Abmessungen	Bestellbezeichnung		Artikelnummer
A	Pistolenkopf	0°	DIX	MET 3200	631133030
	Pistolenkopf	22°	DIX	MET 3222	631133031
	Pistolenkopf	45°	DIX	MET 3245	631133032

Hinweis:
Drahtführungsspiralen, Drahtführungskapillaren und Service-Werkzeuge finden Sie im Kapitel Werkzeuge und Zubehör.

Ersatz- und Verschleißteile

Pistolenköpfe DIX MET 3200/3222/3245

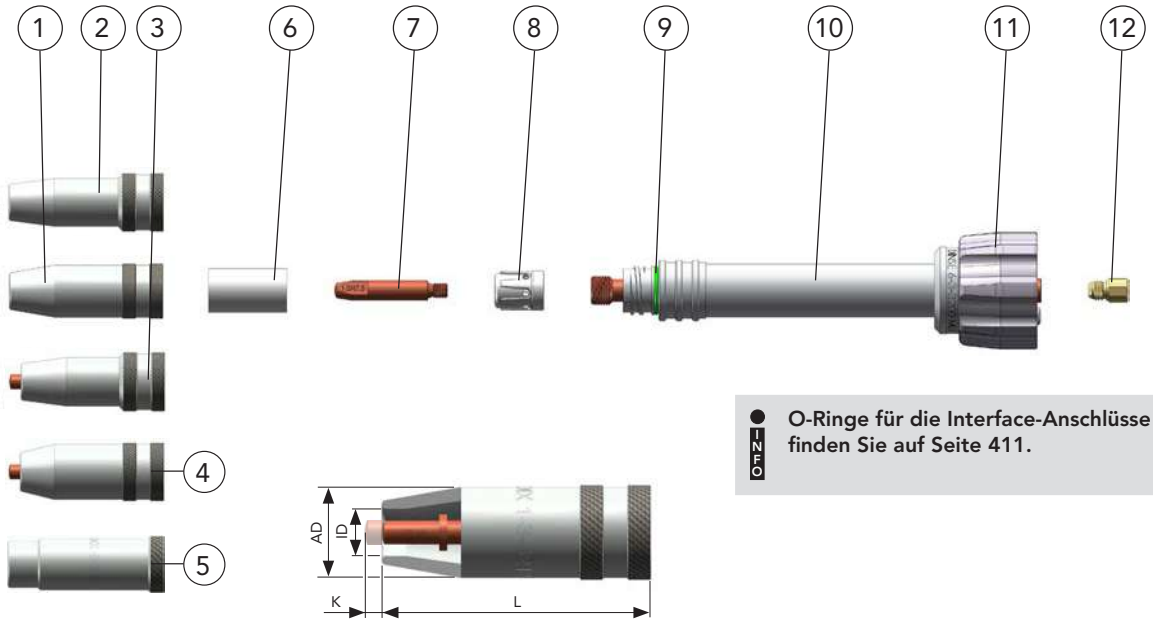

O-Ringe für die Interface-Anschlüsse finden Sie auf Seite 411.

	Bennenung	Abmessungen (mm)	Bestellbezeichnung		Artikelnummer
1	Gasdüse	L 68/AD 23/ID 9	DIX	1-3-5209 A*	6390152090
	Gasdüse	L 68/AD 23/ID 12	DIX	1-3-5212 A	6390152120
	Gasdüse	L 68/AD 23/ID 15	DIX	1-3-5215 A	6390152150
	Gasdüse	L 68/AD 23/ID 18	DIX	1-3-5218 A	6390152180
2	Gasdüse	L 68/AD 20/ID 11	DIX	1-3-5211 AR*	6390152115
	Gasdüse	L 68/AD 20/ID 12	DIX	1-3-5212 AR*	6390152125
	Gasdüse	L 68/AD 20/ID 15	DIX	1-3-5215 AR*	6390152155
3	Gasdüse	L 63/AD 20/ID 11/K 5	DIX	1-3-5211 AKR*	6390152116
	Gasdüse	L 63/AD 20/ID 12/K 5	DIX	1-3-5212 AKR*	6390152126
4	Gasdüse	L 63/AD 23/ID 12/K 5	DIX	1-3-5212 AK	6390152121
	Gasdüse	L 63/AD 23/ID 13/K 5	DIX	1-3-5213 AK	6390152131
	Gasdüse	L 63/AD 23/ID 15/K 5	DIX	1-3-5215 AK	6390152151
5	Gasdüse	L 68/AD 22/ID 16	DIX	1-3-5216	6390190002
6	Gasdüseneinsatz		DIX	2-3-520	6390252000
7	Kontaktspitze	M6 x 47.5	DIX	3-2-_._/47.5	6290342_ _
8	Gasverteiler	(VPE 10 Stück)	DIX	GVT 3200 K	6391052001
9	O-Ring (Viton)	(VPE 10 Stück)			639060004
10	Pistoleneinsatz	0°	DIX	6-3-3200 MET	6390653200
	Pistoleneinsatz	22°	DIX	6-3-3222 MET	6390653222
	Pistoleneinsatz	45°	DIX	6-3-3245 MET	6390653245
11	Schraubkappe, grau		DIX	6-3 MET	629061001
12	Stutzen		DIX	MES 300/500	639061500041
	Stutzen, MEPTZ, ohne Abb.		DIX	MEPS 300/500	6390665000
	Spannhülse, ohne Abb.		DIX	SH 270	629270270

_ _ Definieren Sie hier den Drahtdurchmesser, z.B.: 10 = 1.0 mm oder 12 = 1.2 mm.

* Gasdüse besitzt keinen Gasdüseneinsatz.

➤ Standardausrüstung für Drahtdurchmesser 1.0 mm Stahl mit Gasdüsendurchmesser 12 mm, DIX 1-3-5212 A, (Kontaktspitze, DIX 3-2-1.2/47.5, bündig, Gasverteiler DIX GVT 3200 K). Zum Anschrauben des Pistolenkopfes Hakenschlüssel DIX SLAT 4 verwenden.

Pistolenköpfe gasgekühlt MIG/MAG DIX MET 3700/3722/3745 (bis 450A)

Eigenschaften

- Neues Kühlsystem - das Gas zirkuliert in einer Kühlspindel und strömt spiralförmig um das Rohr bis zur Kontaktspitze
- Optimierung der Wärmeaustauschstellen um Hitze effektiv abzuführen
- Keine Gasverluste durch separate Schutzgasführung
- Intelligente Auswahl der verwendeten Rohstoffe für eine perfekte Wärme- und Stromübertragung
- TCP Genauigkeit auch bei hohen Einschaltdauern
- Nach einem Crash sind Pistoleneinsätze richtbar mit unserer Prüf- und Richtvorrichtung
- Die verfügbaren hochwertigen Verschleißteile haben eine lange Lebensdauer dank der perfekten Kühlung durch den P-Einsatz
- Große Vielfalt an Verschleißteile erhältlich für eine bestmögliche Bauteilzugänglichkeit
- Gasdüse mit Trapezgewinde

A

MET 37xx

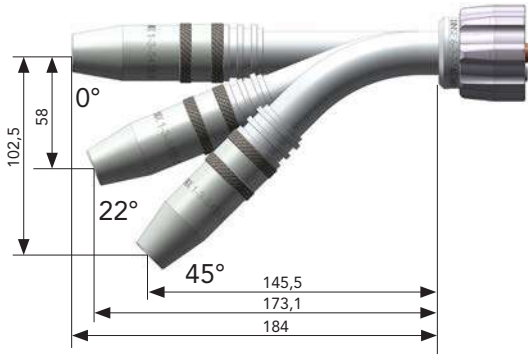

Hinweis:
Informationen zu den passenden Garnituren finden Sie im Kapitel MIG/MAG AUTOMATION-Garnituren.

Anwendung

- Un- und niedriglegierte Stähle
- Hochlegierte Stähle
- Mittlere bis große Materialstärken

Technische Daten (DIN EN 60 974-7):	
Belastung CO_2:	450A/100% ED
Belastung Mischgas:	400A/100% ED
Drahtdurchmesser:	1.0 - 1.6 mm

	Benennung	Abmessungen	Bestellbezeichnung		Artikelnummer
A	Pistolenkopf	0°	DIX	MET 3700	631133024
	Pistolenkopf	22°	DIX	MET 3722	631133025
	Pistolenkopf	45°	DIX	MET 3745	631133026

Hinweis:
Drahtführungsspiralen, Drahtführungskapillaren und Service-Werkzeuge finden Sie im Kapitel Werkzeuge und Zubehör.

Ersatz- und Verschleißteile

Pistolenköpfe DIX MET 3700/3722/3745

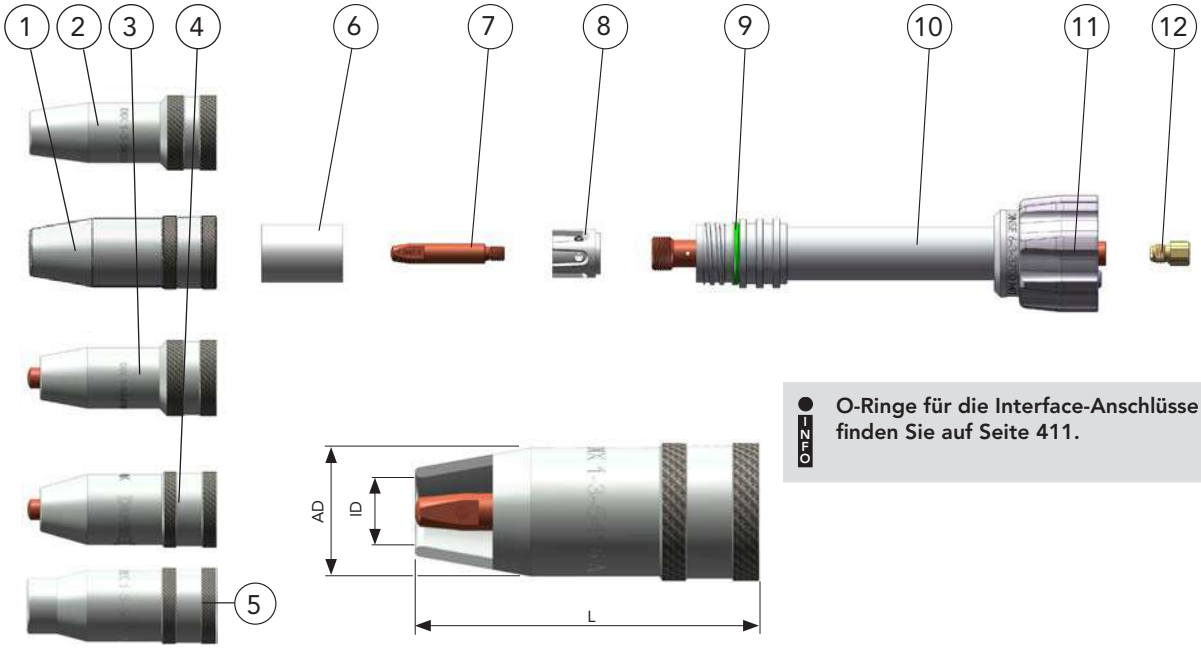

INFO O-Ringe für die Interface-Anschlüsse finden Sie auf Seite 411.

	Benennung	Abmessungen (mm)	Bestellbezeichnung		Artikelnummer
1	Gasdüse	L 76/AD 28/ID 13	DIX	1-3-5413 A	6390154130
	Gasdüse	L 76/AD 28/ID 15	DIX	1-3-5415 A	6390154150
	Gasdüse	L 76/AD 28/ID 18	DIX	1-3-5418 A	6390154180
	Gasdüse	L 76/AD 28/ID 21	DIX	1-3-5421 A	6390154210
2	Gasdüse	L 76/AD 24/ID 13	DIX	1-3-5413 AR*	6390154135
	Gasdüse	L 76/AD 24/ID 15	DIX	1-3-5415 AR*	6390154155
	Gasdüse	L 76/AD 24/ID 18	DIX	1-3-5418 AR*	6390154185
3	Gasdüse	L 71/AD 24/ID 13/K 5	DIX	1-3-5413 AKR*	6390154136
	Gasdüse	L 71/AD 24/ID 15/K 5	DIX	1-3-5415 AKR*	6390154156
4	Gasdüse	L 71/AD 28/ID 13/K 5	DIX	1-3-5413 AK	6390154131
	Gasdüse	L 71/AD 28/ID 15/K 5	DIX	1-3-5415 AK	6390154151
	Gasdüse	L 71/AD 28/ID 18/K 5	DIX	1-3-5418 AK	6390154181
5	Gasdüse	L 76/AD 25/ID 15	DIX	1-3-5415 ARZ	6390154154
	Gasdüse	L 76/AD 28/ID 17	DIX	1-3-5417 A	6390154170
6	Gasdüseneinsatz		DIX	2-3-500	6390250000
7	Kontaktspitze	M6 x 47.5	DIX	3-2-_._/47.5	6290342_ _
8	Gasverteiler		DIX	GVT 3700 K	63910916072
9	O-Ring (Viton)	(VPE 10 Stück)			639060003
10	Pistoleneinsatz	0°	DIX	6-3-3700 MET	6390653700
	Pistoleneinsatz	22°	DIX	6-3-3722 MET	6390653722
	Pistoleneinsatz	45°	DIX	6-3-3745 MET	6390653745
11	Schraubkappe, grau		DIX	6-3 MET	629061001
12	Stutzen		DIX	MES 300/500	639061500041
	Stutzen, MEPTZ, ohne Abb.		DIX	MEPS 300/500	6390665000
	Spannhülse, ohne Abb.		DIX	SH 270	629270270

_ _ Definieren Sie hier den Drahtdurchmesser, z.B.: 10 = 1,0 mm oder 12 = 1,2 mm.

* Gasdüse besitzt keinen Gasdüseneinsatz.

▶ Standardausrüstung für Drahtdurchmesser 1.0 mm Stahl mit Gasdüsendurchmesser 15 mm, DIX 1-3-5415 A, (Kontaktspitze, DIX 3-2-1.2/47.5, bündig, Gasverteiler DIX GVT 3700 K). Zum Anschrauben des Pistolenkopfes Hakenschlüssel DIX SLAT 4 verwenden.

Pistolenköpfe flüssiggekühlt MIG/MAG DIX METZ 520/522/524 (L) (XL), METZ 528 (bis 350A)

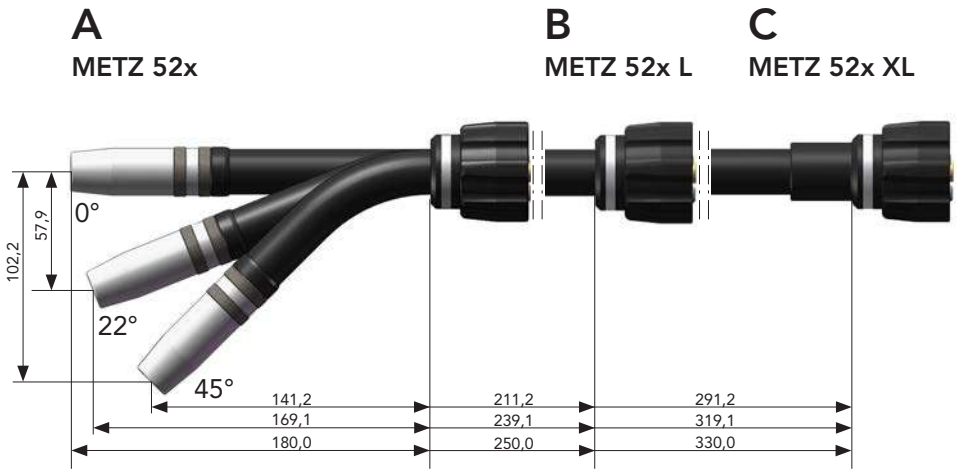

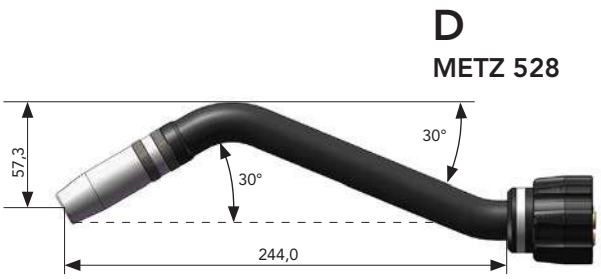

Eigenschaften

- Zweikreis-Kühlsystem
- Keine Gasverluste durch separate Schutzgasführung
- Intelligente Auswahl der verwendeten Rohstoffe für eine perfekte Wärme- und Stromübertragung
- TCP Genauigkeit auch bei hohen Einschaltdauern
- Nach einem Crash sind Pistoleneinsätze richtbar mit unserer Prüf- und Richtvorrichtung
- Gasdüse mit Trapezgewinde

Für ECO.torch, LITE.torch und T.Connector HW
Bei einem Stickout von 15 mm wird der Mittelpunkt der sechsten Roboterachse geschnitten.

Anwendung

- Un- und niedriglegierte Stähle
- Hochlegierte Stähle
- Aluminium-, Magnesium-, Kupfer- und Nickelbasislegierungen
- Kleine bis mittlere Materialstärken

Technische Daten (DIN EN 60 974-7):	
Belastung CO_2:	350A/100% ED
Belastung Mischgas:	300A/100% ED
Drahtdurchmesser:	0.8 - 1.2 mm

	Benennung	Abmessungen	Bestellbezeichnung		Artikelnummer
A	Pistolenkopf	0°	DIX	METZ 520	631352001
B	Pistolenkopf L	0°	DIX	METZ 520 L	631152001
C	Pistolenkopf XL	0°	DIX	METZ 520 XL	631152004
A	Pistolenkopf	22°	DIX	METZ 522	631352002
B	Pistolenkopf L	22°	DIX	METZ 522 L	631152002
C	Pistolenkopf XL	22°	DIX	METZ 522 XL	631152005
A	Pistolenkopf	45°	DIX	METZ 524	631352003
B	Pistolenkopf L	45°	DIX	METZ 524 L	631152003
C	Pistolenkopf XL	45°	DIX	METZ 524 XL	631152006
D	Pistolenkopf	2 x 30°	DIX	METZ 528	631352008

Hinweis:
Drahtführungsspiralen, Drahtführungskapillaren und Service-Werkzeuge finden Sie im Kapitel Werkzeuge und Zubehör.

Pistolenköpfe DIX METZ 520/522/524 (L) (XL), METZ 528

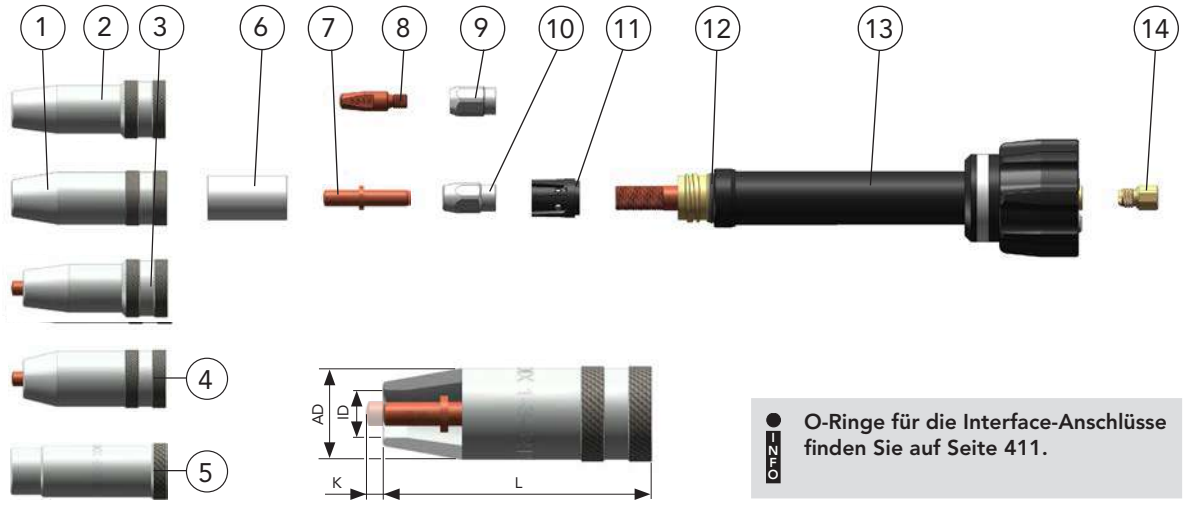

INFO **O-Ringe für die Interface-Anschlüsse finden Sie auf Seite 411.**

	Benennung	Abmessungen (mm)	Bestellbezeichnung		Artikelnummer
1	Gasdüse	L 68/AD 23/ID 9	DIX	1-3-5209 A*	6390152090
	Gasdüse	L 68/AD 23/ID 12	DIX	1-3-5212 A	6390152120
	Gasdüse	L 68/AD 23/ID 15	DIX	1-3-5215 A	6390152150
	Gasdüse	L 68/AD 23/ID 18	DIX	1-3-5218 A	6390152180
2	Gasdüse	L 68/AD 20/ID 11	DIX	1-3-5211 AR*	6390152115
	Gasdüse	L 68/AD 20/ID 12	DIX	1-3-5212 AR*	6390152125
	Gasdüse	L 68/AD 20/ID 15	DIX	1-3-5215 AR*	6390152155
3	Gasdüse	L 63/AD 20/ID 11/K 5	DIX	1-3-5211 AKR*	6390152116
	Gasdüse	L 63/AD 20/ID 12/K 5	DIX	1-3-5212 AKR*	6390152126
4	Gasdüse	L 63/AD 23/ID 12/K 5	DIX	1-3-5212 AK	6390152121
	Gasdüse	L 63/AD 23/ID 13/K 5	DIX	1-3-5213 AK	6390152131
	Gasdüse	L 63/AD 23/ID 15/K 5	DIX	1-3-5215 AK	6390152151
5	Gasdüse	L 68/AD 22/ID 16	DIX	1-3-5216	6390190002
6	Gasdüseneinsatz, für Pos. 1 u. 4		DIX	2-3-520	6390252000
7	Kontaktspitze	ø 6 x 35	DIX	3-1-_._ SR	6190354_ _
8	Kontaktspitze	M6 x 28	DIX	3-2-_._	6290300_ _
	Kontaktspitze	M6 x 28	DIX	3-2-_._ CR-ZR	6290330_ _
9	Gewindesockel		DIX	GS 1-K	618150001
10	Spannmutter		DIX	4-1-MAS	6390452000
11	Gasverteiler		DIX	10-1-MAS	6391052000
12	O - Ring, 17x1,5 mm	(VPE 10 Stück)			639060002
13	Pistoleneinsatz	0°	DIX	6-3-520 METZ	6390635200
	Pistoleneinsatz, L	0°	DIX	6-3-520 L METZ	6390635202
	Pistoleneinsatz, XL	0°	DIX	6-3-520 XL METZ	6390635205
	Pistoleneinsatz	22°	DIX	6-3-522 METZ	6390635220
	Pistoleneinsatz, L	22°	DIX	6-3-522 L METZ	6390635203
	Pistoleneinsatz, XL	22°	DIX	6-3-522 XL METZ	6390635206
	Pistoleneinsatz	45°	DIX	6-3-524 METZ	6390635240
	Pistoleneinsatz, L	45°	DIX	6-3-524 L METZ	6390635204
	Pistoleneinsatz, XL	45°	DIX	6-3-524 XL METZ	6390635207
	Pistoleneinsatz	2 x 30°	DIX	6-3-528 METZ	6390635280
14	Stutzen		DIX	MES 300/500	639061500041
	Stutzen, MEPTZ, ohne Abb.		DIX	MEPS 300/500	6390665000
	Spannhülse, ohne Abb.		DIX	SH 270	629270270

_ _ Definieren Sie hier den Drahtdurchmesser, z.B.: 08 = 0.8 mm oder 10 = 1.0 mm.

▶ Standardausrüstung für Drahtdurchmesser 1.0 mm Stahl mit Gasdüsendurchmesser 12 mm, DIX 1-3-5212 A, (Kontaktspitze DIX 3-1-1.0 SR, bündig, Spannmutter DIX 4-1-MAS, Gasverteiler DIX 10-1 MAS). Zum Anschrauben des Pistolenkopfes Hakenschlüssel DIX SLAT 4 verwenden.

▶ K - kurz, R - reduziert — Andere Ausführungen auf Anfrage.

* Gasdüse besitzt keinen Gasdüseneinsatz.

Pistolenköpfe flüssiggekühlt MIG/MAG DIX METZ 5800/5822/5845 (L) (XL) (bis 350A)

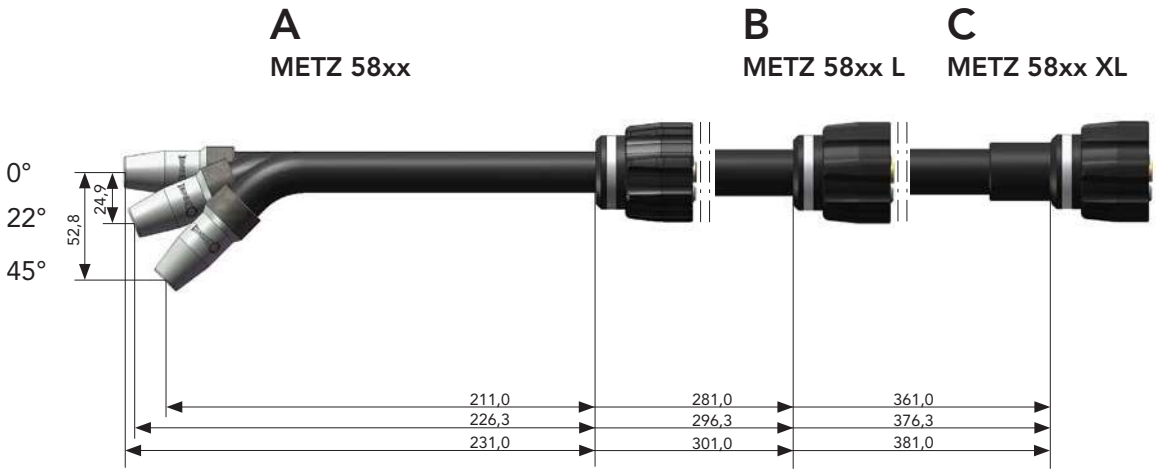

Eigenschaften

- Zweikreis-Kühlsystem
- Keine Gasverluste durch separate Schutzgasführung
- Intelligente Auswahl der verwendeten Rohstoffe für eine perfekte Wärme- und Stromübertragung
- TCP Genauigkeit auch bei hohen Einschaltdauern
- Nach einem Crash sind Pistoleneinsätze richtbar mit unserer Prüf- und Richtvorrichtung
- Gasdüse mit Trapezgewinde

Hinweis:
Informationen zu den passenden Garnituren finden Sie im Kapitel MIG/MAG AUTOMATION Garnituren.

Anwendung

- Un- und niedriglegierte Stähle
- Hochlegierte Stähle
- Aluminium-, Magnesium-, Kupfer- und Nickelbasislegierungen
- Kleine bis mittlere Materialstärken

Technische Daten (DIN EN 60 974-7):	
Belastung CO_2:	350A/100% ED
Belastung Mischgas:	300A/100% ED
Drahtdurchmesser:	0.8 - 1.2 mm

	Benennung	Abmessungen	Bestellbezeichnung		Artikelnummer
A	Pistolenkopf	0°	DIX	METZ 5800	631315800
B	Pistolenkopf L	0°	DIX	METZ 5800 L	631158001
C	Pistolenkopf XL	0°	DIX	METZ 5800 XL	631158004
A	Pistolenkopf	22°	DIX	METZ 5822	631315822
B	Pistolenkopf L	22°	DIX	METZ 5822 L	631158002
C	Pistolenkopf XL	22°	DIX	METZ 5822 XL	631158005
A	Pistolenkopf	45°	DIX	METZ 5845	631315845
B	Pistolenkopf L	45°	DIX	METZ 5845 L	631158003
C	Pistolenkopf XL	45°	DIX	METZ 5845 XL	631158006

Hinweis:
Drahtführungsspiralen, Drahtführungskapillaren und Service-Werkzeuge finden Sie im Kapitel Werkzeuge und Zubehör.

Pistolenköpfe DIX METZ 5800/5822/5845 (L) (XL)

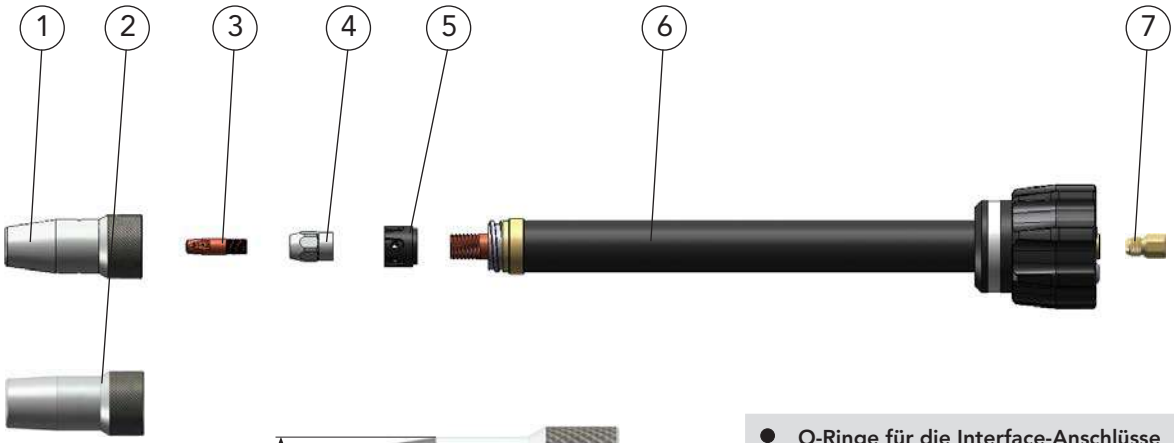

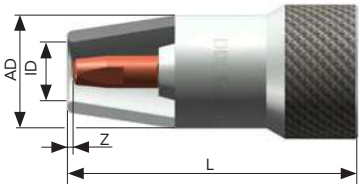

INFO **O-Ringe für die Interface-Anschlüsse finden Sie auf Seite 411.**

	Benennung	Abmessungen (mm)	Bestellbezeichnung		Artikelnummer
1	Gasdüse	L 54/AD 21/ID 11/Z 1	DIX	1-3-5811 A	6390158110
2	Gasdüse	L 54/AD 21/ID 15/Z 1	DIX	1-3-5815 A	6390158150
3	Kontaktspitze	M6 x 24	DIX	3-1-_._	6190300_ _
4	Gewindesockel		DIX	GS 5800	619040560
5	Gasverteiler		DIX	GVT 5800	619100560
6	Pistoleneinsatz	0°	DIX	6-3-5800 METZ	6391635800
	Pistoleneinsatz, L	0°	DIX	6-3-5800 L METZ	6391635802
	Pistoleneinsatz, XL	0°	DIX	6-3-5800 XL METZ	6391635805
	Pistoleneinsatz	22°	DIX	6-3-5822 METZ	6391635822
	Pistoleneinsatz, L	22°	DIX	6-3-5822 L METZ	6391635803
	Pistoleneinsatz, XL	22°	DIX	6-3-5822 XL METZ	6391635806
	Pistoleneinsatz	45°	DIX	6-3-5845 METZ	6391635845
	Pistoleneinsatz, L	45°	DIX	6-3-5845 L METZ	6391635804
	Pistoleneinsatz, XL	45°	DIX	6-3-5845 XL METZ	6391635807
7	Stutzen		DIX	MES 300/500	639061500041
	Stutzen, MEPTZ, ohne Abb.		DIX	MEPS 300/500	6390665000
	Spannhülse, ohne Abb.		DIX	SH 270	629270270

_ _ Definieren Sie hier den Drahtdurchmesser, z.B.: 08 = 0.8 mm oder 10 = 1.0 mm.

► Standardausrüstung für Drahtdurchmesser 1.2 mm Stahl, Gasdüsendurchmesser 11 mm,
DIX 1-3-5811 A, (Kontaktspitze DIX 3-1-1.2 M6, bündig, Gewindesockel DIX GS 5800, Gasverteiler DIX GVT 5800).
Zum Anschrauben des Pistolenkopfes Hakenschlüssel DIX SLAT 4 verwenden.

Pistolenköpfe flüssiggekühlt MIG/MAG DIX METZ 590/592/594 (L) (XL), METZ 598 (bis 400A)

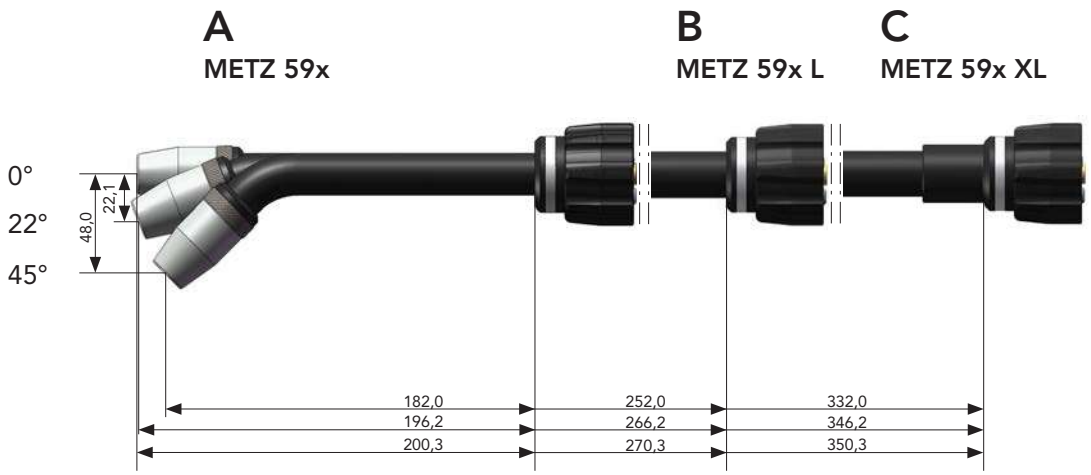

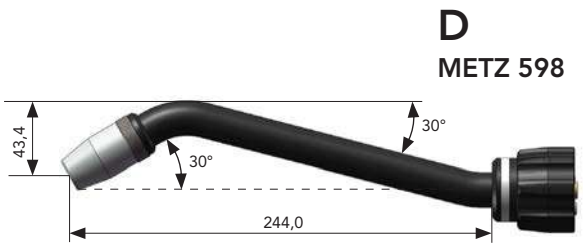

Für ECO.torch, LITE.torch und T.Connector HW
Bei einem Stickout von 15 mm wird der Mittelpunkt der sechsten Roboterachse geschnitten.

Eigenschaften

- Zweikreis-Kühlsystem
- Keine Gasverluste durch separate Schutzgasführung
- Intelligente Auswahl der verwendeten Rohstoffe für eine perfekte Wärme- und Stromübertragung
- TCP Genauigkeit auch bei hohen Einschaltdauern
- Nach einem Crash sind Pistoleneinsätze richtbar mit unserer Prüf- und Richtvorrichtung
- Gasdüse mit Trapezgewinde

Anwendung

- Un- und niedriglegierte Stähle
- Hochlegierte Stähle
- Aluminium-, Magnesium-, Kupfer- und Nickelbasislegierungen
- Kleine bis mittlere Materialstärken

Technische Daten (DIN EN 60 974-7):	
Belastung CO_2:	400A/100% ED
Belastung Mischgas:	350A/100% ED
Drahtdurchmesser:	0.8 - 1.2 mm

	Benennung	Abmessungen	Bestellbezeichnung		Artikelnummer
A	Pistolenkopf	0°	DIX	METZ 590	631359001
B	Pistolenkopf L	0°	DIX	METZ 590 L	631159001
C	Pistolenkopf XL	0°	DIX	METZ 590 XL	631159004
A	Pistolenkopf	22°	DIX	METZ 592	631359002
B	Pistolenkopf L	22°	DIX	METZ 592 L	631159002
C	Pistolenkopf XL	22°	DIX	METZ 592 XL	631159005
A	Pistolenkopf	45°	DIX	METZ 594	631359003
B	Pistolenkopf L	45°	DIX	METZ 594 L	631159003
C	Pistolenkopf XL	45°	DIX	METZ 594 XL	631159006
D	Pistolenkopf	2 x 30°	DIX	METZ 598	631359009

Hinweis:
Drahtführungsspiralen, Drahtführungskapillaren und Service-Werkzeuge finden Sie im Kapitel Werkzeuge und Zubehör.
Informationen zu den passenden Garnituren finden Sie im Kapitel MIG/MAG AUTOMATION Garnituren.

Flüssiggekühlt

Pistolenköpfe DIX METZ 590/592/594 (L) (XL), METZ 598

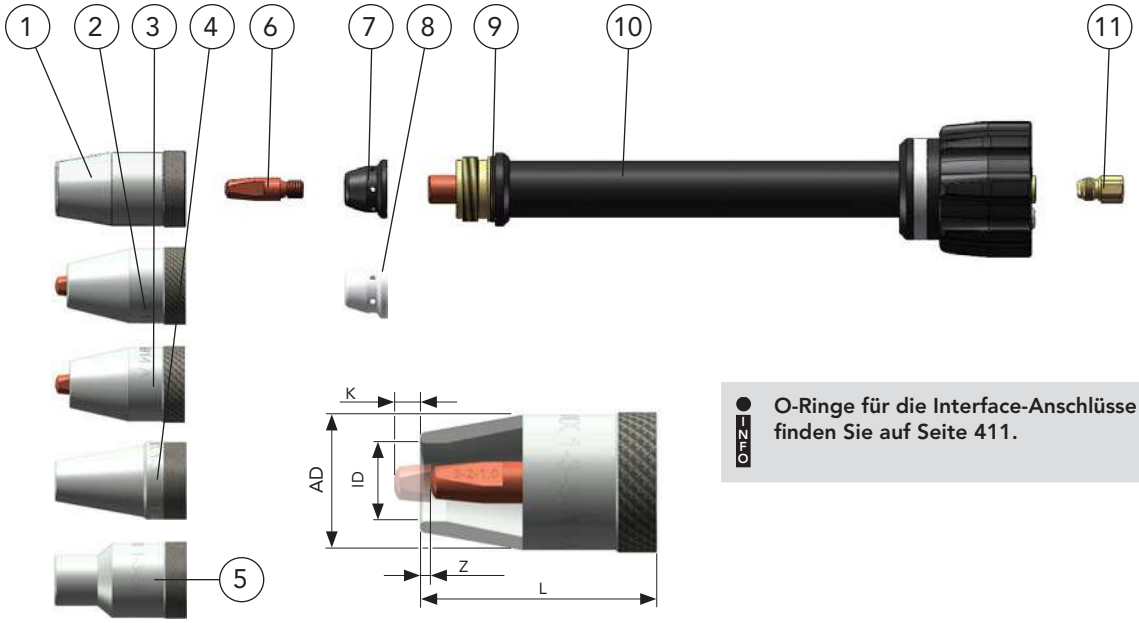

INFO **O-Ringe für die Interface-Anschlüsse finden Sie auf Seite 411.**

	Benennung	Abmessungen (mm)	Bestellbezeichnung		Artikelnummer
1	Gasdüse	L 46/AD 27/ID 15/Z 2	DIX	1-3-5915 A	6390159150
	Gasdüse*	L 46/AD 27/ID 15/Z 2	DIX	1-3-5915 A SO	6390159153
	Gasdüse	L 46/AD 27/ID 18/Z 2	DIX	1-3-5918 A	6390159180
	Gasdüse	L 50/AD 27/ID 18/Z 6	DIX	1-3-5918 AL	6390159182
2	Gasdüse	L 42/AD 27/ID 11/K 2	DIX	1-3-5911 A	6390159110
3	Gasdüse*	L 41/AD 27/ID 14/K 3	DIX	1-3-5914 A	6390159140
	Gasdüse	L 41/AD 27/ID 14/K 3	DIX	1-3-5914	6390159149
	Gasdüse	L 37/AD 27/ID 11/K 7	DIX	1-3-5911 AK	6390159111
	Gasdüse*	L 37/AD 27/ID 11/K 7	DIX	1-3-5911 AK SO	6390159112
	Gasdüse	L 37/AD 27/ID 15/K 7	DIX	1-3-5915 AK	6390159151
4	Gasdüse	L 46/AD 27/ID 11/Z 2	DIX	1-3-5911 SO	6390159119
5	Gasdüse	L 46/AD 27/ID 13/Z 2	DIX	1-3-5913 AR	6390159135
6	Kontaktspitze	M6 x 28	DIX	3-2-_._	6290300_ _
	Kontaktspitze	M6 x 28	DIX	3-2-_._ CR-ZR	6290330_ _
7	Gasverteiler		DIX	GVT 590	6391059001
8	Gasverteiler, Keramik	(VPE 10 Stück)	DIX	GVT 590 K	6391059003
9	O - Ring, 20x1,5 mm	(VPE 10 Stück)			639060001
10	Pistoleneinsatz	0°	DIX	6-3-590 METZ	6390635900
	Pistoleneinsatz, L	0°	DIX	6-3-590 L METZ	6390635902
	Pistoleneinsatz, XL	0°	DIX	6-3-590 XL METZ	6390635905
	Pistoleneinsatz	22°	DIX	6-3-592 METZ	6390635920
	Pistoleneinsatz, L	22°	DIX	6-3-592 L METZ	6390635903
	Pistoleneinsatz, XL	22°	DIX	6-3-592 XL METZ	6390635906
	Pistoleneinsatz	45°	DIX	6-3-594 METZ	6390635940
	Pistoleneinsatz, L	45°	DIX	6-3-594 L METZ	6390635904
	Pistoleneinsatz, XL	45°	DIX	6-3-594 XL METZ	6390635907
	Pistoleneinsatz, ohne Abb.	2 x 30°	DIX	6-3-598 METZ	6390635980
11	Stutzen		DIX	MES 300/500	639061500041
	Stutzen, MEPTZ, ohne Abb.		DIX	MEPS 300/500	6390665000
	Spannhülse, ohne Abb.		DIX	SH 270	629270270

_ _ Definieren Sie hier den Drahtdurchmesser, z.B.: 08 = 0.8 mm oder 10 = 1.0 mm.

► Standardausrüstung für Drahtdurchmesser 1.0 mm Stahl mit Gasdüsendurchmesser 15 mm, DIX 1-3-5915 A, (Kontaktspitze DIX 3-2-1.0 , zurück gesetzt, Gasverteiler DIX GVT 590). Zum Anschrauben des Pistolenkopfes Hakenschlüssel DIX SLAT 4 verwenden.

* ohne Spritzerschutzring

Pistolenköpfe flüssiggekühlt MIG/MAG DIX METZ 540/542/544 (L) (XL), METZ 548 (bis 450A)

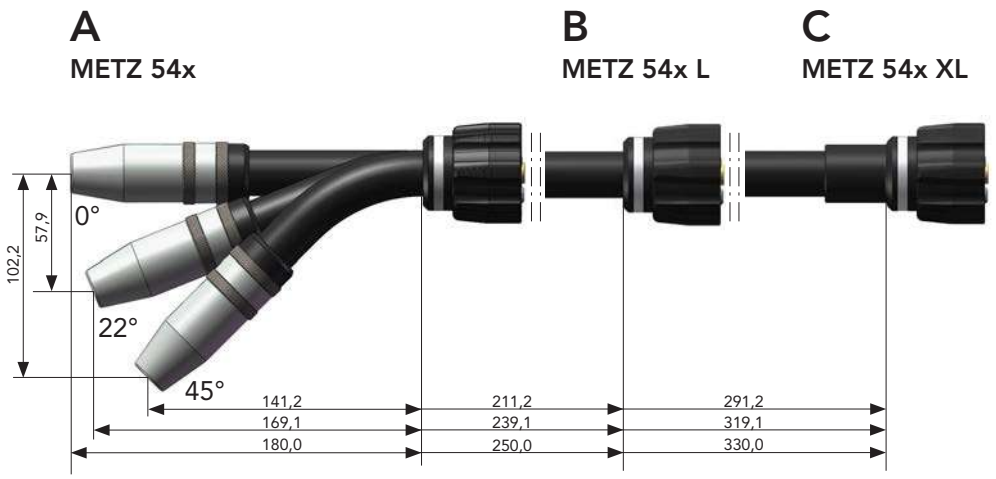

Eigenschaften

- Zweikreis-Kühlsystem
- Keine Gasverluste durch separate Schutzgasführung
- Intelligente Auswahl der verwendeten Rohstoffe für eine perfekte Wärme- und Stromübertragung
- TCP Genauigkeit auch bei hohen Einschaltdauern
- Nach einem Crash sind Pistoleneinsätze richtbar mit unserer Prüf- und Richtvorrichtung
- Gasdüse mit Trapezgewinde

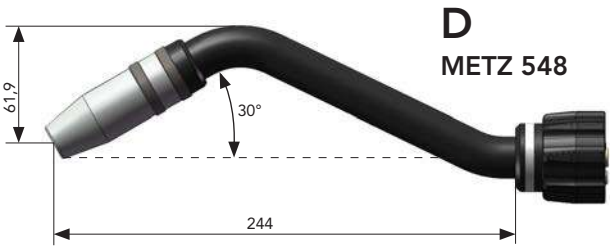

Für ECO.torch, LITE.torch und T.Connector HW
Bei einem Stickout von 15 mm wird der Mittelpunkt der sechsten Roboterachse geschnitten.

Anwendung

- Un- und niedriglegierte Stähle
- Hochlegierte Stähle
- Aluminium-, Magnesium-, Kupfer- und Nickelbasislegierungen
- Mittlere bis große Materialstärken

Technische Daten (DIN EN 60 974-7):	
Belastung CO_2:	450A/100% ED
Belastung Mischgas:	400A/100% ED
Drahtdurchmesser:	1.0 - 1.6 mm

	Benennung	Abmessungen	Bestellbezeichnung		Artikelnummer
A	Pistolenkopf	0°	DIX	METZ 540	631354001
B	Pistolenkopf L	0°	DIX	METZ 540 L	631154002
C	Pistolenkopf XL	0°	DIX	METZ 540 XL	631154005
A	Pistolenkopf	22°	DIX	METZ 542	631354002
B	Pistolenkopf L	22°	DIX	METZ 542 L	631154003
C	Pistolenkopf XL	22°	DIX	METZ 542 XL	631154007
A	Pistolenkopf	45°	DIX	METZ 544	631154001
B	Pistolenkopf L	45°	DIX	METZ 544 L	631154004
C	Pistolenkopf XL	45°	DIX	METZ 544 XL	631154008
D	Pistolenkopf	30°	DIX	METZ 548	631154019

Hinweis:
Drahtführungsspiralen, Drahtführungskapillaren und Service-Werkzeuge finden Sie im Kapitel Werkzeuge und Zubehör.
Informationen zu den passenden Garnituren finden Sie im Kapitel MIG/MAG AUTOMATION Garnituren.

Ersatz- und Verschleißteile
Pistolenköpfe DIX METZ 540/542/544 (L) (XL), METZ 548

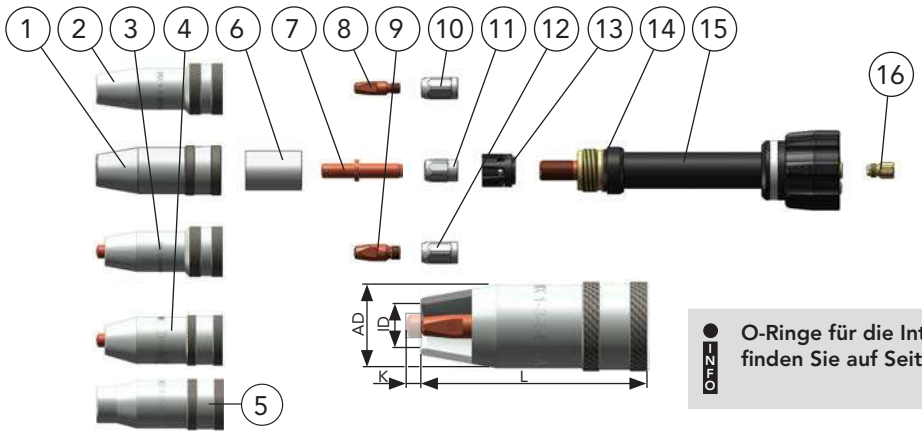

INFO **O-Ringe für die Interface-Anschlüsse finden Sie auf Seite 411.**

	Benennung	Abmessungen (mm)	Bestellbezeichnung		Artikelnummer
1	Gasdüse	L 76/AD 28/ID 13	DIX	1-3-5413 A	6390154130
	Gasdüse	L 76/AD 28/ID 15	DIX	1-3-5415 A	6390154150
	Gasdüse	L 76/AD 28/ID 18	DIX	1-3-5418 A	6390154180
	Gasdüse	L 76/AD 28/ID 21	DIX	1-3-5421 A	6390154210
2	Gasdüse	L 76/AD 24/ID 13	DIX	1-3-5413 AR*	6390154135
	Gasdüse	L 76/AD 24/ID 15	DIX	1-3-5415 AR*	6390154155
	Gasdüse	L 76/AD 24/ID 18	DIX	1-3-5418 AR*	6390154185
3	Gasdüse	L 71/AD 24/ID 13/K 5	DIX	1-3-5413 AKR*	6390154136
	Gasdüse	L 71/AD 24/ID 15/K 5	DIX	1-3-5415 AKR*	6390154156
4	Gasdüse	L 71/AD 28/ID 13/K 5	DIX	1-3-5413 AK	6390154131
	Gasdüse	L 71/AD 28/ID 15/K 5	DIX	1-3-5415 AK	6390154151
	Gasdüse	L 71/AD 28/ID 18/K 5	DIX	1-3-5418 AK	6390154181
5	Gasdüse	L 76/AD 25/ID 15	DIX	1-3-5415 ARZ	6390154154
	Gasdüse	L 76/AD 28/ID 17	DIX	1-3-5417 A	6390154170
6	Gasdüseneinsatz, für Pos. 1 und 4		DIX	2-3-500	6390250000
7	Kontaktspitze	ø 8 x 45	DIX	3-2-_._ SR	6290354_ _
8	Kontaktspitze	M6 x 24	DIX	3-2-_._	6290300_ _
	Kontaktspitze	M6 x 28	DIX	3-2-_._ CR-ZR	6290330_ _
9	Kontaktspitze	M8 x 28	DIX	3-2-_._ M8	6290301_ _
	Kontaktspitze	M8 x 28	DIX	3-2-_._ M8 CR-ZR	6290331_ _
10	Gewindesockel	M6	DIX	GS 2 M6	628150006
11	Spannmutter		DIX	4-2-MAS	6390454000
12	Gewindesockel	M8	DIX	GS 2 M8	628150008
13	Gasverteiler		DIX	10- 3-540	6391054000
14	O - Ring, 22x2 mm	(VPE 10 Stück)			639060003
15	Pistoleneinsatz	0°	DIX	6-3-540 METZ	6390635400
	Pistoleneinsatz L	0°	DIX	6-3-540 L METZ	6390635402
	Pistoleneinsatz XL	0°	DIX	6-3-540 XL METZ	6390635405
	Pistoleneinsatz	22°	DIX	6-3-542 METZ	6390635420
	Pistoleneinsatz L	22°	DIX	6-3-542 L METZ	6390635403
	Pistoleneinsatz XL	22°	DIX	6-3-542 XL METZ	6390635406
	Pistoleneinsatz	45°	DIX	6-3-544 METZ	6390635440
	Pistoleneinsatz L	45°	DIX	6-3-544 L METZ	6390635404
	Pistoleneinsatz XL	45°	DIX	6-3-544 XL METZ	6390635407
	Pistoleneinsatz, ohne Abb.	30°	DIX	6-3-548 METZ	6390635480
16	Stutzen		DIX	MES 300/500	639061500041
	Stutzen, MEPTZ, ohne Abb.		DIX	MEPS 300/500	6390665000
	Spannhülse, ohne Abb.		DIX	SH 270	629270270

_ _ Definieren Sie hier den Drahtdurchmesser, z.B.: 10 = 1.0 mm oder 12 = 1.2 mm.

▶ Standardausrüstung für Drahtdurchmesser 1.2 mm Stahl mit Gasdüsendurchmesser 15 mm, DIX 1-3-5415 A, (Kontaktspitze DIX 3-2-1.2 SR, bündig, Spannmutter DIX 4-2-MAS, Gasverteiler DIX 10-3-540). Zum Anschrauben des Pistolenkopfes Hakenschlüssel DIX SLAT 4 verwenden.

▶ K - kurz, R - reduziert — Andere Ausführungen auf Anfrage.

* Gasdüse besitzt keinen Gasdüseneinsatz.

Pistolenköpfe flüssiggekühlt MIG/MAG DIX METZ 6400/6422/6445 (L) (XL) (bis 450A)

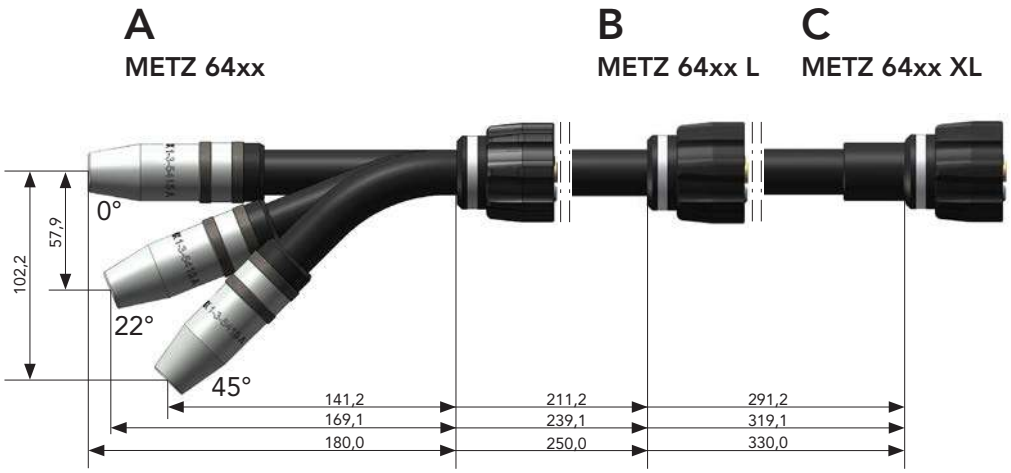

Eigenschaften

- Zweikreis-Kühlsystem
- Keine Gasverluste durch separate Schutzgasführung
- Intelligente Auswahl der verwendeten Rohstoffe für eine perfekte Wärme- und Stromübertragung
- TCP Genauigkeit auch bei hohen Einschaltdauern
- Nach einem Crash sind Pistoleneinsätze richtbar mit unserer Prüf- und Richtvorrichtung
- Gasdüse mit Trapezgewinde

Hinweis:
Informationen zu den passenden Garnituren finden Sie im Kapitel MIG/MAG AUTOMATION Garnituren.

Anwendung

- Un- und niedriglegierte Stähle
- Hochlegierte Stähle
- Aluminium-, Magnesium-, Kupfer- und Nickelbasislegierungen
- Mittlere bis große Materialstärken

Technische Daten (DIN EN 60 974-7):	
Belastung CO_2:	450A/100% ED
Belastung Mischgas:	400A/100% ED
Drahtdurchmesser:	1.0 - 1.6 mm

	Benennung	Abmessungen	Bestellbezeichnung		Artikelnummer
A	Pistolenkopf	0°	DIX	METZ 6400	631136401
B	Pistolenkopf L	0°	DIX	METZ 6400 L	631164001
C	Pistolenkopf XL	0°	DIX	METZ 6400 XL	631164004
A	Pistolenkopf	22°	DIX	METZ 6422	631136402
B	Pistolenkopf L	22°	DIX	METZ 6422 L	631164002
C	Pistolenkopf XL	22°	DIX	METZ 6422 XL	631164005
A	Pistolenkopf	45°	DIX	METZ 6445	631136403
B	Pistolenkopf L	45°	DIX	METZ 6445 L	631164003
C	Pistolenkopf XL	45°	DIX	METZ 6445 XL	631164006

Hinweis:
Drahtführungsspiralen, Drahtführungskapillaren und Service-Werkzeuge finden Sie im Kapitel Werkzeuge und Zubehör.

Pistolenköpfe DIX METZ 6400/6422/6445 (L) (XL)

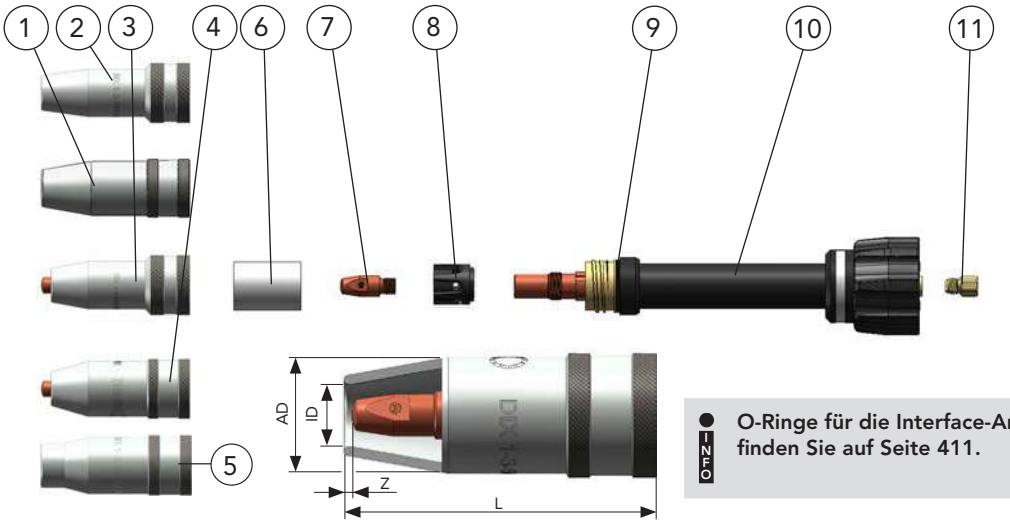

INFO O-Ringe für die Interface-Anschlüsse finden Sie auf Seite 411.

	Benennung	Abmessungen (mm)	Bestellbezeichnung		Artikelnummer
1	Gasdüse	L 76/AD 28/ID 13	DIX	1-3-5413 A	6390154130
	Gasdüse	L 76/AD 28/ID 15	DIX	1-3-5415 A	6390154150
	Gasdüse	L 76/AD 28/ID 18	DIX	1-3-5418 A	6390154180
	Gasdüse	L 76/AD 28/ID 21	DIX	1-3-5421 A	6390154210
2	Gasdüse	L 76/AD 24/ID 13	DIX	1-3-5413 AR*	6390154135
	Gasdüse	L 76/AD 24/ID 15	DIX	1-3-5415 AR*	6390154155
	Gasdüse	L 76/AD 24/ID 18	DIX	1-3-5418 AR*	6390154185
3	Gasdüse	L 71/AD 24/ID 13/K 5	DIX	1-3-5413 AKR*	6390154136
	Gasdüse	L 71/AD 24/ID 15/K 5	DIX	1-3-5415 AKR*	6390154156
4	Gasdüse	L 71/AD 28/ID 13/K 5	DIX	1-3-5413 AK	6390154131
	Gasdüse	L 71/AD 28/ID 15/K 5	DIX	1-3-5415 AK	6390154151
	Gasdüse	L 71/AD 28/ID 18/K 5	DIX	1-3-5418 AK	6390154181
5	Gasdüse	L 76/AD 25/ID 15	DIX	1-3-5415 ARZ	6390154154
	Gasdüse	L 76/AD 28/ID 17	DIX	1-3-5417 A	6390154170
6	Gasdüseneinsatz		DIX	2-3-500	6390250000
7	Kontaktspitze	M8 x 28	DIX	3-2-_._ M8	6290301_ _
	Kontaktspitze	M8 x 28	DIX	3-2-_._ M8 CR-ZR	6290331_ _
8	Gasverteiler		DIX	10-3-540/1607	63910916071
9	O - Ring, 22x2 mm	(VPE 10 Stück)			639060003
10	Pistoleneinsatz	0°	DIX	6-3-6400 METZ	6390636400
	Pistoleneinsatz, L	0°	DIX	6-3-6400 L METZ	6390636402
	Pistoleneinsatz, XL	0°	DIX	6-3-6400 XL METZ	6390636405
	Pistoleneinsatz	22°	DIX	6-3-6422 METZ	6390636422
	Pistoleneinsatz, L	22°	DIX	6-3-6422 L METZ	6390636403
	Pistoleneinsatz, XL	22°	DIX	6-3-6422 XL METZ	6390636406
	Pistoleneinsatz	45°	DIX	6-3-6445 METZ	6390636445
	Pistoleneinsatz, L	45°	DIX	6-3-6445 L METZ	6390636404
	Pistoleneinsatz, XL	45°	DIX	6-3-6445 XL METZ	6390636407
11	Stutzen		DIX	MES 300/500	639061500041
	Stutzen, MEPTZ, ohne Abb.		DIX	MEPS 300/500	6390665000
	Spannhülse, ohne Abb.		DIX	SH 270	629270270

_ _ Definieren Sie hier den Drahtdurchmesser, z.B.: 10 = 1.0 mm oder 12 = 1.2 mm.

* Gasdüse besitzt keinen Gasdüseneinsatz.

➤ Standardausrüstung für Drahtdurchmesser 1.2 mm Stahl mit Gasdüsendurchmesser 15 mm, DIX 1-3-5415 A, (Kontaktspitze DIX 3-2-1.2 M8, zurückgesetzt, Gasverteiler DIX 10-3-540/1607). Zum Anschrauben des Pistolenkopfes Hakenschlüssel DIX SLAT 4 verwenden.

Pistolenköpfe flüssiggekühlt MIG/MAG DIX METZ 560/562/564 (L) (XL), METZ 568 (bis 550A)

A METZ 56x **B** METZ 56x L **C** METZ 56x XL

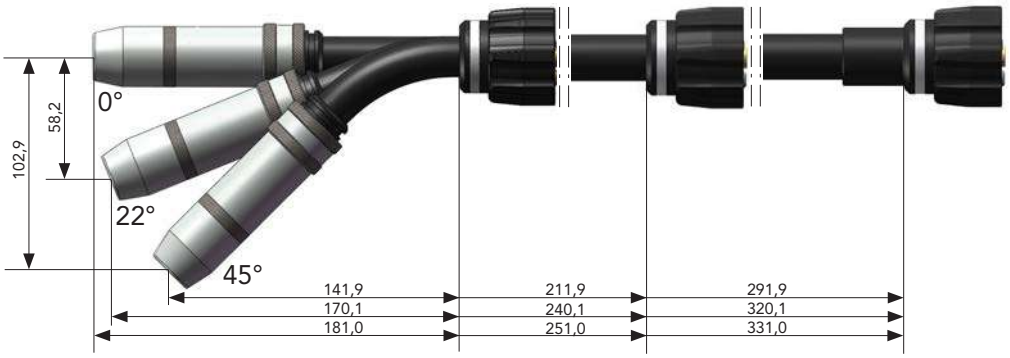

Eigenschaften

- Zweikreis-Kühlsystem
- Keine Gasverluste durch separate Schutzgasführung
- Intelligente Auswahl der verwendeten Rohstoffe für eine perfekte Wärme- und Stromübertragung
- TCP Genauigkeit auch bei hohen Einschaltdauern
- Nach einem Crash sind Pistoleneinsätze richtbar mit unserer Prüf- und Richtvorrichtung
- Gasdüse mit Trapezgewinde

Optional mit steckbarer Gasdüse und Klemmadapter

D METZ 568

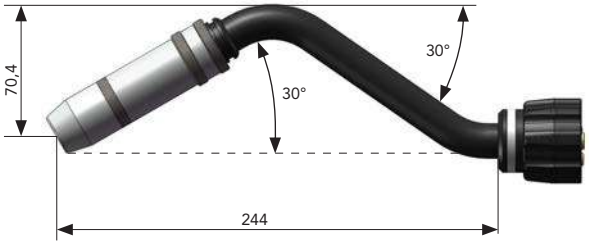

Für ECO.torch, LITE.torch und T.Connector HW
Bei einem Stickout von 15 mm wird der Mittelpunkt der sechsten Roboterachse geschnitten.

Anwendung

- Un- und niedriglegierte Stähle
- Hochlegierte Stähle
- Aluminium-, Magnesium-, Kupfer- und Nickelbasislegierungen
- Große Materialstärken

Technische Daten (DIN EN 60 974-7):	
Belastung CO_2:	550A/100% ED
Belastung Mischgas:	500A/100% ED
Drahtdurchmesser:	1.2 - 2.0 mm

	Benennung	Abmessungen	Bestellbezeichnung		Artikelnummer
A	Pistolenkopf	0°	DIX	METZ 560	631356001
B	Pistolenkopf L	0°	DIX	METZ 560 L	631156001
C	Pistolenkopf XL	0°	DIX	METZ 560 XL	631156004
A	Pistolenkopf	22°	DIX	METZ 562	631356002
B	Pistolenkopf L	22°	DIX	METZ 562 L	631156002
C	Pistolenkopf XL	22°	DIX	METZ 562 XL	631156005
A	Pistolenkopf	45°	DIX	METZ 564	631356003
B	Pistolenkopf L	45°	DIX	METZ 564 L	631156003
C	Pistolenkopf XL	45°	DIX	METZ 564 XL	631156006
D	Pistolenkopf	2 x 30°	DIX	METZ 568	631356011

Hinweis:
Drahtführungsspiralen, Drahtführungskapillaren und Service-Werkzeuge finden Sie im Kapitel Werkzeuge und Zubehör.
Informationen zu den passenden Garnituren finden Sie im Kapitel MIG/MAG AUTOMATION Garnituren.

Pistolenköpfe DIX METZ 560/562/564 (L) (XL), METZ 568

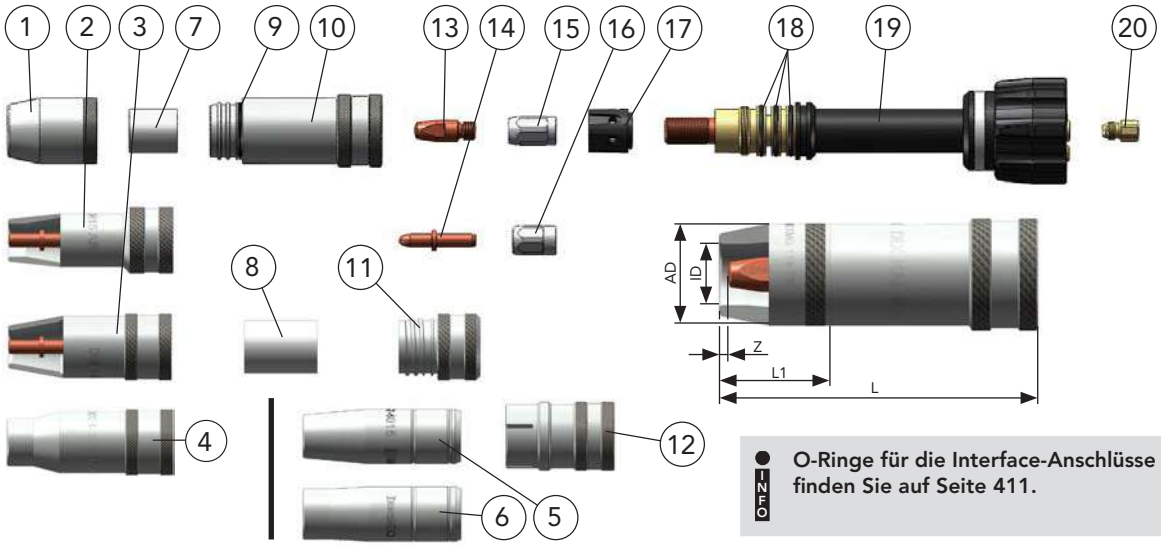

O-Ringe für die Interface-Anschlüsse finden Sie auf Seite 411.

	Bennenung	Abmessungen (mm)	Bestellbezeichnung		Artikelnummer
1	Gasdüse, für Pos. 10	L 96/L1 32/AD 28/ID 13	DIX	KMG 115 TR	628040315
	Gasdüse, für Pos. 10	L 96/L1 32/AD 28/ID 18	DIX	KMG 118 TR	628040318
	Gasdüse, für Pos. 10	L 96/L1 32/AD 28/ID 21	DIX	KMG 121 TR	628040321
2	Gasdüse, für Pos. 11	L 96/L1 76/AD 24/ID 15	DIX	1-3-5415 AR*	6390154155
	Gasdüse, für Pos. 11	L 76/AD 24/ID 18	DIX	1-3-5418 AR*	6390154185
3	Gasdüse, für Pos. 11	L 96/L1 76/AD 28/ID 15	DIX	1-3-5415 A	6390154150
	Gasdüse, für Pos. 11	L 96/L1 76/AD 28/ID 15	DIX	1-3-5418 A	6390154180
	Gasdüse, für Pos. 11	L 76/AD 28/ID 21	DIX	1-3-5421 A	6390154210
4	Gasdüse, für Pos. 11	L 76/AD 25/ID 15	DIX	1-3-5415 ARZ	6390154154
	Gasdüse, für Pos. 11	L 76/AD 28/ID 17	DIX	1-3-5417 A	6390154170
5	Gasdüse, steckbar, für Pos. 12	ID ø 15 mm	DIX	1-2-4015	629010015
6	Gasdüse, steckbar, für Pos. 12	ID ø 18 mm	DIX	1-2-4018	629010018
7	Kühlmantel - Einsatz, für Pos. 10		DIX	KME 110	628040303
8	Gasdüseneinsatz, für Pos. 11		DIX	2-3-500	6390250000
9	O-Ring, 23x1,5 mm Viton	(VPE 10 Stück)	DIX	KMR 100	629110904
10	Kühlmantel, komplett, mit O-Ring, für Pos. 1		DIX	KM 100	628040301
11	Schraubadapter, komplett, mit O-Ring, für Pos. 2 – 4		DIX	SAD 2-404/540	628140000
12	Klemmadapter, für Pos. 5+6		DIX	KAD 4040	629051400
13	Kontaktspitze	M8 x 28	DIX	3-2-_._ M8	6290301_ _
	Kontaktspitze	M8 x 28	DIX	3-2-_._ M8 CR-ZR	6290331_ _
14	Kontaktspitze	ø 8 x 45	DIX	3-2-_._ SR	6290354_ _
15	Gewindesockel	M8	DIX	GS 2-M8	628150008
16	Spannmutter		DIX	4-2-MAS	6390454000
17	Gasverteiler		DIX	10-3-540	6391054000
18	O - Ring, 18x2 mm	(VPE 12 Stück)			639060005
19	Pistoleneinsatz	0°	DIX	6-3-560 METZ	6390635600
	Pistoleneinsatz, L	0°	DIX	6-3-560 L METZ	6390635602
	Pistoleneinsatz, XL	0°	DIX	6-3-560 XL METZ	6390635605
	Pistoleneinsatz	22°	DIX	6-3-562 METZ	6390635620
	Pistoleneinsatz, L	22°	DIX	6-3-562 L METZ	6390635603
	Pistoleneinsatz, XL	22°	DIX	6-3-562 XL METZ	6390635606
	Pistoleneinsatz	45°	DIX	6-3-564 METZ	6390635640
	Pistoleneinsatz, L	45°	DIX	6-3-564 L METZ	6390635604
	Pistoleneinsatz, XL	45°	DIX	6-3-564 XL METZ	6390635607
	Pistoleneinsatz	2 x 30°	DIX	6-3-568 METZ	6390635680
20	Stutzen		DIX	MES 300/500	639061500041
	Stutzen, MEPTZ, ohne Abb.		DIX	MEPS 300/500	6390665000
	Spannhülse, ohne Abb.		DIX	SH 270	629270270

_ _ Definieren Sie hier den Drahtdurchmesser, z.B.: 12 = 1.2 mm oder 16 = 1.6 mm.

▶ Standardausrüstung für Drahtdurchmesser 1.2 mm Stahl mit Kühlmantel DIX KM 100, Gasdüsendurchmesser 18 mm, DIX KMG 118 TR, (Kontaktspitze DIX 3-2-1.2 M8, bündig, Gewindesockel DIX GS 2-M8, Gasverteiler DIX 10-3-540). Zum Anschrauben des Pistolenkopfes Hakenschlüssel DIX SLAT 4 verwenden.

▶ R - reduziert — Andere Ausführungen auf Anfrage.

* Gasdüse besitzt keinen Gasdüseneinsatz.

Pistolenköpfe flüssiggekühlt MIG/MAG DIX METZ 570/572/574 (L) (XL), METZ 578 (bis 550A)

A METZ 57x **B** METZ 57x L **C** METZ 57x XL

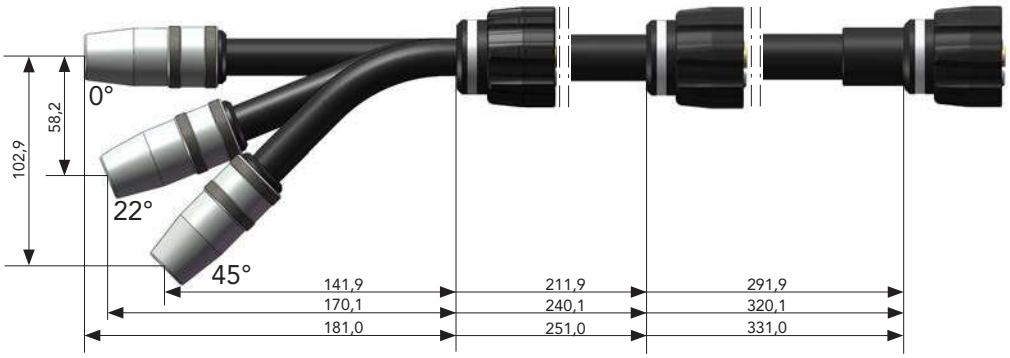

Eigenschaften

- Zweikreis-Kühlsystem
- Keine Gasverluste durch separate Schutzgasführung
- Intelligente Auswahl der verwendeten Rohstoffe für eine perfekte Wärme- und Stromübertragung
- TCP Genauigkeit auch bei hohen Einschaltdauern
- Nach einem Crash sind Pistoleneinsätze richtbar mit unserer Prüf- und Richtvorrichtung
- Gasdüse mit Trapezgewinde

D METZ 578

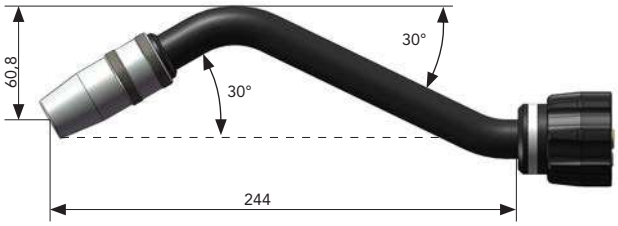

Für ECO.torch, LITE.torch und T.Connector HW
Bei einem Stickout von 15 mm wird der Mittelpunkt der sechsten Roboterachse geschnitten.

Der Schraubadapter DIX SAD 5700 wurde entwickelt, um den geöffneten Kühlkreislauf an der Trägerhülse vom Pistoleneinsatz zu schließen. Somit braucht das Kühlgerät nicht abgeschaltet werden bevor eine Gasdüse gewechselt wird. Die passenden Gasdüsen finden Sie in der Ersatz- und Verschleißteileliste auf der nächsten Seite.

Anwendung

- Un- und niedriglegierte Stähle
- Hochlegierte Stähle
- Aluminium-, Magnesium-, Kupfer- und Nickelbasislegierungen
- Große Materialstärken

Technische Daten (DIN EN 60 974-7):	
Belastung CO2:	550A/100% ED
Belastung Mischgas:	500A/100% ED
Drahtdurchmesser:	1.2 - 2.0 mm

	Benennung	Abmessungen	Bestellbezeichnung		Artikelnummer
A	Pistolenkopf	0°	DIX	METZ 570	631357001
B	Pistolenkopf L	0°	DIX	METZ 570 L	631157001
C	Pistolenkopf XL	0°	DIX	METZ 570 XL	631157004
A	Pistolenkopf	22°	DIX	METZ 572	631357002
B	Pistolenkopf L	22°	DIX	METZ 572 L	631157002
C	Pistolenkopf XL	22°	DIX	METZ 572 XL	631157005
A	Pistolenkopf	45°	DIX	METZ 574	631357003
B	Pistolenkopf L	45°	DIX	METZ 574 L	631157003
C	Pistolenkopf XL	45°	DIX	METZ 574 XL	631157006
D	Pistolenkopf	2 x 30°	DIX	METZ 578	631357005

Hinweis:
Drahtführungsspiralen, Drahtführungskapillaren und Service-Werkzeuge finden Sie im Kapitel Werkzeuge und Zubehör.
Informationen zu den passenden Garnituren finden Sie im Kapitel MIG/MAG AUTOMATION Garnituren.

Flüssiggekühlt

Pistolenköpfe DIX METZ 570/572/574 (L) (XL), METZ 578

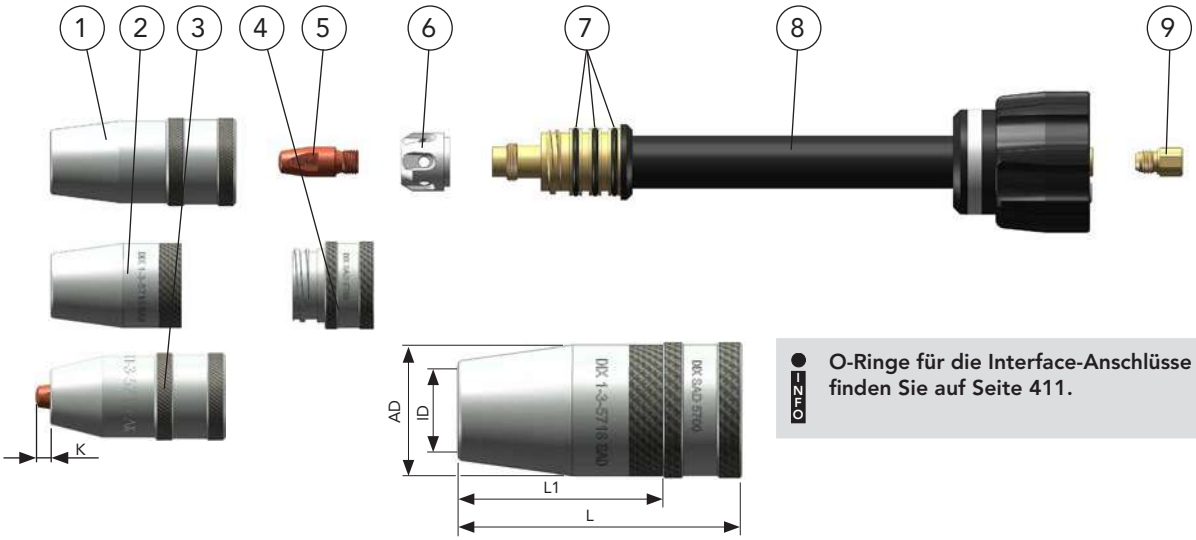

INFO **O-Ringe für die Interface-Anschlüsse finden Sie auf Seite 411.**

	Benennung	Abmessungen (mm)	Bestellbezeichnung		Artikelnummer
1	Gasdüse	L 65/AD 28/ID 15	DIX	1-3-5715 A	6390157150
	Gasdüse	L 65/AD 28/ID 18	DIX	1-3-5718 A	6390157180
	Gasdüse	L 65/AD 28/ID 21	DIX	1-3-5721 A	6390157210
2	Gasdüse, für Pos. 4	L 65/L1 47/AD 28/ID 15	DIX	1-3-5715 SAD	6390257157
	Gasdüse, für Pos. 4	L 65/L1 47/AD 28/ID 18	DIX	1-3-5718 SAD	6390257187
	Gasdüse, für Pos. 4	L 65/L1 47/AD 28/ID 21	DIX	1-3-5721 SAD	6390257217
	Gasdüse, oval für Pos. 4	L 65/L1 47/AD 28/ID 21	DIX	1-3-5721 SAD OVAL	6390257218
3	Gasdüse	L 60/AD 28/ID 15/K 5	DIX	1-3-5715 AK	6390157151
4	Schraubadapter, für Pos. 2		DIX	SAD 5700	628145700
5	Kontaktspitze	M8 x 28	DIX	3-2-_._ M8	6290301_ _
	Kontaktspitze	M8 x 28	DIX	3-2-_._ M8 CR-ZR	6290331_ _
6	Gasverteiler		DIX	10-2-305 K	6291003051
7	O - Ring, 18x2 mm	(VPE 12 Stück)			639060005
8	Pistoleneinsatz	0°	DIX	6-3-570 METZ	6390635700
	Pistoleneinsatz, L	0°	DIX	6-3-570 L METZ	6390635702
	Pistoleneinsatz, XL	0°	DIX	6-3-570 XL METZ	6390635705
	Pistoleneinsatz	22°	DIX	6-3-572 METZ	6390635720
	Pistoleneinsatz,L	22°	DIX	6-3-572 L METZ	6390635703
	Pistoleneinsatz, XL	22°	DIX	6-3-572 XL METZ	6390635706
	Pistoleneinsatz	45°	DIX	6-3-574 METZ	6390635740
	Pistoleneinsatz, L	45°	DIX	6-3-574 L METZ	6390635704
	Pistoleneinsatz, XL	45°	DIX	6-3-574 XL METZ	6390635707
	Pistoleneinsatz, ohne Abb.	2 x 30°	DIX	6-3-578 METZ	6390635780
9	Stutzen		DIX	MES 300/500	639061500041
	Stutzen, MEPTZ, ohne Abb.		DIX	MEPS 300/500	6390665000
	Spannhülse, ohne Abb.		DIX	SH 270	629270270

_ _ Definieren Sie hier den Drahtdurchmesser, z.B.: 12 = 1.2 mm oder 16 = 1.6 mm.

► Standardausrüstung für Drahtdurchmesser 1.2 mm Stahl, Gasdüsendurchmesser 18 mm, DIX 1-3-5718 A, (Kontaktspitze DIX 3-2-1.2 M8, bündig, Gasverteiler DIX 10-2-305 K). Zum Anschrauben des Pistolenkopfes Hakenschlüssel DIX SLAT 4 verwenden.

Pistolenköpfe flüssiggekühlt MIG/MAG DIX METZ 5500/5522/5545 (L) (XL) (bis 600A)

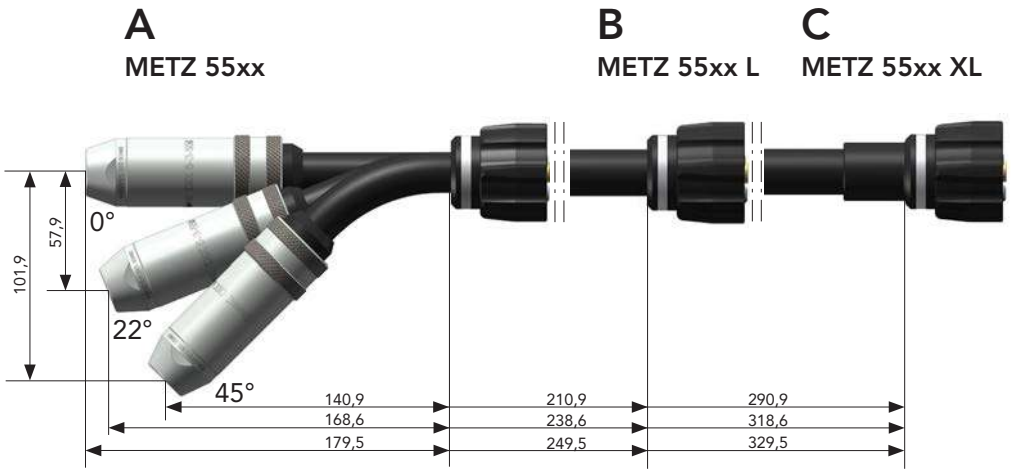

Eigenschaften

- Zweikreis-Kühlsystem
- Keine Gasverluste durch separate Schutzgasführung
- Intelligente Auswahl der verwendeten Rohstoffe für eine perfekte Wärme- und Stromübertragung
- TCP Genauigkeit auch bei hohen Einschaltdauern
- Nach einem Crash sind Pistoleneinsätze richtbar mit unserer Prüf- und Richtvorrichtung
- Gasdüse mit Kühlmantel

Hinweis:
Informationen zu den passenden Garnituren finden Sie im Kapitel MIG/MAG AUTOMATION Garnituren.

Anwendung

- Un- und niedriglegierte Stähle
- Hochlegierte Stähle
- Aluminium-, Magnesium-, Kupfer- und Nickelbasislegierungen
- Große Materialstärken

Technische Daten (DIN EN 60 974-7):	
Belastung CO_2:	600A/100% ED
Belastung Mischgas:	550A/100% ED
Drahtdurchmesser:	1.2 - 2.4 mm

	Benennung	Abmessungen	Bestellbezeichnung		Artikelnummer
A	Pistolenkopf	0°	DIX	METZ 5500	631355004
B	Pistolenkopf L	0°	DIX	METZ 5500 L	631155001
C	Pistolenkopf XL	0°	DIX	METZ 5500 XL	631155004
A	Pistolenkopf	22°	DIX	METZ 5522	631355005
B	Pistolenkopf L	22°	DIX	METZ 5522 L	631155002
C	Pistolenkopf XL	22°	DIX	METZ 5522 XL	631155005
A	Pistolenkopf	45°	DIX	METZ 5545	631355006
B	Pistolenkopf L	45°	DIX	METZ 5545 L	631155003
C	Pistolenkopf XL	45°	DIX	METZ 5545 XL	631155006

Hinweis:
Drahtführungsspiralen, Drahtführungskapillaren und Service-Werkzeuge finden Sie im Kapitel Werkzeuge und Zubehör.

Pistolenköpfe DIX METZ 5500/5522/5545 (L) (XL)

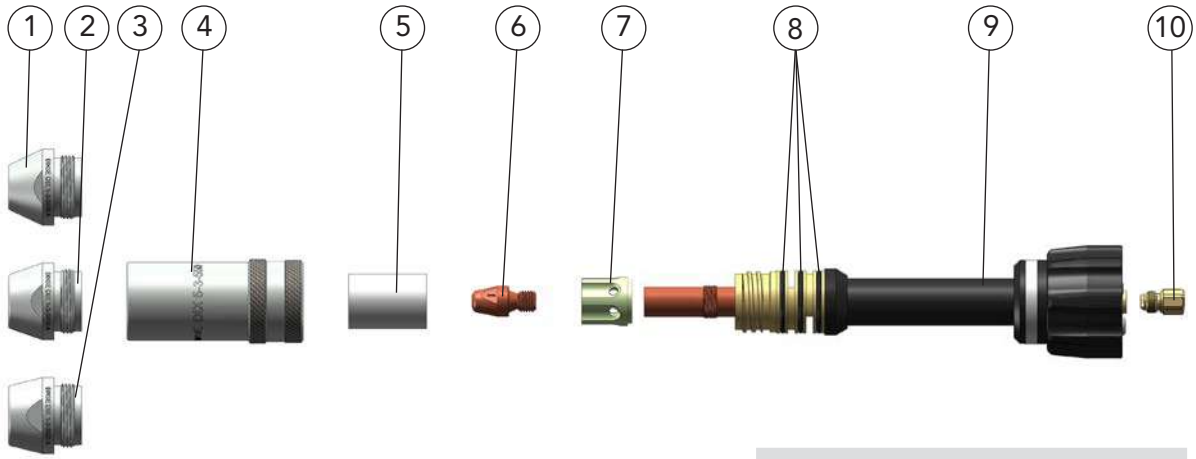

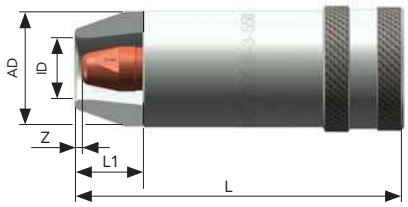

INFO **O-Ringe für die Interface-Anschlüsse finden Sie auf Seite 411.**

	Benennung	Abmessungen (mm)	Bestellbezeichnung		Artikelnummer
1	Gasdüse	L 97/L1 20/AD 33,5/ID 15/Z 2	DIX	1-3-5515 A	6390155150
2	Gasdüse	L 97/L1 20/AD 33,5/ID 18/Z 2	DIX	1-3-5518 A	6390155180
3	Gasdüse	L 97/L1 20/AD 33,5/ID 21/Z 2	DIX	1-3-5521 A	6390155210
4	Kühlmantel		DIX	5-3-550	6390555000
5	Gasdüseneinsatz		DIX	2-3-500	6390250000
6	Kontaktspitze	M9 x 28	DIX	3-3-55_ _	63903551_0
7	Gasverteiler		DIX	10-3-550	6391055000
8	O - Ring, 23x2 mm	(VPE 12 Stück)			629900016
9	Pistoleneinsatz	0°	DIX	6-3-5500 METZ	6390695500
	Pistoleneinsatz, L	0°	DIX	6-3-5500 L METZ	6390635502
	Pistoleneinsatz, XL	0°	DIX	6-3-5500 XL METZ	6390635505
	Pistoleneinsatz	22°	DIX	6-3-5522 METZ	6390695522
	Pistoleneinsatz, L	22°	DIX	6-3-5522 L METZ	6390635503
	Pistoleneinsatz, XL	22°	DIX	6-3-5522 XL METZ	6390635506
	Pistoleneinsatz	45°	DIX	6-3-5545 METZ	6390695545
	Pistoleneinsatz, L	45°	DIX	6-3-5545 L METZ	6390635504
	Pistoleneinsatz, XL	45°	DIX	6-3-5545 XL METZ	6390635507
10	Stutzen		DIX	MES 300/500	639061500041
	Stutzen, MEPTZ, ohne Abb.		DIX	MEPS 300/500	6390665000
	Spannhülse, ohne Abb.		DIX	SH 270	629270270

_ _ Definieren Sie hier den Drahtdurchmesser, z.B.: 1 = 1.0 mm, 2 = 1.2 mm, 4 = 1.4 mm oder 6 = 1.6 mm.

➤ Standardausrüstung für Drahtdurchmesser 1.2 mm Stahl, Gasdüsendurchmesser 18 mm, DIX 1-3-5518 A, (Kontaktspitze DIX 3-3-5512, bündig).
Zum Anschrauben des Pistolenkopfes Hakenschlüssel DIX SLAT 4 verwenden.

Pistolenköpfe flüssiggekühlt MIG/MAG DIX MFTZ 5200/5222/5236/5245 (bis 350A)

passend für FRONIUS®*

A

MFTZ 52xx

Eigenschaften

- Ersetzt Fronius® Pistolenköpfe der Baureihe Robacta 300/3000 bei gleich bleibenden TCP
- Zweikreis-Kühlsystem
- Keine Gasverluste durch separate Schutzgasführung
- Intelligente Auswahl der verwendeten Rohstoffe für eine perfekte Wärme- und Stromübertragung
- Nach einem Crash sind Pistoleneinsätze richtbar mit unserer Prüf- und Richtvorrichtung
- Gasdüse mit Trapezgewinde

INFO **Die Pistolenköpfe sind kompatibel mit Fronius®-Schweißgarnituren mit oben gezeigtem Interface.**

Anwendung

- Un- und niedriglegierte Stähle
- Hochlegierte Stähle
- Aluminium-, Magnesium-, Kupfer- und Nickelbasislegierungen
- Kleine bis mittlere Materialstärken

Technische Daten (DIN EN 60 974-7):	
Belastung CO2:	350A/100% ED
Belastung Mischgas:	300A/100% ED
Drahtdurchmesser:	0.8 - 1.2 mm

	Benennung	Abmessungen	Bestellbezeichnung		Artikelnummer
A	Pistolenkopf	0°	DIX	MFTZ 5200	631505200
	Pistolenkopf	22°	DIX	MFTZ 5222	631505222
	Pistolenkopf	36°	DIX	MFTZ 5236	631505236
	Pistolenkopf	45°	DIX	MFTZ 5245	631505245

*Fronius® ist eine eingetragene Marke der Fronius International GmbH

Hinweis:
Drahtführungsspiralen, Drahtführungskapillaren und Service-Werkzeuge finden Sie im Kapitel Werkzeuge und Zubehör.

Pistolenköpfe DIX MFTZ 5200/5222/5236/5245

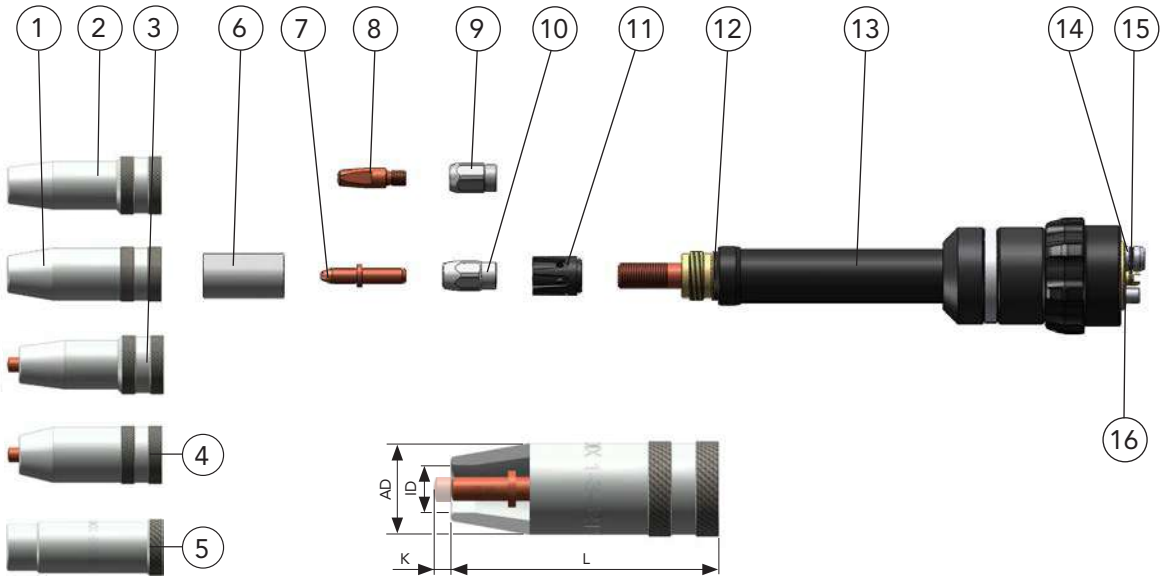

	Benennung	Abmessungen (mm)	Bestellbezeichnung		Artikelnummer
1	Gasdüse	L 68/AD 23/ID 9	DIX	1-3-5209 A*	6390152090
	Gasdüse	L 68/AD 23/ID 12	DIX	1-3-5212 A	6390152120
	Gasdüse	L 68/AD 23/ID 15	DIX	1-3-5215 A	6390152150
	Gasdüse	L 68/AD 23/ID 18	DIX	1-3-5218 A	6390152180
2	Gasdüse	L 68/AD 20/ID 11	DIX	1-3-5211 AR*	6390152115
	Gasdüse	L 68/AD 20/ID 12	DIX	1-3-5212 AR*	6390152125
	Gasdüse	L 68/AD 20/ID 15	DIX	1-3-5215 AR*	6390152155
3	Gasdüse	L 63/AD 20/ID 11/K 5	DIX	1-3-5211 AKR*	6390152116
	Gasdüse	L 63/AD 20/ID 12/K 5	DIX	1-3-5212 AKR*	6390152126
4	Gasdüse	L 63/AD 23/ID 12/K 5	DIX	1-3-5212 AK	6390152121
	Gasdüse	L 63/AD 23/ID 13/K 5	DIX	1-3-5213 AK	6390152131
	Gasdüse	L 63/AD 23/ID 15/K 5	DIX	1-3-5215 AK	6390152151
5	Gasdüse	L 68/AD 22/ID 16	DIX	1-3-5216	6390190002
6	Gasdüseneinsatz, für Pos. 2, 3 u. 7		DIX	2-3-520	6390252000
7	Kontaktspitze	ø 6 x 35	DIX	3-1-_._ SR	6190354_ _
8	Kontaktspitze	M6 x 28	DIX	3-2-_._	6290300_ _
	Kontaktspitze	M6 x 28	DIX	3-2-_._ CR-ZR	6290330_ _
9	Gewindesockel		DIX	GS 1-K	618150001
10	Spannmutter		DIX	4-1-MAS	6390452000
11	Gasverteiler		DIX	10-1-MAS	6391052000
12	O - Ring, 17x1,5 mm	(VPE 10 Stück)			639060002
13	Pistoleneinsatz	0°	DIX	6-3-5200 MFTZ	6390685200
	Pistoleneinsatz	22°	DIX	6-3-5222 MFTZ	6390685222
	Pistoleneinsatz	36°	DIX	6-3-5236 MFTZ	6390685236
	Pistoleneinsatz	45°	DIX	6-3-5245 MFTZ	6390685245
14	O - Ring, 7x1,5 mm	für Drahtnippel (VPE 10 Stk.)			639159009
15	O - Ring, 4x1,2 mm	für Gasnippel (VPE 10 Stk.)			629110903
16	O - Ring, 6x1,5 mm	für Gas; Wassernippel (VPE 10 Stk.)			639060008

_ _ Definieren Sie hier den Drahtdurchmesser, z.B.: 08 = 0.8 mm oder 10 = 1.0 mm.

K - kurz, R - reduziert — Andere Ausführungen auf Anfrage.

* Gasdüse besitzt keinen Gasdüseneinsatz.

Pistolenköpfe flüssiggekühlt MIG/MAG DIX MFTZ 5900/5922/5936/5945 (bis 400A)

passend für FRONIUS®*

A

MFTZ 59xx

Eigenschaften

- Ersetzt Fronius® Pistolenköpfe der Baureihe Robacta RA 280 bei gleich bleibenden TCP
- Zweikreis-Kühlsystem
- Keine Gasverluste durch separate Schutzgasführung
- Intelligente Auswahl der verwendeten Rohstoffe für eine perfekte Wärme- und Stromübertragung
- Nach einem Crash sind Pistoleneinsätze richtbar mit unserer Prüf- und Richtvorrichtung
- Gasdüse mit Trapezgewinde

INFO **Die Pistolenköpfe sind kompatibel mit Fronius®-Schweißgarnituren mit oben gezeigtem Interface.**

Anwendung

- Un- und niedriglegierte Stähle
- Hochlegierte Stähle
- Aluminium-, Magnesium-, Kupfer- und Nickelbasislegierungen
- Kleine bis mittlere Materialstärken

Technische Daten (DIN EN 60 974-7):	
Belastung CO2:	400A/100% ED
Belastung Mischgas:	350A/100% ED
Drahtdurchmesser:	0.8 - 1.2 mm

	Benennung	Abmessungen	Bestellbezeichnung		Artikelnummer
A	Pistolenkopf	0°	DIX	MFTZ 5900	631505900
	Pistolenkopf	22°	DIX	MFTZ 5922	631505922
	Pistolenkopf	36°	DIX	MFTZ 5936	631505936
	Pistolenkopf	45°	DIX	MFTZ 5945	631505945

*Fronius® ist eine eingetragene Marke der Fronius International GmbH

Hinweis:
Drahtführungsspiralen, Drahtführungskapillaren und Service-Werkzeuge finden Sie im Kapitel Werkzeuge und Zubehör.

Pistolenköpfe DIX MFTZ 5900/5922/5936/5945

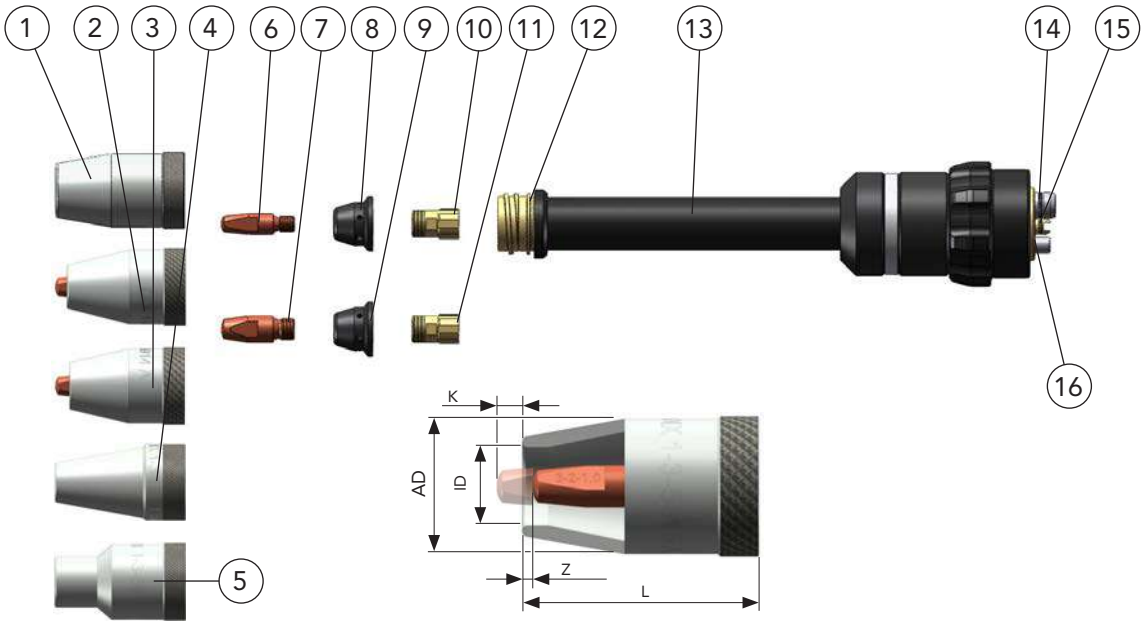

	Benennung		Abmessungen (mm)	Bestellbezeichnung		Artikelnummer
1	Gasdüse		L 46/AD 27/ID 15/Z 2	DIX	1-3-5915 A	6390159150
	Gasdüse*		L 46/AD 27/ID 15/Z 2	DIX	1-3-5915 A SO	6390159153
	Gasdüse		L 46/AD 27/ID 18/Z 2	DIX	1-3-5918 A	6390159180
	Gasdüse		L 50/AD 27/ID 18/Z 6	DIX	1-3-5918 AL	6390159182
2	Gasdüse		L 42/AD 27/ID 11/K 2	DIX	1-3-5911 A	6390159110
3	Gasdüse*		L 41/AD 27/ID 14/K 3	DIX	1-3-5914 A	6390159140
	Gasdüse		L 41/AD 27/ID 14/K 3	DIX	1-3-5914	6390159149
	Gasdüse		L 37/AD 27/ID 11/K 7	DIX	1-3-5911 AK	6390159111
	Gasdüse*		L 37/AD 27/ID 11/K 7	DIX	1-3-5911 AK SO	6390159112
	Gasdüse		L 37/AD 27/ID 15/K 7	DIX	1-3-5915 AK	6390159151
4	Gasdüse		L 46/AD 27/ID 11/Z 2	DIX	1-3-5911 SO	6390159119
5	Gasdüse		L 46/AD 27/ID 13/Z 2	DIX	1-3-5913 AR	6390159135
6	Kontaktspitze		M6 x 28	DIX	3-2-_._	6290300_ _
	Kontaktspitze		M6 x 28	DIX	3-2-_._ CR-ZR	6290330_ _
7	Kontaktspitze		M8 x 28	DIX	3-2-_._ M8	6290301_ _
	Kontaktspitze		M8 x 28	DIX	3-2-_._ M8 CR-ZR	6290331_ _
8	Gasverteiler			DIX	GVT 590	6391059001
	Gasverteiler, Keramik		(VPE 10 Stück)	DIX	GVT 590 K	6391059003
9	Gasverteiler, nur in Verbindung mit Pos. 11			DIX	GVT 590/001	6391059002
10	Gewindesockel		M6	DIX	GS 590 M6	639069257313
11	Gewindesockel, nur in Verbindung mit Pos. 9		M8	DIX	GS 590 M8	639069257314
12	O - Ring, 20x1,5 mm		(VPE 10 Stück)			639060001
13	Pistoleneinsatz		0°	DIX	6-3-5900 MFTZ	6390685900
	Pistoleneinsatz		22°	DIX	6-3-5922 MFTZ	6390685922
	Pistoleneinsatz		36°	DIX	6-3-5936 MFTZ	6390685936
	Pistoleneinsatz		45°	DIX	6-3-5945 MFTZ	6390685945
14	O - Ring, 7x1,5 mm	für Drahtnippel	(VPE 10 Stk.)			639159009
15	O - Ring, 4x1,2 mm	für Gasnippel	(VPE 10 Stk.)			629110903
16	O - Ring, 6x1,5 mm	für Gas; Wassernippel	(VPE 10 Stk.)			639060008

_ _ Definieren Sie hier den Drahtdurchmesser, z.B.: 08 = 0.8 mm oder 10 = 1.0 mm.

* ohne Spritzerschutzring

Pistolenköpfe flüssiggekühlt MIG/MAG DIX MFTZ 5400/5422/5436/5445 (bis 450A)

passend für FRONIUS®*

A

MFTZ 54xx

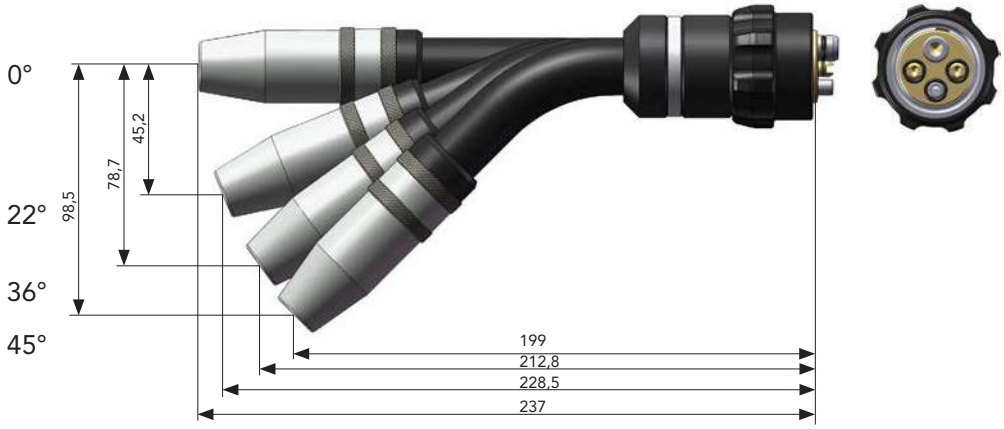

Eigenschaften

- Ersetzt Fronius® Pistolenköpfe der Baureihe Robacta 500/5000 bei gleich bleibenden TCP
- Zweikreis-Kühlsystem
- Keine Gasverluste durch separate Schutzgasführung
- Intelligente Auswahl der verwendeten Rohstoffe für eine perfekte Wärme- und Stromübertragung
- Nach einem Crash sind Pistoleneinsätze richtbar mit unserer Prüf- und Richtvorrichtung
- Gasdüse mit Trapezgewinde

INFO **Die Pistolenköpfe sind kompatibel mit Fronius®-Schweißgarnituren mit oben gezeigtem Interface.**

Anwendung

- Un- und niedriglegierte Stähle
- Hochlegierte Stähle
- Aluminium-, Magnesium-, Kupfer- und Nickelbasislegierungen
- Mittlere bis große Materialstärken

Technische Daten (DIN EN 60 974-7):	
Belastung CO2:	450A/100% ED
Belastung Mischgas:	400A/100% ED
Drahtdurchmesser:	1.0 - 1.6 mm

	Benennung	Abmessungen	Bestellbezeichnung		Artikelnummer
A	Pistolenkopf	0°	DIX	MFTZ 5400	631505400
	Pistolenkopf	22°	DIX	MFTZ 5422	631505422
	Pistolenkopf	36°	DIX	MFTZ 5436	631505436
	Pistolenkopf	45°	DIX	MFTZ 5445	631505445

*Fronius® ist eine eingetragene Marke der Fronius International GmbH

Hinweis:
Drahtführungsspiralen, Drahtführungskapillaren und Service-Werkzeuge finden Sie im Kapitel Werkzeuge und Zubehör.

Pistolenköpfe DIX MFTZ 5400/5422/5436/5445

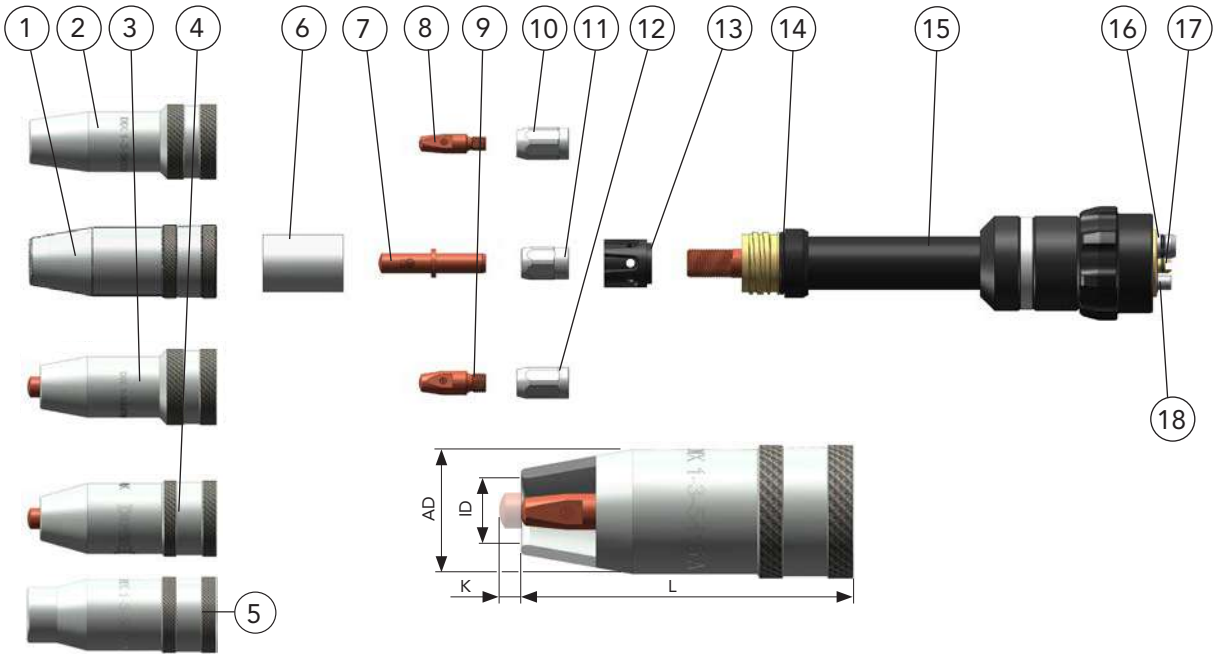

	Benennung	Abmessungen (mm)	Bestellbezeichnung		Artikelnummer
1	Gasdüse	L 76/AD 28/ID 13	DIX	1-3-5413 A	6390154130
	Gasdüse	L 76/AD 28/ID 15	DIX	1-3-5415 A	6390154150
	Gasdüse	L 76/AD 28/ID 18	DIX	1-3-5418 A	6390154180
	Gasdüse	L 76/AD 28/ID 21	DIX	1-3-5421 A	6390154210
2	Gasdüse	L 76/AD 24/ID 13	DIX	1-3-5413 AR*	6390154135
	Gasdüse	L 76/AD 24/ID 15	DIX	1-3-5415 AR*	6390154155
	Gasdüse	L 76/AD 24/ID 18	DIX	1-3-5418 AR*	6390154185
3	Gasdüse	L 71/AD 24/ID 13/K 5	DIX	1-3-5413 AKR*	6390154136
	Gasdüse	L 71/AD 24/ID 15/K 5	DIX	1-3-5415 AKR*	6390154156
4	Gasdüse	L 71/AD 28/ID 13/K 5	DIX	1-3-5413 AK	6390154131
	Gasdüse	L 71/AD 28/ID 15/K 5	DIX	1-3-5415 AK	6390154151
	Gasdüse	L 71/AD 28/ID 18/K 5	DIX	1-3-5418 AK	6390154181
5	Gasdüse	L 76/AD 25/ID 15	DIX	1-3-5415 ARZ	6390154154
	Gasdüse	L 76/AD 28/ID 17	DIX	1-3-5417 A	6390154170
6	Gasdüseneinsatz, für Pos. 1 u. 4		DIX	2-3-500	6390250000
7	Kontaktspitze	ø 8 x 45	DIX	3-2-_._ SR	6290354_ _
8	Kontaktspitze	M6 x 28	DIX	3-2-_._	6290300_ _
	Kontaktspitze	M6 x 28	DIX	3-2-_._ CR-ZR	6290330_ _
9	Kontaktspitze	M8 x 28	DIX	3-2-_._ M8	6290301_ _
	Kontaktspitze	M8 x 28	DIX	3-2-_._ M8 CR-ZR	6290331_ _
10	Gewindesockel	M6	DIX	GS 2 M6	628150006
11	Spannmutter		DIX	4-2-MAS	6390454000
12	Gewindesockel	M8	DIX	GS 2 M8	628150008
13	Gasverteiler		DIX	10-3-540	6391054000
14	O - Ring, 22x2 mm	(VPE 10 Stück)			639060003
15	Pistoleneinsatz	0°	DIX	6-3-5400 MFTZ	6390685400
	Pistoleneinsatz	22°	DIX	6-3-5422 MFTZ	6390685422
	Pistoleneinsatz	36°	DIX	6-3-5436 MFTZ	6390685436
	Pistoleneinsatz	45°	DIX	6-3-5445 MFTZ	6390685445
16	O - Ring, 7x1,5 mm	für Drahtnippel (VPE 10 Stk.)			639159009
17	O - Ring, 4x1,2 mm	für Gasnippel (VPE 10 Stk.)			629110903
18	O - Ring, 6x1,5 mm	für Gas; Wassernippel (VPE 10 Stk.)			639060008

_ _ Definieren Sie hier den Drahtdurchmesser, z.B.: 10 = 1.0 mm oder 12 = 1.2 mm.

* Gasdüse besitzt keinen Gasdüseneinsatz.

► K - kurz, R - reduziert — Andere Ausführungen auf Anfrage.

Pistolenköpfe flüssiggekühlt MIG/MAG DIX MFTZ 5700/5722/5736/5745 (bis 550A)

passend für FRONIUS®*

A

MFTZ 57xx

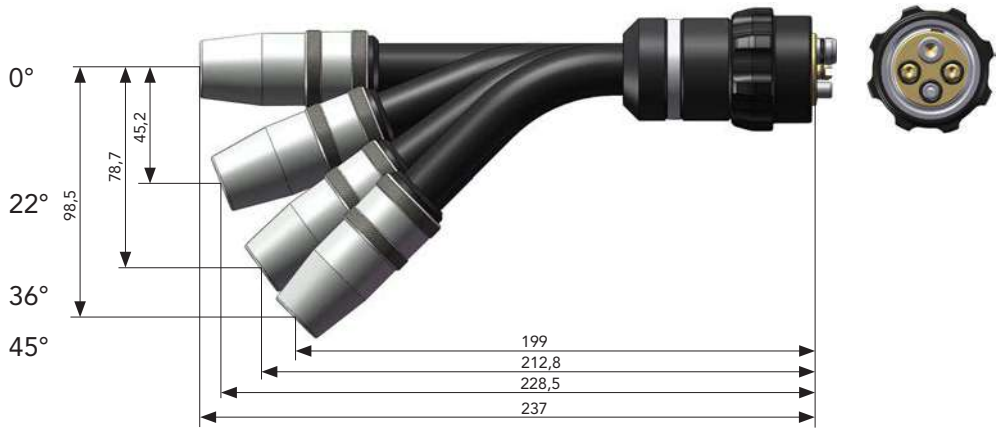

Der Schraubadapter DIX SAD 5700 wurde entwickelt, um den geöffneten Kühlkreislauf an der Trägerhülse vom Pistoleneinsatz zu schließen. Somit braucht das Kühlgerät nicht abgeschaltet werden bevor eine Gasdüse gewechselt wird. Die passenden Gasdüsen finden Sie in der Ersatz- und Verschleißteileliste auf der nächsten Seite.

Eigenschaften

- Ersetzt Fronius® Pistolenköpfe der Baureihe Robacta 700/7000 bei gleich bleibenden TCP
- Zweikreis-Kühlsystem
- Keine Gasverluste durch separate Schutzgasführung
- Intelligente Auswahl der verwendeten Rohstoffe für eine perfekte Wärme- und Stromübertragung
- Nach einem Crash sind Pistoleneinsätze richtbar mit unserer Prüf- und Richtvorrichtung
- Gasdüse mit Trapezgewinde

INFO: Die Pistolenköpfe sind kompatibel mit Fronius®-Schweißgarnituren mit oben gezeigtem Interface.

Anwendung

- Un- und niedriglegierte Stähle
- Hochlegierte Stähle
- Aluminium-, Magnesium-, Kupfer- und Nickelbasislegierungen
- Große Materialstärken

Technische Daten (DIN EN 60 974-7):	
Belastung CO2:	550A/100% ED
Belastung Mischgas:	500A/100% ED
Drahtdurchmesser:	1.2 - 2.0 mm

	Benennung	Abmessungen	Bestellbezeichnung		Artikelnummer
A	Pistolenkopf	0°	DIX	MFTZ 5700	631505700
	Pistolenkopf	22°	DIX	MFTZ 5722	631505722
	Pistolenkopf	36°	DIX	MFTZ 5736	631505736
	Pistolenkopf	45°	DIX	MFTZ 5745	631505745

*Fronius® ist eine eingetragene Marke der Fronius International GmbH

Hinweis:
Drahtführungsspiralen, Drahtführungskapillaren und Service-Werkzeuge finden Sie im Kapitel Werkzeuge und Zubehör.

Pistolenköpfe DIX MFTZ 5700/5722/5736/5745

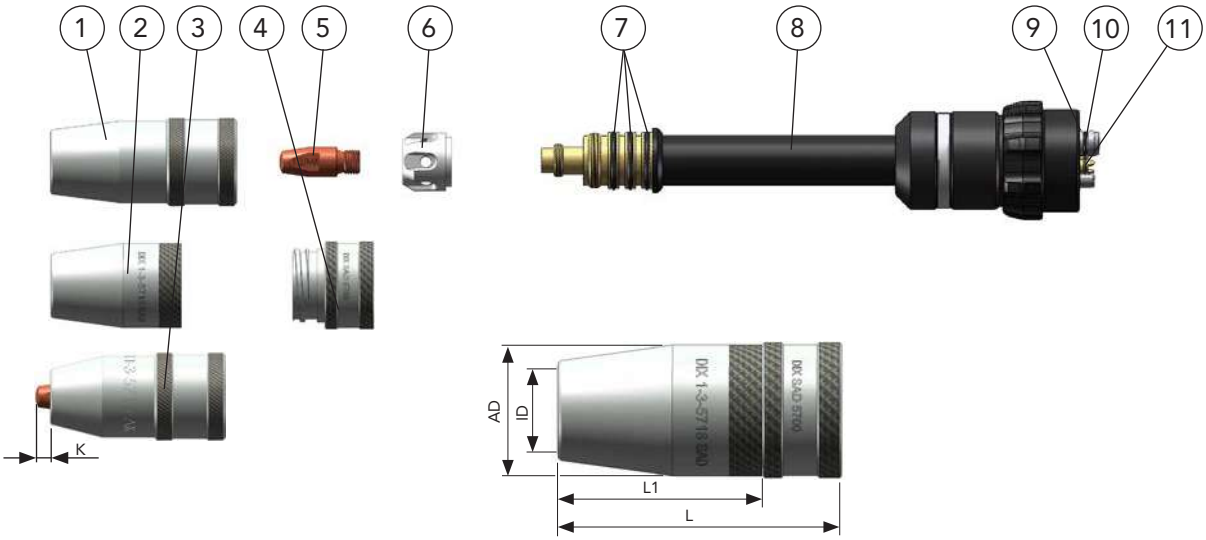

	Benennung	Abmessungen (mm)		Bestellbezeichnung		Artikelnummer
1	Gasdüse		L 65/AD 28/ID 15	DIX	1-3-5715 A	6390157150
	Gasdüse		L 65/AD 28/ID 18	DIX	1-3-5718 A	6390157180
	Gasdüse		L 65/AD 28/ID 21	DIX	1-3-5721 A	6390157210
2	Gasdüse, für Pos. 4		L 65/L1 47/AD 28/ID 15	DIX	1-3-5715 SAD	6390257157
	Gasdüse, für Pos. 4		L 65/L1 47/AD 28/ID 18	DIX	1-3-5718 SAD	6390257187
	Gasdüse, für Pos. 4		L 65/L1 47/AD 28/ID 21	DIX	1-3-5721 SAD	6390257217
	Gasdüse, oval für Pos. 4		L 65/L1 47/AD 28/ID 21	DIX	1-3-5721 SAD OVAL	6390257218
3	Gasdüse		L 60/AD 28/ID 15/K 5	DIX	1-3-5715 AK	6390157151
4	Schraubadapter, für Pos. 2			DIX	SAD 5700	628145700
5	Kontaktspitze			DIX	3-2-_._ M8	6290301_ _
	Kontaktspitze			DIX	3-2-_._ M8 CR-ZR	6290331_ _
6	Gasverteiler, Keramik			DIX	10-2- 305 K	6291003051
7	O - Ring, 18x2 mm		(VPE 12 Stück)			639060005
8	Pistoleneinsatz		0°	DIX	6-3-5700 MFTZ	6390685700
	Pistoleneinsatz		22°	DIX	6-3-5722 MFTZ	6390685722
	Pistoleneinsatz		36°	DIX	6-3-5736 MFTZ	6390685736
	Pistoleneinsatz		45°	DIX	6-3-5745 MFTZ	6390685745
9	O - Ring, 7x1,5 mm	für Drahtnippel	(VPE 10 Stk.)			639159009
10	O - Ring, 4,1,2 mm	für Gasnippel	(VPE 10 Stk.)			629110903
11	O - Ring, 6x1,5 mm	für Gas; Wassernippel	(VPE 10 Stk.)			639060008

_ _ Definieren Sie hier den Drahtdurchmesser, z.B.: 12 = 1.2 mm oder 16 = 1.6 mm.

Pistolenköpfe flüssiggekühlt MIG/MAG DIX MBTZ 5400/5422/5435/5445 (bis 450A)

passend für BINZEL®*

A

MBTZ 54xx

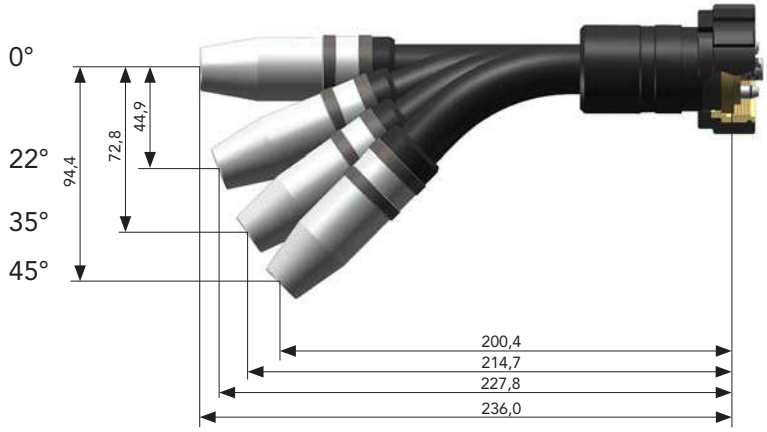

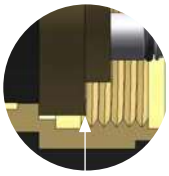

Anlagekante

Eigenschaften

- Ersetzt BINZEL® Pistolenköpfe der Baureihe ABIROB® W 500 bei gleich bleibenden TCP
- Zweikreis-Kühlsystem
- Keine Gasverluste durch separate Schutzgasführung
- Intelligente Auswahl der verwendeten Rohstoffe für eine perfekte Wärme- und Stromübertragung
- Nach einem Crash sind Pistoleneinsätze richtbar mit unserer Prüf- und Richtvorrichtung
- Gasdüse mit Trapezgewinde

INFO **Die Pistolenköpfe sind nicht kompatibel mit BINZEL®-Garnituren mit integrierter Drahtbremse.**

Anwendung

- Un- und niedriglegierte Stähle
- Hochlegierte Stähle
- Aluminium-, Magnesium-, Kupfer- und Nickelbasislegierungen
- Mittlere bis große Materialstärken

Technische Daten (DIN EN 60 974-7):	
Belastung CO2:	450A/100% ED
Belastung Mischgas:	400A/100% ED
Drahtdurchmesser:	1.0 - 1.6 mm

	Benennung	Abmessungen	Bestellbezeichnung		Artikelnummer
A	Pistolenkopf	0°	DIX	MBTZ 5400	631315400
	Pistolenkopf	22°	DIX	MBTZ 5422	631315420
	Pistolenkopf	35°	DIX	MBTZ 5435	631315435
	Pistolenkopf	45°	DIX	MBTZ 5445	631315440

*BINZEL®, ABIROB® ist eine eingetragene Marke der Alexander Binzel Schweisstechnik GmbH & Co. KG

Hinweis:
Drahtführungsspiralen, Drahtführungskapillaren und Service-Werkzeuge finden Sie im Kapitel Werkzeuge und Zubehör.

Ersatz- und Verschleißteile

Pistolenköpfe DIX MBTZ 5400/5422/5435/5445

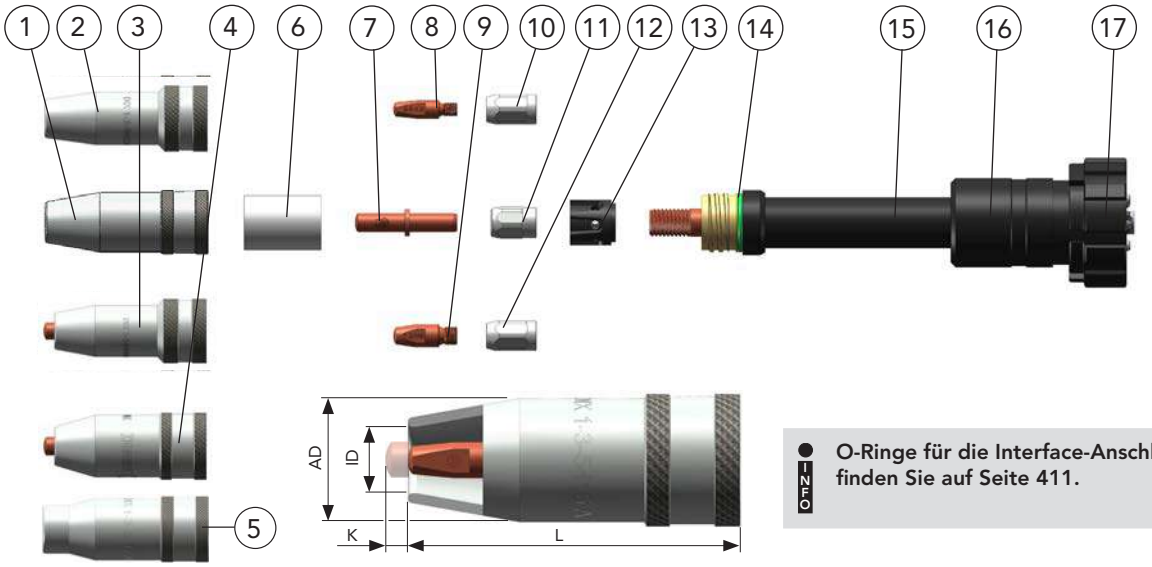

INFO O-Ringe für die Interface-Anschlüsse finden Sie auf Seite 411.

	Benennung	Abmessungen (mm)	Bestellbezeichnung		Artikelnummer
1	Gasdüse	L 76/AD 28/ID 13	DIX	1-3-5413 A	6390154130
	Gasdüse	L 76/AD 28/ID 15	DIX	1-3-5415 A	6390154150
	Gasdüse	L 76/AD 28/ID 18	DIX	1-3-5418 A	6390154180
	Gasdüse	L 76/AD 28/ID 21	DIX	1-3-5421 A	6390154210
2	Gasdüse	L 76/AD 24/ID 13	DIX	1-3-5413 AR*	6390154135
	Gasdüse	L 76/AD 24/ID 15	DIX	1-3-5415 AR*	6390154155
	Gasdüse	L 76/AD 24/ID 18	DIX	1-3-5418 AR*	6390154185
3	Gasdüse	L 71/AD 24/ID 13/K 5	DIX	1-3-5413 AKR*	6390154136
	Gasdüse	L 71/AD 24/ID 15/K 5	DIX	1-3-5415 AKR*	6390154156
4	Gasdüse	L 71/AD 28/ID 13/K 5	DIX	1-3-5413 AK	6390154131
	Gasdüse	L 71/AD 28/ID 15/K 5	DIX	1-3-5415 AK	6390154151
	Gasdüse	L 71/AD 28/ID 18/K 5	DIX	1-3-5418 AK	6390154181
5	Gasdüse	L 76/AD 25/ID 15	DIX	1-3-5415 ARZ	6390154154
	Gasdüse	L 76/AD 28/ID 17	DIX	1-3-5417 A	6390154170
6	Gasdüseneinsatz, für Pos. 1 u. 4		DIX	2-3-500	6390250000
7	Kontaktspitze	ø 8 x 45	DIX	3-2-_._ SR	6290354_ _
8	Kontaktspitze	M6 x 24	DIX	3-2-_._	6290300_ _
	Kontaktspitze	M6 x 28	DIX	3-2-_._ CR-ZR	6290330_ _
9	Kontaktspitze	M8 x 28	DIX	3-2-_._ M8	6290301_ _
	Kontaktspitze	M8 x 28	DIX	3-2-_._ M8 CR-ZR	6290331_ _
10	Gewindesockel	M6	DIX	GS 2 M6	628150006
11	Spannmutter		DIX	4-2-MAS	6390454000
12	Gewindesockel	M8	DIX	GS 2 M8	628150008
13	Gasverteiler		DIX	10- 3-540	6391054000
14	O - Ring	(VPE 10 Stück)			639060003
15	Pistoleneinsatz	0°	DIX	6-3-5400 MBTZ	639068000
	Pistoleneinsatz	22°	DIX	6-3-5422 MBTZ	639068001
	Pistoleneinsatz	35°	DIX	6-3-5435 MBTZ	639068002
	Pistoleneinsatz	45°	DIX	6-3-5445 MBTZ	639068003
16	Gummitülle		DIX	GT 5400 MBTZ	639068029
17	Schraubkappe		DIX	6-3 MBTZ	639068011

_ _ Definieren Sie hier den Drahtdurchmesser, z.B.: 10 = 1.0 mm oder 12 = 1.2 mm.

- Standardausrüstung für Drahtdurchmesser 1.2 mm Stahl mit Gasdüsendurchmesser 15 mm, DIX 1-3-5415 A, (Kontaktspitze, DIX 3-2-1.2 SR, bündig, Spannmutter DIX 4-2-MAS, Gasverteiler DIX 10-3-540). Zum Anschrauben des Pistolenkopfes Hakenschlüssel DIX SLAT 4 verwenden.
- K - kurz, R - reduziert — Andere Ausführungen auf Anfrage.

* Gasdüse besitzt keinen Gasdüseneinsatz.

Tandem Pistolenköpfe flüssiggekühlt DIX METZ 500/007 TD (bis 2x550A)

Eigenschaften

- Aufeinander abgestimmtes 2 Kreis Kühlsystem
- Extra gekühlte, doppelwandige Gasdüse
- Intelligente Auswahl der der verwendeten Rohstoffe für eine perfekte Wärme- und Stromübertragung
- Die verfügbaren Verschleißteile haben eine lange Lebensdauer dank der perfekten Kühlung durch die Pistoleneinsätze
- Gasdüse gesteckt

Tandem Pistolenkopf METZ 500/007 TD mit Doppelwandgasdüse, Düsenaufnahme und Spannbrücke

Anwendung

- Un- und niedriglegierte Stähle
- Hochlegierte Stähle
- Aluminium-, Magnesium-, Kupfer- und Nickelbasislegierungen
- Große bis mittlere Materialstärken

Tandem System DTS 601 - Mit Pistolenkopf METZ 500/007 TD, Pistolenhalter PHF 500 TD/004

Technische Daten (DIN EN 60 974-7):	
Belastung CO_2:	2x550/100% ED
Belastung Mischgas:	2x500A/100% ED
Drahtdurchmesser:	1.2 - 1.6 mm

Tandem System DTS 600 - Pistolenkopf METZ 500/007 TD, Garnitur METZ 600 SAZ, Pistolenhalter PHF 500 TD/004 und Sicherheitsabschaltung SAS 200 - Anwendungsbeispiel

Ersatz- und Verschleißteile

Pistolenkopf DIX METZ 500/007 TD

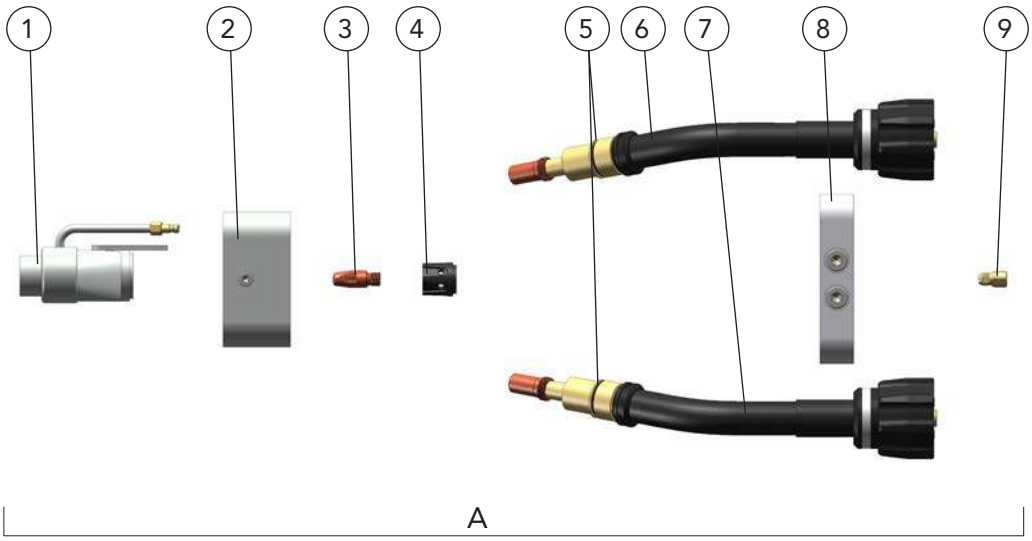

INFO **O-Ringe für die Interface-Anschlüsse finden Sie auf Seite 411.**

	Benennung	Abmessungen	Bestellbezeichnung		Artikelnummer
A	Pistolenkopf, komplett		DIX	METZ 500/007 TD	631150001
1	Doppelwandgasdüse		DIX	DWG 3-501 TD	639045010
2	Düsenaufnahme, kompl.		DIX	GDA 6-501 TD	6390635010
3	Kontaktspitze	M8 x 28 mm	DIX	3-2-_ _ M8 CR-ZR	6290331_ _
4	Gasverteiler		DIX	10-3-540/1607	63910916071
5	O-Ring	18 x 2 mm (VPE12)			639060005
6	Pistoleneinsatz Ausführung, rechts gebogen	Radius 82	DIX	6-3-500/007 RTD	6390635012
7	Pistoleneinsatz Ausführung, links gebogen	Radius 82	DIX	6-3-500/007 LTD	6390635011
8	Spannbrücke		DIX	6-3-500/006 TD	63906350010
9	Stutzen		DIX	MES 300/500	639061500041
	Steckkupplung, ohne Abb.		DIX	DV-30-5	718930005

_ _ Standarddurchmesser: 1,2 mm, 1,4 mm und 1,6 mm. Andere Durchmesser auf Anfrage.

Hinweis:
Von Pos. 1, 2, 5, 6, 7 und 8 werden je 1 Stück verwendet.
Von Pos. 3, 4, und 9 werden je 2 Stück verwendet.

Tandem Pistolenköpfe flüssiggekühlt DIX METZ 500/010 TD (bis 2x550A)

Eigenschaften

- Aufeinander abgestimmtes 2 Kreis Kühlsystem
- Extra gekühlte, doppelwandige Gasdüse
- Intelligente Auswahl der der verwendeten Rohstoffe für eine perfekte Wärme- und Stromübertragung
- Die verfügbaren Verschleißteile haben eine lange Lebensdauer dank der perfekten Kühlung durch die Pistoleneinsätze
- Gasdüse gesteckt

Tandem Pistolenkopf METZ 500/010 TD mit Doppelwandgasdüse, Düsenaufnahme und Spannbrücke

Anwendung

- Un- und niedriglegierte Stähle
- Hochlegierte Stähle
- Aluminium-, Magnesium-, Kupfer- und Nickelbasislegierungen
- Große bis mittlere Materialstärken

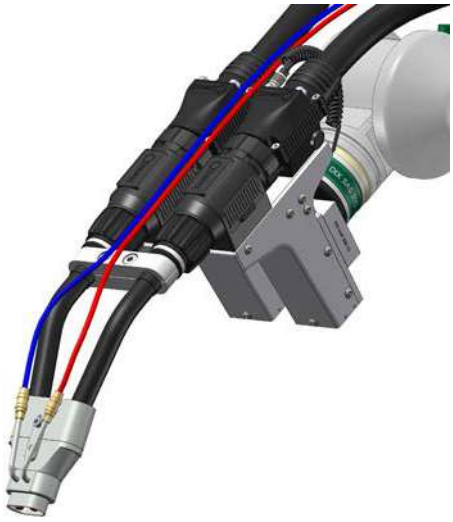

Tandem System DTS 600 P - Mit Pistolenkopf METZ 500/010 TD, Pistolenhalter MEP 500 TD/002

Technische Daten (DIN EN 60 974-7):	
Belastung CO_2:	2x550/100% ED
Belastung Mischgas:	2x500A/100% ED
Drahtdurchmesser:	1.2 - 1.6 mm

Tandem System DTS 600 P - Pistolenkopf METZ 500/010 TD, Garnitur MEPTTZ 600 SAZ, Pistolenhalter MEP 500 TD/002 und Sicherheitsabschaltung SAS 200 - Anwendungsbeispiel

Ersatz- und Verschleißteile

Pistolenkopf DIX METZ 500/010 TD

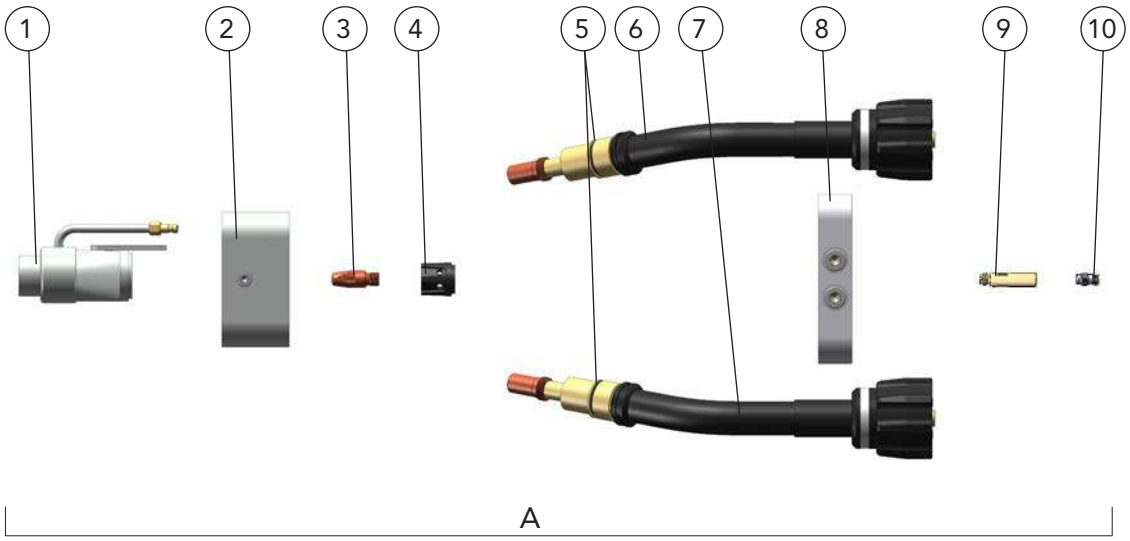

INFO **O-Ringe für die Interface-Anschlüsse finden Sie auf Seite 411.**

	Benennung	Abmessungen	Bestellbezeichnung		Artikelnummer
A	Pistolenkopf, komplett		DIX	METZ 500/010 TD	631150003
1	Doppelwandgasdüse		DIX	DWG 3-501 TD	639045010
2	Düsenaufnahme, kompl.		DIX	GDA 6-501 TD	6390635010
3	Kontaktspitze	M8 x 28 mm	DIX	3-2-_ _ M8 CR-ZR	6290331_ _
4	Gasverteiler		DIX	10-3-540/1607	63910916071
5	O-Ring	18 x 2 mm (VPE12)			639060005
6	Pistoleneinsatz Ausführung, rechts gebogen	Radius 82	DIX	6-3-500/010 RTD	6390635018
7	Pistoleneinsatz Ausführung, links gebogen	Radius 82	DIX	6-3-500/010 LTD	6390635017
8	Spannbrücke		DIX	6-3-500/010 TD	63906350170
9	Stutzen, MEPTZ		DIX	MEPS 300/500	6390665000
10	Spannhülse		DIX	SH 270	629270270
	Steckkupplung, ohne Abb.		DIX	DV-30-5	718930005

_ _ Standarddurchmesser: 1,2 mm, 1,4 mm und 1,6 mm. Andere Durchmesser auf Anfrage.

Hinweis:
Von Pos. 1, 2, 5, 6, 7 und 8 werden je 1 Stück verwendet.
Von Pos. 3, 4, 9 und 10 werden je 2 Stück verwendet.

Pistolenköpfe mit nicht trennbarer Garnitur flüssiggekühlt MIG/MAG DIX MMZ 330 (bis 400A)

Eigenschaften

- Keine Gasverluste durch separate Schutzgasführung
- Intelligente Materialauswahl für eine sehr gute Wärme- und Stromübertragung
- Gasdüse mit Trapezgewinde

Technische Daten (DIN EN 60 974-7):	
Belastung CO_2:	400A/60% ED
Belastung Mischgas:	320A/60% ED
Drahtdurchmesser:	0,8 - 1,2 mm

Anwendung

- Un- und niedriglegierte Stähle
- Hochlegierte Stähle
- Aluminium-, Magnesium-, Kupfer- und Nickelbasislegierungen
- Kleine bis große Materialstärken

INFO **Auch mit Euro-Zentralanschluss oder mit Power Pin-Anschluss erhältlich. Fragen Sie Ihren DINSE-Fachberater.**

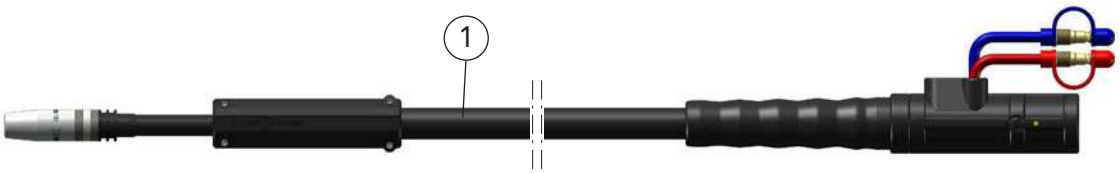

	Benennung	Abmessungen		Bestellbezeichnung		Artikelnummer
1	Garnitur	0°	3,00 m	DIX	MMZ 330-3 /0°	620323012
	Garnitur	0°	4,00 m	DIX	MMZ 330-4 /0°	620323009

- Standardausrüstung für Drahtdurchmesser 1.2 mm Stahl mit Gasdüsendurchmesser 15 mm, DIX 1-2-315 TR, (Kontaktspitze DIX 3-2-1.2 M8, zurück gesetzt, Sockel DIX 4-2-K M8, Drahtführungsspirale DIX DS 4/2,2). Von der Serienausstattung abweichende Varianten auf Anfrage.

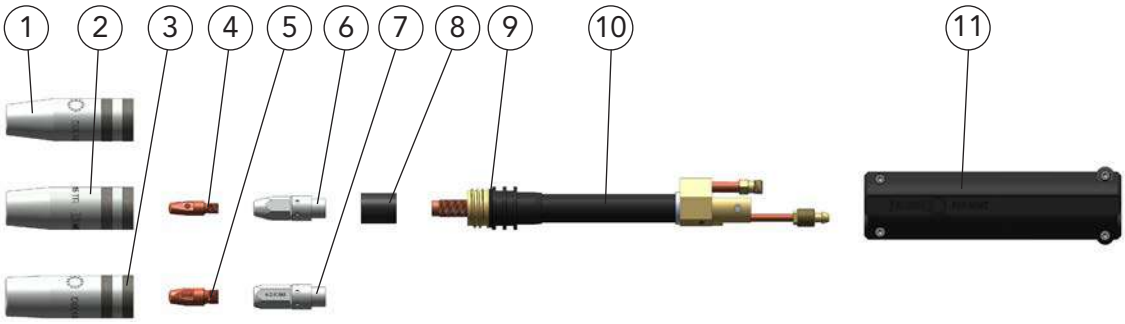

	Benennung	Abmessungen		Bestellbezeichnung		Artikelnummer
1	Gasdüse		ø 13 mm	DIX	1-2-313 TR	6290103130
2	Gasdüse		ø 15 mm	DIX	1-2-315 TR	6290103150
3	Gasdüse		ø 18 mm	DIX	1-2-318 TR	6290103180
4	Kontaktspitze		M6	DIX	3-2-_._	6290300_ _
	Kontaktspitze	CR-ZR	M6	DIX	3-2-_._ CR-ZR	6290330_ _
5	Kontaktspitze		M8	DIX	3-2-_._ M8	6290301_ _
	Kontaktspitze	CR-ZR	M8	DIX	3-2-_._ M8 CR-ZR	6290331_ _
6	Sockel		M6	DIX	4-2-K M6	629040010
7	Sockel		M8	DIX	4-2-K M8	629040110
8	Isolierhülse			DIX	10-2	629100000
9	O-Ring 19x1,5		(VPE 10 Stück)			629073901
10	Pistoleneinsatz		0°	DIX	6-2-330 Z 0°	62906133100
11	Gehäuse			DIX	7-2-303 M	629070320

_ _ Definieren Sie hier den Drahtdurchmesser, z.B.: 10 = 1.0 mm oder 12 = 1.2 mm.

Pistolenköpfe mit nicht trennbarer Garnitur flüssiggekühlt MIG/MAG DIX MMZ 304 (bis 500A)

Flüssiggekühlt

Eigenschaften

- Zweikreis-Kühlsystem
- Keine Gasverluste durch separate Schutzgasführung
- Intelligente Materialauswahl für eine sehr gute Wärme- und Stromübertragung
- Gasdüse mit Trapezgewinde

Anwendung

- Un- und niedriglegierte Stähle
- Hochlegierte Stähle
- Aluminium-, Magnesium-, Kupfer- und Nickelbasislegierungen
- Kleine bis große Materialstärken

Technische Daten (DIN EN 60 974-7):	
Belastung CO_2:	500A/60% ED
Belastung Mischgas:	450A/60% ED
Drahtdurchmesser:	0,8 - 1,6 mm

INFO **Auch mit Euro-Zentralanschluss oder mit Power Pin-Anschluss erhältlich. Fragen Sie Ihren DINSE-Fachberater.**

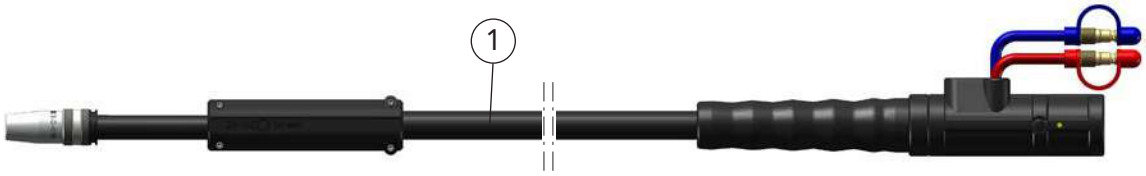

	Benennung	Abmessungen		Bestellbezeichnung		Artikelnummer
1	Garnitur	0°	3,00 m	DIX	MMZ 304-3 /0°	620324330
	Garnitur	0°	4,00 m	DIX	MMZ 304-4 /0°	620324340

- Standardausrüstung für Drahtdurchmesser 1.2 mm Stahl mit Gasdüsendurchmesser 15 mm, DIX 1-2-415, (Kontaktspitze DIX 3-2-1.2 M8, zurück gesetzt, Drahtführungsspirale DIX DS 4/2,2). Von der Serienausstattung abweichende Varianten auf Anfrage.

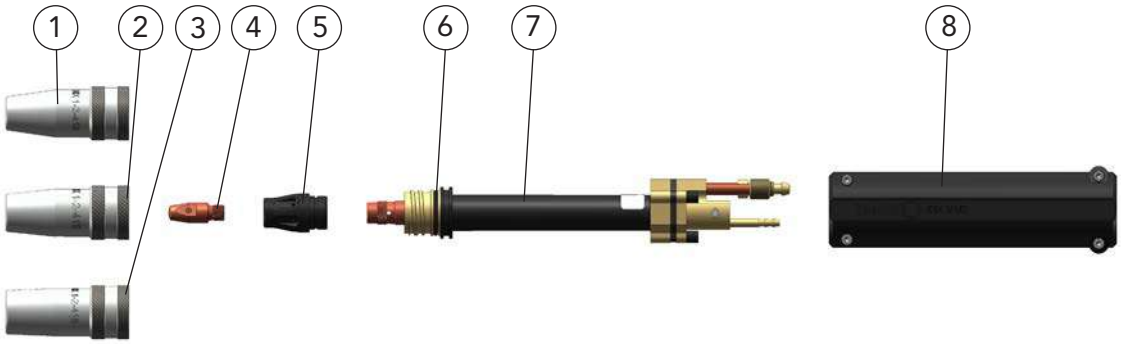

	Benennung	Abmessungen		Bestellbezeichnung		Artikelnummer
1	Gasdüse		ø 13 mm	DIX	1-2-413	629010413
2	Gasdüse		ø 15 mm	DIX	1-2-415	629010415
3	Gasdüse		ø 18 mm	DIX	1-2-418	629010418
4	Kontaktspitze		M8	DIX	3-2-_._ M8	6290301_ _
	Kontaktspitze	CR-ZR	M8	DIX	3-2-_._ M8 CR-ZR	6290331_ _
5	Gasverteiler			DIX	10-2-304	629100324
6	O-Ring 18x2		(VPE 10 Stück)			629061005
7	Pistoleneinsatz		0°	DIX	6-2-304 Z 0GR	6290613400
8	Gehäuse			DIX	7-2-304 M	629070324

_ _ Definieren Sie hier den Drahtdurchmesser, z.B.: 10 = 1.0 mm oder 12 = 1.2 mm.

Pistolenköpfe mit nicht trennbarer Garnitur flüssiggekühlt MIG/MAG DIX MMZ 305 (bis 550A)

Eigenschaften

- Hohe Einschaltdauer durch optimale Kühlung der Gasdüse
- Keine Gasverluste durch separate Schutzgasführung
- Gasdüse mit Trapezgewinde und Schraubadapter

Anwendung

- Un- und niedriglegierte Stähle
- Hochlegierte Stähle
- Aluminium-, Magnesium-, Kupfer- und Nickelbasislegierungen
- Kleine bis große Materialstärken

Technische Daten (DIN EN 60 974-7):	
Belastung CO_2:	550A/60% ED
Belastung Mischgas:	500A/60% ED
Drahtdurchmesser:	1.2 - 2.0 mm

INFO **Auch mit Euro-Zentralanschluss oder mit Power Pin-Anschluss erhältlich. Fragen Sie Ihren DINSE-Fachberater.**

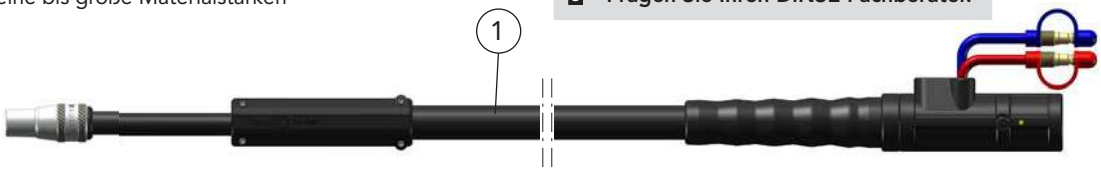

	Benennung	Abmessungen		Bestellbezeichnung		Artikelnummer
1	Garnitur	0°	1,00 m	DIX	MMZ 305-1 /0°	620325006
	Garnitur	0°	5,00 m	DIX	MMZ 305-5 /0°	620325002

- Standardausrüstung für Drahtdurchmesser 1.2 mm Stahl mit Gasdüsendurchmesser 17 mm, Gasdüse DIX 1-2-517, Kontaktspitze DIX 3-2-1.2 M8, Gasverteiler DIX 10-2-305 K, Drahtführungsspirale DIX DS 4/2,2.
  Von der Serienausstattung abweichende Varianten auf Anfrage.

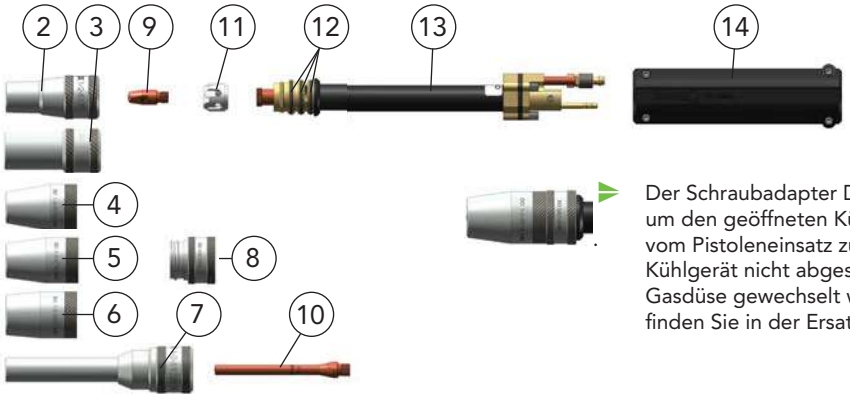

- Der Schraubadapter DIX SAD 5700 wurde entwickelt, um den geöffneten Kühlkreislauf an der Trägerhülse vom Pistoleneinsatz zu schließen. Somit braucht das Kühlgerät nicht abgeschaltet werden bevor eine Gasdüse gewechselt wird. Die passenden Gasdüsen finden Sie in der Ersatz- und Verschleißteileliste unten.

	Benennung	Abmessungen	Bestellbezeichnung		Artikelnummer
2	Gasdüse	ø 17 mm	DIX	1-2-517	629010517
	Gasdüse, steckbare Ausführung	ø 17 mm	DIX	1-2-517 OG	6290105171
3	Gasdüse	ø 21 mm	DIX	1-2-521	629010521
4	Gasdüse, für Pos. 8	ø 15 mm	DIX	1-3-5715 SAD	6390257157
5	Gasdüse, für Pos. 8	ø 18 mm	DIX	1-3-5718 SAD	6390257187
6	Gasdüse, für Pos. 8	ø 21 mm	DIX	1-3-5721 SAD	6390257217
7	Engspaltgasdüse, steckbare Ausführung	ø 15 x 125 mm	DIX	1-2-511/125 OG	6290191518
	Engspaltgasdüse	ø 15 x 125 mm	DIX	1-2-512/125	6290191528
8	Schraubadapter		DIX	SAD 5700	628145700
9	Kontaktspitze	M8 x 28 mm	DIX	3-2-_._ M8	6290301_ _
	Kontaktspitze	M8 x 28 mm	DIX	3-2-_._ M8 CR-ZR	6290331_ _
10	Kontaktspitze, für Pos. 7	M8 x 90 mm	DIX	3-2-_._ M8/90	6290337_ _2
	Gasverteiler, Keramik		DIX	10-2- 305 K	6291003051
12	O - Ring, 18x2 mm	(VPE 12 Stück)			639060005
13	Pistoleneinsatz	0°	DIX	6-2-305 Z 0°	6290613500
14	Gehäuse		DIX	7-2-304 M	629070324

_ _ Definieren Sie hier den Drahtdurchmesser, z.B.: 12 = 1.2 mm oder 16 = 1.6 mm.

Pistolenköpfe mit nicht trennbarer Garnitur flüssiggekühlt MIG/MAG DIX MMZ 306 (bis 550A)

Flüssiggekühlt

Eigenschaften

- Zweikreis-Kühlsystem
- Keine Gasverluste durch separate Schutzgasführung
- Gasdüse mit Trapezgewinde und Schraubadapter

Anwendung

- Un- und niedriglegierte Stähle
- Hochlegierte Stähle
- Aluminium-, Magnesium-, Kupfer- und Nickelbasislegierungen
- Kleine bis große Materialstärken

Technische Daten (DIN EN 60 974-7):	
Belastung CO_2:	550A/60% ED
Belastung Mischgas:	500A/60% ED
Drahtdurchmesser:	1.2 - 2.0 mm

INFO **Auch mit Euro-Zentralanschluss oder mit Power Pin-Anschluss erhältlich. Fragen Sie Ihren DINSE-Fachberater.**

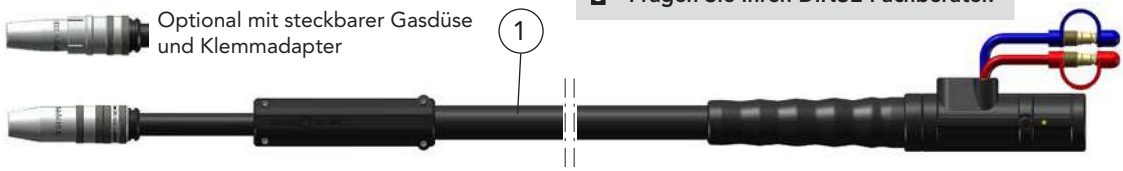

	Benennung	Abmessungen		Bestellbezeichnung		Artikelnummer
1	Garnitur	0°	3,00 m	DIX	MMZ 306-3 /0°	620326330
	Garnitur	0°	4,00 m	DIX	MMZ 306-4 /0°	620326012

- Standardausrüstung für Drahtdurchmesser 1.2 mm Stahl mit Gasdüsendurchmesser 18 mm, DIX 1-3-5418 A, mit Schraubadapter DIX SAD 2-404/540 (Kontaktspitze DIX 3-2-1.2 M8, zurück gesetzt, Gewindesockel DIX GS 2-M8, Drahtführungsspirale DIX DS 4/2,2).
  Für extreme Anwendungsfälle Gasdüse mit Kühlmantel erhältlich. Die jeweilige Bestellbezeichnung finden Sie auf Seite 88. Von der Serienausstattung abweichende Varianten auf Anfrage.

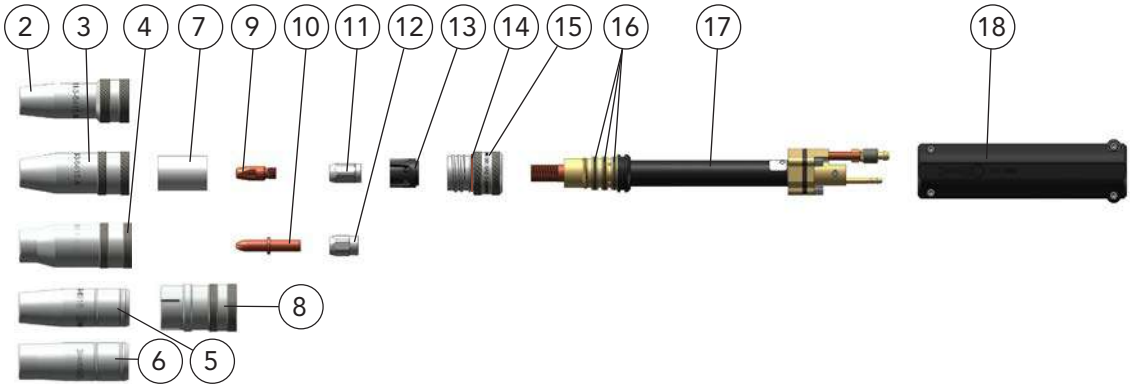

	Benennung		Abmessungen	Bestellbezeichnung		Artikelnummer
2	Gasdüse, Außendurchmesser reduziert		ø 15 mm	DIX	1-3-5415 AR	6390154155
	Gasdüse, Außendurchmesser reduziert		ø 18 mm	DIX	1-3-5418 AR	6390154185
3	Gasdüse		ø 15 mm	DIX	1-3-5415 A	6390154150
	Gasdüse		ø 18 mm	DIX	1-3-5418 A	6390154180
	Gasdüse		ø 21 mm	DIX	1-3-5421 A	6390154210
4	Gasdüse		ø 15 mm	DIX	1-3-5415 ARZ	6390154154
	Gasdüse		ø 17 mm	DIX	1-3-5417 A	6390154170
5	Gasdüse, steckbar, für Pos. 8		ID ø 15 mm	DIX	1-2-4015	629010015
6	Gasdüse, steckbar, für Pos. 8		ID ø 18 mm	DIX	1-2-4018	629010018
7	Gasdüseneinsatz, für Gasdüsentyp A			DIX	2-3-500	6390250000
8	Klemmadapter, für Pos. 5+6			DIX	KAD 4040	629051400
9	Kontaktspitze		M8	DIX	3-2-_._ M8	6290301_ _
	Kontaktspitze	CR-ZR	M8	DIX	3-2-_._ M8 CR-ZR	6290331_ _
10	Kontaktspitze	CR-ZR		DIX	3-2-_._ SR	6290354_ _
11	Gewindesockel		M8	DIX	GS 2-M8	628150008
12	Spannmutter			DIX	4-2-MAS	6390454000
13	Gasverteiler			DIX	10-3-540	6391054000
14	O-Ring, 23x1,5 VITON		(VPE 10 Stück)			629110904
15	Schraubadapter			DIX	SAD 2-404/540	628140000
16	O-Ring 18x2		(VPE 12 Stück)			639060005
17	Pistoleneinsatz		0°	DIX	6-2-306 Z	6290613600
18	Gehäuse			DIX	7-2-304 M	629070324

_ _ Definieren Sie hier den Drahtdurchmesser, z.B.: 12 = 1.2 mm oder 16 = 1.6 mm.

Pistolenköpfe mit nicht trennbarer Garnitur flüssiggekühlt MIG/MAG DIX M.FLEX 4400 SAZ (bis 450A)

Eigenschaften

- M.Flex Technologie - die spezielle Schutzgasführung verhindert eine Injektion von Luft in den Gasdüsen-innenraum
- Keine Gasverluste durch separate Schutzgasführung bis zum Gasverteiler
- Der Klemmadapter verbleibt bei steckbaren Gasdüsen am Pistoleneinsatz
- Zweikreis-Kühlsystem

Ausführung mit steckbarer Gasdüse und Klemmadapter

Ausführung mit schraubbarer Gasdüse und Schraubadapter

Ausführung mit Kühlmantel und schraubbarer Gasdüse

Anwendung

- MIG/MAG Prozesse in allen Varianten
- Drahtdurchmesser bis 1,6 mm
- Optional mit Anschlussbox für Sicherheitsabschaltung und mit Taster Drahteinfädeln

Technische Daten (DIN EN 60 974-7):	
Belastung CO_2:	450A/100% ED
Belastung Mischgas:	400A/100% ED

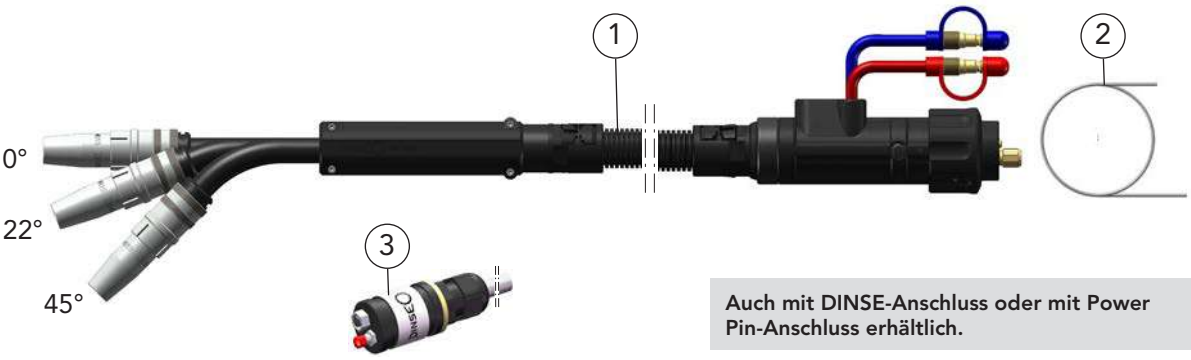

Auch mit DINSE-Anschluss oder mit Power Pin-Anschluss erhältlich.

	Benennung	Abmessungen	Bestellbezeichnung		Artikelnummer
1	Garnitur	1,2 m	DIX	M.FLEX 44_ _-1,2 SAZ	62044_ _121
	Garnitur	1,4 m	DIX	M.FLEX 44_ _-1,4 SAZ	62044_ _141
	Garnitur	3,0 m	DIX	M.FLEX 44_ _-3,0 SAZ	62044_ _31
	Garnitur	4,0 m	DIX	M.FLEX 44_ _-4,0 SAZ	62044_ _41
_ _	Definieren Sie unter Bestellbezeichnung und Artikelnummer die Biegung des Pistolenkopfes, z.B.: 00 = 0°, 22 = 22° oder 45 = 45°				
2	Drahtführungsspirale _ _ - Standardlängen:	ø 2,2 / _,_ m 1,7 m, 1,9 m, 3,5 m und 4,5 m	DIX	DS 4/2,2-_ _	6230003_ _
_ _	Definieren Sie hier die Länge der Drahtführungsspirale, z.B.: 17 = 1,7 m oder 35 = 3,5 m.				
	Optionen:				
3	Anschlussbox Kabellänge 5,0 m Mit Anschlussbuchse für Sicherheitsabschaltung und Taster Drahteinfädeln.		DIX	CB-5	629900117

Hinweis: Weitere Drahtführungsspiralen, Drahtführungskapillaren und Service-Werkzeuge finden Sie im Produktkatalog Kapitel 5 Werkzeuge und Zubehör.

Ersatz- und Verschleißteile

Garnituren DIX M.FLEX 4400 SAZ

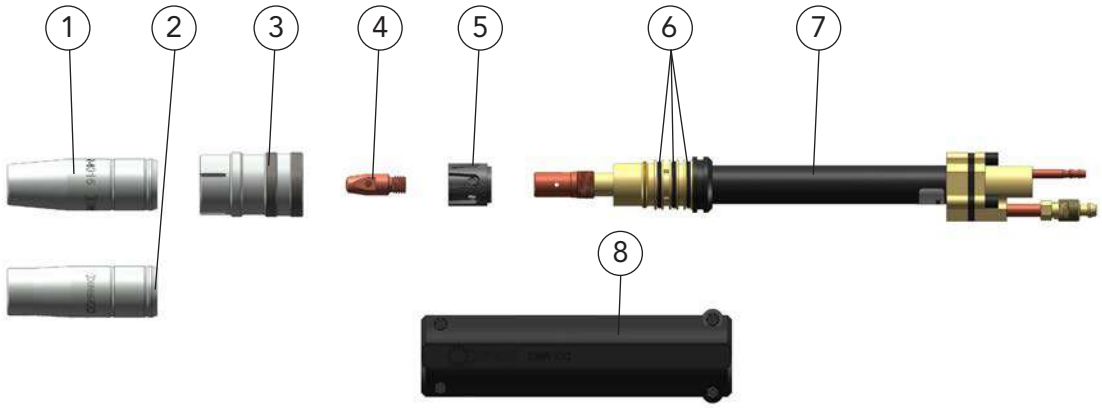

	Benennung	Abmessungen	Bestellbezeichnung		Artikelnummer
1	Gasdüse, steckbar	ID ø 15 mm	DIX	1-2-4015	629010015
2	Gasdüse, steckbar	ID ø 18 mm	DIX	1-2-4018	629010018
3	Klemmadapter		DIX	KAD 4040	629051400
4	Kontaktspitze	M8 x 28 mm	DIX	3-2-_._ M8	6290301_ _
5	Gasverteiler		DIX	10-2-4400	629104400
6	O-Ring, 18x2 mm	(VPE 12 Stück)			639060005
7	Pistoleneinsatz	0°	DIX	6-2-4400 Z	6290614400
	Pistoleneinsatz	22°	DIX	6-2-4422 Z	6290614422
	Pistoleneinsatz	45°	DIX	6-2-4445 Z	6290614445
8	Gehäuse		DIX	7-2-304 M	629070324

_ _ Definieren Sie hier den Drahtdurchmesser, z.B.: 12 = 1.2 mm.

Standardausrüstung für Drahtdurchmesser 1.2 mm Stahl mit Gasdüse DIX 1-2-4015, Klemmadapter DIX KAD 4040, Kontaktspitze DIX 3-2-1.2 M8, Gasverteiler DIX 10-2-4400 und Drahtführungsspirale DIX DS 4/2,2.

Garnituren DIX M.FLEX 4400 SAZ Versorgungsleitung

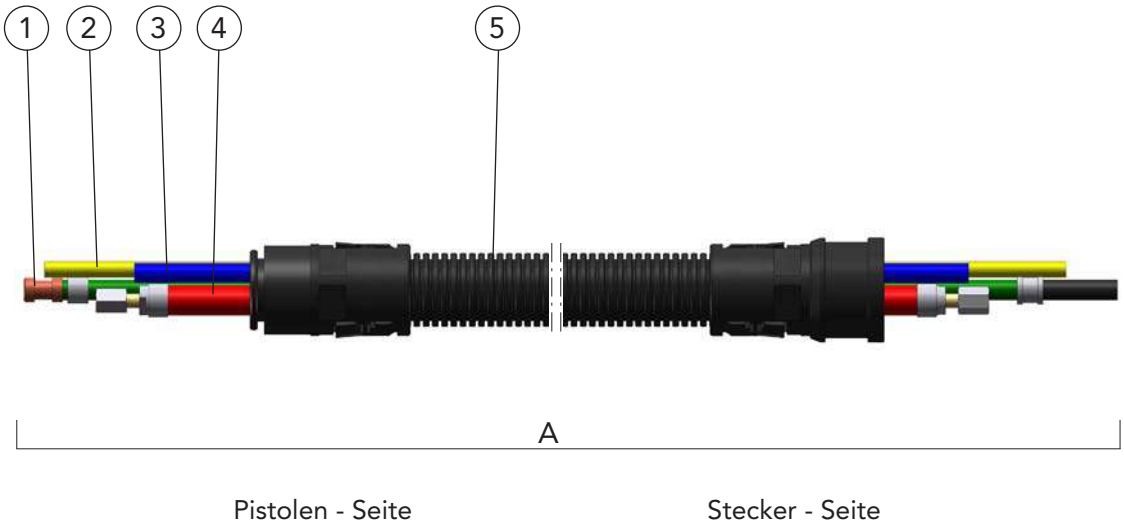

	Benennung	Bestellbezeichnung		Artikelnummer
A	Versorgungsleitung	DIX	VLMZ 4400-_ _	6224400_ _
1	Drahtförderschlauch	DIX	VLM 2010-_ _	6292016_ _
2	Gasschlauch	DIX	VL 180-_ _	639186001_ _
3	Wasserschlauch	DIX	VL 190-_ _ BLAU	639196001_ _
4	Kombileitung	DIX	22-2-303-_ _	6292213_ _
5	Mantelschlauchset, inklusive Haltehülsen VL 231 und VL 232	DIX	VL 235-_ _	6392350_ _

_ _ Definieren Sie hier die Länge der Schweißgarnitur, z.B.: 12 = 1,2 m oder 14 = 1,4 m.
Standardlängen: 1,2 m, 1,4 m, 3,0 m und 4,0 m

Ersatz- und Verschleißteile

Garnituren DIX M.FLEX 4400 SAZ Kompaktstecker

A

B

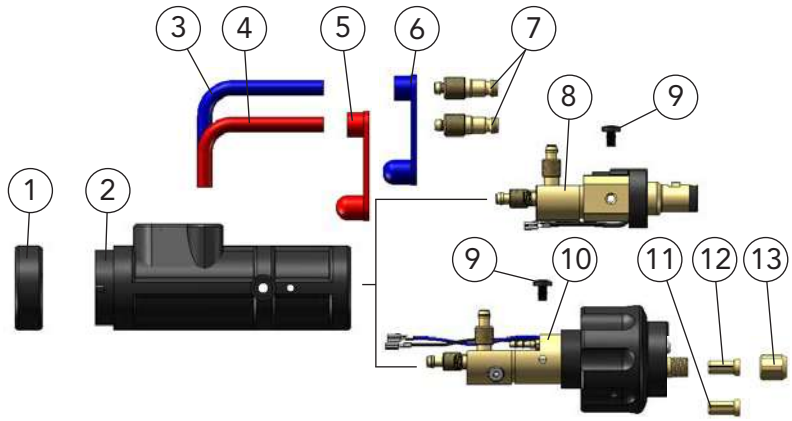

C

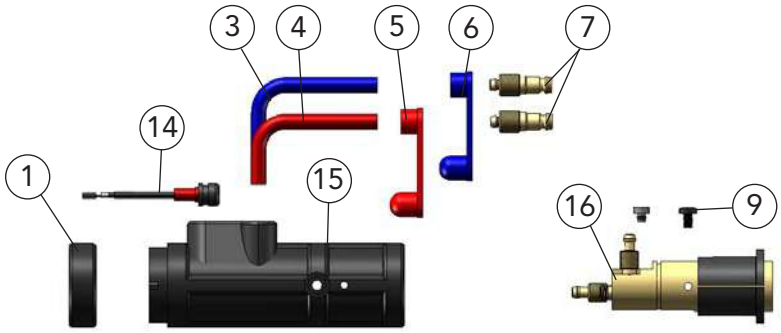

Für den Kompaktstecker DIX KCZME 4400 N (Pos. C) benötigen Sie einen Power Pin / Power Pin-Set. Den für Ihren Drahtvorschub passenden Power Pin / Power Pin-Set finden Sie im Kapitel Werkzeuge und Zubehör.

	Benennung	Abmessungen	Bestellbezeichnung		Artikelnummer
A	Kompaktstecker, Pos. 1-9		DIX	KCZME 600 Z	638900024
B	Kompaktstecker, Pos. 1-7, Pos. 9-13		DIX	KCZME 4400 SAZ	638900050
C	Kompaktstecker, Pos. 1, Pos. 3-7, Pos. 14-16		DIX	KCZME 600 N	638900045
1	Haltering		DIX	12-3-510 HR	6391250013
2	Steckergehäuse		DIX	12-3-510 SG	6391250011
3	Anschlußschlauch, blau	0,60 m	DIX	VL 170 BLAU	629171003
4	Anschlußschlauch, rot	0,60 m	DIX	VL 171 ROT	629171004
5	Verschlußkappe, rot		DIX	VL 173	629172002
6	Verschlußkappe, blau		DIX	VL 172	629172001
7	Stecknippel	ø 5,0 mm	DIX	16-2	629160000
8	Steckereinsatz		DIX	ME 300 SEZ	639116064
9	Halteschraube (VPE 10 Stück)		DIX	ME 300 HS	629070005
10	Steckereinsatz		DIX	ME 300 SAZ	639116061
11	Spannhülse, ohne Anschlag für Drahtführungskapillare		DIX	27-2 MAP	629270041
12	Spannhülse, mit Anschlag für Drahtführungsspirale		DIX	27-2 SA	629270040
13	Spannmutter		DIX	28-2 SA	629280040
14	Rundsteckeraufnahme		DIX	CS 600 SGN	6391250021
15	Steckergehäuse		DIX	ME 600 SGN	6391250020
16	Steckereinsatz		DIX	ME 600 N	639116076

Garnituren DIX M.FLEX 4400 SAZ Gasdüsen

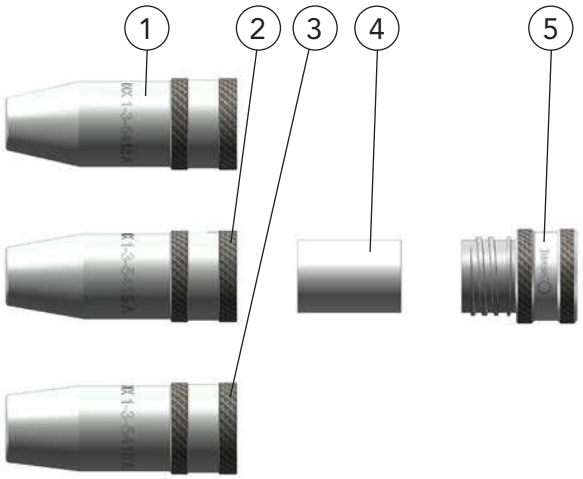

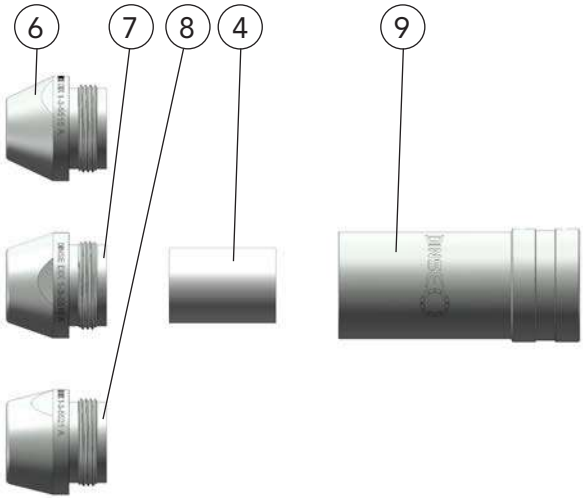

	Bennenung	Abmessungen	Bestellbezeichnung		Artikelnummer
1	Gasdüse, schraubbar	ID ø 15 mm	DIX	1-3-5415 A	6390154150
2	Gasdüse, schraubbar	ID ø 18 mm	DIX	1-3-5418 A	6390154180
3	Gasdüse, schraubbar	ID ø 21 mm	DIX	1-3-5421 A	6390154210
4	Gasdüseneinsatz		DIX	2-3-500	6390250000
5	Schraubadapter		DIX	SAD 2-404/540	628140000
6	Gasdüse	ID ø 15 mm	DIX	1-3-5515 A	6390155150
7	Gasdüse	ID ø 18 mm	DIX	1-3-5518 A	6390155180
8	Gasdüse	ID ø 21 mm	DIX	1-3-5521 A	6390155210
9	Kühlmantel		DIX	KM 155	628040304

Garnituren DIX M.FLEX 4400
Pistolenhalter - System PHS

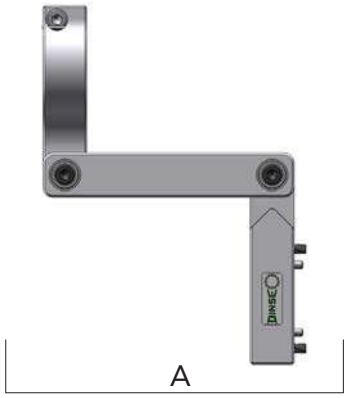

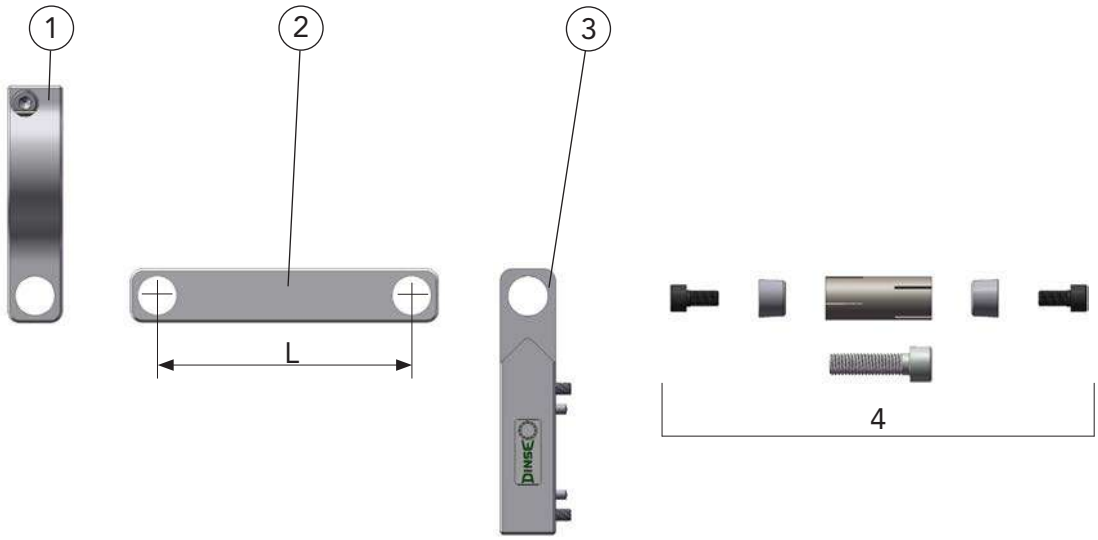

	Benennung	Abmessungen	Bestellbezeichnung		Artikelnummer
A	PH - System		DIX	PHS 4000-104	683504000
1	PH-Garnitur		DIX	PHG 4000	683521004
2	PH-Verbinder	L = 104 mm	DIX	PHV 600-104	683522001
3	PH-Aufnahme		DIX	PHA 600	683523001
4	Spannhülse, kompl.		DIX	SH 600	683524001

Doppeldraht System MEDD TWIN
Für Roboter- und Automaten Anwendungen (750A)

Eigenschaften

- TWIN Doppeldraht-Schweißprozess mit nur einer Stromquelle und zwei Drahtvorschüben
- Interne Kühlung der Kontaktspitzenaufnahme, zusätzlich extern verlaufende Kühlung der Gasdüse
- Die beiden Schweißdrähte haben während der Schweißanwendung ein ständig gleiches elektrisches Potential
- Schlanke Bauform der Gasdüse für hervorragende Bauteilzugänglichkeit
- Abschmelzleistungen pro Draht separat einstellbar
- Hohe Schweißgeschwindigkeit durch Abschmelzleistung bis zu 12,5 kg/h
- Maximierter Materialeintrag und hervorragende Spaltüberbrückbarkeit

Optionen:

Drahtvorschub rechts / links	**DIX WF 50 R(L)**
Spulenhalter Anschlußset	**WSH CSET**
Spulenhalter rechts / links	**DIX WDS 300(LINKS)**
Stromquelle	**DIX PI 600 TWIN**
Kühlmodul	**DIX CM 1500/CAN TWIN**
Fernbedienung	**DIX RP 100 T**

Garnitur MEDD 7000-xx SAZ, Halter PHF 730 DD und Sicherheitsabschaltung SAS 100/002

Anwendung

- Un- und niedriglegierte Stähle
- Hochlegierte Stähle
- Aluminium-, Magnesium-, Kupfer-und Nickelbasislegierungen
- Große bis mittlere Materialstärken

Technische Daten (DIN EN 60 974-7):	
Gasdüse:	Trapezgewinde
Belastung CO_2:	750A/100% ED
Belastung Mischgas:	700A/100% ED
Drahtdurchmesser:	0.8 - 1.2 mm

Anwendungsbeispiel - Doppeldraht System MEDD TWIN
Mit Garnitur MEDD 7000 SAZ, Halter PHF 700 DD,
Flansch ADF 6_ _ _ und Sicherheitsabschaltung SAS 100/002 VA

Doppeldraht System MEDD TWIN
Für Roboter- und Automaten Anwendungen (750A)
Systemdefinition

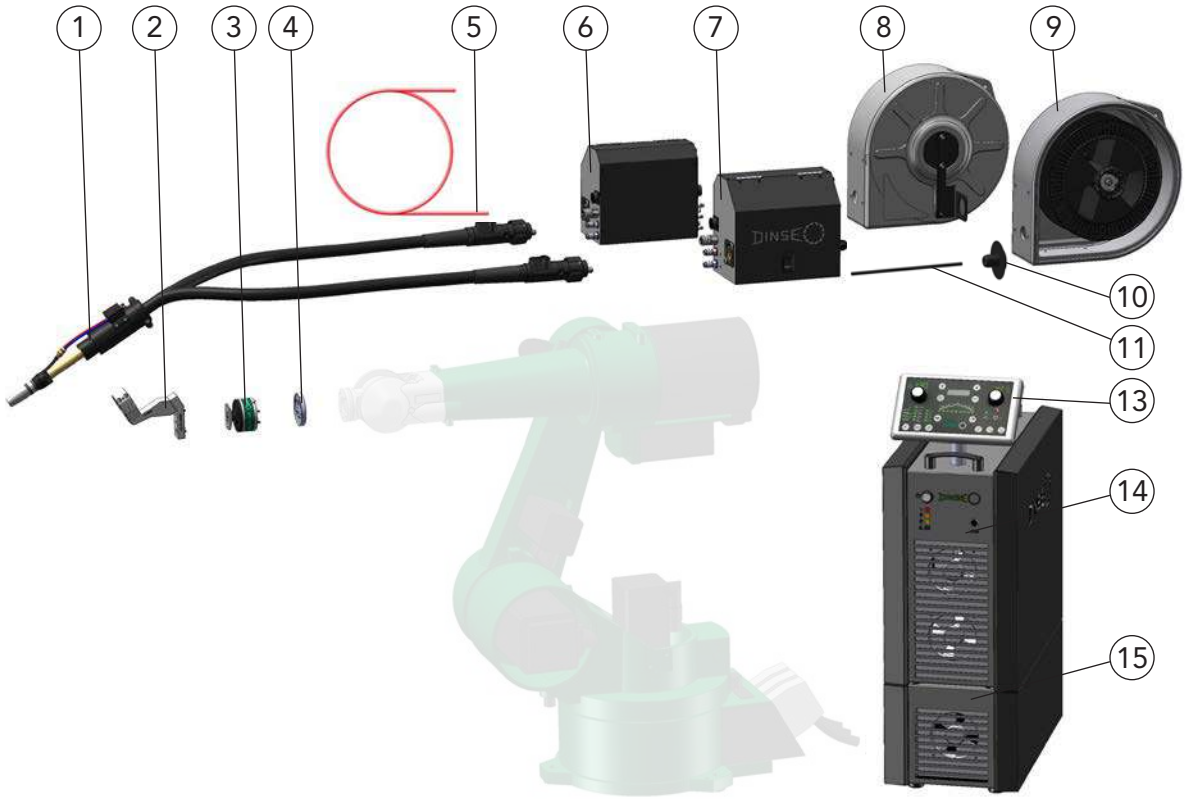

Anwendungsbeispiel - Doppeldraht System DIX MEDD TWIN

	Benennung	Abmessungen		Bestellbezeichnung		Artikelnummer
1	Garnitur	0°	2,0 m	DIX	MEDD 7000-2,0 SAZ	6307000001
	Garnitur	0°	3,0 m	DIX	MEDD 7000-3,0 SAZ	6307000002
2	Halter		30°	DIX	PHF 730 DD	68350730
	Halter, ohne Abb.		0°		PHF 700 DD	68350700
3	Sicherheitsabschaltung			DIX	SAS 100/002 VA	683100035
4	Flansch Der Adapterflansch [_ _] ist vom Robotertyp abhängig			DIX	ADF 6_ _ _	683116_ _ _
5	Drahtführungsspirale Standardlängen:		ø 1,8 / _,_ m 1,7 m, 1,9 m, 2,5 m	DIX	DS 4/1,8-_ _	6130002_ _
	Drahtführungsspirale Standardlängen:		ø 2,2 / _,_ m 1,7 m, 1,9 m, 2,5 m	DIX	DS 4/2,2-_ _	6230003_ _
	Optionen:					
6	Drahtvorschub 50 W, rechts			DIX	WF50-R	7410040121
7	Drahtvorschub 50 W, links			DIX	WF 50-L	7410040122
8	Spulenhalter, rechts			DIX	WDS 300	730530000
9	Spulenhalter, links			DIX	WDS 300 LINKS	730530001
10	Spulenhalter Anschlußset Für Spulenhalter			DIX	WSH CSET	7410080870
11	Drahtförderschlauch		3,0 m		WFH3SF	7410080861
	Drahtförderschlauch		5,0 m		WFH5SF	7410080862
	Drahtförderschlauch		10,0 m		WFH10SF	7410080863
12	Fernbedienung (Twin Interface)			DIX	RP 100T	7410050102
13	Anschlußleitung, 5,0 m, ohne Abb. Für CAN-/DeviceNet-Thin Cable, M12			DIX	RP CABLE 5	7410050205
14	Stromquelle			DIX	PI 600 TWIN	7410010603
15	Kühlmodul			DIX	CM 1500/ CAN TWIN	7410020108

_ _ Geben Sie hier die Länge der Drahtführungsspirale an, z.B.: 17 = 1,7 m oder 25 = 2,5 m.

Hinweis: Weitere Drahtführungsspiralen, Drahtführungskapillaren und Service-Werkzeuge finden Sie im Kapitel Werkzeuge und Zubehör. Den zugehörigen Adapterflansch entnehmen Sie dem Zubehör. Bestellbezeichnungen und Informationen zu den Systemkomponenten finden Sie im entsprechenden Kapitel.

Ersatz- und Verschleißteile
Garnituren flüssiggekühlt DIX MEDD 7000 SAZ Pistole

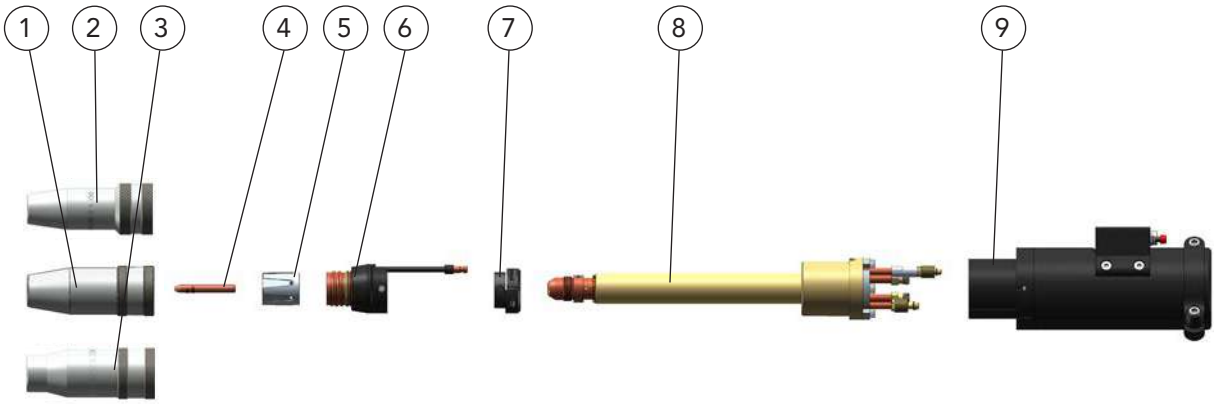

	Benennung	Abmessungen	Bestellbezeichnung		Artikelnummer
1	Gasdüse	L 76/AD 28/ID 13	DIX	1-3-5413 A	6390154130
	Gasdüse	L 76/AD 28/ID 15	DIX	1-3-5415 A	6390154150
	Gasdüse	L 76/AD 28/ID 18	DIX	1-3-5418 A	6390154180
	Gasdüse	L 76/AD 28/ID 21	DIX	1-3-5421 A	6390154210
2	Gasdüse	L 76/AD 24/ID 15	DIX	1-3-5415 AR	6390154155
	Gasdüse	L 76/AD 24/ID 18	DIX	1-3-5418 AR	6390154185
3	Gasdüse	L 76/AD 25/ID 15	DIX	1-3-5415 ARZ	6390154154
	Gasdüse	L 76/AD 28/ID 17	DIX	1-3-5417 A	6390154170
4	Kontaktspitze	ø 0,8 mm	DIX	3-1-7008	6190324080
	Kontaktspitze	ø 0,9 mm	DIX	3-1-7009	6190324090
	Kontaktspitze	ø 1,0 mm	DIX	3-1-7010	6190324100
	Kontaktspitze	ø 1,2 mm	DIX	3-1-7012	6190324120
5	Gasverteiler		DIX	GVT 7000	6391024000
6	Kühlmantel		DIX	KM 7000	63905140101
7	Spannhülse		DIX	SH 7000	63905140000
8	Pistoleneinsatz	0°	DIX	6-3-7000 MEDD	6390607000
	Pistoleneinsatz	22°	DIX	6-3-7022 MEDD	6390607022
9	Gehäuse		DIX	7-3-7000 DD	63907024000

- Standardausrüstung für Drahtdurchmesser 1.2 mm Stahl mit Gasdüsendurchmesser 18 mm, DIX 1-3-5418 A, Kontaktspitze DIX 3-1-7012, Gasverteiler DIX GVT 7000, Kühlmantel DIX KM 7000 und Spannhülse DIX SH 7000.
- Andere Ausführungen auf Anfrage.

Ersatz- und Verschleißteile
Garnituren flüssiggekühlt DIX MEDD 7000 SAZ
Versorgungsleitung Lead / Trail

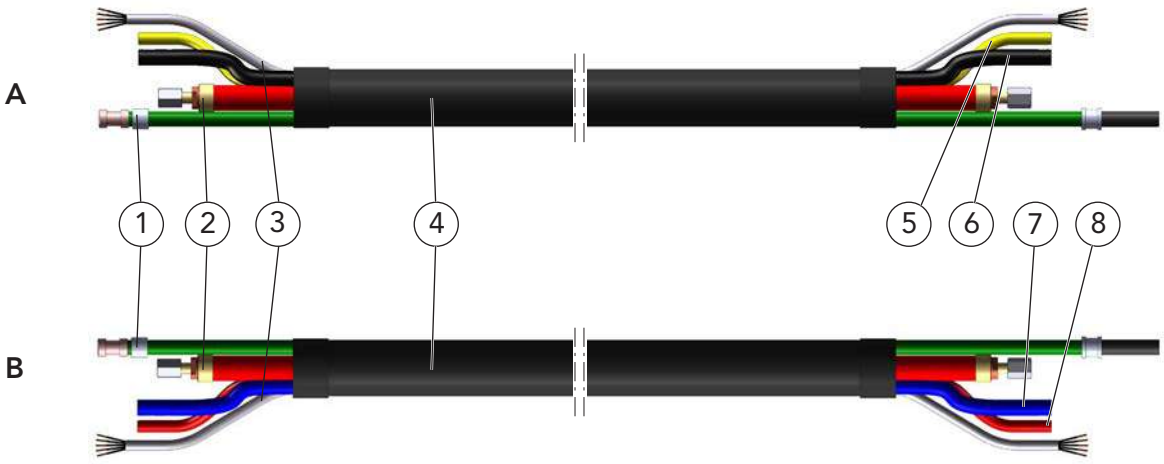

Pistolen - Seite

Stecker - Seite

	Benennung	Abmessungen	Bestellbezeichnung		Artikelnummer
A	Versorgungsleitung, Lead	2,0 m	DIX	VLMEDD 7000-2 L	6327000005
	Versorgungsleitung, Lead	3,0 m	DIX	VLMEDD 7000-3 L	6327000007
B	Versorgungsleitung, Trail	2,0 m	DIX	VLMEDD 7000-2 T	6327000006
	Versorgungsleitung, Trail	3,0 m	DIX	VLMEDD 7000-3 T	6327000008
1	Drahtförderschlauch		DIX	VLM 2010-_ _	6392016_ _
2	Kombileitung		DIX	22-2-303-_ _	6292213_ _
3	Datenleitung, FD		DIX	FD 10 x 0,25qmm	6392150000
4	Mantelschlauch		DIX	23-2-404-_ _MA	6292354_ _
5	Gasschlauch		DIX	VL 180-_ _	639186001_ _
6	Ausblasschlauch	50,0 m	DIX	VL 241-50	639245600013
7	Wasserschlauch, blau		DIX	VL 190-_ _	639196001_ _
8	Wasserschlauch, rot		DIX	VL 191-_ _	639196002_ _
9	Stecktülle, ohne Abb.		DIX	16-3-506	6391650600

▶ Standardlängen: 2,0 m und 3,0 m

Ersatz- und Verschleißteile
Garnituren flüssiggekühlt DIX MEDD 7000 SAZ Kompaktstecker

A

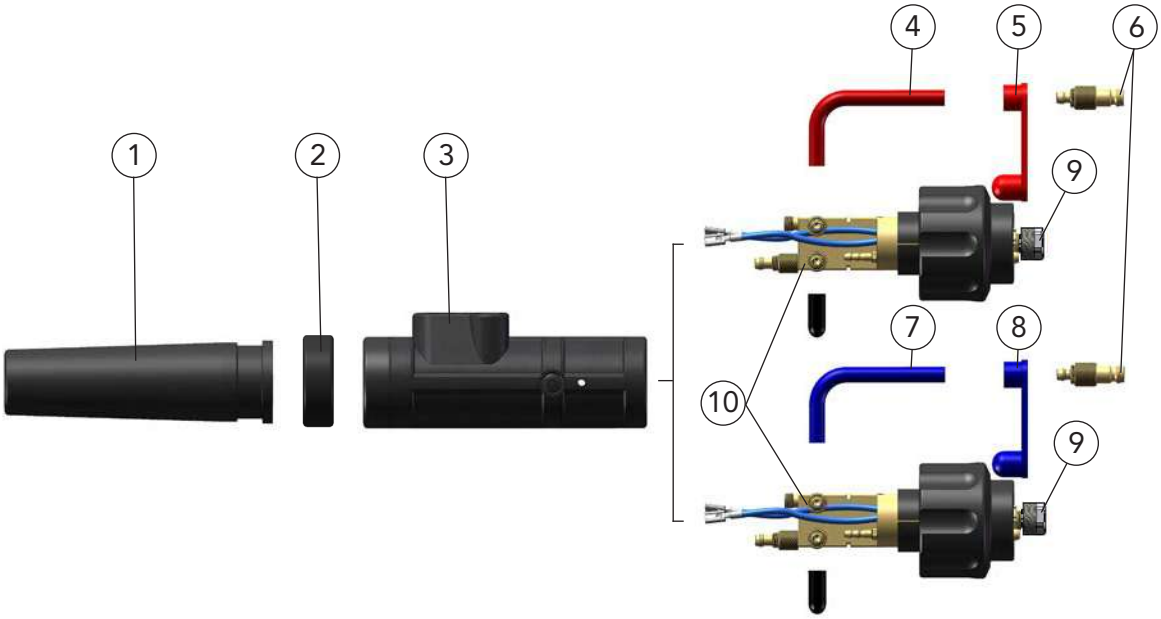

	Benennung	Bestellbezeichnung		Artikelnummer
A	Kompaktstecker	DIX	KCZMEDD 600 SAZ	624170333
1	Steckertülle	DIX	12-3-510 ST	6391250012
2	Haltering	DIX	12-3-510 HR	6391250013
3	Stecker-Gehäuse	DIX	12-3-510 SG	6391250011
4	Anschlußschlauch, rot	DIX	VL 171 ROT	629171004
5	Verschlußkappe, rot	DIX	VL 173	629172002
6	Stecknippel	DIX	16-2	629160000
7	Anschlußschlauch, blau	DIX	VL 170 BLAU	629171003
8	Verschlußkappe, blau	DIX	VL 172	629172001
9	Spannrändelmutter	DIX	MEZ 113	639116007
10	Steckereinsatz	DIX	ME 610 SAZ	639116079
11	Halteschraube (VPE 10 Stück)	DIX	ME 300 HS	629070005

Front Antriebseinheiten MIG/MAG DIX FD 200 M (ME)

Für Roboter- und Automatenanwendungen

Technische Daten (IEC 60974-5):	
Antriebseinheit Für PUSH-PULL	FD 200 M
Antriebseinheit mit Encoder z.B. für PUSH-PUSH*	FD 200 ME
Drahtvorschub- geschwindigkeit:	0,4 - 17 m/min
Drahtdurchmesser:	ø 0,4 - 1,6 mm
Anschlussspannung FD 200 M(E) FD 200 ME 004	 48VDC 36 VDC
Abmessung (L/B/H):	181/70,5/94,5 mm
Gewicht:	1,650 kg

Antriebseinheit DIX FD200 M(E)

Vorteile

- Robuster und kompakter Aufbau
- Leistungsstarker 4-Rollenantrieb
- Geringes Gewicht
- Schnelles Wechseln der Ersatz- und Verschleißteile
- Für Roboter in Hohlwellenausführungen oder DINSE Pistolenhalter-Systeme mit Sicherheitsabschaltung DIX SAS 100/002 VA
- Kompatibel mit Gasdüsensensor
- Integrierter Drahtfördertaster

Hohlwellenroboter mit Pistolenkopf, Antriebseinheit und Anschlusskörper, Anwendungsbeispiel

Eigenschaften

- Für PUSH-PULL und PUSH-PUSH* Betrieb
- Anwendung bei dünnen und knickempfindlichen Drahtelektroden
- Konstante Drahtförderung über große Wegstrecken der Schweißgarnitur
- Speziell gefertigte Profilrollenkontur

Roboter- Automatenanwendung mit Pistolenkopf, Antriebseinheit, Sicherheitsabschaltung und Pistolenhalter-System,
Anwendungsbeispiel

* PUSH-PUSH Betrieb nur in Verbindung mit einer kompatiblem Stromquelle möglich, bitte sprechen Sie mit Ihrem DINSE Fachberater.

Weitere Anschlussspannungen auf Anfrage.

Front Antriebseinheiten MIG/MAG DIX FD 200 M (ME)

Für Roboter- und Automatenanwendungen

Pistolen - Seite

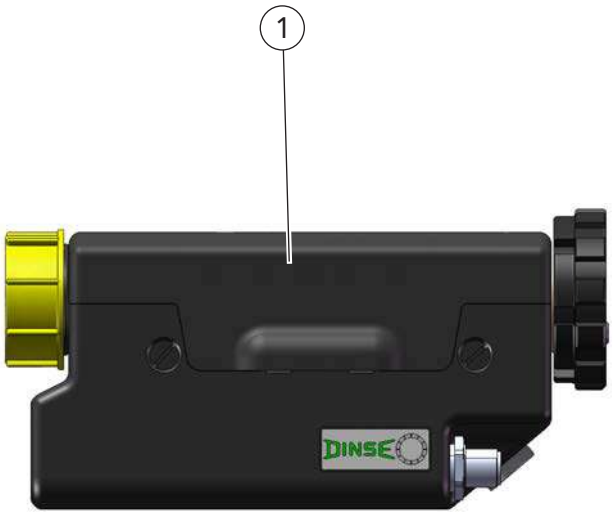

Garnitur - Seite

	Bennenung	Bestellbezeichnung		Artikelnummer
1	Antriebseinheit Für PUSH-PULL	DIX	FD200 M	7430040000
	Antriebseinheit mit Encoder z.B. für PUSH-PUSH	DIX	FD200 ME	7430040001
	Antriebseinheit mit Encoder Anschlussspannung 36 VDC*	DIX	FD200 ME 004	7430040068

Von der Serienausstattung abweichende Varianten auf Anfrage.

* Kein Drahtfördertaster

Für detailierte Informationen zum Frontantrieb FD 200 M in einer Singlefeed-Applikation fragen Sie bitte Ihren DINSE-Fachberater.

Zubehör
Antriebseinheit FD 200 M (ME)
Profilrollen-Sets

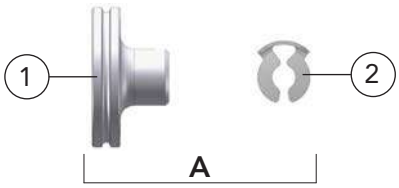

INFO **Wahlweise die bewährten Profilrollen mit KL - Sicherung oder die Profilrollen mit unverliebarer Sicherungsmutter für werkzeuglosen Profilrollenwechsel verwenden.**
Die Profilrollen sind vollständig kompatibel

	Benennung	Abmessungen	Bestellbezeichnung		Artikelnummer
A	**Profilrollen - Set für Schweißdraht Stahl:** Alle Sets sind mit zwei Profilrollen und vier KL - Sicherungen ausgerüstet.				
	Profilrollen - Set	Draht-ø 0,4 mm	DIX	FD100 RS-04 S	7430030184
	Profilrollen - Set	Draht-ø 0,6 mm	DIX	FD100 RS-06 S	7430030122
	Profilrollen - Set	Draht-ø 0,8 mm	DIX	FD100 RS-08 S	7430030098
	Profilrollen - Set	Draht-ø 1,0 mm	DIX	FD100 RS-10 S	7430030091
	Profilrollen - Set	Draht-ø 1,2 mm	DIX	FD100 RS-12 S	7430030092
	Profilrollen - Set	Draht-ø 1,6 mm	DIX	FD100 RS-16 S	7430030099
1	Profilrolle	Draht-ø 0,4 mm	DIX	FD100 WFR-04 S	7430030183
	Profilrolle	Draht-ø 0,6 mm	DIX	FD100 WFR-06 S	7430030075
	Profilrolle	Draht-ø 0,8 mm	DIX	FD100 WFR-08 S	7430030072
	Profilrolle	Draht-ø 1,0 mm	DIX	FD100 WFR-10 S	7430030070
	Profilrolle	Draht-ø 1,2 mm	DIX	FD100 WFR-12 S	7430030071
	Profilrolle	Draht-ø 1,6 mm	DIX	FD100 WFR-16 S	7430030073
2	KL - Sicherung	VPE 10 Stück	DIX	FD100 WFR-C	7430030095
B	**Profilrollen - Set mit Sicherungsmutter für Schweißdraht Stahl:** Alle Sets sind mit zwei Profilrollen mit zwei unverlierbaren Sicherungmutter ausgerüstet.				
	Profilrollen - Set	Draht-ø 0,4 mm	DIX	FD RSL-04 S	7430030305
	Profilrollen - Set	Draht-ø 0,6 mm	DIX	FD RSL-06 S	7430030297
	Profilrollen - Set	Draht-ø 0,8 mm	DIX	FD RSL-08 S	7430030195
	Profilrollen - Set	Draht-ø 1,0 mm	DIX	FD RSL-10 S	7430030196
	Profilrollen - Set	Draht-ø 1,2 mm	DIX	FD RSL-12 S	7430030197
	Profilrollen - Set	Draht-ø 1,6 mm	DIX	FD RSL-16 S	7430030198
A	**Profilrollen - Set für Schweißdraht Aluminiumlegierung:** Alle Sets sind mit zwei Profilrollen und vier KL - Sicherungen ausgerüstet.				
	Profilrollen - Set	Draht-ø 0,4 mm	DIX	FD100 RS-04 A	7430030288
	Profilrollen - Set	Draht-ø 0,6 mm	DIX	FD100 RS-06 A	7430030286
	Profilrollen - Set	Draht-ø 0,8 mm	DIX	FD100 RS-08 A	7430030096
	Profilrollen - Set	Draht-ø 1,0 mm	DIX	FD100 RS-10 A	7430030093
	Profilrollen - Set	Draht-ø 1,2 mm	DIX	FD100 RS-12 A	7430030094
	Profilrollen - Set	Draht-ø 1,6 mm	DIX	FD100 RS-16 A	7430030097
1	Profilrolle	Draht-ø 0,4 mm	DIX	FD100 WFR-04 A	7430030289
	Profilrolle	Draht-ø 0,6 mm	DIX	FD100 WFR-06 A	7430030287
	Profilrolle	Draht-ø 0,8 mm	DIX	FD100 WFR-08 A	7430030082
	Profilrolle	Draht-ø 1,0 mm	DIX	FD100 WFR-10 A	7430030080
	Profilrolle	Draht-ø 1,2 mm	DIX	FD100 WFR-12 A	7430030081
	Profilrolle	Draht-ø 1,6 mm	DIX	FD100 WFR-16 A	7430030083
2	KL - Sicherung	VPE 10 Stück	DIX	FD100 WFR-C	7430030095
B	**Profilrollen - Set mit Sicherungsmutter für Schweißdraht Aluminiumlegierung:** Alle Sets sind mit zwei Profilrollen mit zwei unverlierbaren Sicherungmutter ausgerüstet.				
	Profilrollen - Set	Draht-ø 0,4 mm	DIX	FD RSL-04 A	7430030303
	Profilrollen - Set	Draht-ø 0,6 mm	DIX	FD RSL-06 A	7430030302
	Profilrollen - Set	Draht-ø 0,8 mm	DIX	FD RSL-08 A	7430030199
	Profilrollen - Set	Draht-ø 1,0 mm	DIX	FD RSL-10 A	7430030200
	Profilrollen - Set	Draht-ø 1,2 mm	DIX	FD RSL-12 A	7430030201
	Profilrollen - Set	Draht-ø 1,6 mm	DIX	FD RSL-16 A	7430030202

► Andere Durchmesser auf Anfrage.

Ersatz- und Verschleißteile

Antriebseinheit FD 200 M (ME)

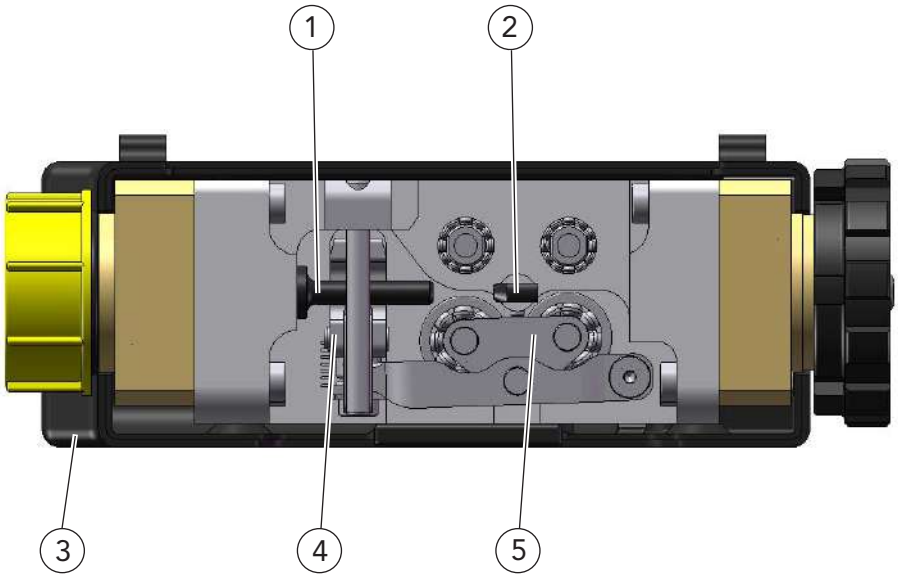

	Benennung	Abmessungen	Bestellbezeichnung		Artikelnummer
1	Drahtführung		DIX	FD100 WG-AS	7430030049
2	Drahtführung		DIX	FD100 WG-PS	7430030015
3	Gehäuse, kompl.		DIX	FD200 FC	7430040030
4	Spanneinheit		DIX	FD100 TU	7430030019
5	Andrucksystem		DIX	FD100 PS	7430030026
	Schlauchset, ohne Abb.		DIX	FD200 HS	7430040046
	Druckfeder, ohne Abb.		DIX	FD100 TU-S	7430030025
	Flanschstecker, ohne Abb. Für Antriebseinheit FD 200 M		DIX	FD200 CL-C	7430040058
	Flanschstecker, ohne Abb. Für Antriebseinheit FD 200 ME		DIX	FD200 CL-CE	7430040059
	Taster-Set, ME 2, ohne Abb.		DIX	ME 081	639085002
	Senkschraube, ohne Abb. (VPE 10 Stück)	M5 x 7 mm			629061006

Zubehör
Antriebseinheit FD 200 M (ME)
Umrüst-Set, Andrucksysteme

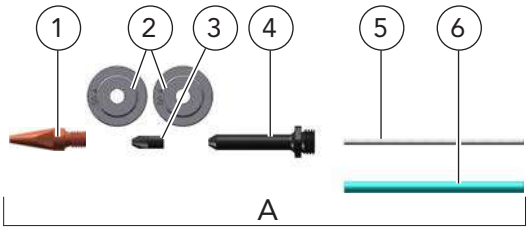

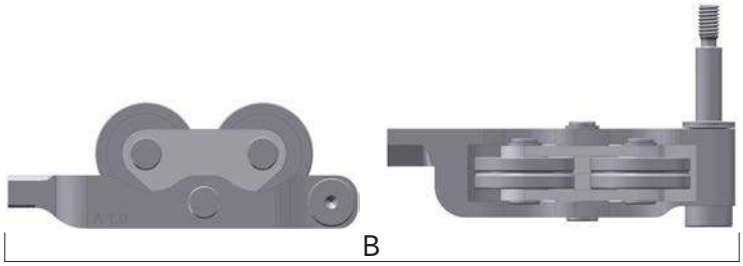

	Benennung	Abmessungen	Bestellbezeichnung		Artikelnummer
A	Umrüst-Set, für Drahtförderung von Schweißdrähten mit Draht-Ø 0,4 mm, Schnittlänge für PTFE-Schlauch und Drahtförderkapillare ist 2,5 m		DIX	FD100 WG-RT 04S	7430030296
B	Andrucksystem, mit profilierten Andruckrollen für Aluminiumschweißdrähte Draht-Ø 1,0 mm		DIX	FD100 PS A 1,0	7430030294
	Andrucksystem, mit profilierten Andruckrollen für Aluminiumschweißdrähte Draht-Ø 1,2 mm		DIX	FD100 PS A 1,2	7430030292
	Andrucksystem, mit profilierten Andruckrollen für Aluminiumschweißdrähte Draht-Ø 1,6 mm		DIX	FD100 PS A 1,6	7430030290
1	Kontaktspitze		DIX	3-2-0.4 /KD	629030067
2	Profilrolle kpl.		DIX	FD WFRL-04S	7430030299
3	Drahtführung		DIX	FD100 WG-PS 04	7430030209
4	Drahtführung		DIX	FD100 WG-AS 04	7430030210
5	Fluidflon PTFE-Schlauch, ID 0,5 mm, AD 1,6 mm	VE = 25 m			7430030208
6	Drahtförderkapillare		DIX	DSK 2- 2,5	623002025

► Vom Zubehör abweichende Varianten auf Anfrage.

Front Antriebseinheiten MIG/MAG
DIX MEP 200 (E) (T) (/K)
Für PUSH-PULL und PUSH-PUSH Ausführungen

Anwendung

- Für DINSE Pistolen + Garnituren
  gasgekühlt
  DIX MET 3xx(x) + DIX MEPTT 310
  flüssiggekühlt
  DIX METZ 5xx(x) + DIX MEPTTZ 600
- Pistolenhalter mit integriertem Vorschub (Lieferung ohne Antriebsrollen)
- Anschlussspannung 48 VDC

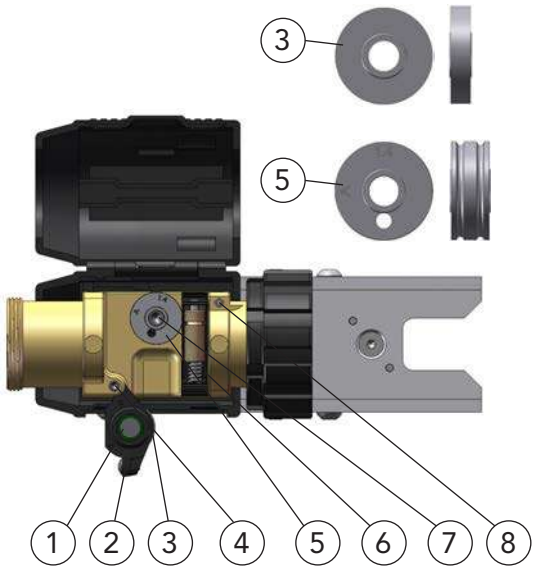

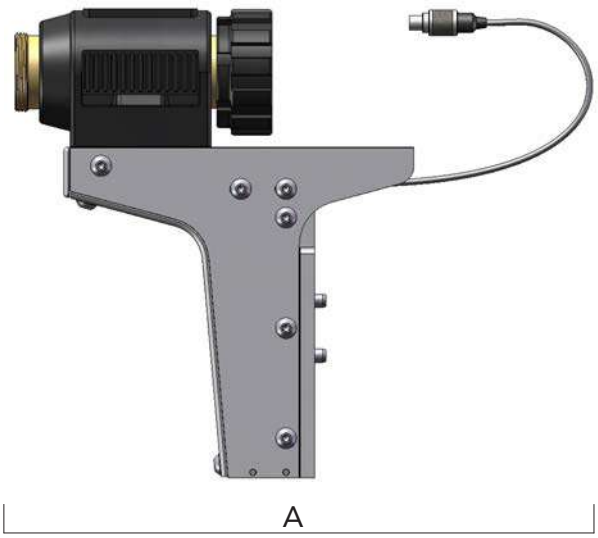

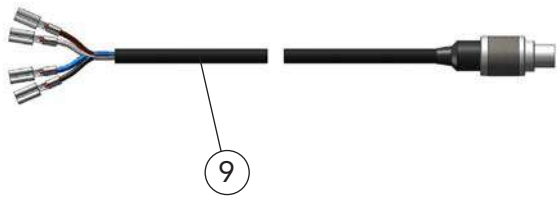

INFO **Für detailierte Informationen zum Frontantrieb MEP 200 (E)(T) (/K) in einer Singlefeed-Applikation fragen Sie bitte Ihren DINSE-Fachberater.**

	Benennung	Bestellbezeichnung		Artikelnummer
A	Pistolenhalter	DIX	MEP 200	631620010
	Pistolenhalter, Encoder	DIX	MEP 200 E	631620014
	Pistolenhalter, Tacho	DIX	MEP 200 T	631620012
	Pistolenhalter, mit Kontaktset	DIX	MEP 200 /K	631620016
	Ersatz- und Verschleißteile			
1	Andrucksystem, mit Pos. 2 u. 3	DIX	MEP 310	6393116000
2	Andruckgehäuse, ohne Andruckrolle	DIX	MEP 311	639311001
3	Andruckrolle	DIX	MEP 312	639311600011
4	Gewindeachse	DIX	MEP 351	639350600037
5	Antriebsrolle,für Aluminiumlegierungen	DIX	MEP 321-_ _ A	639321_ _00
	Antriebsrolle, für Stahl	DIX	MEP 322-_ _ S	639322_ _00
6	Spannbügel	DIX	MEP 340	639340001
	Schwenklager, für Spannbügel, ohne Abb.	DIX	MEP 341	639340002
7	Flanschkopfschraube			683216020
8	Gewindestift			6390601400022
9	Steuerleitung	DIX	MEP 442	639446004

_ _ Standarddurchmesser: 0,8 mm, 1,0 mm, 1,2 mm und 1,6 mm.
Andere Drahtdurchmesser auf Anfrage.

Hinweis: Service-Werkzeuge finden Sie im Kapitel Werkzeuge und Zubehör.

Pistolenhalter
DIX PHF 100 / DIX PHF 130 / DIX PHF 3600
Für Roboter- und Automatenkomponenten MIG/MAG

Eigenschaften

- Alle gängigen TCP`s (verschiedene Längen und Winkel) durch Zwischenflansche und weitere Halteraufnahmen erreichbar
- Halterungen aus Aluminium-Gusslegierung
- Hohe mechanische Festigkeit
- Hohe Maßgenauigkeit
- Geringes Gewicht
- Sehr gute Korrosionsbeständigkeit

Pistolenhalter, Fest PHF 100
Trennbare und doppelt trennbare Ausführung, mit Sicherheitsabschaltung DIX SAS 100 (Anwendungsbeispiel)

Anwendung

- Für DINSE Schweißgarnituren
  gasgekühlt
  DIX MET / METT 310
  flüssiggekühlt
  DIX METZ / METTZ 600

Technische Daten:

Pistolenhalter, Fest PHF 100

TCP für Pistolenköpfe, 45°
mit Sicherheitsabschaltung
DIX SAS 100:
400 mm ab Roboterflansch

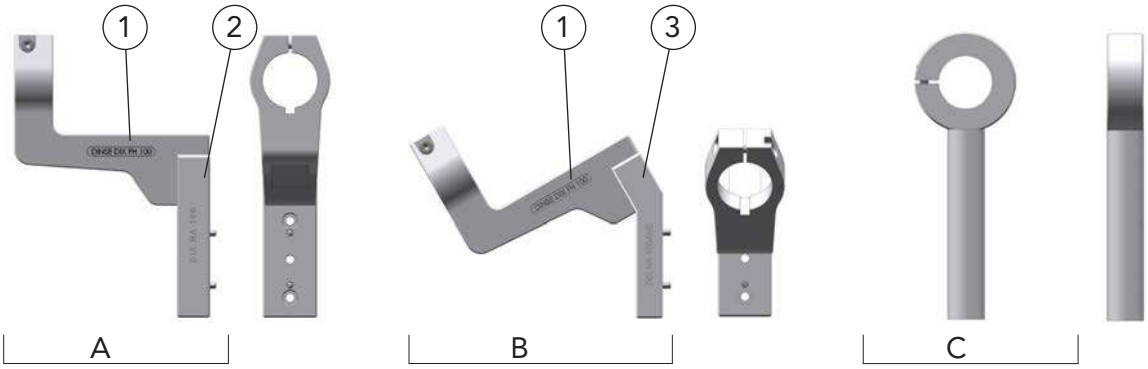

	Benennung		Bestellbezeichnung		Artikelnummer
A	Pistolenhalter, Fest		DIX	PHF 100	683500100
B	Pistolenhalter, Fest	30°	DIX	PHF 130	683500130
C	Pistolenhalter, Fest		DIX	PHF 3600	683503600
	Ersatz- und Verschleißteile				
1	Fester Halter		DIX	FH 100	683530100
2	Halteraufnahme		DIX	HA 100 (0°)	683510100
3	Halteraufnahme		DIX	HA 100/002 (30°)	683510130

Hinweis: Service-Werkzeuge finden Sie im Kapitel Werkzeuge und Zubehör.

Pistolenhalter
DIX PHW 100
Für Roboter- und Automatenkomponenten MIG/MAG

Eigenschaften

- Alle gängigen TCP`s (verschiedene Längen und Winkel) durch Zwischenflansche und weitere Halteraufnahmen erreichbar
- Halterungen aus Aluminium-Gusslegierung
- Hohe mechanische Festigkeit
- Hohe Maßgenauigkeit
- Geringes Gewicht
- Sehr gute Korrosionsbeständigkeit
- Flexible TCP-Einstellung durch Wippe

Pistolenhalter, Wippe PHW 100
Trennbare und doppelt trennbare Ausführung, mit Sicherheitsabschaltung DIX SAS 100 (Anwendungsbeispiel)

Anwendung

- Für DINSE Schweißgarnituren
  gasgekühlt
  DIX MET / METT 310
  flüssiggekühlt
  DIX METZ / METTZ 600

Technische Daten:

Pistolenhalter, Wippe PHW 100

TCP für Pistolenköpfe, 45°
mit Sicherheitsabschaltung
DIX SAS 100:
400 mm ab Roboterflansch

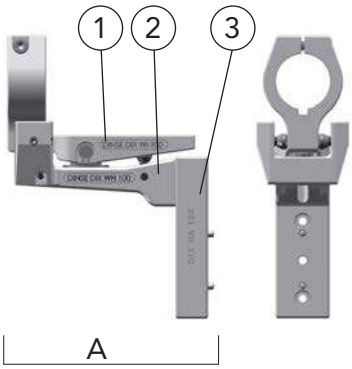

	Benennung	Bestellbezeichnung		Artikelnummer
A	Pistolenhalter, Wippe	DIX	PHW 100	683501100
	Ersatz- und Verschleißteile			
1	Wippe	DIX	WI 100	683551100
2	Wippenhalter	DIX	WH 100	683541100
3	Halteraufnahme	DIX	HA 100 (0°)	683510100

Hinweis: Service-Werkzeuge finden Sie im Kapitel Werkzeuge und Zubehör.

Pistolenhalter MIG/MAG
DIX PHS 600 (Pistolenhalter - System)
Für Roboter- und Automatenkomponenten MIG/MAG

Eigenschaften

- Alle gängigen TCP`s (verschiedene Längen und Winkel) durch PH-Verbinder und weitere PH-Aufnahmen erreichbar
- Halterungen aus hochfesten Aluminium
- Hohe mechanische Festigkeit
- Hohe Maßgenauigkeit
- Geringes Gewicht
- Sehr gute Korrosionsbeständigkeit
- Selbstsichernde Gelenkverschraubung

PH-System PHS 600-104, mit PH-Verbinder PHV 600-104,
Trennbare Ausführung,
mit Sicherheitsabschaltung DIX SAS 100
(Anwendungsbeispiel)

Vorteile

- Hohe Flexibilität
- Neue Klemmtechnik
- Montage auch ohne PH-Verbinder möglich

PH-System PHS 600-129, mit PH-Verbinder PHV 600-129,
Trennbare Ausführung,
mit Sicherheitsabschaltung DIX SAS 100
(Anwendungsbeispiel)

Anwendung

- Für DINSE Schweißgarnituren
  gasgekühlt
  DIX MET / METT 310
  flüssiggekühlt
  DIX METZ / METTZ 600
- Für Frontantriebseinheit
  gas- und flüssiggekühlt
  DIX FD 200 M(E)

Winkel stufenlos einstellbar

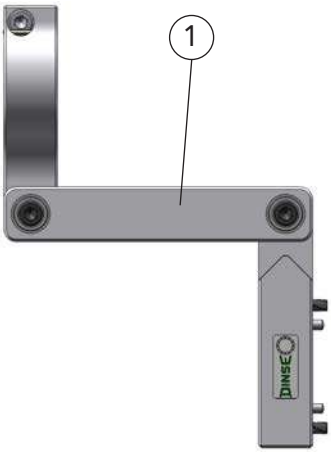

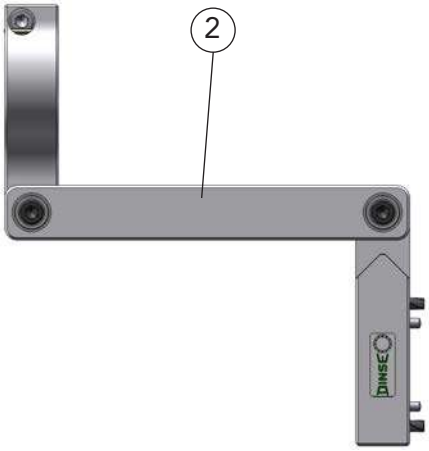

	Benennung	Bestellbezeichnung		Artikelnummer
1	PH-System	DIX	PHS 600-104	683500600
2	PH-System	DIX	PHS 600-129	683500625

- Weitere Pistolenhalter - Systeme auf Anfrage.

Ersatz- und Verschleißteile

Pistolenhalter - System DIX PHS 600

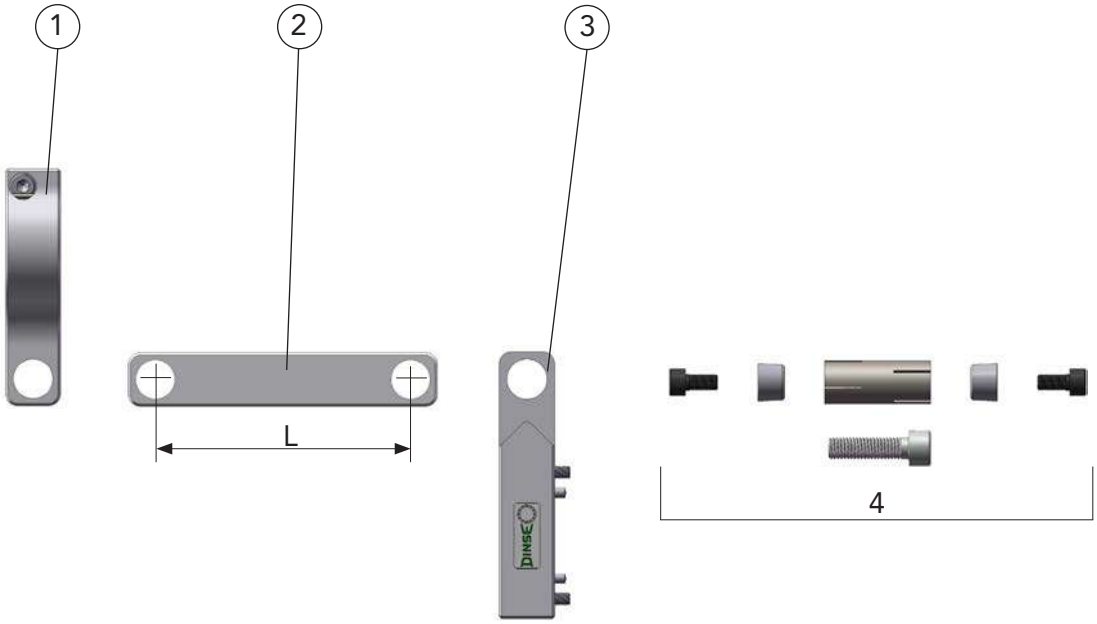

	Benennung	Abmessungen	Bestellbezeichnung		Artikelnummer
1	PH-Garnitur		DIX	PHG 600	683521001
2	PH-Verbinder	L = 104 mm	DIX	PHV 600-104	683522001
	PH-Verbinder	L = 129 mm	DIX	PHV 600-129	683522002
3	PH-Aufnahme		DIX	PHA 600	683523001
4	Spannhülse (kompl.)		DIX	SH 600	683524001

Weitere PH-Verbinderlängen auf Anfrage.

Pistolenhalter MIG/MAG
DIX PHF 700 DD / DIX PHF 730 DD
Für Doppeldraht System MEDD TWIN

Eigenschaften

- Alle gängigen TCP`s (verschiedene Längen und Winkel) durch Zwischen-flansche und weitere Halterauf-nahmen erreichbar
- Halterungen aus Aluminium-Gusslegierung
- Hohe mechanische Festigkeit
- Hohe Maßgenauigkeit
- Geringes Gewicht
- Sehr gute Korrosionsbeständigkeit

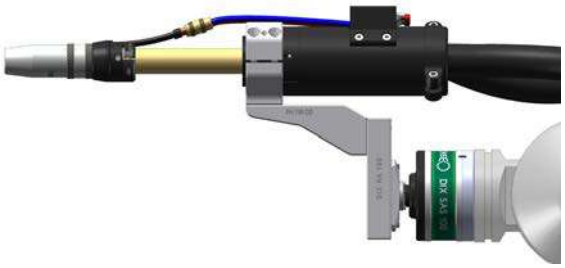

Pistolenhalter, Fest PHF 700 DD
mit Sicherheitsabschaltung DIX SAS 100/002
(Anwendungsbeispiel)

Anwendung

- Für DINSE Schweißgarnituren **flüssiggekühlt** DIX MEDD 7xxx SAZ

Pistolenhalter, Fest PHF 730 DD
mit Sicherheitsabschaltung DIX SAS 100/002
(Anwendungsbeispiel)

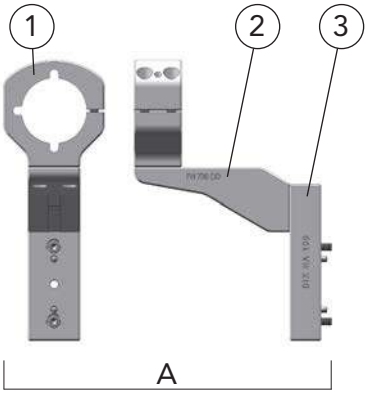

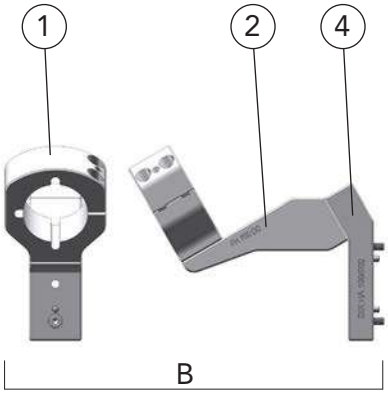

	Benennung		Bestellbezeichnung		Artikelnummer
A	Pistolenhalter, Fest		DIX	PHF 700 DD	68350700
B	Pistolenhalter, Fest	30°	DIX	PHF 730 DD	68350730
	Ersatz- und Verschleißteile				
1	Spannbock		DIX	SB 700 DD	68350702
2	Halter		DIX	H 700 DD	68350703
3	Halteraufnahme		DIX	HA 100 (0°)	683510100
4	Halteraufnahme		DIX	HA 100/002 (30°)	683510130

Hinweis: Service-Werkzeuge finden Sie im Kapitel Werkzeuge und Zubehör.

Sicherheitsabschaltungen DIX SAS 100

Für Roboter- und Automatenkomponenten

Eigenschaften

- Crash-Schutz des Roboters, der Schweißpistole und der Schweißvorrichtung bei Kollision im Einricht- und Automatikbetrieb
- Schnelle Abschaltung des Roboters durch Programmstop oder NOT AUS
- Präzise Rückstellung nach Auslenkung
- Geringes Gewicht

MIG/MAG - Anwendungsbeispiel

Anwendung

- Für DINSE Pistolensysteme
  gasgekühlt
  DIX MET / METT 310
  flüssiggekühlt
  DIX METZ / METTZ 600
- Für DINSE Haltersysteme
  DIX PHF, PHS und PHW

Technische Daten (DIN EN 60 974-7):	
Rückstellgenauigkeit: 400 mm ab Roboterflansch	± 0,03 mm
Auslenkbereich:	20°
Abschaltmoment:	14,5 / 18 / 10,5 Nm
Schalterart:	Öffner
Schaltleistung:	30V DC/0,5A
Abmessung (D/H):	ø 78,5 / 65 mm
Gewicht:	660 g
Kabellänge:	100-850 mm
Adapterflansch Bohrbild nach Robotertyp	DIX ADF 6xxx DIX ADFD 6xxx

Hinweis:
Informationen zu den passenden Adapterflanschen ADF finden Sie im Kapitel Werkzeug und Zubehör

	Benennung	Abmessungen	Bestellbezeichnung	Artikelnummer
A	Sicherheitsabschaltung mit Abschaltmoment 14,5 Nm	ø 78,5 / 65 mm	DIX SAS 100	683100001
	Sicherheitsabschaltung für FRONIUS®*-Adapterkabel 3 pol. mit Abschaltmoment 14,5 Nm	ø 78,5 / 65 mm	DIX SAS 100/001	683100028
	Sicherheitsabschaltung mit Abschaltmoment 18 Nm	ø 78,5 / 65 mm	DIX SAS 100/002 VA	683100035
	Sicherheitsabschaltung mit Abschaltmoment 10,5 Nm	ø 78,5 / 65 mm	DIX SAS 100/003	683100038
	Ersatz- und Verschleißteile			
1	Manschette		DIX SAS 640	683100015
2	Schalter-Set		DIX SAS 650	683100018

Hinweis: Service-Werkzeuge finden Sie im Kapitel Werkzeuge und Zubehör.

*Fronius® ist eine eingetragene Marke der Fronius International GmbH

Sicherheitsabschaltungen DIX SAS 200

Für Roboter- und Automatenkomponenten

Eigenschaften

- Crash-Schutz des Roboters, der Schweißpistole und der Schweißvorrichtung bei Kollision im Einricht- und Automatikbetrieb
- Schnelle Abschaltung des Roboters durch Programmstop oder NOT AUS
- Präzise Rückstellung nach Auslenkung
- Geringes Gewicht

MIG/MAG - Anwendungsbeispiel

Anwendung

- Für DINSE Pistolen
  gasgekühlt
  DIX MEPTT 310
  flüssiggekühlt
  DIX MEPTTZ 600
- Für DINSE Pistolenhalter
  DIX MEP 200 (E)(T)(/K)

Technische Daten (DIN EN 60 974-7):	
Rückstellgenauigkeit: 400 mm ab Roboterflansch	± 0,03 mm
Auslenkbereich:	20°
Abschaltmoment:	18,0 / 27 / 14,5 Nm
Schalterart:	Öffner
Schaltleistung:	30V DC/0,5A
Abmessung (D/H):	ø 78,5 / 65 mm
Gewicht:	660 g
Kabellänge:	100-850 mm
Adapterflansch Bohrbild nach Robotertyp	DIX ADF 6xxx DIX ADFD 6xxx

Hinweis:
Informationen zu den passenden Adapterflanschen ADF finden Sie im Kapitel Werkzeug und Zubehör

	Benennung	Abmessungen	Bestellbezeichnung	Artikelnummer
A	Sicherheitsabschaltung mit Abschaltmoment 18 Nm	ø 78,5 / 65 mm	DIX SAS 200	683100200
	Sicherheitsabschaltung für Fronius®*-Adapterkabel 3 pol. mit Abschaltmoment 18 Nm	ø 78,5 / 65 mm	DIX SAS 200/001	683100029
	Sicherheitsabschaltung mit Abschaltmoment 27 Nm	ø 78,5 / 65 mm	DIX SAS 200/002	683100040
	Sicherheitsabschaltung mit Abschaltmoment 14,5 Nm	ø 78,5 / 65 mm	DIX SAS 200/003	683100041
	Sicherheitsabschaltung mit verstärkter Befestigung (M5) mit Abschaltmoment 18 Nm	ø 78,5 / 65 mm	DIX SAS 200/004	683100047
	Ersatz- und Verschleißteile			
1	Manschette		DIX SAS 640	683100015
2	Schalter-Set		DIX SAS 650	683100018

Hinweis: Service-Werkzeuge finden Sie im Kapitel Werkzeuge und Zubehör.

*Fronius® ist eine eingetragene Marke der Fronius International GmbH

Garnituren gasgekühlt MIG/MAG für konventionelle Roboter DIX MET(T) 310 (SA)(N)

Trennbare und doppelt trennbare Ausführungen

Anwendung

- Für DINSE Pistolenköpfe **gasgekühlt**
  DIX MET 35x/39x
  DIX MET 32xx/37xx/39xx
- Jede Länge ist als Kundenspezifische Lösung möglich
- Wir bieten Kabelstecker und Power Pins für alle gängigen Drahtvorschübe

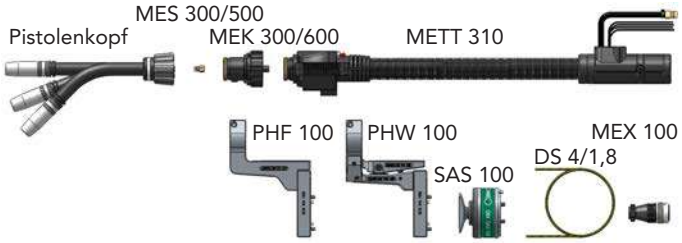

A

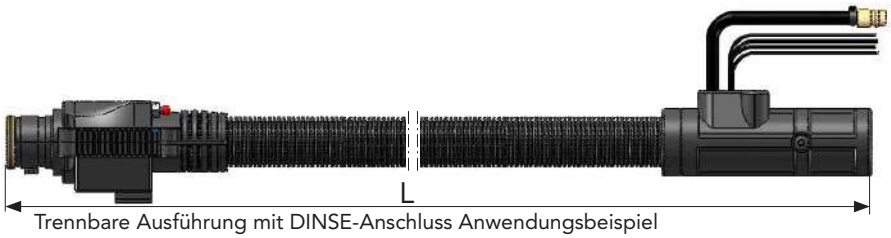

Trennbare Ausführung mit DINSE-Anschluss Anwendungsbeispiel

B

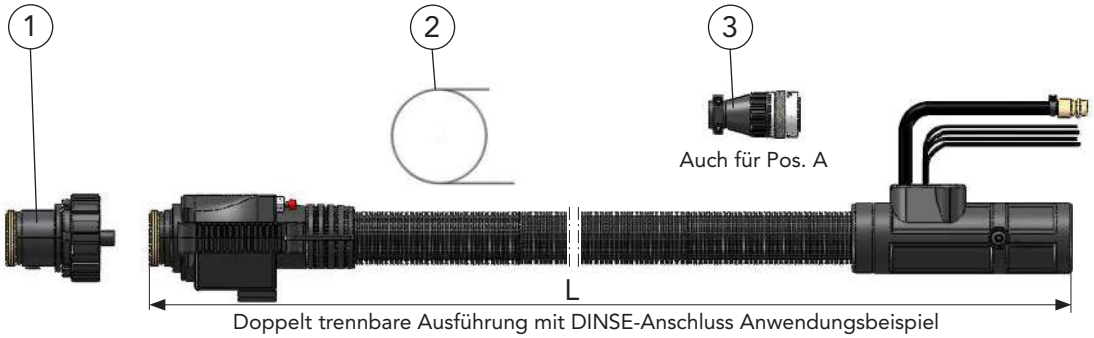

Doppelt trennbare Ausführung mit DINSE-Anschluss Anwendungsbeispiel

	Benennung	Abmessungen	Bestellbezeichnung		Artikelnummer
A	Garnitur	1,2 m	DIX	MET 310-1,2	630132005
	Garnitur	1,4 m	DIX	MET 310-1,4	630132006
	Garnitur	2,0 m	DIX	MET 310-2,0	630132007
B	Garnitur	1,2 m	DIX	METT 310-1,2	630133004
	Garnitur	1,4 m	DIX	METT 310-1,4	630133005
	Garnitur	2,0 m	DIX	METT 310-2,0	630133006
1	Pistolenkörper		DIX	MEK 300/600	631015005
2	Drahtführungsspirale _ _ - Standardlängen:	ø 1,8 / _,_ m 1,7 m, 1,9 m und 2,5 m	DIX	DS 4/1,8-_ _	6130002_ _
3	Kabelstecker-Set, für DINSE WD-Drahtvorschübe		DIX	MEX 100	639077001

_ _ Definieren Sie hier die Länge der Drahtführungsspirale, z.B.: 17 = 1,7 m oder 25 = 2,5 m.

Hinweis:
Weitere Drahtführungsspiralen, Drahtführungskapillaren und Service-Werkzeuge finden Sie im Kapitel Werkzeuge und Zubehör. Den zugehörigen Adapterflansch entnehmen Sie dem Zubehör. Bestellbezeichnungen und Informationen zu den Systemkomponenten finden Sie im entsprechenden Kapitel.

Garnituren gasgekühlt MIG/MAG für konventionelle Roboter DIX MET(T) 310 (SA)(N)

Trennbare und doppelt trennbare Ausführungen

C

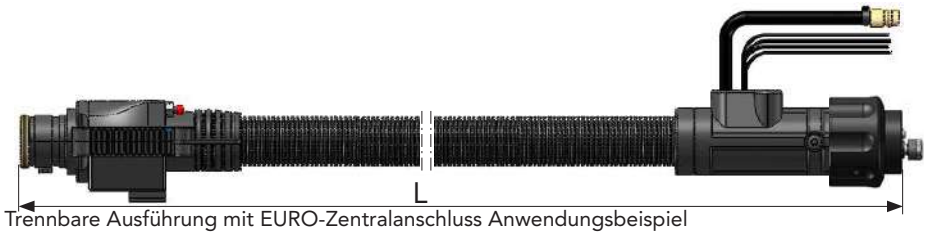

Trennbare Ausführung mit EURO-Zentralanschluss Anwendungsbeispiel

D

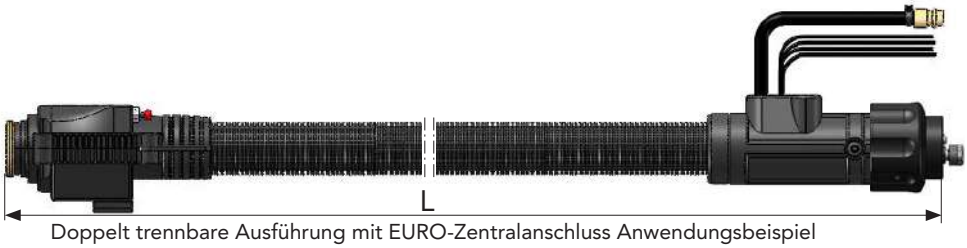

Doppelt trennbare Ausführung mit EURO-Zentralanschluss Anwendungsbeispiel

E

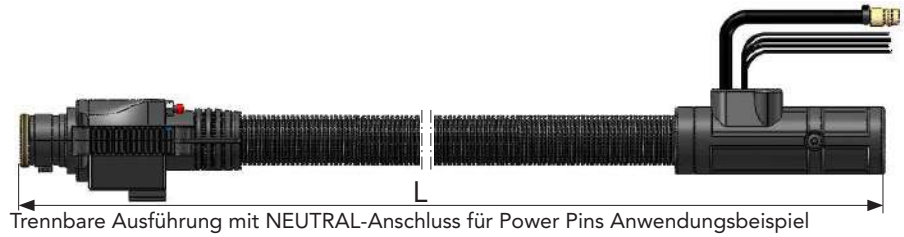

Trennbare Ausführung mit NEUTRAL-Anschluss für Power Pins Anwendungsbeispiel

F

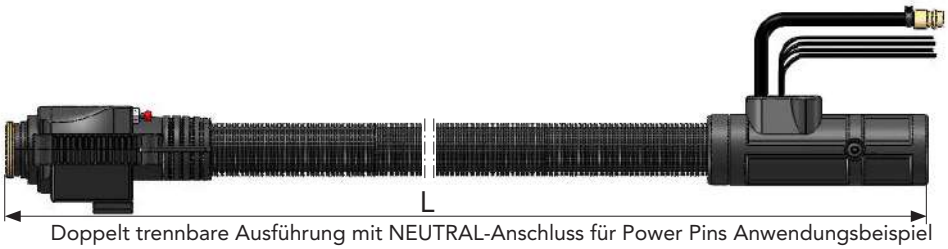

Doppelt trennbare Ausführung mit NEUTRAL-Anschluss für Power Pins Anwendungsbeispiel

	Benennung	Abmessungen	Bestellbezeichnung		Artikelnummer
C	Garnitur	1,2 m	DIX	MET 310-1,2 SA	630132008
	Garnitur	1,4 m	DIX	MET 310-1,4 SA	630132009
	Garnitur	2,0 m	DIX	MET 310-2,0 SA	630132016
D	Garnitur	1,2 m	DIX	METT 310-1,2 SA	630133002
	Garnitur	1,4 m	DIX	METT 310-1,4 SA	630133114
	Garnitur	2,0 m	DIX	METT 310-2,0 SA	630133031
E	Garnitur	1,2 m	DIX	MET 310-1,2 N	630132146
	Garnitur	1,4 m	DIX	MET 310-1,4 N	630132147
	Garnitur	2,0 m	DIX	MET 310-2,0 N	630132148
F	Garnitur	1,2 m	DIX	METT 310-1,2 N	630133034
	Garnitur	1,4 m	DIX	METT 310-1,4 N	630133035
	Garnitur	2,0 m	DIX	METT 310-2,0 N	630133036

INFO

Für die Garnituren Pos. E und F benötigen Sie einen Power Pin.
Den für Ihren Drahtvorschub passenden Power Pin finden Sie im Kapitel Werkzeuge und Zubehör oder fragen Sie Ihren DINSE-Fachberater.

Garnituren MET 310 (SA)(N) Anschlußset

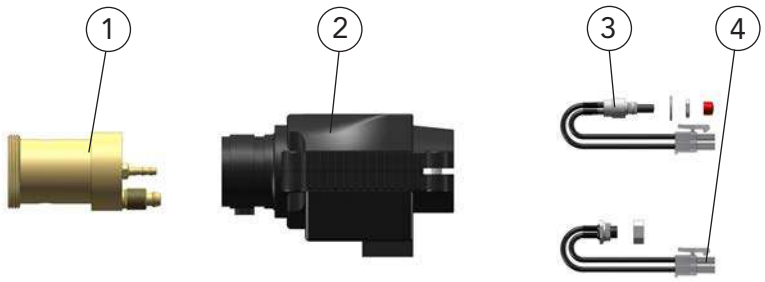

Garnituren METT 310 (SA)(N) Anschlußset

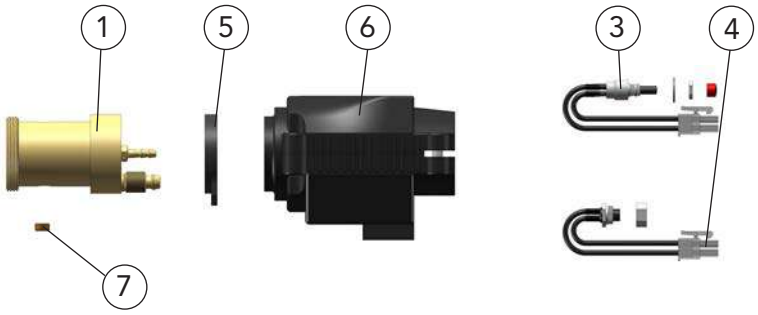

	Benennung	Bestellbezeichnung		Artikelnummer
1	Pistolenanschluß, ME	DIX	ME 150	639150003
2	Gehäuse, MET 1	DIX	MET 070	639073019
3	Taster - Set, ME, für Drahteinfädeln	DIX	ME 080	639085001
4	Buchsen - Set, ME 1, für Sicherheitsabschaltung	DIX	ME 090	639076001
5	Gehäuse - Stützring, METT	DIX	METT 071	639073100012
6	Gehäuse, METT 1	DIX	METT 070	639073020
7	Passfeder, METT	DIX	METT 072	6391530001

Garnituren MET(T) 310 (SA)(N) Versorgungsleitung

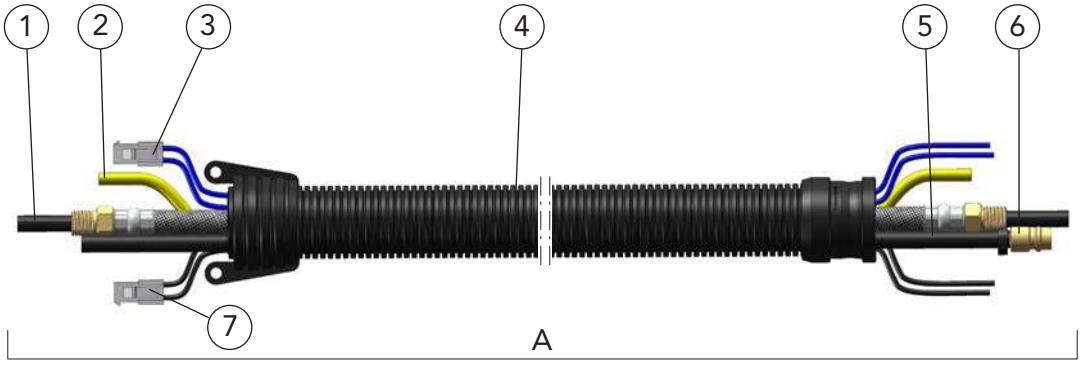

Pistolen - Seite

Stecker - Seite

	Benennung	Bestellbezeichnung		Artikelnummer
A	Versorgungsleitung	DIX	VLE 310-_ _	632233001_ _
1	Binärkabel	DIX	VL 2000-_ _	639206302_ _
2	Gasschlauch	DIX	VL 180-_ _	639186001_ _
3	Steuerleitungsset, blau, für Sicherheitsabschaltung	DIX	VL 210-_ _	639216001_ _
4	Mantelschlauchset	DIX	VL 230-_ _	639236001_ _
5	Ausblasschlauch	DIX	VL 240-_ _	639246001_ _
6	Stecktülle	DIX	16-3-506	6391650600
7	Steuerleitungsset, schwarz, für Drahteinfädeln	DIX	VL 211-_ _	639216002_ _

_ _ Definieren Sie hier die Länge der Schweißgarnitur, z.B.: 12 = 1,2 m oder 14 = 1,4 m.
Standardlängen: 1,2 m, 1,4 m und 2,0 m

Garnituren MET(T) 310 (SA)(N) Kompaktstecker

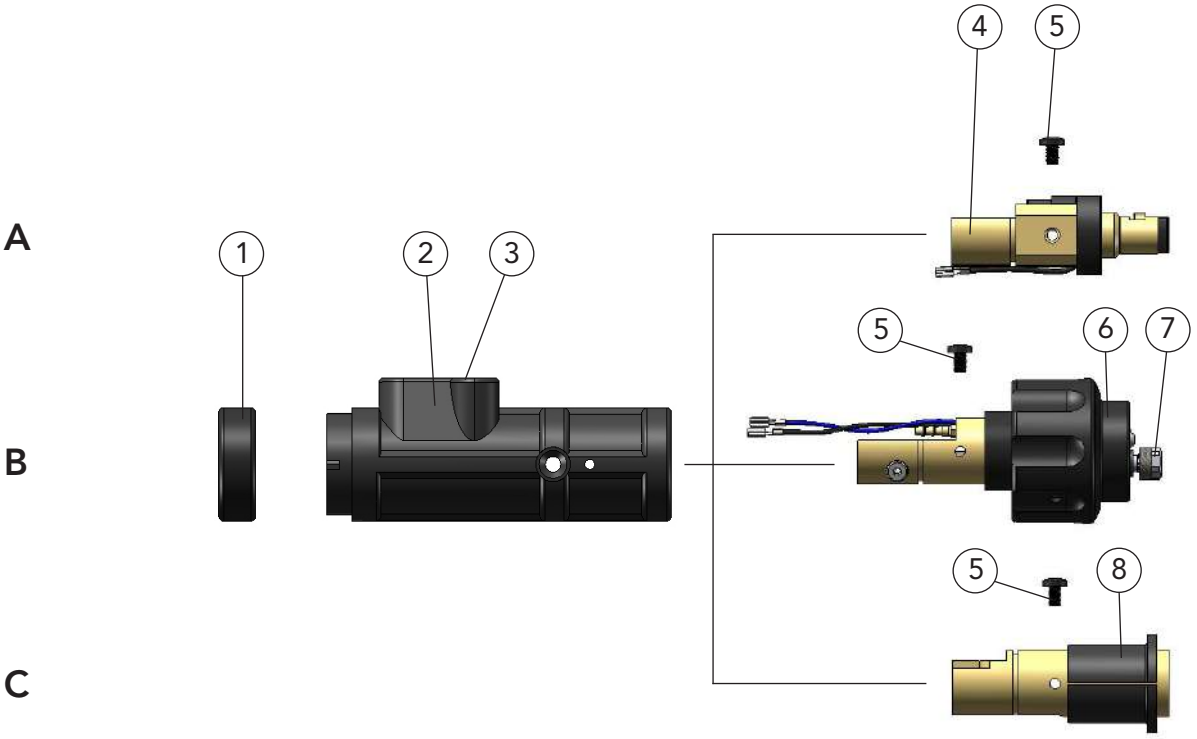

INFO Für den Kompaktstecker DIX KCZME 330 N (Pos. C) benötigen Sie einen Power Pin / Power Pin-Set. Den für Ihren Drahtvorschub passenden Power Pin / Power Pin-Set finden Sie im Kapitel Werkzeuge und Zubehör oder fragen Sie Ihren DINSE-Fachberater.

	Benennung	Bestellbezeichnung		Artikelnummer
A	Kompaktstecker	DIX	KCME 300	638900026
B	Kompaktstecker	DIX	KCME 300 SA	638900027
C	Kompaktstecker	DIX	KCME 300 N	638900044
1	Haltering	DIX	12-3-510 HR	6391250013
2	Stecker-Gehäuse	DIX	12-3-510 SG	6391250011
3	Dichtkappe	DIX	12-3-510 DK	901515135
4	Steckereinsatz	DIX	ME 300 SE	639113004
5	Halteschraube (VPE 10 Stück)	DIX	ME 300 HS	629070005
6	Steckereinsatz	DIX	ME 600 SA	639116070
7	Spannrändelmutter	DIX	MEZ 113	639116007
8	Steckereinsatz	DIX	ME 300 N	639116077

Garnituren gasgekühlt MIG/MAG für konventionelle Roboter DIX MEPTT 310 (SA)(N) (für PUSH-PULL und PUSH-PUSH)

Doppelt trennbare Ausführung

Anwendung

- Für DINSE Pistolenköpfe **gasgekühlt**
  DIX MET 35x/39x
  DIX MET 32xx/37xx/39xx
- Pistolenhalter MEP 200 für PUSH-PULL Anwendungen (bei Verwendung einer DIX PI Stromquelle benötigen Sie den Pistolenhalter MEP 200 E) Pistolenhalter, Tacho MEP 200 T für PUSH-PUSH Anwendungen
- Jede Länge ist als Kundenspezifische Lösung möglich
- Wir bieten Kabelstecker und Power Pins für alle gängigen Drahtvorschübe

Doppelt trennbare Ausführung für PUSH-PULL und PUSH-PUSH Anwendungsbeispiel

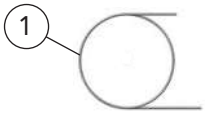

INFO **Für detailierte Informationen zur Garnitur MEPTT 310-x in einer Singlefeed-Applikation fragen Sie bitte Ihren DINSE-Fachberater.**

A

Doppelt trennbare Ausführung mit DINSE-Anschluss Anwendungsbeispiel

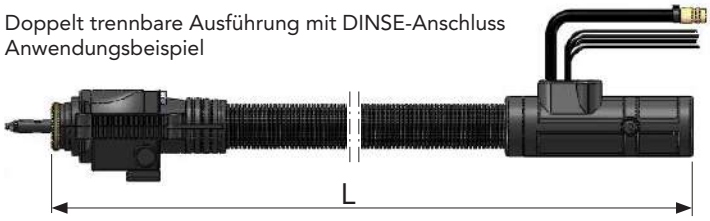

B

Doppelt trennbare Ausführung mit EURO-Zentralanschluss Anwendungsbeispiel

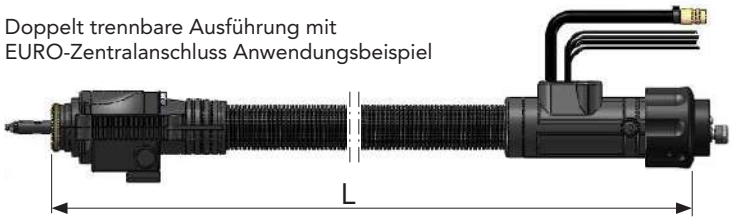

C

Doppelt trennbare Ausführung mit NEUTRAL-Anschluss für Power Pins Anwendungsbeispiel

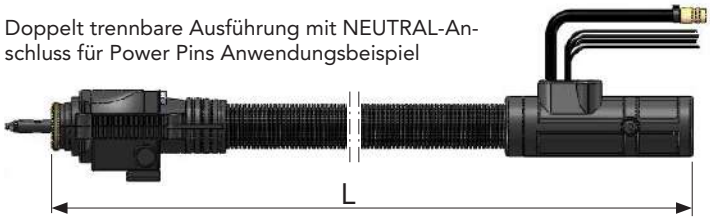

	Benennung	Abmessungen	Bestellbezeichnung		Artikelnummer
A	Garnitur, für PUSH-PULL	1,2 m	DIX	MEPTT 310-1,2	630631001
	Garnitur, für PUSH-PULL	1,4 m	DIX	MEPTT 310-1,4	630631002
	Garnitur, für PUSH-PULL	2,0 m	DIX	MEPTT 310-2,0	630631003
	Garnitur, für PUSH-PUSH	5,0 m	DIX	MEPTT 310-5,0	630631004
	Garnitur, für PUSH-PUSH	7,0 m	DIX	MEPTT 310-7,0	630631005
B	Garnitur, für PUSH-PULL	1,2 m	DIX	MEPTT 310-1,2 SA	630631015
	Garnitur, für PUSH-PULL	1,4 m	DIX	MEPTT 310-1,4 SA	630631011
	Garnitur, für PUSH-PULL	2,0 m	DIX	MEPTT 310-2,0 SA	630631008
	Garnitur, für PUSH-PUSH	5,0 m	DIX	MEPTT 310-5,0 SA	630631012
	Garnitur, für PUSH-PUSH	7,0 m	DIX	MEPTT 310-7,0 SA	630631010
C	Garnitur, für PUSH-PULL	1,2 m	DIX	MEPTT 310-1,2 N	630631023
	Garnitur, für PUSH-PULL	1,4 m	DIX	MEPTT 310-1,4 N	630631024
	Garnitur, für PUSH-PULL	2,0 m	DIX	MEPTT 310-2,0 N	630631025
	Garnitur, für PUSH-PUSH	5,0 m	DIX	MEPTT 310-5,0 N	630631026
	Garnitur, für PUSH-PUSH	7,0 m	DIX	MEPTT 310-7,0 N	630631027
1	Drahtführungsspirale Standardlängen:	ø 2,9 / _,_ m 1,7 m, 1,9 m, 2,5 m, 5,5 m und 7,5 m	DIX	DS 4/2,9-_ _	6230005_ _
2	Kabelstecker-Set, für DINSE WD-Drahtvorschübe		DIX	MEX 100	639077001
_ _	Definieren Sie hier die Länge der Drahtführungsspirale, z.B.: 17 = 1,7 m oder 25 = 2,5 m.				

Hinweis:
Weitere Drahtführungsspiralen, Drahtführungskapillaren und Service-Werkzeuge finden Sie im Kapitel Werkzeuge und Zubehör. Den zugehörigen Adapterflansch entnehmen Sie dem Zubehör.
Bestellbezeichnungen und Informationen zu den Systemkomponenten finden Sie im entsprechenden Kapitel.

Garnituren MEPTT 310 (SA)(N) Anschlußset

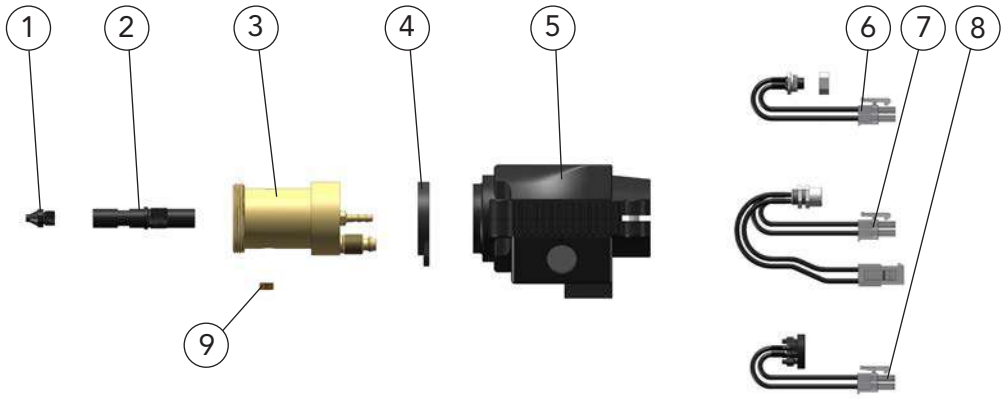

	Benennung	Bestellbezeichnung		Artikelnummer
1	Einlaufdüse	DIX	MEP 152	6391536005
2	Stutzen, MEP	DIX	MEP 151	6391536003
3	Antriebsanschluß, MEP	DIX	MEP 150	639150004
4	Gehäuse - Stützring, METT	DIX	METT 071	639073100012
5	Gehäuse, METT 2	DIX	METT 073	639073021
6	Buchsen - Set, ME 1, für Sicherheitsabschaltung	DIX	ME 090	639076001
7	Buchsen - Set, ME 2, für Motor und Tacho	DIX	ME 091	639076002
8	Taster - Set, ME 2, für Drahteinfädeln	DIX	ME 081	639085002
9	Passfeder, METT	DIX	METT 072	6391530001

Garnituren MEPTT 310 (SA)(N) Versorgungsleitung

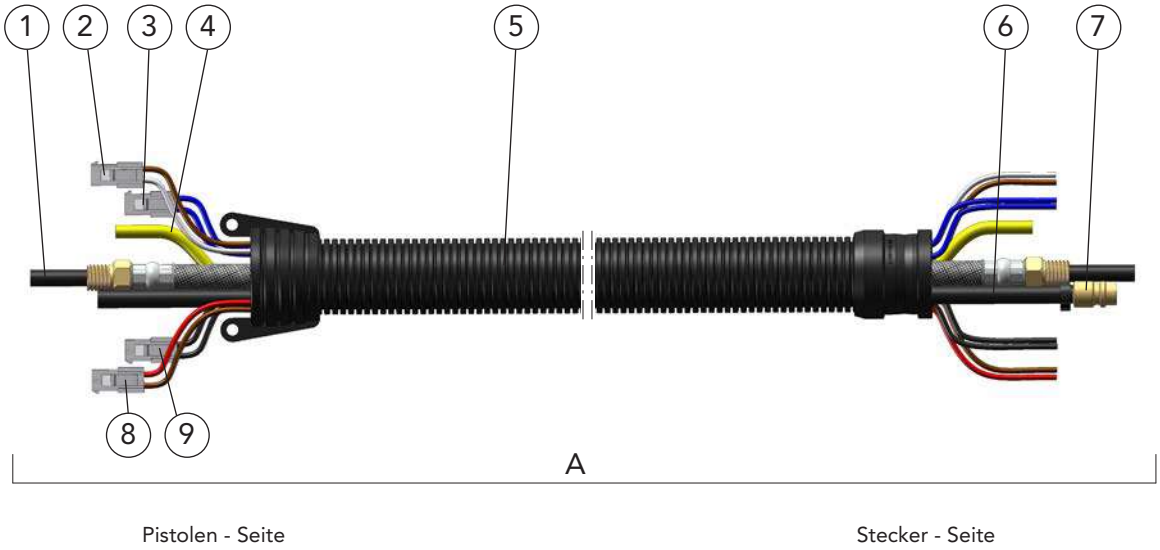

	Benennung	Bestellbezeichnung		Artikelnummer
A	Versorgungsleitung	DIX	VLEP 310-_ _	632631001_ _
1	Binärkabel	DIX	VL 2000-_ _	639206302_ _
2	Steuerleitungsset, weiß / braun, für Tacho	DIX	VL 213-_ _	639216004_ _
3	Steuerleitungsset, blau, für Sicherheitsabschaltung	DIX	VL 210-_ _	639216001_ _
4	Gasschlauch	DIX	VL 180-_ _	639186001_ _
5	Mantelschlauchset	DIX	VL 230-_ _	639236001_ _
6	Ausblasschlauch	DIX	VL 240-_ _	639246001_ _
7	Stecktülle	DIX	16-3-506	6391650600
8	Steuerleitungsset, braun / rot, für Motor	DIX	VL 212-_ _	639216003_ _
9	Steuerleitungsset, schwarz, für Drahteinfädeln	DIX	VL 211-_ _	639216002_ _

_ _ Definieren Sie hier die Länge der Schweißgarnitur, z.B.: 12 = 1,2 m oder 14 = 1,4 m.
Standardlängen: 1,2 m, 1,4 m, 2,0 m, 5,0 m und 7,0 m

Garnituren MEPTT 310 (SA)(N) Kompaktstecker

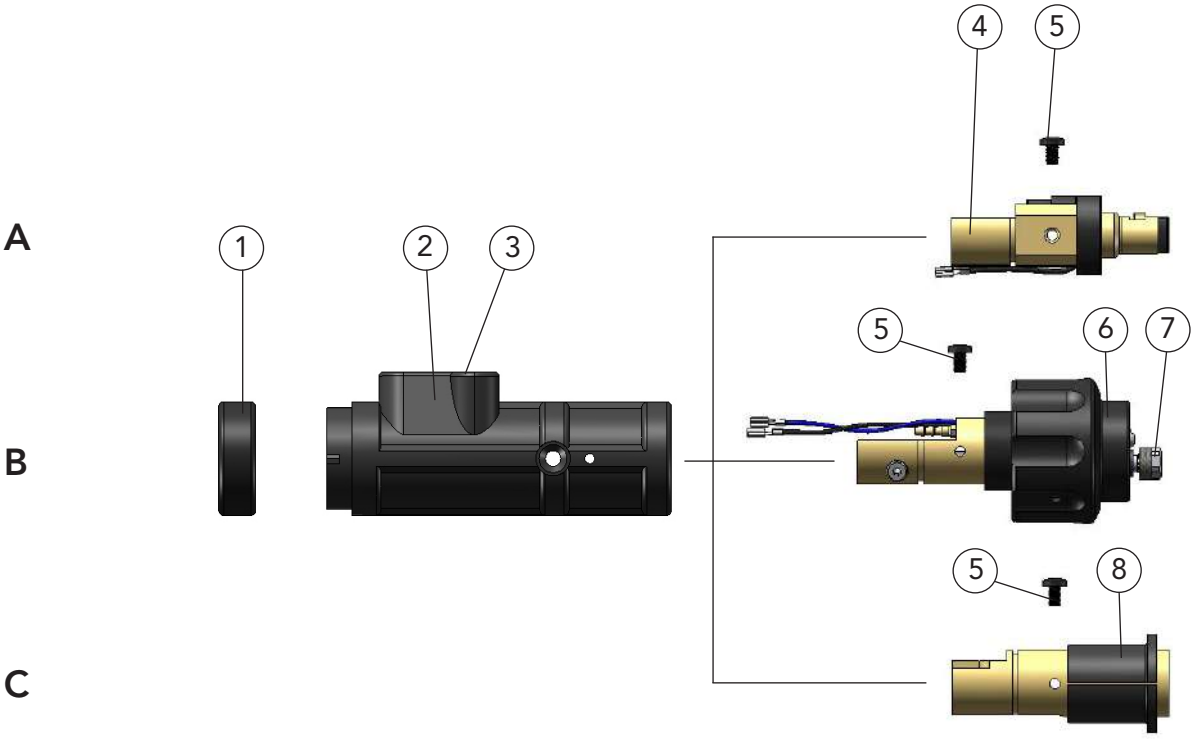

INFO Für den Kompaktstecker DIX KCZME 330 N (Pos. C) benötigen Sie einen Power Pin / Power Pin-Set. Den für Ihren Drahtvorschub passenden Power Pin / Power Pin-Set finden Sie im Kapitel Werkzeuge und Zubehör oder fragen Sie Ihren DINSE-Fachberater.

	Benennung	Bestellbezeichnung		Artikelnummer
A	Kompaktstecker	DIX	KCMEP 300	638900032
B	Kompaktstecker	DIX	KCMEP 300 SA	638900033
C	Kompaktstecker	DIX	KCMEP 300 N	638900048
1	Haltering	DIX	12-3-510 HR	6391250013
2	Stecker-Gehäuse	DIX	12-3-510 SG-EC	6391250015
3	Dichtkappe	DIX	12-3-510 DK	901515135
4	Steckereinsatz	DIX	ME 300 SE	639113004
5	Halteschraube (VPE 10 Stück)	DIX	ME 300 HS	629070005
6	Steckereinsatz	DIX	ME 600 SA	639116070
7	Spannrändelmutter	DIX	MEZ 113	639116007
8	Steckereinsatz	DIX	ME 300 N	639116077

Garnituren gasgekühlt MIG/MAG für konventionelle Roboter DIX MEPTT 371 (SA)(N) (für PUSH-PULL und PUSH-PUSH)

Trennbare Ausführung

Anwendung

- Für DINSE Pistolenköpfe **gasgekühlt**
  DIX MET 35x/39x
  DIX MET 32xx/37xx/39xx
- Antriebseinheit FD 200 M(E) für Roboter in **DINSE** Pistolenhalter-Systeme mit Sicherheitsabschaltung DIX SAS 100/002 VA
- Für PUSH-PULL und PUSH-PUSH* Betrieb
- Jede Länge ist als Kundenspezifische Lösung möglich
- Wir bieten Kabelstecker und Power Pins für alle gängigen Drahtvorschübe

Doppelt trennbare Ausführung für PUSH-PULL und PUSH-PUSH Anwendungsbeispiel

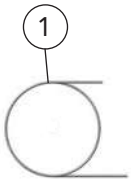

Trennbare Ausführung mit DINSE-Anschluss Anwendungsbeispiel

A

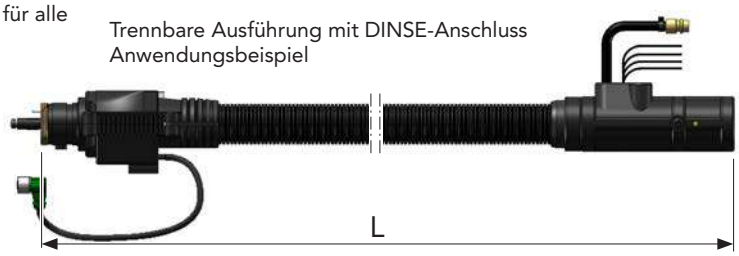

Trennbare Ausführung mit EURO-Zentralanschluss Anwendungsbeispiel

B

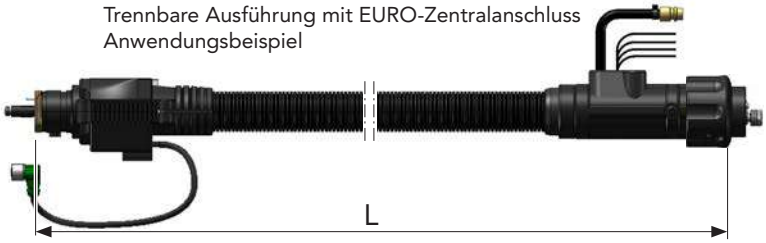

Trennbare Ausführung mit NEUTRAL-Anschluss für Power Pins Anwendungsbeispiel

C

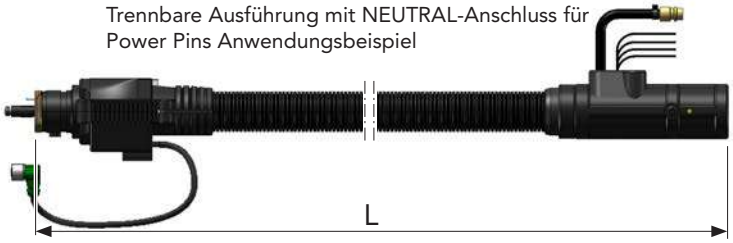

INFO **Für detailierte Informationen zur Garnitur MEPTT 371-x in einer Singlefeed-Applikation fragen Sie bitte Ihren DINSE-Fachberater.**

	Benennung	Abmessungen	Bestellbezeichnung		Artikelnummer
A	Garnitur, für PUSH-PULL	1,2 m	DIX	MEPTT 371-1,2	6303710120
	Garnitur, für PUSH-PULL	1,4 m	DIX	MEPTT 371-1,4	6303710140
	Garnitur, für PUSH-PULL	2,0 m	DIX	MEPTT 371-2,0	6303710200
	Garnitur, für PUSH-PUSH*	5,0 m	DIX	MEPTT 371-5,0	6303710500
	Garnitur, für PUSH-PUSH*	7,0 m	DIX	MEPTT 371-7,0	6303710700
B	Garnitur, für PUSH-PULL	1,2 m	DIX	MEPTT 371-1,2 SA	6303711120
	Garnitur, für PUSH-PULL	1,4 m	DIX	MEPTT 371-1,4 SA	6303711140
	Garnitur, für PUSH-PULL	2,0 m	DIX	MEPTT 371-2,0 SA	6303711200
	Garnitur, für PUSH-PUSH*	5,0 m	DIX	MEPTT 371-5,0 SA	6303711500
	Garnitur, für PUSH-PUSH*	7,0 m	DIX	MEPTT 371-7,0 SA	6303711700
C	Garnitur, für PUSH-PULL	1,2 m	DIX	MEPTT 371-1,2 N	6303714120
	Garnitur, für PUSH-PULL	1,4 m	DIX	MEPTT 371-1,4 N	6303714140
	Garnitur, für PUSH-PULL	2,0 m	DIX	MEPTT 371-2,0 N	6303714200
	Garnitur, für PUSH-PUSH*	5,0 m	DIX	MEPTT 371-5,0 N	6303714500
	Garnitur, für PUSH-PUSH*	7,0 m	DIX	MEPTT 371-7,0 N	6303714700
1	Drahtführungsspirale Standardlängen:	ø 2,9 / _,_ m 1,7 m, 1,9 m, 2,5 m, 5,5 m und 7,5 m	DIX	DS 4/2,9-_ _	6230005_ _
2	Kabelstecker-Set, für Drahtvorschübe		DIX	MEX 100	639077001

Hinweis:
Weitere Drahtführungsspiralen, Drahtführungskapillaren und Service-Werkzeuge finden Sie im Kapitel Werkzeuge und Zubehör. Den zugehörigen Adapterflansch entnehmen Sie dem Zubehör. Bestellbezeichnungen und Informationen zu weiteren Profilrollen- und Sets finden Sie im Kapitel Systemkomponenten.
* PUSH-PUSH Betrieb nur in Verbindung mit einer DINSE Stromquelle möglich.

Garnituren MEPTT 371 (SA)(N) Anschlußset

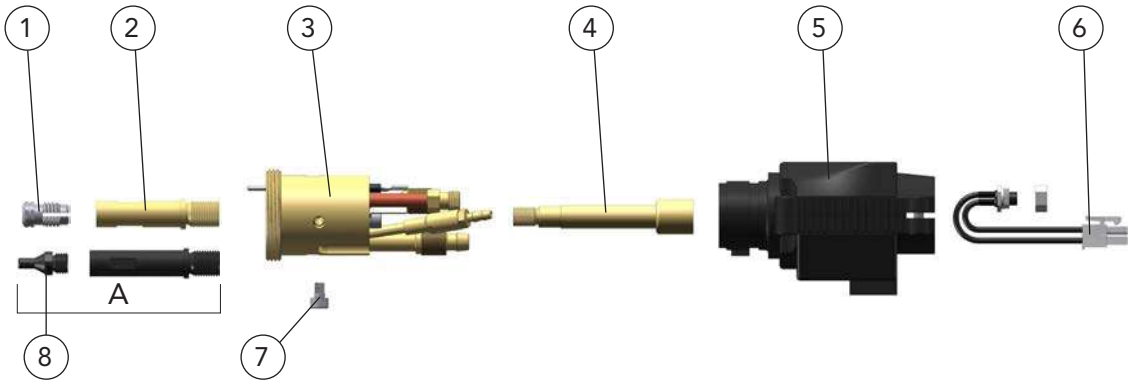

	Benennung	Bestellbezeichnung		Artikelnummer
1	Spannhülse	DIX	SH 270	629270270
2	Drahtführung	DIX	FD200 WG-R	7430040016
3	Medienadapter	DIX	FD200 MA	7430040045
4	Adapter	DIX	AD VL 371	7430040049
5	Gehäuse, MEPT	DIX	MEPT FD200	7430040052
6	Buchsen - Set, ME 1, für Sicherheitsabschaltung	DIX	ME 090	639076001
7	Zylinderschraube	DIX	MEZ 151	62906194596
	Optional			
A	Drahtführung, aus Kunststoff zum isolieren	DIX	FD200 KF	7430040066
8	Einlaufdüse	DIX	RETZ 663 ED	687400070

Garnituren MEPTT 371 (SA)(N) Versorgungsleitung

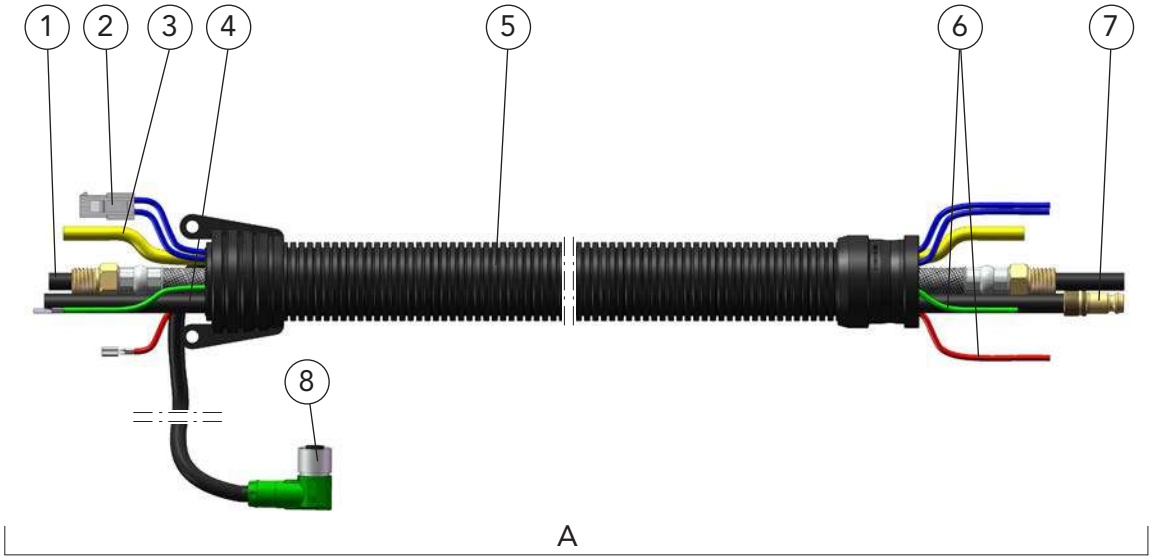

	Benennung	Abmessungen	Bestellbezeichnung		Artikelnummer
A	Versorgungsleitung		DIX	VLEP 371-_ _	632371_ _0
1	Binärkabel		DIX	VL 3710-_ _	6393710_ _
2	Steuerleitungsset, blau, für Sicherheitsabschaltung		DIX	VL 210-_ _	639216001_ _
3	Gasschlauch		DIX	VL 180-_ _	639186001_ _
4	Ausblasschlauch		DIX	VL 240-_ _	639246001_ _
5	Mantelschlauchset		DIX	VL 230-_ _	639236001_ _
6	Steuerleitungsset	10,00 m	DIX	VL 670-10	6392166100
7	Stecktülle		DIX	16-3-506	6391650600
8	Steuerleitung	3,00 m	DIX	FD200 CL3	7430040043
	Steuerleitung, ohne Abb.	10,00 m	DIX	FD200 CL10	7430040044

_ _ Definieren Sie hier die Länge der Schweißgarnitur, z.B.: 12 = 1,2 m oder 14 = 1,4 m.
Standardlängen: 1,2 m, 1,4 m, 2,0 m, 5,0 m und 7,0 m

Garnituren MEPTT 371 (SA)(N) Kompaktstecker

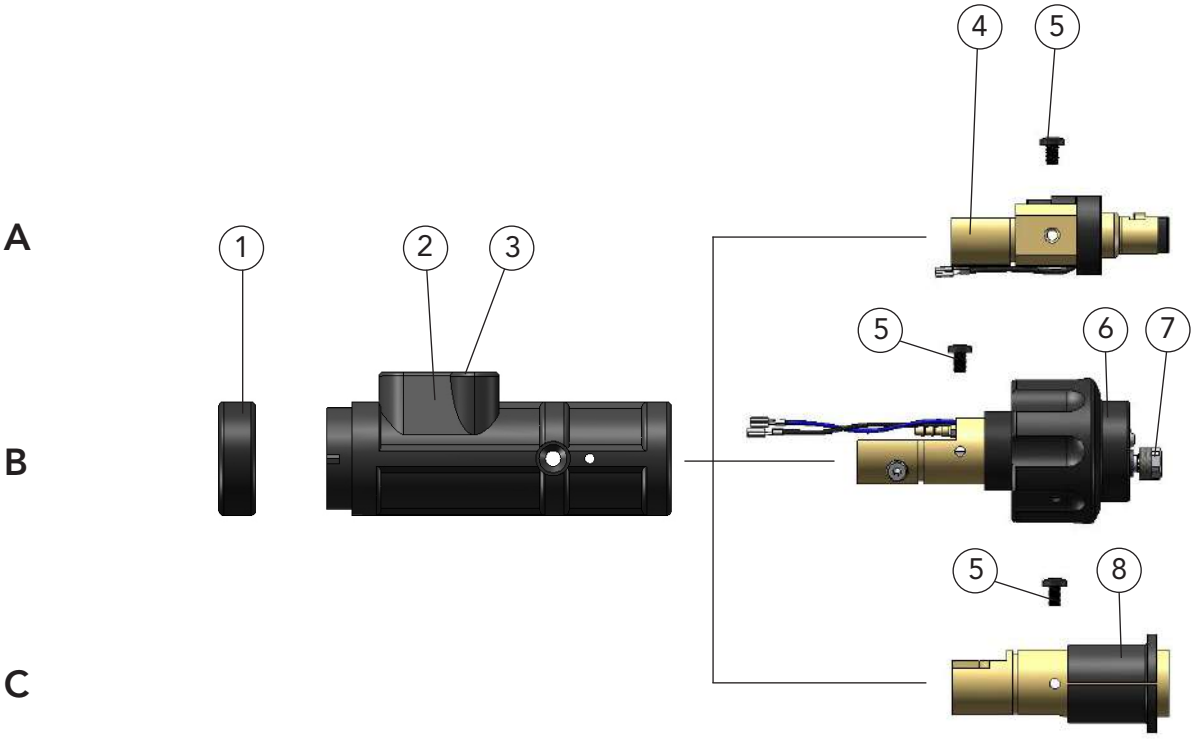

INFO Für den Kompaktstecker DIX KCMEP 300 N (Pos. C) benötigen Sie einen Power Pin / Power Pin-Set. Den für Ihren Drahtvorschub passenden Power Pin / Power Pin-Set finden Sie im Kapitel Werkzeuge und Zubehör oder fragen Sie Ihren DINSE-Fachberater.

	Benennung	Bestellbezeichnung		Artikelnummer
A	Kompaktstecker	DIX	KCMEP 300	638900032
B	Kompaktstecker	DIX	KCMEP 300 SA	638900033
C	Kompaktstecker	DIX	KCMEP 300 N	638900048
1	Haltering	DIX	12-3-510 HR	6391250013
2	Stecker-Gehäuse	DIX	12-3-510 SG-EC	6391250015
3	Dichtkappe	DIX	12-3-510 DK	901515135
4	Steckereinsatz	DIX	ME 300 SE	639113004
5	Halteschraube (VPE 10 Stück)	DIX	ME 300 HS	629070005
6	Steckereinsatz	DIX	ME 600 SA	639116070
7	Spannrändelmutter	DIX	MEZ 113	639116007
8	Steckereinsatz	DIX	ME 300 N	639116077

Garnituren flüssiggekühlt MIG/MAG für konventionelle Roboter DIX MET(T)Z 600 (SAZ)(N)

Trennbare und doppelt trennbare Ausführungen

Anwendung

- Für DINSE Pistolenköpfe **flüssiggekühlt**
  DIX METZ 52x/59x/54x/56x/57x
  DIX METZ 58xx/64xx/55xx
- Jede Länge ist als Kundenspezifische Lösung möglich
- Wir bieten Kabelstecker und Power Pins für alle gängigen Drahtvorschübe

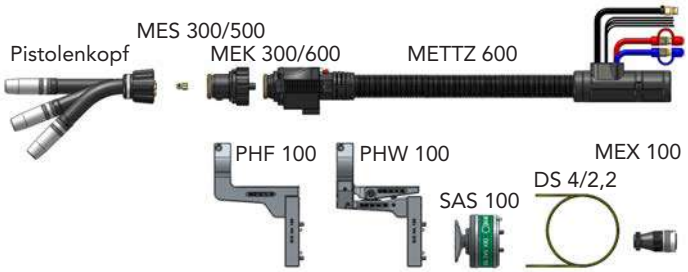

A

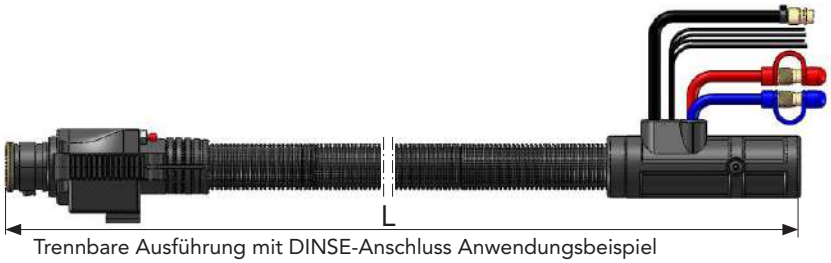

Trennbare Ausführung mit DINSE-Anschluss Anwendungsbeispiel

B

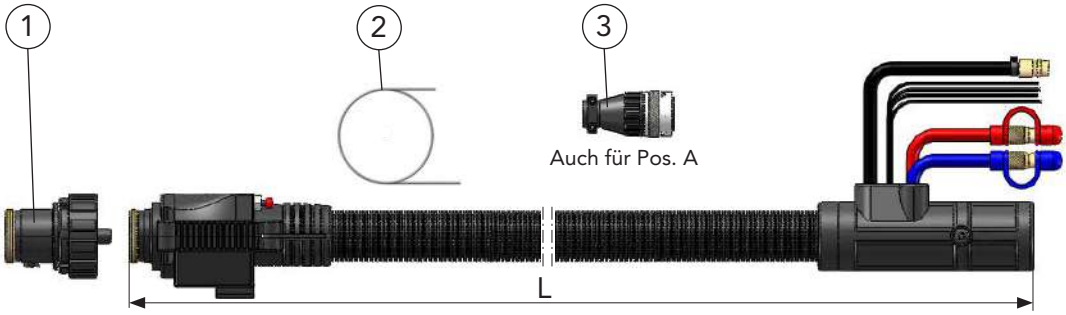

Doppelt trennbare Ausführung mit DINSE-Anschluss Anwendungsbeispiel

	Benennung	Abmessungen	Bestellbezeichnung		Artikelnummer
A	Garnitur	1,2 m	DIX	METZ 600-1,2	630163022
	Garnitur	1,4 m	DIX	METZ 600-1,4	630163023
	Garnitur	2,0 m	DIX	METZ 600-2,0	630163024
B	Garnitur	1,2 m	DIX	METTZ 600-1,2	630166001
	Garnitur	1,4 m	DIX	METTZ 600-1,4	630166002
	Garnitur	2,0 m	DIX	METTZ 600-2,0	630166003
1	Pistolenkörper		DIX	MEK 300/600	631015005
2	Drahtführungsspirale Standardlängen:	ø 1,8 / _,_ m 1,7 m, 1,9 m, 2,5 m,	DIX	DS 4/1,8-_ _	6130002_ _
	Drahtführungsspirale Standardlängen:	ø 2,2 / _,_ m 1,7 m, 1,9 m, 2,5 m	DIX	DS 4/2,2-_ _	6230003_ _
3	Kabelstecker-Set, für DINSE WD-Drahtvorschübe		DIX	MEX 100	639077001

_ _ Definieren Sie hier die Länge der Drahtführungsspirale, z.B.: 17 = 1,7 m oder 25 = 2,5 m.

Hinweis:
Weitere Drahtführungsspiralen, Drahtführungskapillaren und Service-Werkzeuge finden Sie im Kapitel Werkzeuge und Zubehör. Den zugehörigen Adapterflansch entnehmen Sie dem Zubehör. Bestellbezeichnungen und Informationen zu den Systemkomponenten finden Sie im entsprechenden Kapitel.

Garnituren flüssiggekühlt MIG/MAG für konventionelle Roboter DIX MET(T)Z 600 (SAZ)(N)

Trennbare und doppelt trennbare Ausführungen

C

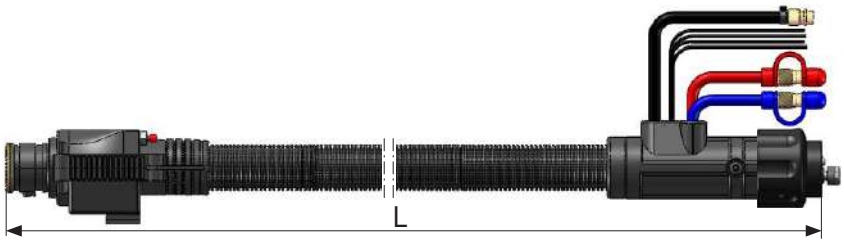

Trennbare Ausführung mit EURO-Zentralanschluss Anwendungsbeispiel

D

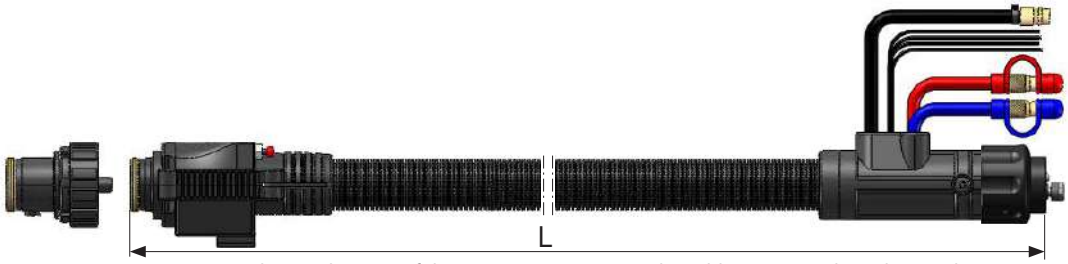

Doppelt trennbare Ausführung mit EURO-Zentralanschluss Anwendungsbeispiel

E

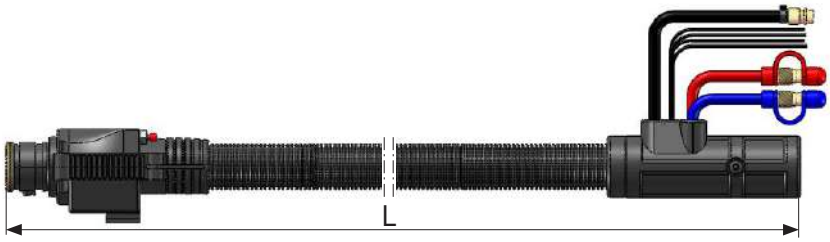

Trennbare Ausführung mit NEUTRAL-Anschluss für Power Pins Anwendungsbeispiel

F

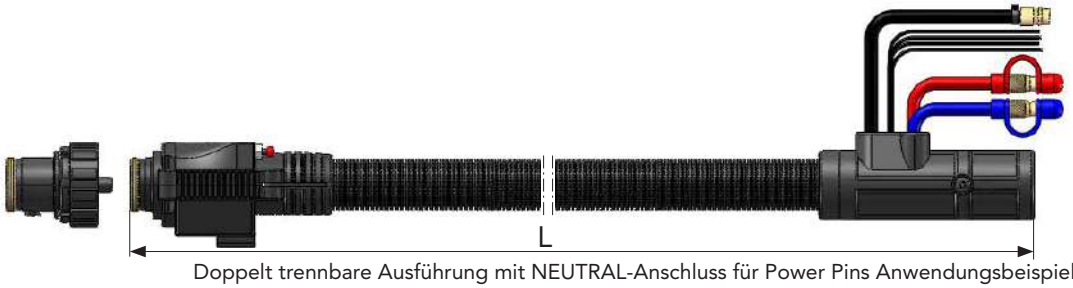

Doppelt trennbare Ausführung mit NEUTRAL-Anschluss für Power Pins Anwendungsbeispiel

	Benennung	Abmessungen	Bestellbezeichnung		Artikelnummer
C	Garnitur	1,2 m	DIX	METZ 600-1,2 SAZ	630163025
	Garnitur	1,4 m	DIX	METZ 600-1,4 SAZ	630163026
	Garnitur	2,0 m	DIX	METZ 600-2,0 SAZ	630163043
D	Garnitur	1,2 m	DIX	METTZ 600-1,2 SAZ	630166011
	Garnitur	1,4 m	DIX	METTZ 600-1,4 SAZ	630166009
	Garnitur	2,0 m	DIX	METTZ 600-2,0 SAZ	630166023
E	Garnitur	1,2 m	DIX	METZ 600-1,2 N	630163368
	Garnitur	1,4 m	DIX	METZ 600-1,4 N	630163354
	Garnitur	2,0 m	DIX	METZ 600-2,0 N	630163408
F	Garnitur	1,2 m	DIX	METTZ 600-1,2 N	630166179
	Garnitur	1,4 m	DIX	METTZ 600-1,4 N	630166193
	Garnitur	2,0 m	DIX	METTZ 600-2,0 N	630166186

INFO

Für die Garnituren Pos. E und F benötigen Sie einen Power Pin.
Den für Ihren Drahtvorschub passenden Power Pin finden Sie im Kapitel Werkzeuge und Zubehör oder fragen Sie Ihren DINSE-Fachberater.

Garnituren METZ 600 (SAZ)(N) Anschlußset

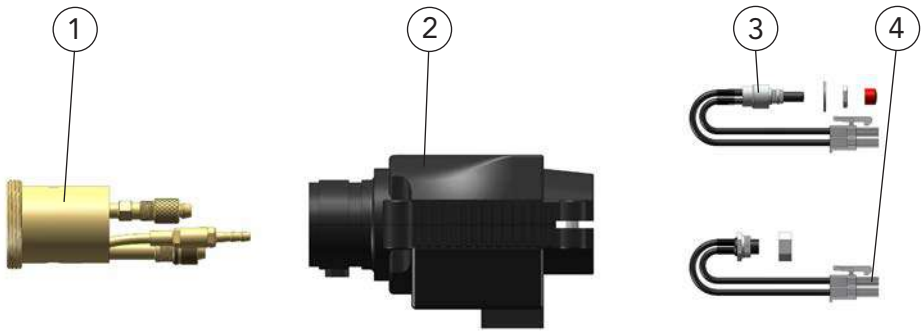

Garnituren METTZ 600 (SAZ)(N) Anschlußset

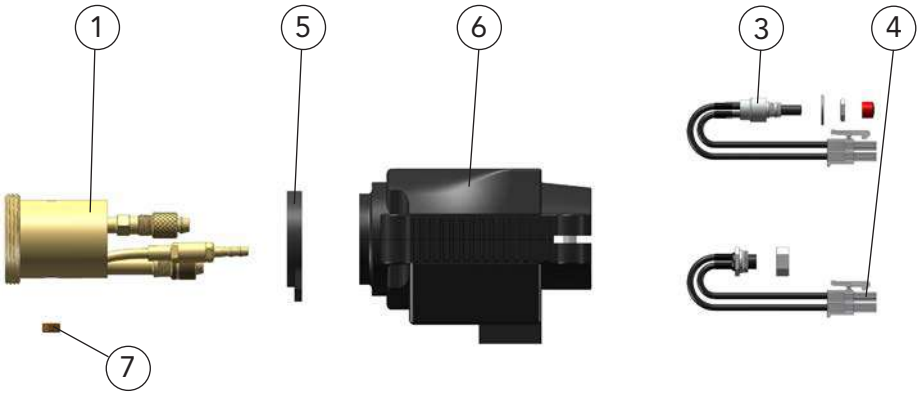

	Benennung	Bestellbezeichnung		Artikelnummer
1	Pistolenanschluß, MEZ	DIX	MEZ 150	6391530003
2	Gehäuse, MET 1	DIX	MET 070	639073019
3	Taster - Set, ME 1, für Drahteinfädeln, je nach Ausstattung	DIX	ME 080	639085001
4	Buchsen - Set, ME 1, für Sicherheitsabschaltung	DIX	ME 090	639076001
5	Gehäuse - Stützring, METT	DIX	METT 071	639073100012
6	Gehäuse, METT 1	DIX	METT 070	639073020
7	Passfeder, METT	DIX	METT 072	6391530001

Garnituren MET(T)Z 600 (SAZ)(N) Versorgungsleitung

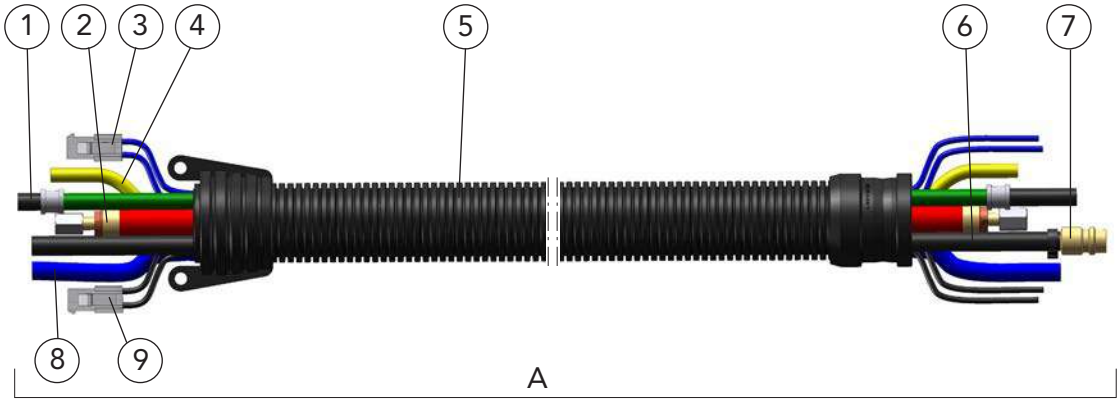

Pistolen - Seite

Stecker - Seite

	Benennung	Bestellbezeichnung		Artikelnummer
A	Versorgungsleitung	DIX	VLEZ 600-_ _	632006001_ _
1	Drahtförderschlauch	DIX	VL 2010-_ _	639206303_ _
2	Kombileitung	DIX	VL 220-_ _	639226001_ _
3	Steuerleitungsset, blau, für Sicherheitsabschaltung	DIX	VL 210-_ _	639216001_ _
4	Gasschlauch	DIX	VL 180-_ _	639186001_ _
5	Mantelschlauchset	DIX	VL 230-_ _	639236001_ _
6	Ausblasschlauch	DIX	VL 240-_ _	639246001_ _
7	Stecktülle	DIX	16-3-506	6391650600
8	Wasserschlauch	DIX	VL 190-_ _	639196001_ _
9	Steuerleitungsset, schwarz, für Drahteinfädeln	DIX	VL 211-_ _	639216002_ _

_ _ Definieren Sie hier die Länge der Schweißgarnitur, z.B.: 12 = 1,2 m oder 14 = 1,4 m.
Standardlängen: 1,2 m, 1,4 m und 2,0 m

Garnituren MET(T)Z 600 (SAZ)(N) Kompaktstecker

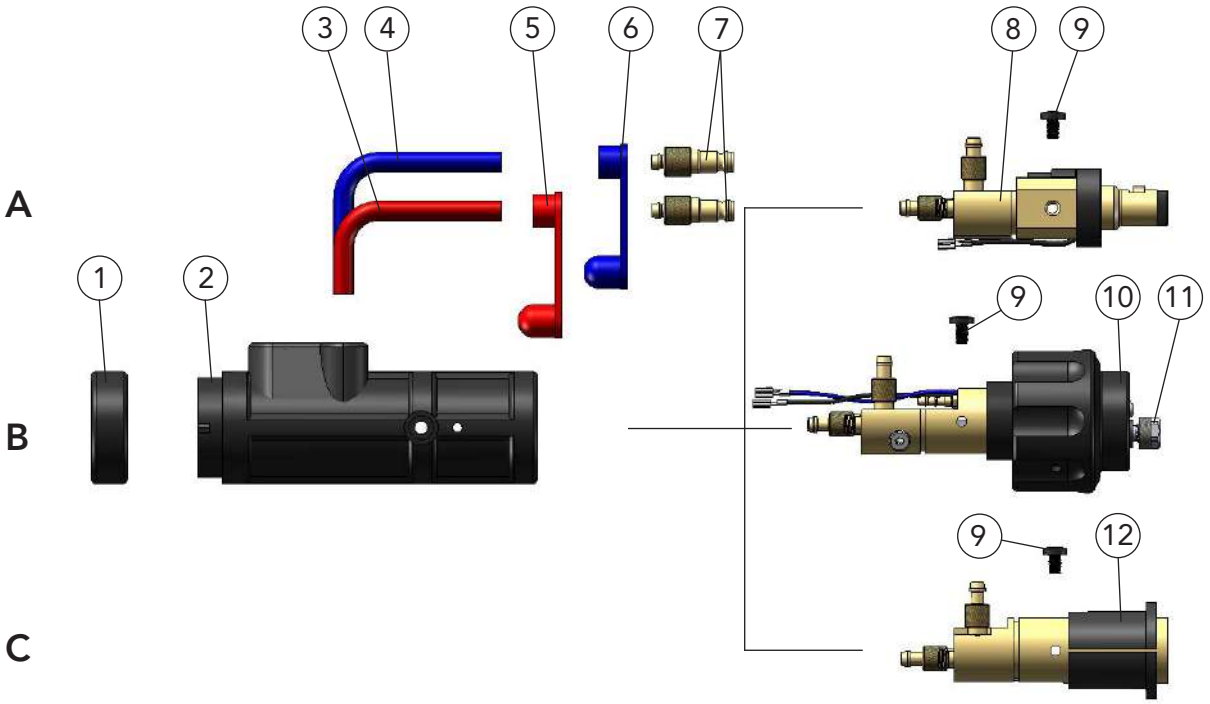

INFO Für den Kompaktstecker DIX KCZME 600 N (Pos. C) benötigen Sie einen Power Pin / Power Pin-Set. Den für Ihren Drahtvorschub passenden Power Pin / Power Pin-Set finden Sie im Kapitel Werkzeuge und Zubehör oder fragen Sie Ihren DINSE-Fachberater.

	Benennung	Bestellbezeichnung		Artikelnummer
A	Kompaktstecker	DIX	KCZME 600	638900024
B	Kompaktstecker	DIX	KCZME 600 SAZ	638900025
C	Kompaktstecker	DIX	KCZME 600 N	638900045
1	Haltering	DIX	12-3-510 HR	6391250013
2	Stecker-Gehäuse	DIX	12-3-510 SG	6391250011
3	Anschlußschlauch, rot	DIX	VL 171 ROT	629171004
4	Anschlußschlauch, blau	DIX	VL 170 BLAU	629171003
5	Verschlußkappe, rot	DIX	VL 173	629172002
6	Verschlußkappe, blau	DIX	VL 172	629172001
7	Stecknippel	DIX	16-2	629160000
8	Steckereinsatz	DIX	ME 300 SEZ	639116064
9	Halteschraube (VPE 10 Stück)	DIX	ME 300 HS	629070005
10	Steckereinsatz	DIX	ME 600 SAZ	639116068
11	Spannrändelmutter	DIX	MEZ 113	639116007
12	Steckereinsatz	DIX	ME 600 N	639116076

Garnituren flüssiggekühlt MIG/MAG für konventionelle Roboter DIX MEPTTZ 600 (SAZ)(N) (für PUSH-PULL und PUSH-PUSH)

Doppelt trennbare Ausführung

Anwendung

- Für DINSE Pistolenköpfe **flüssiggekühlt**
  DIX METZ 52x/59x/54x/56x/57x
  DIX METZ 58xx/64xx/55xx
- Pistolenhalter MEP 200 für PUSH-PULL Anwendungen (bei Verwendung einer DIX PI Stromquelle benötigen Sie den Pistolenhalter MEP 200 E) Pistolenhalter, Tacho MEP 200 T für PUSH-PUSH Anwendungen
- Jede Länge ist als Kundenspezifische Lösung möglich
- Wir bieten Kabelstecker und Power Pins für alle gängigen Drahtvorschübe

Doppelt trennbare Ausführung für PUSH-PULL und PUSH-PUSH Anwendungsbeispiel

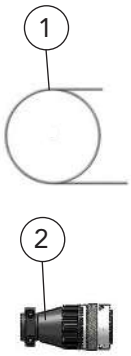

Doppelt trennbare Ausführung mit DINSE-Anschluss Anwendungsbeispiel

A

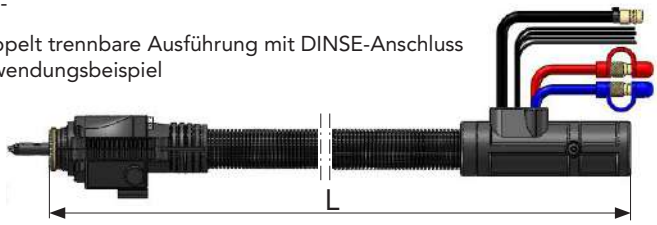

Doppelt Trennbare Ausführung mit EURO-Zentralanschluss Anwendungsbeispiel

B

Doppelt Trennbare Ausführung mit NEUTRAL-Anschluss für Power Pins Anwendungsbeispiel

C

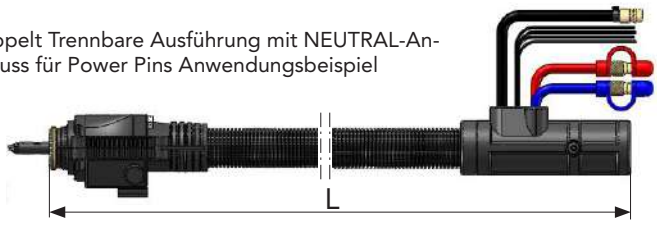

INFO **Für detailierte Informationen zur Garnitur MEPTTZ 600-x in einer Singlefeed-Applikation fragen Sie bitte Ihren DINSE-Fachberater.**

	Benennung	Abmessungen	Bestellbezeichnung		Artikelnummer
A	Garnitur, für PUSH-PULL	1,2 m	DIX	MEPTTZ 600-1,2	630664001
	Garnitur, für PUSH-PULL	1,4 m	DIX	MEPTTZ 600-1,4	630664002
	Garnitur, für PUSH-PULL	2,0 m	DIX	MEPTTZ 600-2,0	630664003
	Garnitur, für PUSH-PUSH	5,0 m	DIX	MEPTTZ 600-5,0	630664010
	Garnitur, für PUSH-PUSH	7,0 m	DIX	MEPTTZ 600-7,0	630664011
B	Garnitur, für PUSH-PULL	1,2 m	DIX	MEPTTZ 600-1,2 SAZ	630664014
	Garnitur, für PUSH-PULL	1,4 m	DIX	MEPTTZ 600-1,4 SAZ	630664005
	Garnitur, für PUSH-PULL	2,0 m	DIX	MEPTTZ 600-2,0 SAZ	630664004
	Garnitur, für PUSH-PUSH	5,0 m	DIX	MEPTTZ 600-5,0 SAZ	630664025
	Garnitur, für PUSH-PUSH	7,0 m	DIX	MEPTTZ 600-7,0 SAZ	630664026
C	Garnitur, für PUSH-PULL	1,2 m	DIX	MEPTTZ 600-1,2 N	630664228
	Garnitur, für PUSH-PULL	1,4 m	DIX	MEPTTZ 600-1,4 N	630664231
	Garnitur, für PUSH-PULL	2,0 m	DIX	MEPTTZ 600-2,0 N	630664232
	Garnitur, für PUSH-PUSH	5,0 m	DIX	MEPTTZ 600-5,0 N	630664233
	Garnitur, für PUSH-PUSH	7,0 m	DIX	MEPTTZ 600-7,0 N	630664234
1	Drahtführungsspirale Standardlängen:	ø 2,9 / _,_ m 1,7 m, 1,9 m, 2,5 m, 5,5 m und 7,5 m	DIX	DS 4/2,9-_ _	6230005_ _
2	Kabelstecker-Set, für DINSE WD-Drahtvorschübe		DIX	MEX 100	639077001

Hinweis:
Weitere Drahtführungsspiralen, Drahtführungskapillaren und Service-Werkzeuge finden Sie im Kapitel Werkzeuge und Zubehör. Den zugehörigen Adapterflansch entnehmen Sie dem Zubehör. Bestellbezeichnungen und Informationen zu den Systemkomponenten finden Sie im entsprechenden Kapitel.

Garnituren MEPTTZ 600 (SAZ)(N) Anschlußset

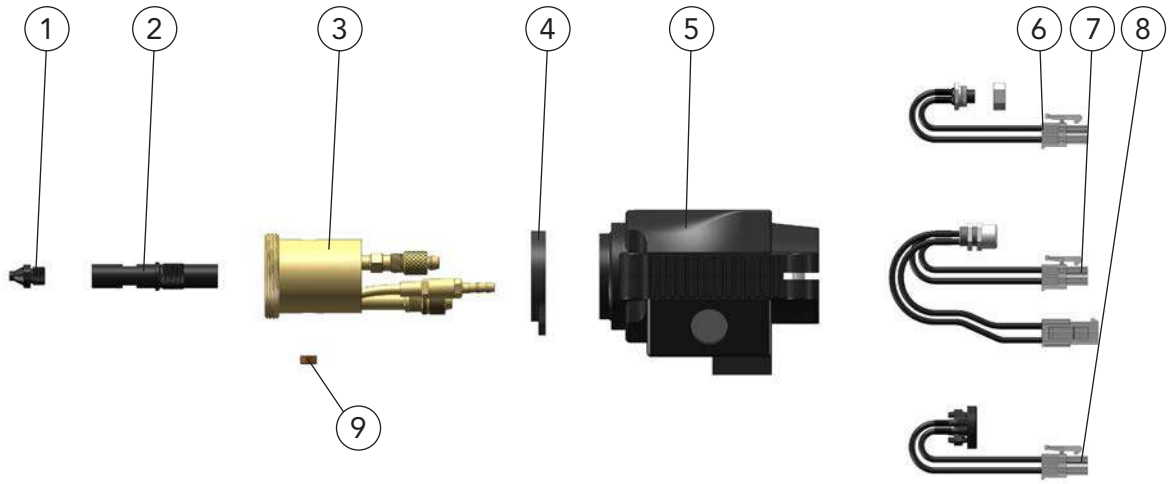

	Benennung	Bestellbezeichnung		Artikelnummer
1	Einlaufdüse	DIX	MEP 152	6391536005
2	Stutzen, MEP	DIX	MEP 151	6391536003
3	Antriebsanschluß, MEPZ	DIX	MEPZ 150	6391536001
4	Gehäuse - Stützring, METT	DIX	METT 071	639073100012
5	Gehäuse, METT 2	DIX	METT 073	639073021
6	Buchsen - Set, ME 1, für Sicherheitsabschaltung	DIX	ME 090	639076001
7	Buchsen - Set, ME 2, für Motor und Tacho	DIX	ME 091	639076002
8	Taster - Set, ME 2, für Drahteinfädeln	DIX	ME 081	639085002
9	Passfeder, METT	DIX	METT 072	6391530001

Garnituren MEPTTZ 600 (SAZ)(N) Versorgungsleitung

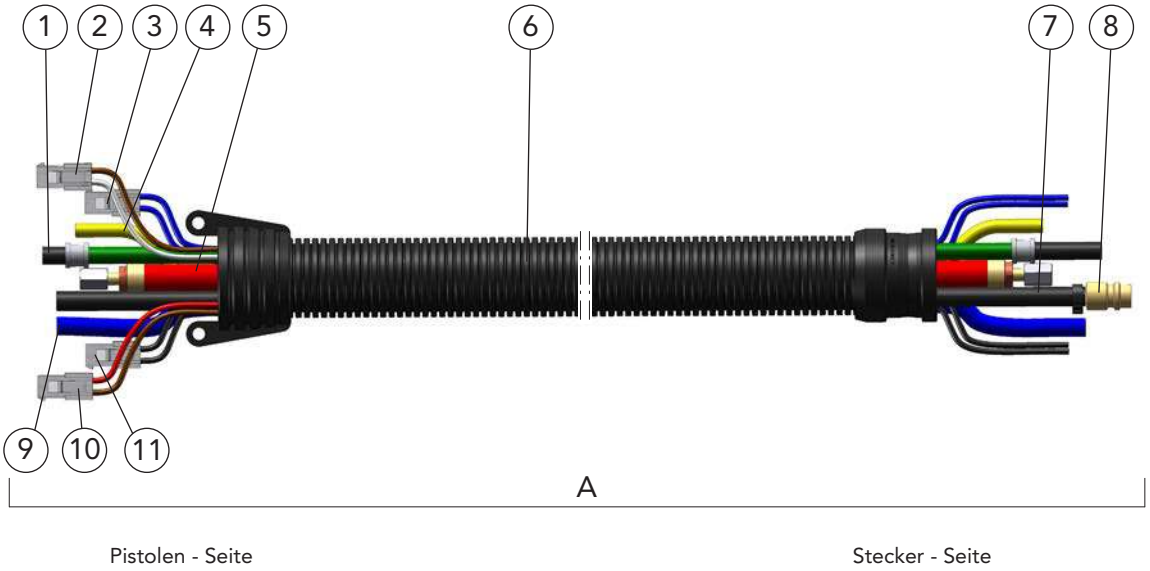

	Benennung	Bestellbezeichnung		Artikelnummer
A	Versorgungsleitung	DIX	VLEPZ 600-_ _	632663001_ _
1	Drahtförderschlauch	DIX	VL 2010-_ _	639206303_ _
2	Steuerleitungsset, weiß / braun, für Tacho	DIX	VL 213-_ _	639216004_ _
3	Steuerleitungsset, blau, für Sicherheitsabschaltung	DIX	VL 210-_ _	639216001_ _
4	Gasschlauch	DIX	VL 180-_ _	639186001_ _
5	Kombileitung	DIX	VL 220-_ _	639226001_ _
6	Mantelschlauchset	DIX	VL 230-_ _	639236001_ _
7	Ausblasschlauch	DIX	VL 240-_ _	639246001_ _
8	Stecktülle	DIX	16-3-506	6391650600
9	Wasserschlauch	DIX	VL 190-_ _	639196001_ _
10	Steuerleitungsset, braun / rot, für Motor	DIX	VL 212-_ _	639216003_ _
11	Steuerleitungsset, schwarz, für Drahteinfädeln	DIX	VL 211-_ _	639216002_ _

_ _ Definieren Sie hier die Länge der Schweißgarnitur, z.B.: 12 = 1,2 m oder 14 = 1,4 m.
Standardlängen: 1,2 m, 1,4 m, 2,0 m, 5,0 m und 7,0 m

Garnituren MEPTTZ 600 (SAZ)(N) Kompaktstecker

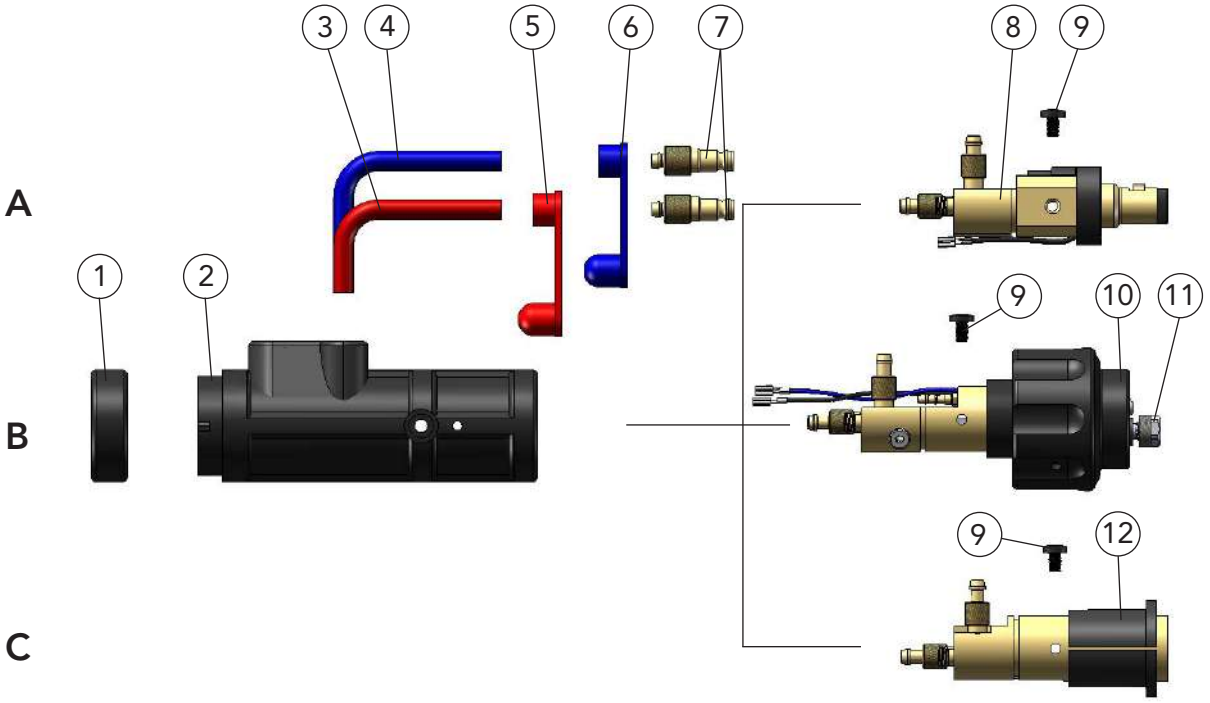

INFO Für den Kompaktstecker DIX KCZMEP 600 N (Pos. C) benötigen Sie einen Power Pin / Power Pin-Set. Den für Ihren Drahtvorschub passenden Power Pin / Power Pin-Set finden Sie im Kapitel Werkzeuge und Zubehör oder fragen Sie Ihren DINSE-Fachberater.

	Benennung	Bestellbezeichnung		Artikelnummer
A	Kompaktstecker	DIX	KCZMEP 600	638900028
B	Kompaktstecker	DIX	KCZMEP 600 SAZ	638900029
C	Kompaktstecker	DIX	KCZMEP 600 N	638900047
1	Haltering	DIX	12-3-510 HR	6391250013
2	Stecker-Gehäuse	DIX	12-3-510 SG-EC	6391250015
3	Anschlußschlauch, rot	DIX	VL 171 ROT	629171004
4	Anschlußschlauch, blau	DIX	VL 170 BLAU	629171003
5	Verschlußkappe, rot	DIX	VL 173	629172002
6	Verschlußkappe, blau	DIX	VL 172	629172001
7	Stecknippel	DIX	16-2	629160000
8	Steckereinsatz	DIX	ME 300 SEZ	639116064
9	Halteschraube (VPE 10 Stück)	DIX	ME 300 HS	629070005
10	Steckereinsatz	DIX	ME 600 SAZ	639116068
11	Spannrändelmutter	DIX	MEZ 113	639116007
12	Steckereinsatz	DIX	ME 600 N	639116076

Garnituren flüssiggekühlt MIG/MAG für konventionelle Roboter DIX MEPTTZ 671 (SAZ)(N) (für PUSH-PULL und PUSH-PUSH)

Trennbare Ausführung

Anwendung

- Für DINSE Pistolenköpfe **flüssiggekühlt** DIX METZ 52x/59x/54x/56x/57x DIX METZ 58xx/64xx/55xx
- Antriebseinheit FD 200 M(E) für Roboter in **DINSE** Pistolen-Halter-Systeme mit Sicherheitsabschaltung DIX SAS 100/002 VA
- Für PUSH-PULL und PUSH-PUSH* Betrieb
- Jede Länge ist als Kundenspezifische Lösung möglich
- Wir bieten Kabelstecker und Power Pins für alle gängigen Drahtvorschübe

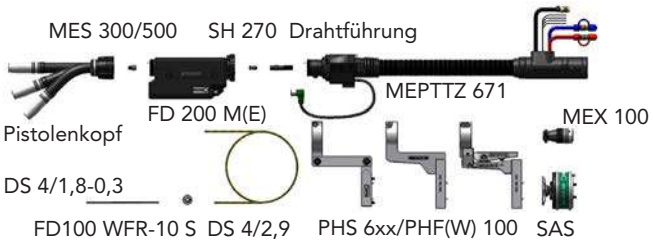

Doppelt trennbare Ausführung für PUSH-PULL und PUSH-PUSH* Anwendungsbeispiel

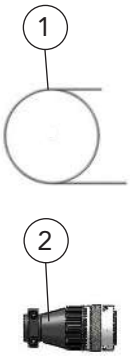

Trennbare Ausführung mit DINSE-Anschluss Anwendungsbeispiel

A

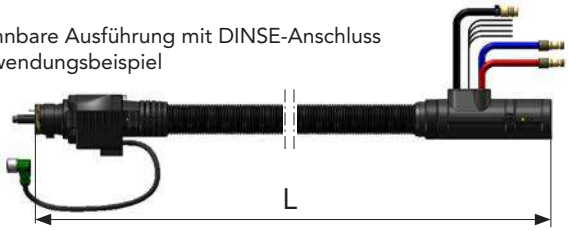

Trennbare Ausführung mit EURO-Zentralanschluss Anwendungsbeispiel

B

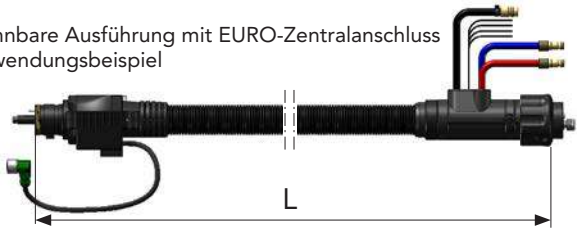

Trennbare Ausführung mit NEUTRAL-Anschluss für Power Pins Anwendungsbeispiel

C

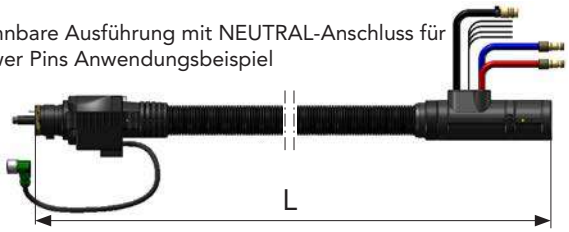

INFO **Für detailierte Informationen zur Garnitur MEPTTZ 671-x in einer Singlefeed-Applikation fragen Sie bitte Ihren DINSE-Fachberater.**

	Benennung	Abmessungen	Bestellbezeichnung		Artikelnummer
A	Garnitur, für PUSH-PULL	1,2 m	DIX	MEPTTZ 671-1,2	6306710120
	Garnitur, für PUSH-PULL	1,4 m	DIX	MEPTTZ 671-1,4	6306710140
	Garnitur, für PUSH-PULL	2,0 m	DIX	MEPTTZ 671-2,0	6306710200
	Garnitur, für PUSH-PUSH*	5,0 m	DIX	MEPTTZ 671-5,0	6306710500
	Garnitur, für PUSH-PUSH*	7,0 m	DIX	MEPTTZ 671-7,0	6306710700
B	Garnitur, für PUSH-PULL	1,2 m	DIX	MEPTTZ 671-1,2 SAZ	6306711120
	Garnitur, für PUSH-PULL	1,4 m	DIX	MEPTTZ 671-1,4 SAZ	6306711140
	Garnitur, für PUSH-PULL	2,0 m	DIX	MEPTTZ 671-2,0 SAZ	6306711200
	Garnitur, für PUSH-PUSH*	5,0 m	DIX	MEPTTZ 671-5,0 SAZ	6306711500
	Garnitur, für PUSH-PUSH*	7,0 m	DIX	MEPTTZ 671-7,0 SAZ	6306711700
C	Garnitur, für PUSH-PULL	1,2 m	DIX	MEPTTZ 671-1,2 N	6306712120
	Garnitur, für PUSH-PULL	1,4 m	DIX	MEPTTZ 671-1,4 N	6306712140
	Garnitur, für PUSH-PULL	2,0 m	DIX	MEPTTZ 671-2,0 N	6306712200
	Garnitur, für PUSH-PUSH*	5,0 m	DIX	MEPTTZ 671-5,0 N	6306712700
	Garnitur, für PUSH-PUSH*	7,0 m	DIX	MEPTTZ 671-7,0 N	6306712500
1	Drahtführungsspirale Standardlängen:	ø 2,9 / _,_ m 1,7 m, 1,9 m, 2,5 m, 5,5 m und 7,5 m	DIX	DS 4/2,9-_ _	6230005_ _
2	Kabelstecker-Set, für Drahtvorschübe		DIX	MEX 100	639077001

Hinweis:
Weitere Drahtführungsspiralen, Drahtführungskapillaren und Service-Werkzeuge finden Sie im Kapitel Werkzeuge und Zubehör. Den zugehörigen Adapterflansch entnehmen Sie dem Zubehör. Bestellbezeichnungen und Informationen zu weiteren Profilrollen- und Sets finden Sie im Kapitel Systemkomponenten.
* PUSH-PUSH Betrieb nur in Verbindung mit einer DINSE Stromquelle möglich.

Garnituren MEPTTZ 671 (SAZ)(N) Anschlußset

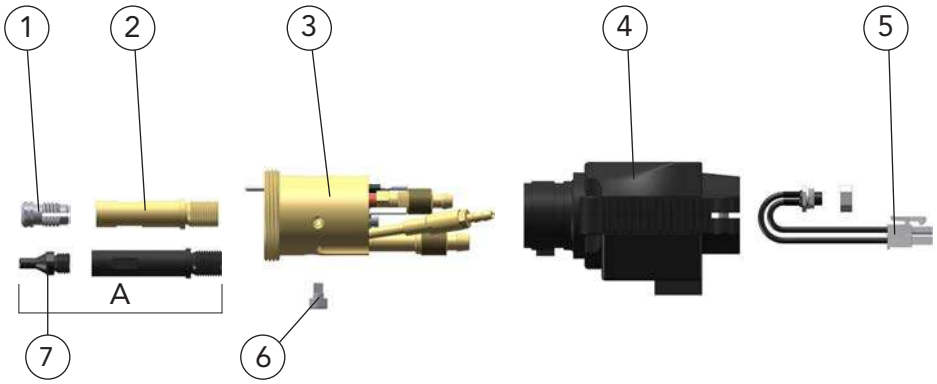

	Benennung	Bestellbezeichnung		Artikelnummer
1	Spannhülse	DIX	SH 270	629270270
2	Drahtführung	DIX	FD200 WG-R	7430040016
3	Medienadapter	DIX	FD200 MA	7430040045
4	Gehäuse, MEPT	DIX	MEPT FD200	7430040052
5	Buchsen - Set, ME 1, für Sicherheitsabschaltung	DIX	ME 090	639076001
6	Zylinderschraube	DIX	MEZ 151	62906194596
	Optional			
A	Drahtführung, aus Kunststoff zum isolieren	DIX	FD200 KF	7430040066
7	Einlaufdüse	DIX	RETZ 663 ED	687400070

Garnituren MEPTTZ 671 (SAZ)(N) Versorgungsleitung

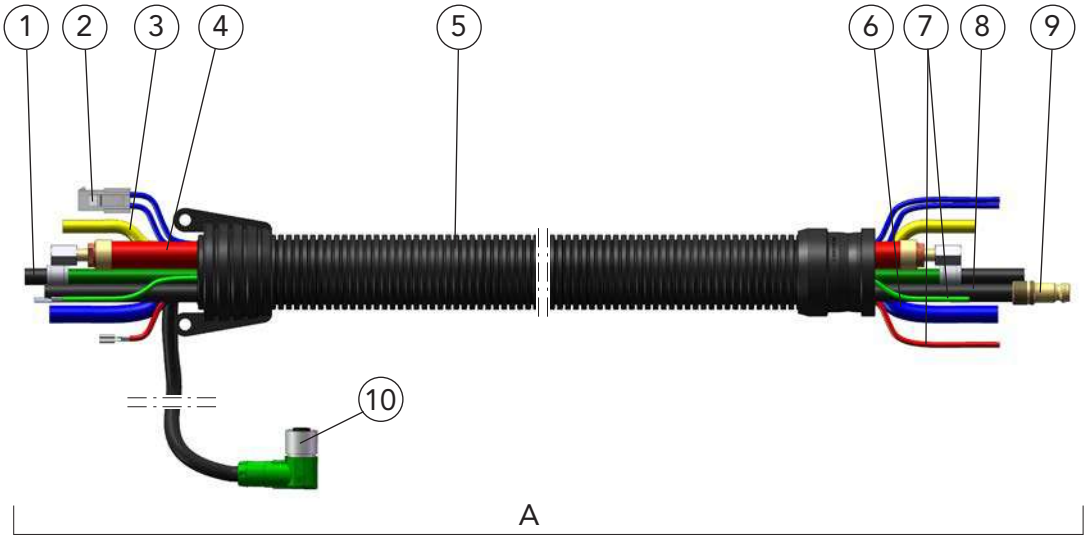

	Benennung	Abmessungen	Bestellbezeichnung		Artikelnummer
A	Versorgungsleitung		DIX	VLEPZ 671-_ _	632671_ _0
1	Drahtförderschlauch		DIX	VL 2010-_ _	639206303_ _
2	Steuerleitungsset, blau, für Sicherheitsabschaltung		DIX	VL 210-_ _	639216001_ _
3	Gasschlauch		DIX	VL 180-_ _	639186001_ _
4	Kombileitung		DIX	VL 220-_ _	639226001_ _
5	Mantelschlauchset		DIX	VL 230-_ _	639236001_ _
6	Wasserschlauch		DIX	VL 190-_ _	639196001_ _
7	Steuerleitungsset	10,0 m	DIX	VL 670-10	6392166100
8	Ausblasschlauch		DIX	VL 240-_ _	639246001_ _
9	Stecktülle		DIX	16-3-506	6391650600
10	Steuerleitung	3,00 m	DIX	FD200 CL3	7430040043
	Steuerleitung, ohne Abb.	10,00 m	DIX	FD200 CL10	7430040044

_ _ Definieren Sie hier die Länge der Schweißgarnitur, z.B.: 12 = 1,2 m oder 14 = 1,4 m.
Standardlängen: 1,2 m, 1,4 m, 2,0 m, 5,0 m und 7,0 m

Garnituren MEPTTZ 671 (SAZ)(N) Kompaktstecker

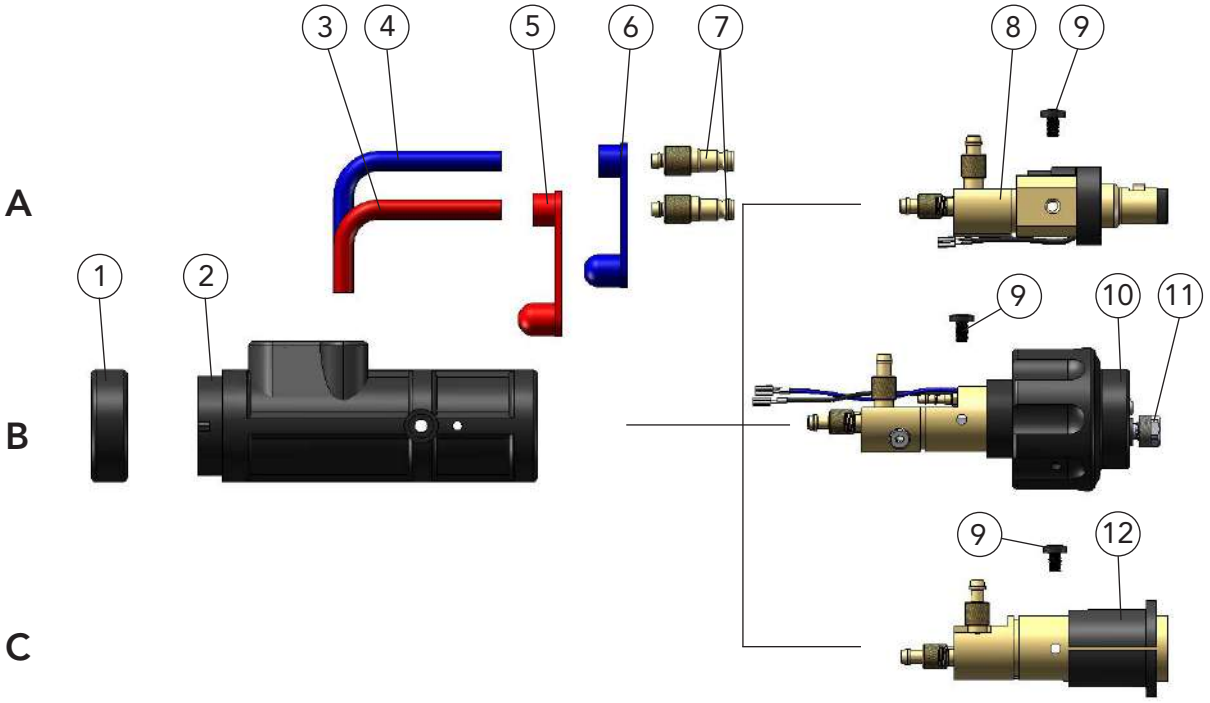

INFO Für den Kompaktstecker DIX KCZMEP 600 N (Pos. C) benötigen Sie einen Power Pin / Power Pin-Set. Den für Ihren Drahtvorschub passenden Power Pin / Power Pin-Set finden Sie im Kapitel Werkzeuge und Zubehör oder fragen Sie Ihren DINSE-Fachberater.

	Benennung	Bestellbezeichnung		Artikelnummer
A	Kompaktstecker	DIX	KCZMEP 600	638900028
B	Kompaktstecker	DIX	KCZMEP 600 SAZ	638900029
C	Kompaktstecker	DIX	KCZMEP 600 N	638900047
1	Haltering	DIX	12-3-510 HR	6391250013
2	Stecker-Gehäuse	DIX	12-3-510 SG-EC	6391250015
3	Anschlußschlauch, rot	DIX	VL 171 ROT	629171004
4	Anschlußschlauch, blau	DIX	VL 170 BLAU	629171003
5	Verschlußkappe, rot	DIX	VL 173	629172002
6	Verschlußkappe, blau	DIX	VL 172	629172001
7	Stecknippel	DIX	16-2	629160000
8	Steckereinsatz	DIX	ME 300 SEZ	639116064
9	Halteschraube (VPE 10 Stück)	DIX	ME 300 HS	629070005
10	Steckereinsatz	DIX	ME 600 SAZ	639116068
11	Spannrändelmutter	DIX	MEZ 113	639116007
12	Steckereinsatz	DIX	ME 600 N	639116076

Garnituren flüssiggekühlt MIG/MAG mit Drahtbrems-System DIX METZ 600 (SAZ)(N) WB 1

Trennbare Ausführungen

Eigenschaften

- Präzise Steuerung der Schweißdrahtförderung
- Durch frei progammierbare Bremszyklen hält die Drahtbremse den Draht fest
- Konstanter Stickout
- Verwendung gängiger Schweißdrähte
- Optimale TCP Sicherheit
- Vielseitige Anwendungsmöglichkeiten
- Einfaches Umrüsten bei allen Anwendungen mit taktilem Sensor
- Jede Länge ist als Kundenspezifische Lösung möglich
- Wir bieten Kabelstecker und Power Pins für alle gängigen Drahtvorschübe

Drahtbrems-System Anwendungsbeispiel

MIG/MAG - Pistolensystem mit Drahtbrems-System Anwendungsbeispiel

Technische Daten:	
Draht-ø für WB 1:	0,8 - 1,6 mm

A

Trennbare Ausführung mit DINSE-Anschluss Anwendungsbeispiel

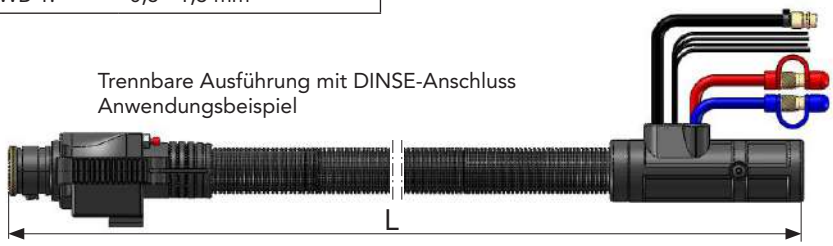

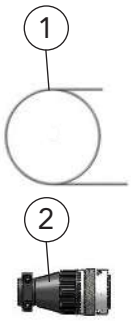

B

Trennbare Ausführung mit EURO-Zentralanschluss Anwendungsbeispiel

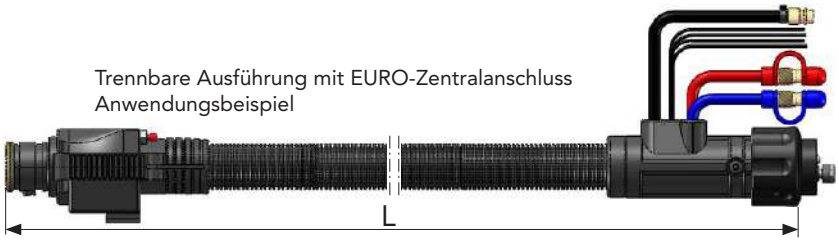

C

Trennbare Ausführung mit NEUTRAL-Anschluss für Power Pins Anwendungsbeispiel

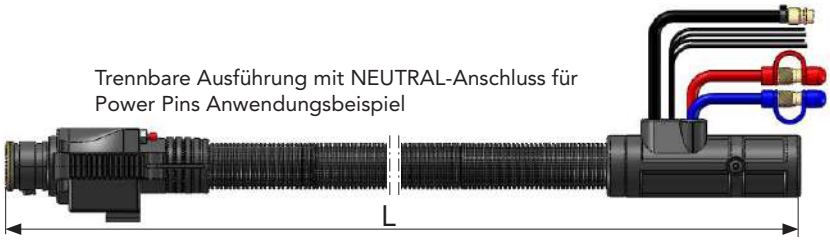

	Benennung	Abmessungen	Bestellbezeichnung		Artikelnummer
A	Garnitur, mit Wire brake WB1	1,2 m	DIX	METZ 600-1,2 WB1	630163266
	Garnitur, mit Wire brake WB1	1,4 m	DIX	METZ 600-1,4 WB1	630163267
	Garnitur, mit Wire brake WB1	2,0 m	DIX	METZ 600-2,0 WB1	630163306
B	Garnitur, mit Wire brake WB1	1,2 m	DIX	METZ 600-1,2 SAZ WB1	630163248
	Garnitur, mit Wire brake WB1	1,4 m	DIX	METZ 600-1,4 SAZ WB1	630163249
	Garnitur, mit Wire brake WB1	2,0 m	DIX	METZ 600-2,0 SAZ WB1	630163295
C	Garnitur, mit Wire brake WB1	1,2 m	DIX	METZ 600-1,2 N /WB1	630163409
	Garnitur, mit Wire brake WB1	1,4 m	DIX	METZ 600-1,4 N /WB1	630163410
	Garnitur, mit Wire brake WB1	2,0 m	DIX	METZ 600-2,0 N /WB1	630163370
1	Hinweis: Drahtführungsspiralen finden Sie im Kapitel Werkzeuge und Zubehör.				
2	Kabelstecker-Set, für DINSE WD-Drahtvorschübe		DIX	MEX 100	639077001

Hinweis:
Drahtführungskapillaren und Service-Werkzeuge finden Sie im Kapitel Werkzeuge und Zubehör.

Garnituren flüssiggekühlt MIG/MAG mit Drahtbrems-System DIX METTZ 600 (SAZ)(N) WB 1

Doppelt trennbare Ausführungen

Eigenschaften

- Präzise Steuerung der Schweißdrahtförderung
- Durch frei progammierbare Bremszyklen hält die Drahtbremse den Draht fest
- Konstanter Stickout
- Verwendung gängiger Schweißdrähte
- Optimale TCP Sicherheit
- Vielseitige Anwendungsmöglichkeiten
- Einfaches Umrüsten bei allen Anwendungen mit taktilem Sensor
- Jede Länge ist als Kundenspezifische Lösung möglich
- Wir bieten Kabelstecker und Power Pins für alle gängigen Drahtvorschübe

Drahtbrems-System Anwendungsbeispiel

MIG/MAG - Pistolensystem mit Drahtbrems-System Anwendungsbeispiel

Technische Daten:	
Draht-ø für WB 1:	0,8 - 1,6 mm

A

Doppelt trennbare Ausführung mit DINSE-Anschluss Anwendungsbeispiel

B

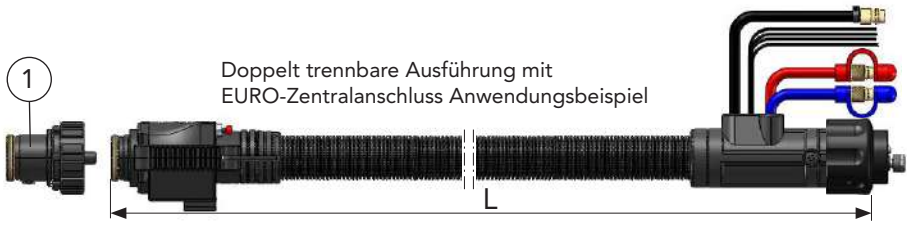

Doppelt trennbare Ausführung mit EURO-Zentralanschluss Anwendungsbeispiel

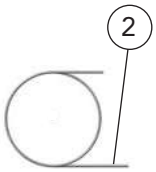

C

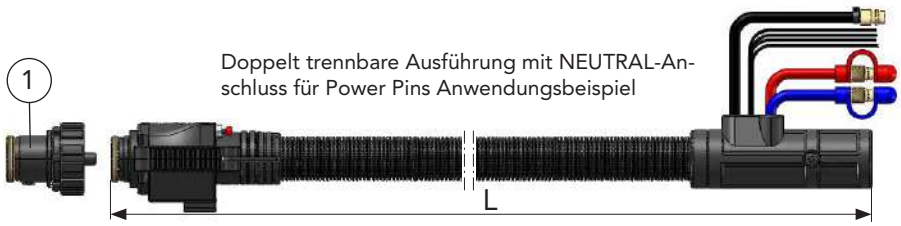

Doppelt trennbare Ausführung mit NEUTRAL-Anschluss für Power Pins Anwendungsbeispiel

	Benennung	Abmessungen	Bestellbezeichnung		Artikelnummer
A	Garnitur, mit Wire brake WB1	1,2 m	DIX	METTZ 600-1,2 WB1	630166155
	Garnitur, mit Wire brake WB1	1,4 m	DIX	METTZ 600-1,4 WB1	630166156
	Garnitur, mit Wire brake WB1	2,0 m	DIX	METTZ 600-2,0 WB1	630166157
B	Garnitur, mit Wire brake WB1	1,2 m	DIX	METTZ 600-1,2 SAZ WB1	630166_ _
	Garnitur, mit Wire brake WB1	1,4 m	DIX	METTZ 600-1,4 SAZ WB1	630166_ _
	Garnitur, mit Wire brake WB1	2,0 m	DIX	METTZ 600-2,0 SAZ WB1	630166_ _
C	Garnitur, mit Wire brake WB1	1,2 m	DIX	METTZ 600-1,2 N /WB1	630166194
	Garnitur, mit Wire brake WB1	1,4 m	DIX	METTZ 600-1,4 N /WB1	630166195
	Garnitur, mit Wire brake WB1	2,0 m	DIX	METTZ 600-2,0 N /WB1	630166196
1	Pistolenkörper		DIX	MEK 300/600	631015005
2	Hinweis: Drahtführungsspiralen finden Sie im Kapitel Werkzeuge und Zubehör.				
3	Kabelstecker-Set, für DINSE WD-Drahtvorschübe		DIX	MEX 100	639077001

Hinweis: Drahtführungskapillaren und Service-Werkzeuge finden Sie im Kapitel Werkzeuge und Zubehör.

_ _ Geben Sie bitte bei der Bestellung die Länge der Garnitur an.

Garnituren mit Drahtbrems-System MET(T)Z 600 (SAZ)(N) WB 1 Versorgungsleitung

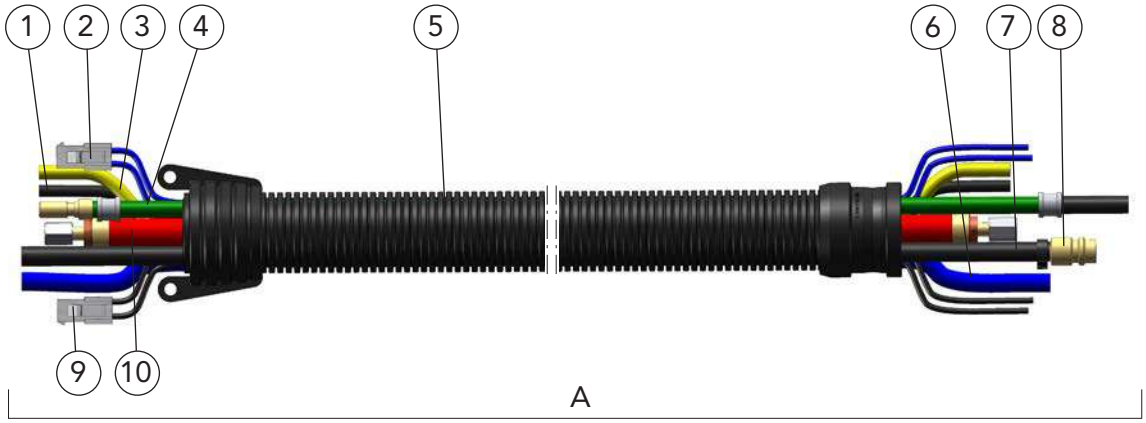

Pistolen - Seite

Stecker - Seite

	Benennung	Bestellbezeichnung		Artikelnummer
A	Versorgungsleitung	DIX	VLEZ 600-_ _ WB 1	632006003_ _
1	Prüfgasschlauch, für Drahtbremse	DIX	VL 242-_ _	639247001_ _
2	Steuerleitungsset, blau, für Sicherheitsabschaltung	DIX	VL 210-_ _	639216001_ _
3	Gasschlauch	DIX	VL 180-_ _	639186001_ _
4	Drahtförderschlauch	DIX	VL 2010-_ _ WB	639206311_ _
5	Mantelschlauchset	DIX	VL 230-_ _	639236001_ _
6	Wasserschlauch	DIX	VL 190-_ _	639196001_ _
7	Ausblasschlauch	DIX	VL 240-_ _	639246001_ _
8	Stecktülle	DIX	16-3-506	6391650600
9	Steuerleitungsset, schwarz, für Drahteinfädeln	DIX	VL 211-_ _	639216002_ _
10	Kombileitung	DIX	VL 220-_ _	639226001_ _

_ _ Definieren Sie hier die Länge der Schweißgarnitur, z.B.: 12 = 1,2 m oder 14 = 1,4 m.
Standardlängen: 1,2 m, 1,4 m, 2,0 m

Drahtbremse WB1

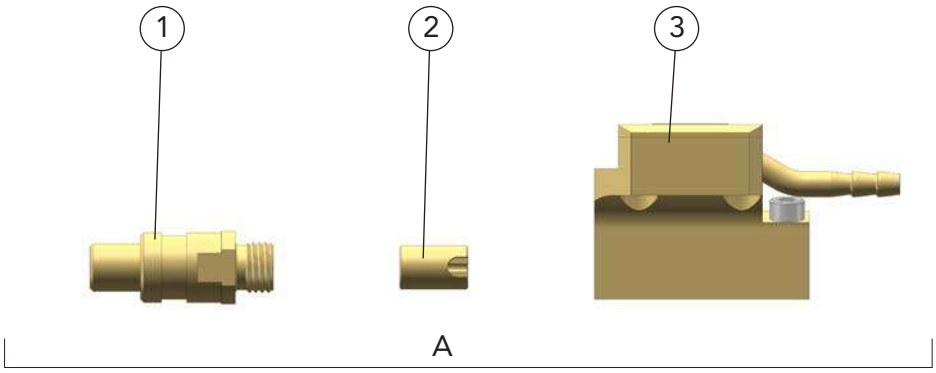

	Benennung	Bestellbezeichnung		Artikelnummer
A	Drahtbrems-System, für Draht-ø 0,8-1,6 mm	DIX	WB 1	629470100
1	Adapter	DIX	DBA 100	62947010016
2	Führungshülse	DIX	DBF 100	62947010024
3	Drahtbrems-Einheit	DIX	DBE 100	62947010010

Garnituren MET(T)Z 600 (SAZ)(N) WB 1 Kompaktstecker

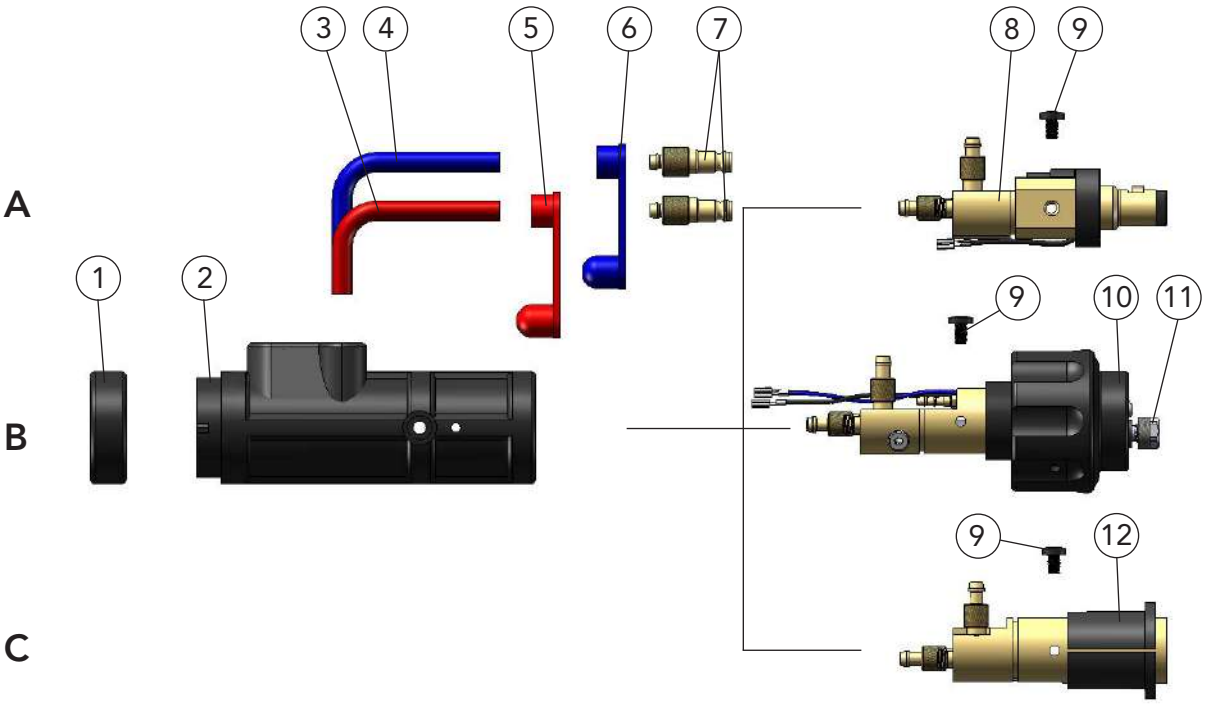

INFO Für den Kompaktstecker DIX KCZME 600 N (Pos. C) benötigen Sie einen Power Pin / Power Pin-Set. Den für Ihren Drahtvorschub passenden Power Pin / Power Pin-Set finden Sie im Kapitel Werkzeuge und Zubehör oder fragen Sie Ihren DINSE-Fachberater.

	Benennung	Bestellbezeichnung		Artikelnummer
A	Kompaktstecker	DIX	KCZME 600	638900024
B	Kompaktstecker	DIX	KCZME 600 SAZ	638900025
C	Kompaktstecker	DIX	KCZME 600 N	638900045
1	Haltering	DIX	12-3-510 HR	6391250013
2	Stecker-Gehäuse	DIX	12-3-510 SG	6391250011
3	Anschlußschlauch, rot	DIX	VL 171 ROT	629171004
4	Anschlußschlauch, blau	DIX	VL 170 BLAU	629171003
5	Verschlußkappe, rot	DIX	VL 173	629172002
6	Verschlußkappe, blau	DIX	VL 172	629172001
7	Stecknippel	DIX	16-2	629160000
8	Steckereinsatz	DIX	ME 300 SEZ	639116064
9	Halteschraube (VPE 10 Stück)	DIX	ME 300 HS	629070005
10	Steckereinsatz	DIX	ME 600 SAZ	639116068
11	Spannrändelmutter	DIX	MEZ 113	639116007
12	Steckereinsatz	DIX	ME 600 N	639116076

Drehmedien gasgekühlt MIG/MAG
DIX RET 341 F(S)
ECO.torch Systemkomponenten

Eigenschaften

- Für Roboter in Hohlwellenausführung
- Flexible Ausführung (F) mit maximal 15° Auslenkung für Sicherheitsabschaltung
- Sicherheitsabschaltung druckluftgesteuert mit REMO-Schutzmodul
- Starre Ausführung (S) ohne Auslenkung
- **Achtung!**
  Montage nur mit Adapterflansch ADFRD möglich
- Rotation von 260° zu beiden Seiten in der sechsten Roboterachse

Hinweis:
Informationen zu den passenden Adapterflanschen ADFRD finden Sie im Kapitel Werkzeug und Zubehör

Anwendung

- Für DINSE Schweißgarnituren **gasgekühlt**
  DIX RET 330-_ _ N(NE)
- Kompatibel mit DINSE Pistolenköpfen **gasgekühlt**
  DIX MET 35x/39x/32xx/37xx/39xx

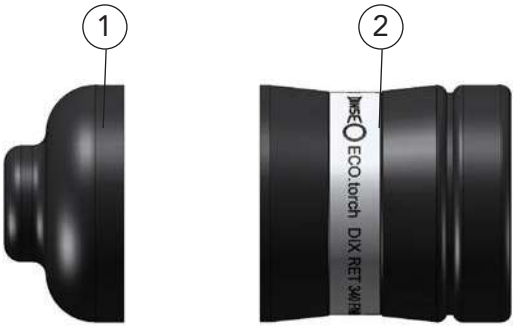

	Benennung	Bestellbezeichnung		Artikelnummer
A	Drehmedium Flexible Ausführung, maximal 15° Auslenkung	DIX	RET 341 F	687242001
	Drehmedium Starre Ausführung, ohne Auslenkung	DIX	RET 341 S	687232001
	Ersatz- und Verschleißteile			
1	Manschette	DIX	RET 072	687001002
2	Gehäuse, komplett	DIX	RET 078 F	687212004
	Gehäuse, komplett	DIX	RET 078 S	687212005

Hinweis:
Drahtführungsspiralen, Drahtführungskapillaren und Service-Werkzeuge finden Sie im Kapitel Werkzeuge und Zubehör.

Drehmedien gasgekühlt MIG/MAG
DIX RET 341 F(S) WB 1
ECO.torch Systemkomponenten mit Drahtbrems-System

Eigenschaften

- Für Roboter in Hohlwellenausführung
- Drehmedium mit integriertem Draht-brems-System
- Flexible Ausführung (F) mit maximal 15° Auslenkung für Sicherheitsabschaltung
- Sicherheitsabschaltung druckluftgesteuert mit REMO-Schutzmodul
- Starre Ausführung (S) ohne Auslenkung
- Achtung!
  Montage nur mit Adapterflansch ADFRD möglich
- Rotation von 260° zu beiden Seiten in der sechsten Roboterachse

Hinweis:
Informationen zu den passenden Adapterflanschen ADFRD finden Sie im Kapitel Werkzeug und Zubehör

Anwendung

- Für DINSE Schweißgarnituren **gasgekühlt**
  DIX RET 330-_ _ N(NE)/WB 1
- Kompatibel mit DINSE Pistolenköpfen **gasgekühlt**
  DIX MET 35x/39x/32xx/37xx/39xx

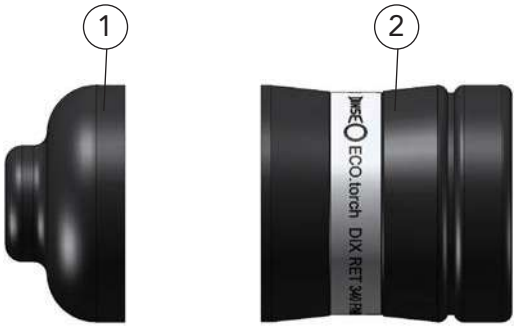

	Benennung	Bestellbezeichnung		Artikelnummer
A	Drehmedium Flexible Ausführung, maximal 15° Auslenkung, für Draht-ø 0,8-1,6 mm	DIX	RET 341 F/WB 1	687241000
	Drehmedium Starre Ausführung, ohne Auslenkung, für Draht-ø 0,8-1,6 mm	DIX	RET 341 S/WB 1	687231100
	Ersatz- und Verschleißteile			
1	Manschette	DIX	RET 072	687001002
2	Gehäuse, komplett	DIX	RET 078 F/WB 1	687221002
	Gehäuse, komplett	DIX	RET 078 S/WB 1	687221003

Hinweis:
Drahtführungsspiralen, Drahtführungskapillaren und Service-Werkzeuge finden Sie im Kapitel Werkzeuge und Zubehör.

Garnituren gasgekühlt MIG/MAG für Hohlwellenroboter DIX RET 330 N(NE) mit Power-Pin-Anschluss
ECO.torch Systemdefinition

Anwendung

- Für alle gängigen Hohlwellenroboter.
- Für DINSE Pistolenköpfe
  gasgekühlt
  DIX MET 35x/39x
  DIX MET 32xx/37xx/39xx
- Für Drehmedien
  gasgekühlt
  RET 341 F(S)

MET 35x und MES 300/500

MET 32xx und MES 300/500

Hinweis:
Informationen zu den Pistolenköpfen finden Sie im Kapitel MIG/MAG Automation - Pistolenköpfe.

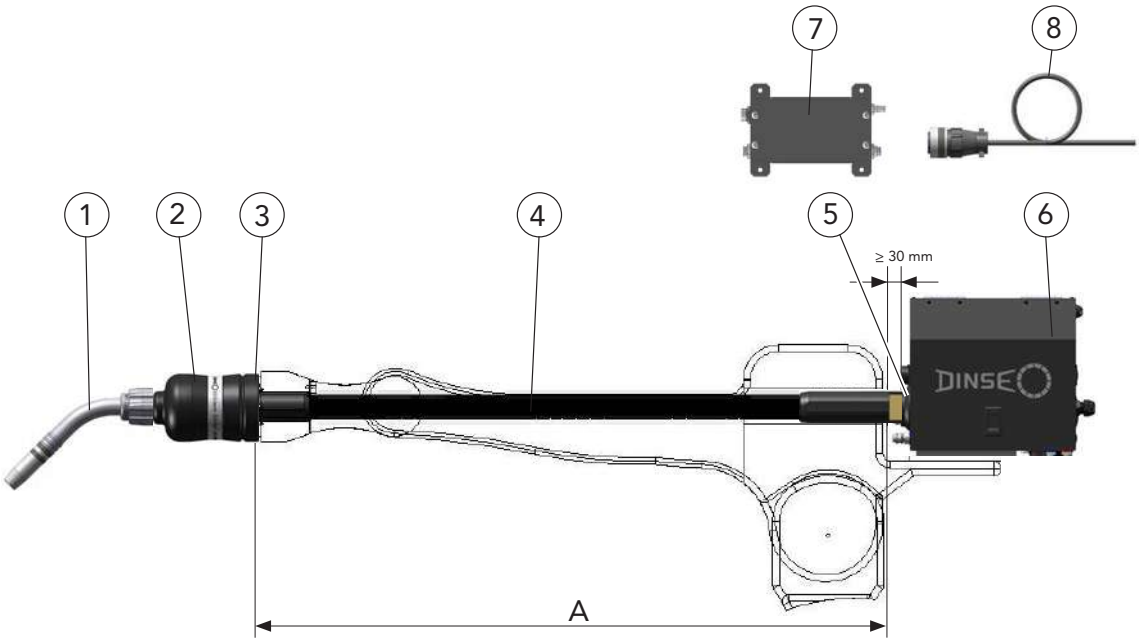

	Benennung
A	Länge abhängig von der Position des Drahtvorschub

1	Pistolenkopf
2	Drehmedium F mit Auslenkung / S ohne Auslenkung
3	Adapterflansch, ADFRD Abhängig vom Robotertyp
4	Garnitur
5	Medien-Anschluss, REMA PP 1_ _ (für den Einbau in den Drahtvorschub) Abhängig vom Power-Pin und Drahtvorschub
6	Drahtvorschub
7	Schutzmodul, REMO
8	Anschlusskabel, REAK

- Von der Serienausstattung abweichende Varianten auf Anfrage.

Hinweis:
Drahtführungsspiralen, Drahtführungskapillaren und Service-Werkzeuge finden Sie im Kapitel Werkzeuge und Zubehör.
Bestellbezeichnungen und Informationen zu den Systemkomponenten finden Sie im entsprechenden Kapitel.

Garnituren gasgekühlt MIG/MAG für Hohlwellenroboter DIX RET 330 N(NE) mit Power-Pin-Anschluss

ECO.torch Systemkomponenten ohne Drahtvorschub

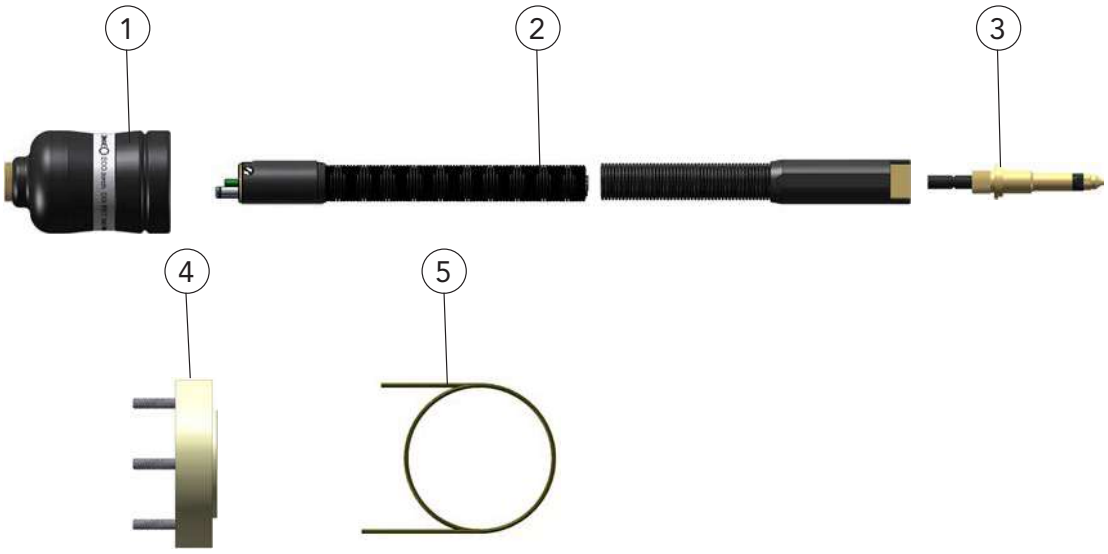

Anwendungsbeispiel

	Benennung	Abmessungen	Bestellbezeichnung		Artikelnummer
1	Drehmedium, flexible Ausführung, maximal 15° Auslenkung		DIX	RET 341 F	687242001
	Drehmedium, starre Ausführung, ohne Auslenkung		DIX	RET 341 S	687232001
2	Garnitur, die Garniturlängen [_ _] sind vom Robotertyp abhängig		DIX	RET 330-_ _ N	630143000_ _ _
	Garnitur, Gaszuführung extern, die Garniturlängen [_ _] sind vom Robotertyp abhängig		DIX	RET 330-_ _ NE	630140000_ _ _
3	Power-Pin, abhängig vom Drahtvorschub		DIX	PP 1_ _	639118_ _ _
4	Adapterflansch, der Adapterflansch [_ _] ist vom Robotertyp abhängig		DIX	ADFRD 63_ _	6870034_ _
5	Drahtführungsspirale	ø 2,2 mm/2,5 m	DIX	DS 4/2,2-2,5	623000325
	Optionen:				
	Schutzmodul, für Sicherheitsabschaltung im Drahtvorschub DIX WF 50 HP(HE)-L(R), nur montiert lieferbar, ohne Abb.		DIX	REMO 100	719283100
	Schutzmodul, für Sicherheitsabschaltung im externen Gehäuse, ohne Abb.		DIX	REMO 101	719283103
	Anschlusskabel, ohne Abb.		DIX	REAK 100-10	738090110
	Zubehör:				
6	Kontaktklemme, zur Ausrüstung von Roboter- und Automatengarnituren für Gasdüsensensor-Funktion		DIX	K 180 ME	687311011

▶ Von der Serienausstattung abweichende Varianten auf Anfrage.
Für alle gängigen Drahtvorschubsysteme.

Garnituren gasgekühlt MIG/MAG für Hohlwellenroboter DIX RET 330 N(NE) mit Power-Pin-Anschluss

ECO.torch Versorgungsleitung

Ersatz- und Verschleißteile

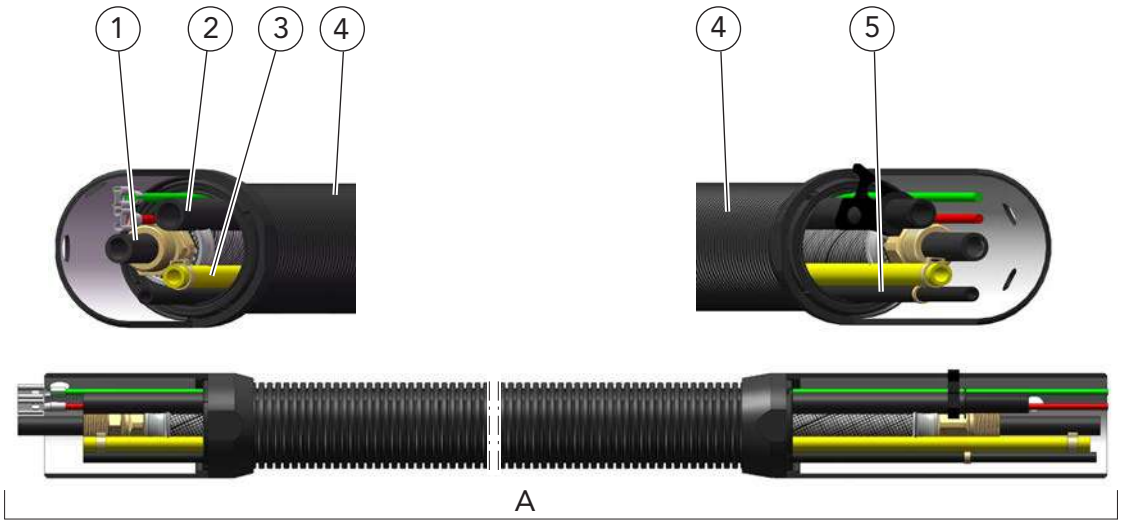

Pistolen - Seite

Stecker - Seite

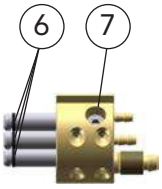

Anschluss Drehmedium

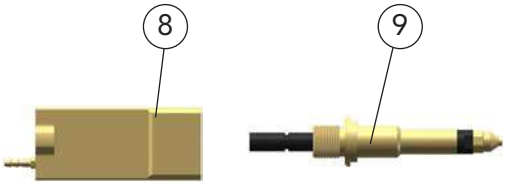

Anschluss Drahtvorschub

	Benennung	Bestellbezeichnung		Artikelnummer
A	Versorgungsleitung	DIX	VLECO 330-_ _ N	632133001_ _ _
1	Binärkabel	DIX	VLECO 2000-_ _ N	639206340_ _ _
2	Ausblasschlauch	DIX	VL 240-_ _	639246001_ _
3	Gasschlauch	DIX	VL 182-_ _ _	629900015_ _ _
4	Mantelschlauchset	DIX	VLECO 234-_ _ N	639234000_ _ _
5	Prüfgasschlauch	DIX	VLRET 242-_ _ _	639247101_ _ _
6	O-Ring (VPE 10 Stück)			629061018
7	ECO-Anschluss	DIX	RETECO 150	639151013
8	Steckereinsatz	DIX	RET 110 N	639112006
9	Power-Pin, abhängig vom Drahtvorschub	DIX	PP 1_ _	639118_ _ _

_ _ Längen abhängig von der Garniturbezeichnung.

Garnituren gasgekühlt MIG/MAG für Hohlwellenroboter DIX RET 330 N(NE) WB mit Power-Pin-Anschluss

ECO.torch mit Drahtbrems-System Systemdefinition

Anwendung

- Für alle gängigen Hohlwellenroboter.
- Für DINSE Pistolenköpfe
  gasgekühlt
  DIX MET 35x/39x
  DIX MET 32xx/37xx/39xx
- Drehmedium mit integriertem Draht-brems-System
- Für Drehmedien
  gasgekühlt
  RET 341 F(S)WB1

MET 35x und MES 300/500

MET 32xx und MES 300/500

Hinweis:
Informationen zu den Pistolenköpfen finden Sie im Kapitel MIG/MAG Automation - Pistolenköpfe.

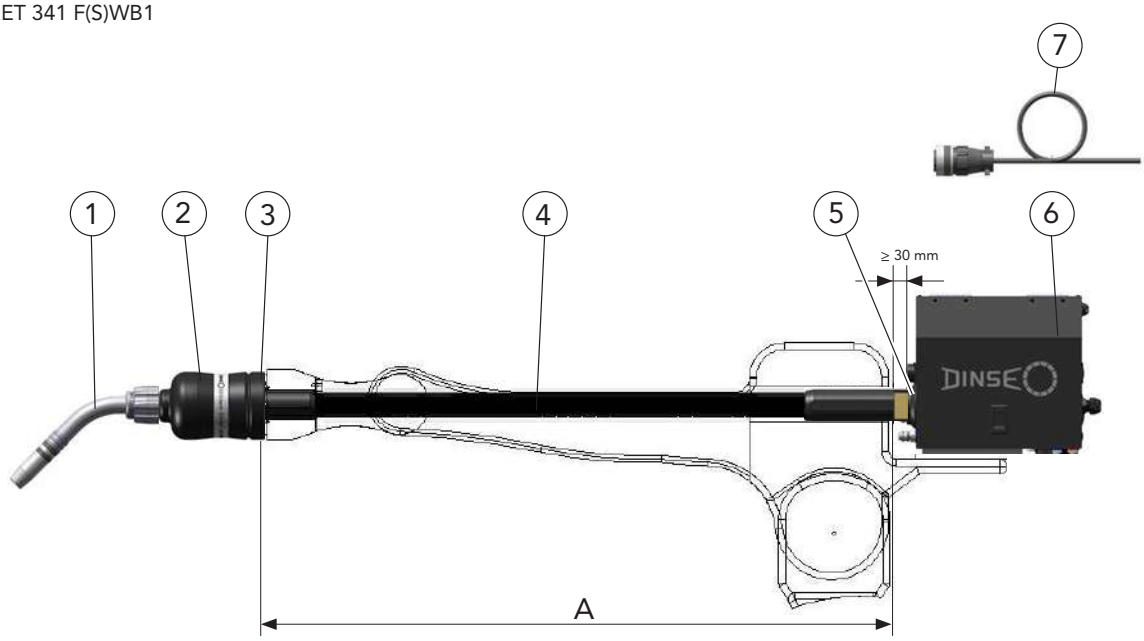

	Benennung
A	Länge abhängig von der Position des Drahtvorschub
1	Pistolenkopf
2	Drehmedium mit Drahtbrems-System, F mit Auslenkung / S ohne Auslenkung
3	Adapterflansch, ADFRD, abhängig vom Robotertyp
4	Garnitur für Drehmedium mit Drahtbrems-System
5	Medien-Anschluss, REMA PP 1_ _, (für den Einbau in den Drahtvorschub) abhängig vom Power-Pin und Drahtvorschub
6	Drahtvorschub
7	Anschlusskabel, REAK
	Schutzmodul, REMO 100, montiert im DINSE Drahtvorschub

- Von der Serienausstattung abweichende Varianten auf Anfrage.

Hinweis:
Drahtführungsspiralen, Drahtführungskapillaren und Service-Werkzeuge finden Sie im Kapitel Werkzeuge und Zubehör.
Bestellbezeichnungen und Informationen zu den Systemkomponenten finden Sie im entsprechenden Kapitel.

Garnituren gasgekühlt MIG/MAG für Hohlwellenroboter DIX RET 330 N(NE) WB mit Power-Pin-Anschluss

ECO.torch mit Drahtbrems-System Systemkomponenten ohne Drahtvorschub

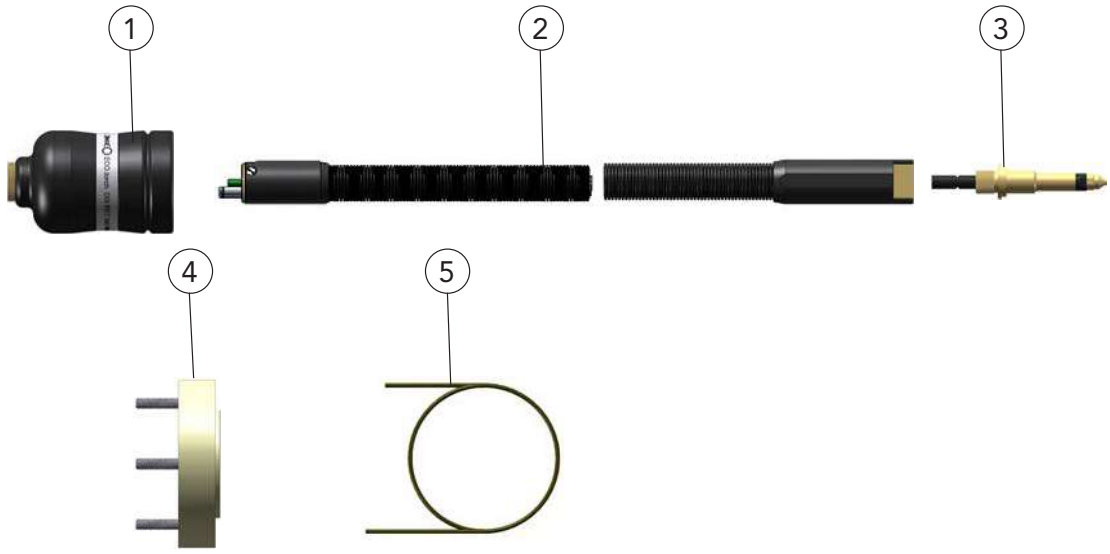

	Benennung	Abmessungen	Bestellbezeichnung		Artikelnummer
1	Drehmedium, für Draht-ø 0,8-1,6 mm, flexible Ausführung, maximal 15° Auslenkung		DIX	RET 341 F/WB 1	687241000
	Drehmedium, für Draht-ø 0,8-1,6 mm, starre Ausführung, ohne Auslenkung		DIX	RET 341 S/WB 1	687231100
2	Garnitur, die Garniturlängen [_ _] sind vom Drahtvorschub und Robotertyp abhängig		DIX	RET 330-_ _ N /WB	630147000 _ _ _
	Garnitur, Gaszuführung extern, die Garniturlängen [_ _] sind vomDrahtvorschub und Robotertyp abhängig		DIX	RET 330-_ _ NE /WB	630142000 _ _ _
3	Power-Pin, abhängig vom Drahtvorschub		DIX	PP 1 _ _	639118_ _ _
4	Adapterflansch, der Adapterflansch [_ _] ist vom Robotertyp abhängig		DIX	ADFRD 63_ _	6870034_ _
5	Drahtführungsspirale	ø 2,2 mm/2,5 m	DIX	DS 4/2,2-2,5	623000325
	Optionen:				
	Schutzmodul, für Sicherheitsabschaltung im externen Gehäuse, ohne Abb.		DIX	REMO 103	719283110
	Anschlusskabel, ohne Abb.		DIX	REAK 100-10	738090110

► Von der Serienausstattung abweichende Varianten auf Anfrage.
Für alle gängigen Drahtvorschubsysteme.

Garnituren gasgekühlt MIG/MAG für Hohlwellenroboter DIX RET 330 N(NE) WB mit Power-Pin-Anschluss

ECO.torch mit Drahtbrems-System Versorgungsleitung Ersatz- und Verschleißteile

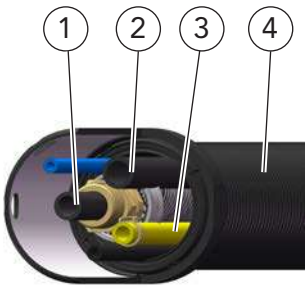

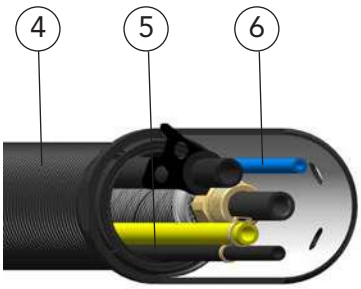

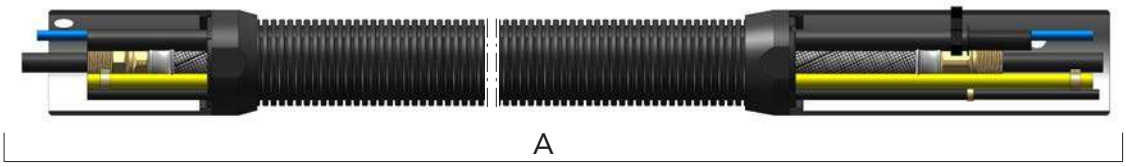

Pistolen - Seite

Stecker - Seite

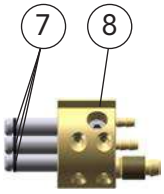

Anschluss Drehmedium

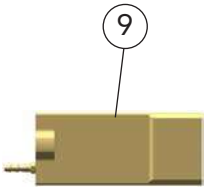

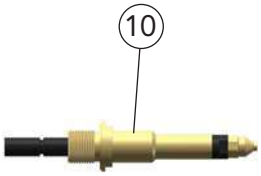

Anschluss Drahtvorschub

	Benennung	Bestellbezeichnung		Artikelnummer
A	Versorgungsleitung	DIX	VLECO 330-_ _ N /WB	632134001_ _ _
1	Binärkabel	DIX	VLECO 2000-_ _ N /WB	639206341_ _ _
2	Ausblasschlauch	DIX	VL 240-_ _	639246001_ _
3	Gasschlauch	DIX	VL 182-_ _ _	629900015_ _ _
4	Mantelschlauchset	DIX	VLECO 234-_ _ N	639234000_ _ _
5	Prüfgasschlauch	DIX	VLRET 242-_ _ _	639247101_ _ _
6	Druckschlauch, für die Drahtbremse	DIX	VLRET 244-_ _ _	719280015_ _ _
7	O-Ring (VPE 10 Stück)			629061018
8	ECO-Anschluss	DIX	RETECO 150	639151013
9	Steckereinsatz	DIX	RET 110 N	639112006
10	Power-Pin, abhängig vom Drahtvorschub	DIX	PP 1_ _	639118_ _ _

_ _ Längen abhängig von der Garniturbezeichnung.

Drehmedien flüssiggekühlt MIG/MAG
DIX RETZ 641 F(S)
ECO.torch Systemkomponenten

Eigenschaften

- Für Roboter in Hohlwellenausführung
- Flexible Ausführung (F) mit maximal 15° Auslenkung für Sicherheitsabschaltung
- Sicherheitsabschaltung druckluftgesteuert mit REMO-Schutzmodul
- Starre Ausführung ohne Auslenkung (S)
- **Achtung!**
  Montage nur mit Adapterflansch ADFRD möglich
- Rotation von 260° zu beiden Seiten in der sechsten Roboterachse

Hinweis:
Informationen zu den passenden Adapterflanschen ADFRD finden Sie im Kapitel Werkzeug und Zubehör

Anwendung

- Für DINSE Schweißgarnituren **flüssiggekühlt**
  DIX RETZ 630-_ _ N(NE)
- Kompatibel mit DINSE Pistolenköpfen **flüssiggekühlt**
  DIX METZ 52x/54x/56x/57x/59x
  DIX METZ 58xx/64xx/55xx

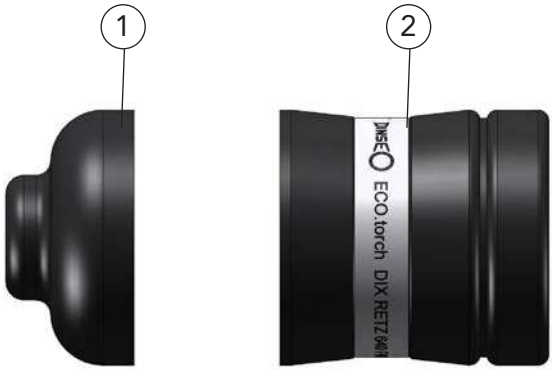

	Benennung	Bestellbezeichnung		Artikelnummer
A	Drehmedium Flexible Ausführung, maximal 15° Auslenkung	DIX	RETZ 641 F	687342001
	Drehmedium Starre Ausführung, ohne Auslenkung	DIX	RETZ 641 S	687332001
	Ersatz- und Verschleißteile			
1	Manschette	DIX	RET 072	687001002
2	Gehäuse, komplett	DIX	RETZ 079 F	687312004
	Gehäuse, komplett	DIX	RETZ 079 S	687312005

Hinweis:
Drahtführungsspiralen, Drahtführungskapillaren und Service-Werkzeuge finden Sie im Kapitel Werkzeuge und Zubehör.

Drehmedien flüssiggekühlt MIG/MAG
DIX RETZ 641 F(S) WB 1
ECO.torch Systemkomponenten mit Drahtbrems-System

Eigenschaften

- Für Roboter in Hohlwellenausführung
- Drehmedium mit integriertem Draht-brems-System
- Flexible Ausführung (F) mit maximal 15° Aus-lenkung für Sicherheitsabschaltung
- Sicherheitsabschaltung druckluftgesteuert mit REMO-Schutzmodul
- Starre Ausführung (S) ohne Auslenkung
- **Achtung!**
  Montage nur mit Adapterflansch ADFRD möglich
- Rotation von 260° zu beiden Seiten in der sechsten Roboterachse

Hinweis:
Informationen zu den passenden Adapterflanschen ADFRD finden Sie im Kapitel Werkzeug und Zubehör

Anwendung

- Für DINSE Schweißgarnituren **flüssiggekühlt**
  DIX RETZ 630-_ _ N(NE)/WB 1
- Kompatibel mit DINSE Pistolenköpfen **flüssiggekühlt**
  DIX METZ 52x/54x/56x/57x/59x
  DIX METZ 58xx/64xx/55xx

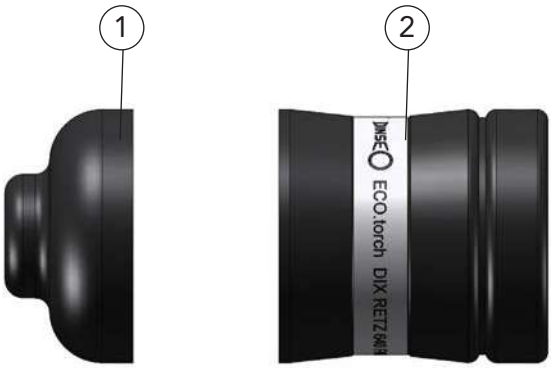

	Benennung	Bestellbezeichnung		Artikelnummer
A	Drehmedium Flexible Ausführung, maximal 15° Auslenkung, für Draht-ø 0,8-1,6 mm	DIX	RETZ 641 F/WB 1	687341001
	Drehmedium Starre Ausführung, ohne Auslenkung, für Draht-ø 0,8-1,6 mm	DIX	RETZ 641 S/WB 1	687331100
	Ersatz- und Verschleißteile			
1	Manschette	DIX	RET 072	687001002
2	Gehäuse, komplett	DIX	RETZ 079 F/WB 1	687321103
	Gehäuse, komplett	DIX	RETZ 079 S/WB 1	687321102

Hinweis:
Drahtführungsspiralen, Drahtführungskapillaren und Service-Werkzeuge finden Sie im Kapitel Werkzeuge und Zube-hör.

Garnituren flüssiggekühlt MIG/MAG für Hohlwellenroboter DIX RETZ 630 N(NE) mit Power-Pin-Anschluss
ECO.torch Systemdefinition

Anwendung

- Für alle gängigen Hohlwellenroboter.
- Für DINSE Pistolenköpfe
  flüssiggekühlt
  DIX METZ 52x/59x/54x/56x/57x
  DIX METZ 58xx/64xx/55xx
- Für Drehmedien
  flüssiggekühlt
  RETZ 641 F(S)

Pistolenkopf METZ und MES 300/500 Anwendungsbeispiel

Hinweis:
Informationen zu den Pistolenköpfen finden Sie im Kapitel MIG/MAG Automation - Pistolenköpfe.

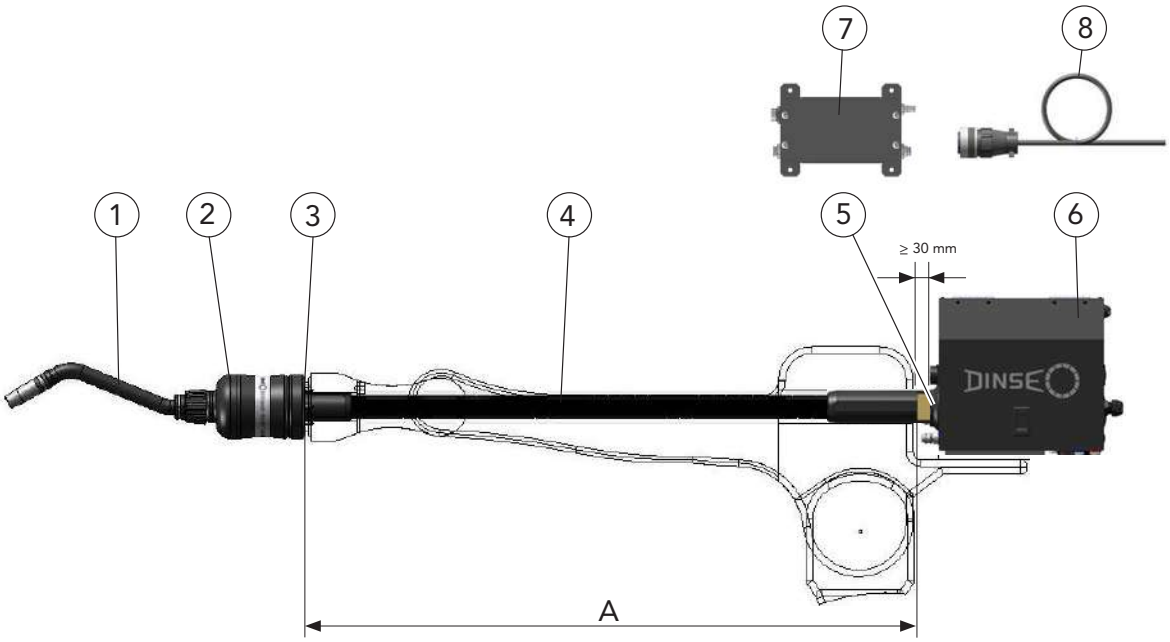

	Benennung
A	Länge abhängig von der Position des Drahtvorschub
1	Pistolenkopf
2	Drehmedium F mit Auslenkung / S ohne Auslenkung
3	Adapterflansch, ADFRD , abhängig vom Robotertyp
4	Garnitur
5	Medien-Anschluss, REMA PP 1_ _, (für den Einbau in den Drahtvorschub) abhängig vom Power-Pin und Drahtvorschub
6	Drahtvorschub
7	Schutzmodul, REMO
8	Anschlusskabel, REAK

- Von der Serienausstattung abweichende Varianten auf Anfrage.

Hinweis:
Drahtführungsspiralen, Drahtführungskapillaren und Service-Werkzeuge finden Sie im Kapitel Werkzeuge und Zubehör.
Bestellbezeichnungen und Informationen zu den Systemkomponenten finden Sie im entsprechenden Kapitel.

Garnituren flüssiggekühlt MIG/MAG für Hohlwellenroboter DIX RETZ 630 N(NE) mit Power-Pin-Anschluss

ECO.torch Systemkomponenten ohne Drahtvorschub

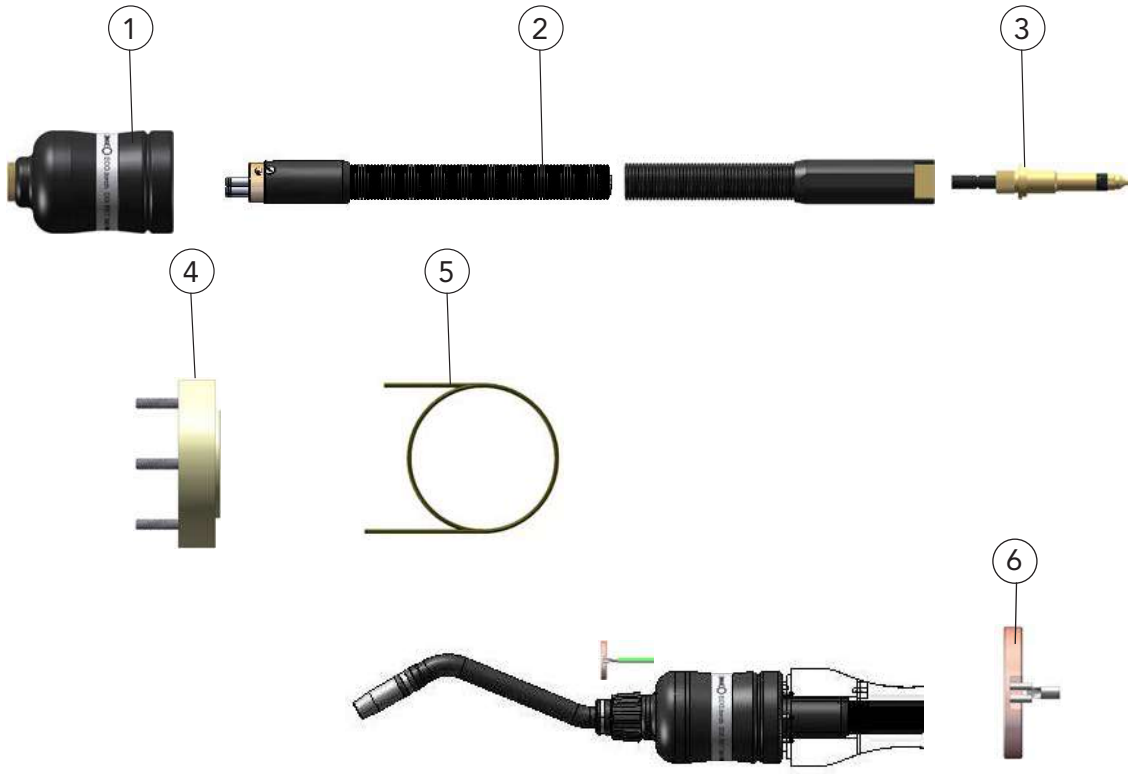

Anwendungsbeispiel

	Benennung	Abmessungen	Bestellbezeichnung		Artikelnummer
1	Drehmedium, flexible Ausführung, maximal 15° Auslenkung		DIX	RETZ 641 F	687342001
	Drehmedium, starre Ausführung, ohne Auslenkung		DIX	RETZ 641 S	687332001
2	Garnitur, die Garniturlängen [_] sind vom Robotertyp abhängig		DIX	RETZ 630-_ _ N	630144000_ _ _
	Garnitur, Gaszuführung extern, die Garniturlängen [_] sind vom Robotertyp abhängig		DIX	RETZ 630-_ _ NE	630139000_ _ _
3	Power-Pin, Abhängig vom Drahtvorschub		DIX	PP 1_ _	639118_ _ _
4	Adapterflansch, der Adapterflansch [_ _] ist vom Robotertyp abhängig		DIX	ADFRD 63_ _	6870034_ _
5	Drahtführungsspirale	ø 2,2 mm/2,5 m	DIX	DS 4/2,2-2,5	623000325
	Optionen:				
	Schutzmodul, für Sicherheitsabschaltung im Drahtvorschub DIX WF 50 HP(HE)-L(R), nur montiert lieferbar, ohne Abb.		DIX	REMO 100	719283100
	Schutzmodul, für Sicherheitsabschaltung im externen Gehäuse, ohne Abb.		DIX	REMO 101	719283103
	Anschlusskabel, ohne Abb.		DIX	REAK 100-10	738090110
	Zubehör:				
6	Kontaktklemme, zur Ausrüstung von Roboter- und Automatengarnituren für Gasdüsensensor-Funktion		DIX	K 180 ME	687311011

▶ Von der Serienausstattung abweichende Varianten auf Anfrage.
Für alle gängigen Drahtvorschubsysteme.

Garnituren flüssiggekühlt MIG/MAG für Hohlwellenroboter DIX RETZ 630 N(NE) mit Power-Pin-Anschluss

ECO.torch Ersatz- und Verschleißteile

Versorgungsleitung

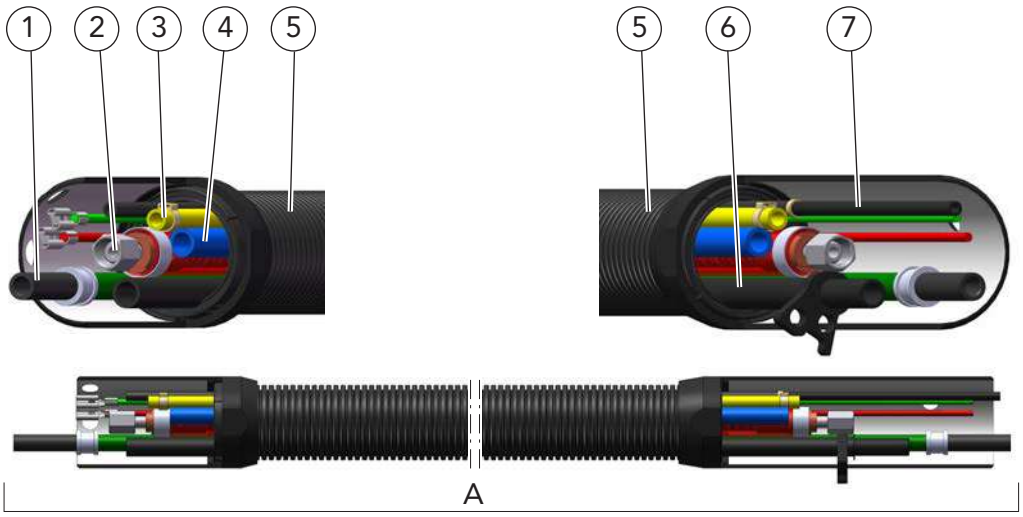

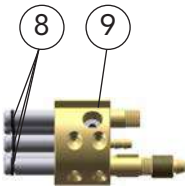

Anschluss Drehmedium

Anschluss Drahtvorschub

	Benennung	Bestellbezeichnung		Artikelnummer
A	Versorgungsleitung	DIX	VLECO 630-_ _ N	632164000_ _ _
1	Drahtförderschlauch	DIX	VLECO 2050-_ _ _ N	639206443_ _ _
2	Kombileitung	DIX	VLECO 224-_ _ N	639226108_ _ _
3	Gasschlauch	DIX	VL 182-_ _ _	629900015_ _ _
4	Wasserschlauch	DIX	VL 190-_ _ _	639196001_ _ _
5	Mantelschlauchset	DIX	VLECO 234-_ _ N	639234000_ _ _
6	Ausblasschlauch	DIX	VL 240-_ _ _	639246001_ _
7	Prüfgasschlauch	DIX	VLRET 242-_ _	639247101_ _ _
8	O-Ring (VPE 10 Stück)			629061018
9	ECO-Anschluss	DIX	RETZECO 150	639151012
10	Steckereinsatz	DIX	RETZ 110 N	639112007
11	Power-Pin, abhängig vom Drahtvorschub	DIX	PP 1_ _	639118_ _ _

_ _ Längen abhängig von der Garniturbezeichnung.

Garnituren flüssiggekühlt MIG/MAG für Hohlwellenroboter DIX RETZ 630 N(NE) WB mit Power-Pin-Anschluss

ECO.torch mit Drahtbrems-System Systemdefinition

Anwendung

- Für alle gängigen Hohlwellenroboter.
- Für DINSE Pistolenköpfe
  flüssiggekühlt
  DIX METZ 52x/59x/54x/56x/57x
  DIX METZ 58xx/64xx/55xx
- Drehmedium mit integriertem Drahtbrems-System
- Für Drehmedien
  flüssiggekühlt
  RETZ 641 F(S)WB1

Pistolenkopf METZ und MES 300/500 Anwendungsbeispiel

Hinweis:
Informationen zu den Pistolenköpfen finden Sie im Kapitel MIG/MAG Automation - Pistolenköpfe.

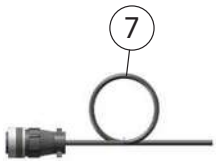

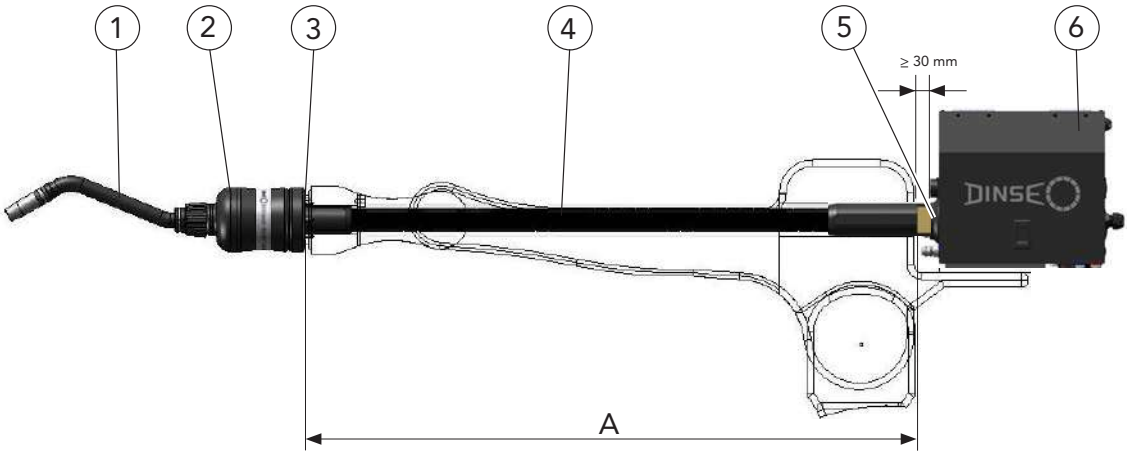

	Benennung
A	Länge abhängig von der Position des Drahtvorschub

1	Pistolenkopf, komplett
2	Drehmedium mit Drahtbrems-System, F mit Auslenkung / S ohne Auslenkung
3	Adapterflansch, ADFRD, abhängig vom Robotertyp
4	Garnitur für Drehmedium mit Drahtbrems-System
5	Medien-Anschluss, REMA PP 1_ _, (für den Einbau in den Drahtvorschub) abhängig vom Power-Pin und Drahtvorschub
6	Drahtvorschub
7	Anschlusskabel, REAK

- Von der Serienausstattung abweichende Varianten auf Anfrage.

Hinweis:
Drahtführungsspiralen, Drahtführungskapillaren und Service-Werkzeuge finden Sie im Kapitel Werkzeuge und Zubehör.
Bestellbezeichnungen und Informationen zu den Systemkomponenten finden Sie im entsprechenden Kapitel.

Garnituren flüssiggekühlt MIG/MAG für Hohlwellenroboter DIX RETZ 630 N(NE) WB mit Power-Pin-Anschluss

ECO.torch mit Drahtbrems-System Systemkomponenten ohne Drahtvorschub

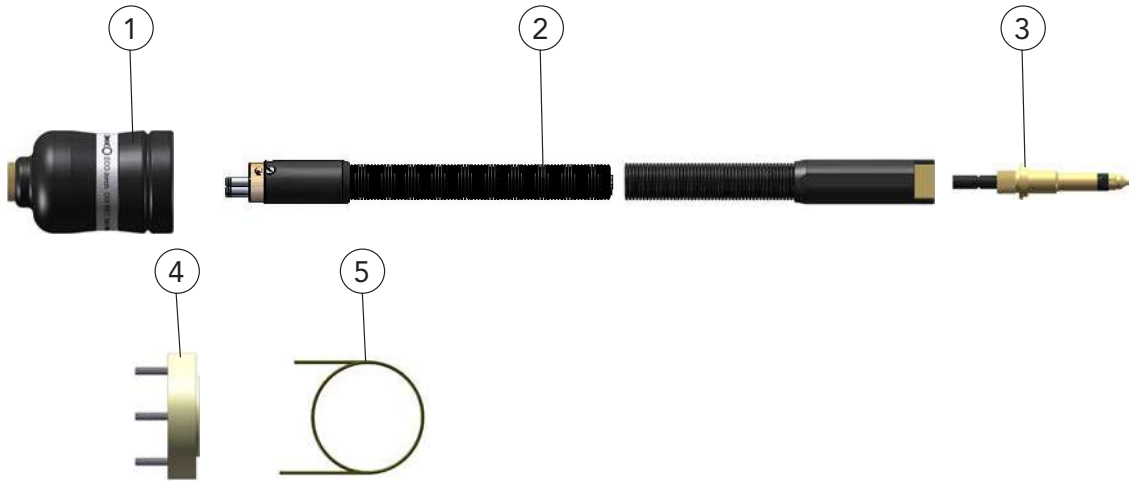

	Benennung	Abmessungen	Bestellbezeichnung		Artikelnummer
1	Drehmedium, für Draht-ø 0,8-1,6 mm, flexible Ausführung, maximal 15° Auslenkung		DIX	RETZ 641 F/WB 1	687341001
	Drehmedium, für Draht-ø 0,8-1,6 mm, starre Ausführung, ohne Auslenkung		DIX	RETZ 641 S/WB 1	687331100
2	Garnitur, die Garniturlängen [_ _] sind vom Drahtvorschub und Robotertyp abhängig		DIX	RETZ 630-_ _ N /WB	630145000_ _ _
	Garnitur, Gaszuführung extern, die Garniturlängen [_ _] sind vom Drahtvorschub und Robotertyp abhängig		DIX	RETZ 630-_ _ NE /WB	630141000_ _ _
3	Power-Pin, abhängig vom Drahtvorschub		DIX	PP 1_ _	639118_ _ _
4	Adapterflansch, der Adapterflansch [_ _] ist vom Robotertyp abhängig		DIX	ADFRD 63_ _	6870034_ _
5	Drahtführungsspirale	ø 2,2 mm/2,5 m	DIX	DS 4/2,2-2,5	623000325
	Optionen:				
	Schutzmodul, für Sicherheitsabschaltung im externen Gehäuse, ohne Abb.		DIX	REMO 103	719283110
	Anschlusskabel, ohne Abb.		DIX	REAK 100-10	738090110

➤ Von der Serienausstattung abweichende Varianten auf Anfrage.
Für alle gängigen Drahtvorschubsysteme.

Garnituren flüssiggekühlt MIG/MAG für Hohlwellenroboter DIX RETZ 630 N(NE) WB mit Power-Pin-Anschluss

ECO.torch mit Drahtbrems-System Ersatz- und Verschleißteile Versorgungsleitung

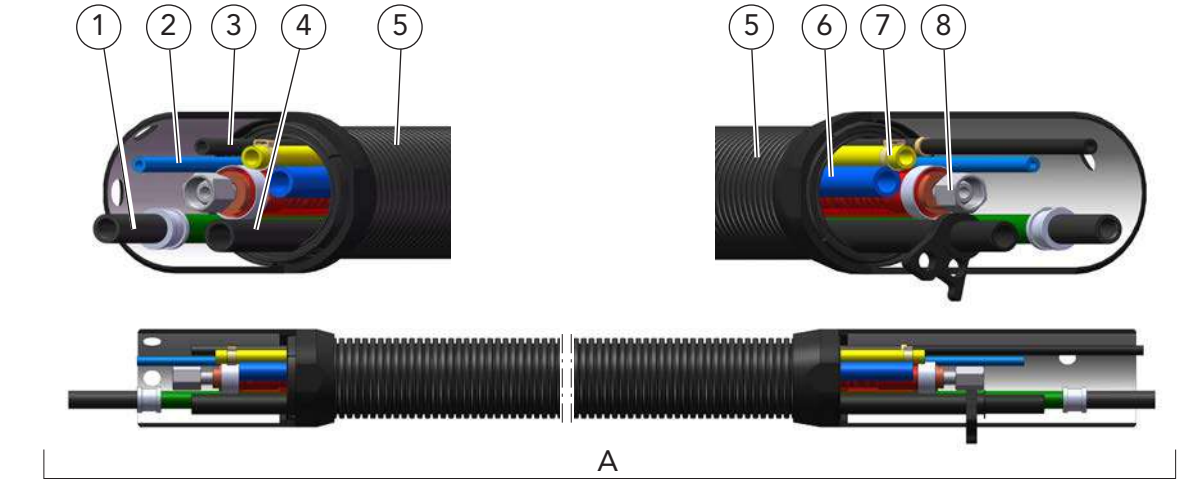

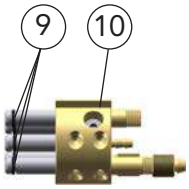

Anschluss Drehmedium

Anschluss Drahtvorschub

	Benennung	Bestellbezeichnung		Artikelnummer
A	Versorgungsleitung	DIX	VLECO 630-_ _ N /WB	632163000_ _ _
1	Drahtförderschlauch	DIX	VLECO 2040-_ _ WB	639206440_ _ _
2	Druckschlauch, für die Drahtbremse	DIX	VLRET 244-_ _ _	719280015_ _ _
3	Prüfgasschlauch	DIX	VLRET 242-_ _ _	639247101_ _ _
4	Ausblasschlauch	DIX	VL 240-_ _	639246001_ _
5	Mantelschlauchset	DIX	VLECO 234-_ _ N	639234000_ _ _
6	Wasserschlauch	DIX	VL 190-_ _ _	639196001_ _ _
7	Gasschlauch	DIX	VL 182-_ _ _	629900015_ _ _
8	Kombileitung	DIX	VLECO 224-_ _ N	639226108_ _ _
9	O-Ring (VPE 10 Stück)			629061018
10	ECO-Anschluss	DIX	RETZECO 150	639151012
11	Steckereinsatz	DIX	RETZ 110 N	639112007
12	Power-Pin, abhängig vom Drahtvorschub	DIX	PP 1_ _	639118_ _ _

_ _ Längen abhängig von der Garniturbezeichnung.

Schutzmodule
DIX REMO 100 (101) (103)
ECO.torch Systemkomponenten

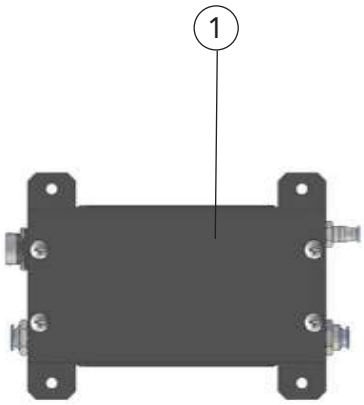

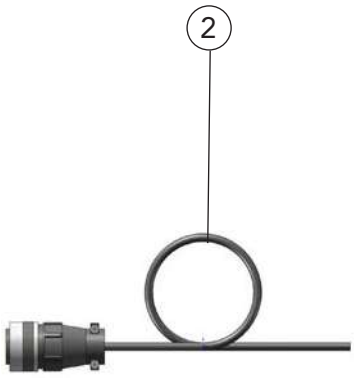

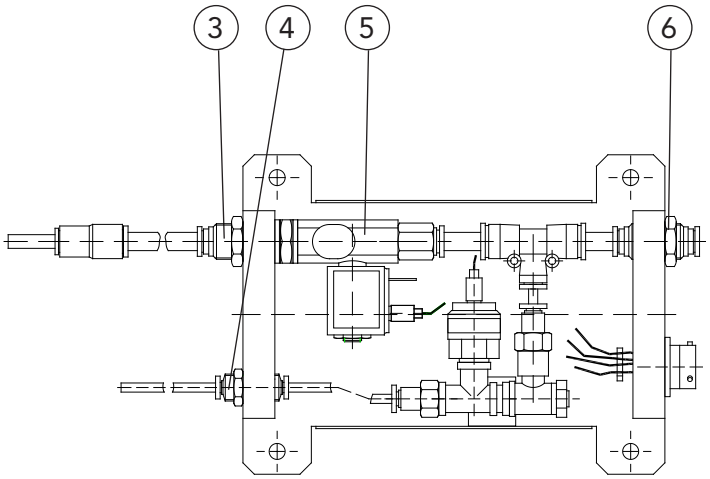

	Benennung	Bestellbezeichnung		Artikelnummer
1	Schutzmodul Sonderausrüstung für weitere Drahtvorschübe	DIX	REMO 101	719283103
2	Anschlusskabel	DIX	REAK 100-10	738090110
	Schutzmodul Für Drahtvorschub DIX WD 650 X mit integrierter Sicherheitsabschaltung, nur montiert lieferbar, ohne Abb.	DIX	REMO 100	719283100
	Schutzmodul Nur für Drehmedien mit Drahtbremse WB 1, ohne Abb.	DIX	REMO 103	719283110
	Ersatz- und Verschleißteile:			
3	Steckverschraubung, kompl. (VPE 5 Stück)	DIX	SSV-G1/4-8	719283105
4	Steckverschraubung, kompl. (VPE 5 Stück)	DIX	SSV-4-4	719283106
5	Magnetventil, kompl.	DIX	GMV-24-1/DC	719283104
6	Steckverschraubung, kompl. (VPE 5 Stück)	DIX	SSV-8-8	719283107

Garnituren MIG/MAG für Hohlwellen-Roboter LITE.torch DIX RET 362 N(NE) mit Power-Pin-Anschluss

Systemdefinition

Anwendung

- Für alle gängigen Hohlwellenroboter.
- Für DINSE Pistolenköpfe
  gasgekühlt
  DIX MET 35x/39x
  DIX MET 32xx/37xx/39xx

MET 35x und MES 300/500

MET 32xx und MES 300/500

Hinweis:
Informationen zu den Pistolenköpfen finden Sie im Kapitel MIG/MAG Automation - Pistolenköpfe.

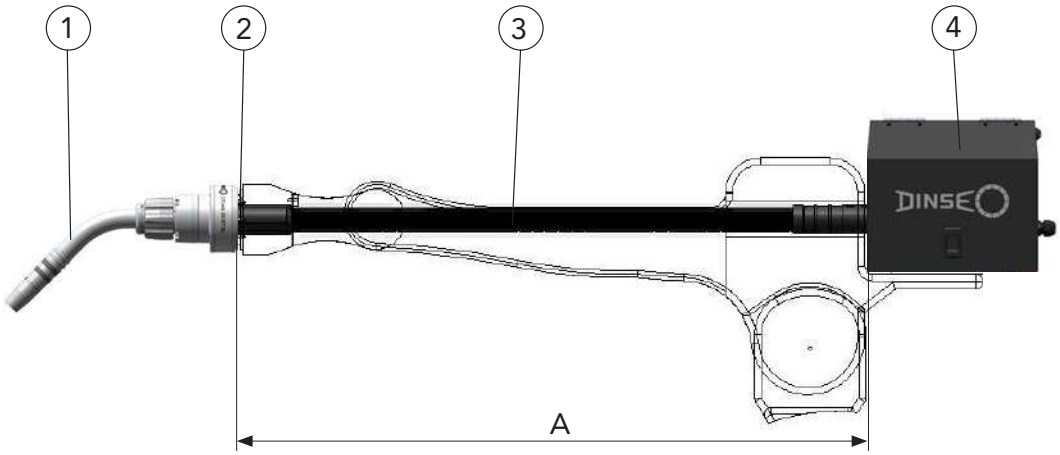

Nur mit Power Pin-Anschluss erhältlich.Fragen Sie Ihren DINSE-Fachberater.

	Benennung
A	Länge abhängig vom Robotertyp und Position des Drahtvorschubs
1	Pistolenkopf, komplett
2	Adapterflansch, ADFR, abhängig vom Robotertyp
3	Drehmedium mit integrierter Garnitur, ohne Auslenkung
4	Drahtvorschub

- Von der Serienausstattung abweichende Varianten auf Anfrage.

  Hinweis: Drahtführungsspiralen, Drahtführungskapillaren und Service-Werkzeuge finden Sie im Kapitel Werkzeuge und Zubehör.
  Bestellbezeichnungen und Informationen zu den Systemkomponenten finden Sie im entsprechenden Kapitel.

Garnituren MIG/MAG für Hohlwellen-Roboter LITE.torch DIX RET 362 N(NE) mit Power-Pin-Anschluss

Systemkomponenten ohne Drahtvorschub

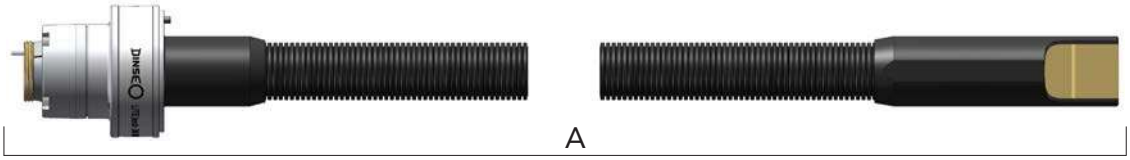

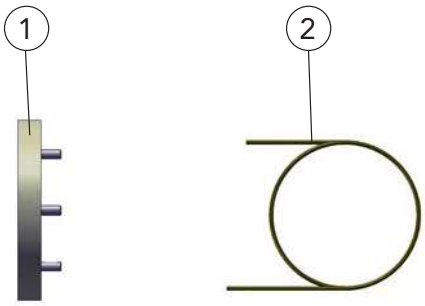

INFO **Den für Ihren Drahtvorschub passenden Power Pin finden Sie im Kapitel Werkzeuge und Zubehör. Fragen Sie Ihren DINSE-Fachberater.**

	Benennung	Abmessungen	Bestellbezeichnung		Artikelnummer
A	Drehmedium LITE mit Garnitur, starre Ausführung, ohne Auslenkung, die Garniturlänge [_ _] ist vom Robotertyp und der Drahtvorschubposition abhängig		DIX	RET 362-_ _ N	687425_ _ _
	Drehmedium LITE mit Garnitur, Gaszuführung extern, starre Ausführung, ohne Auslenkung, die Garniturlänge [_ _] ist vom Robotertyp und der Drahtvorschubposition abhängig		DIX	RET 362-_ _ NE	687432_ _ _
1	Adapterflansch, der Adapterflansch [_ _] ist vom Robotertyp abhängig		DIX	ADFR 63_ _	6870033_ _
2	Drahtführungsspirale	⌀ 2,2 mm/2,5 m	DIX	DS 4/2,2-2,5	623000325

► Von der Serienausstattung abweichende Varianten auf Anfrage.
Für alle gängigen Drahtvorschubsysteme.

Garnituren MIG/MAG für Hohlwellen-Roboter LITE.torch DIX RET 362 N/WB (NE/WB) mit Power-Pin-Anschluss

mit Drahtbrems-System

Systemdefinition

Anwendung

- Für alle gängigen Hohlwellenroboter.
- Für DINSE Pistolenköpfe
  gasgekühlt
  DIX MET 35x/39x
  DIX MET 32xx/37xx/39xx
- Drehmedium mit integrierter Garnitur und Drahtbrems-System

MET 35x und MES 300/500

MET 32xx und MES 300/500

Hinweis:
Informationen zu den Pistolenköpfen finden Sie im Kapitel MIG/MAG Automation - Pistolenköpfe.

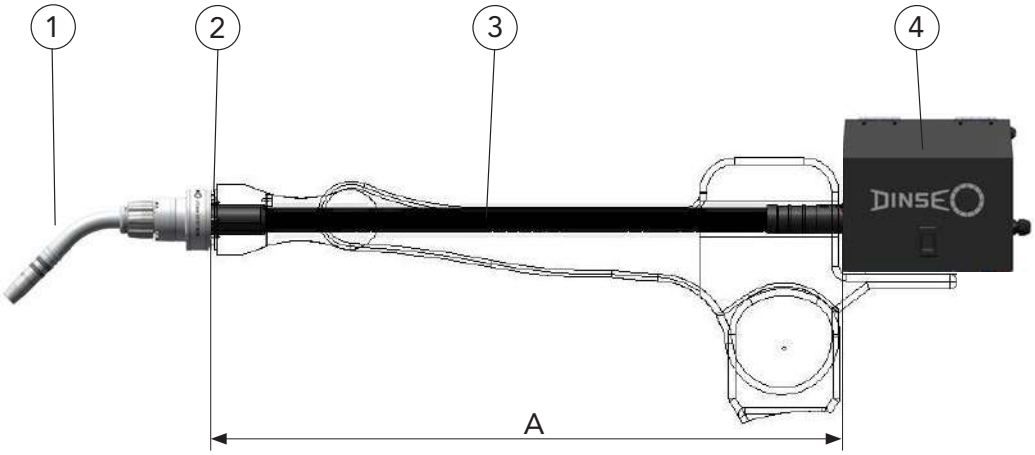

Nur mit Power Pin-Anschluss erhältlich.Fragen Sie Ihren DINSE-Fachberater.

	Benennung
A	Länge abhängig vom Robotertyp und Position des Drahtvorschubs

1	Pistolenkopf
2	Adapterflansch, ADFR, abhängig vom Robotertyp
3	Drehmedium mit integrierter Garnitur und Drahtbrems-System, ohne Auslenkung
4	Drahtvorschub

- Von der Serienausstattung abweichende Varianten auf Anfrage.

  Hinweis: Drahtführungsspiralen, Drahtführungskapillaren und Service-Werkzeuge finden Sie im Kapitel Werkzeuge und Zubehör.
  Bestellbezeichnungen und Informationen zu den Systemkomponenten finden Sie im entsprechenden Kapitel.

Garnituren MIG/MAG für Hohlwellen-Roboter LITE.torch DIX RET 362 N/WB (NE/WB) mit Power-Pin-Anschluss

mit Drahtbrems-System

Systemkomponenten ohne Drahtvorschub

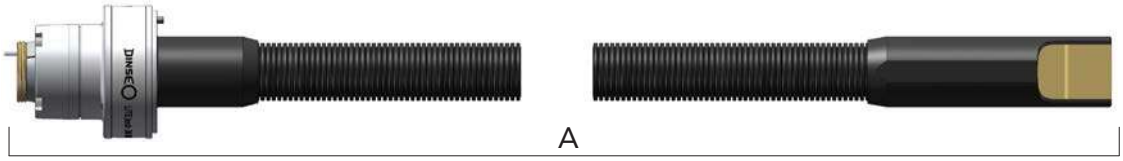

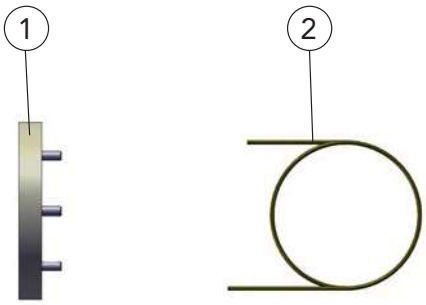

INFO **Den für Ihren Drahtvorschub passenden Power Pin finden Sie im Kapitel Werkzeuge und Zubehör. Fragen Sie Ihren DINSE-Fachberater.**

	Benennung	Abmessungen	Bestellbezeichnung		Artikelnummer
A	Drehmedium LITE mit Garnitur und Drahtbrems-System, starre Ausführung, ohne Auslenkung, die Garniturlänge [_ _] ist vom Robotertyp und der Drahtvorschubposition abhängig		DIX	RET 362-_ N/WB	687431_ _ _
	Drehmedium LITE mit Garnitur und Drahtbrems-System, Gaszuführung extern, starre Ausführung, ohne Auslenkung, die Garniturlänge [_ _] ist vom Robotertyp und der Drahtvorschubposition abhängig)		DIX	RET 362-_ NE/WB	687433_ _ _
1	Adapterflansch, der Adapterflansch [_ _] ist vom Robotertyp abhängig		DIX	ADFR 63_ _	6870033_ _
2	Drahtführungsspirale	⌀ 2,2 mm/2,5 m	DIX	DS 4/2,2-2,5	623000325

➤ Von der Serienausstattung abweichende Varianten auf Anfrage.
Für alle gängigen Drahtvorschubsysteme.

Garnituren MIG/MAG für Hohlwellen-Roboter LITE.torch LITE.torch, DIX RET 362 N(NE) und LITE.torch, DIX RET 362 N/WB (NE/WB)

Zubehör

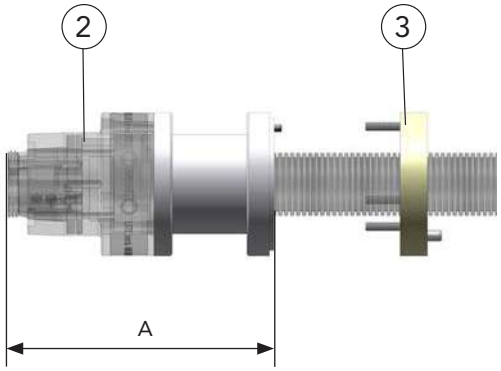

Anwendungsbeispiel

Informationen zu den Flanschen ADFRD finden Sie im Kapitel Werkzeuge und Zubehör. Fragen Sie Ihren DIN-SE-Fachberater.

	Benennung	Bestellbezeichnung		Artikelnummer
A	Veränderung des TCPs durch Adapterhülse DIX ADH 6600.			
1	Adapterhülse, zur Anpassung an die Baulänge vom ECO.torch Montage nur in Verbindung mit Pos. 3	DIX	ADH 6600	687413002
2	Drehmedium mit integrierter Garnitur, mit und ohne Drahtbremse			
3	Flansch	DIX	ADFRD 63_ _	6870034_ _

Hinweis:
Gleicher TCP wie bei ECO.torch Garnituren mit Drehmedium RET 341 F/S (WB) und RETZ 641 F/S (WB).

Garnituren MIG/MAG für Hohlwellen-Roboter LITE.torch LITE.torch, DIX RET 362 N(NE) und LITE.torch, DIX RET 362 N/WB (NE/WB)

Ersatz- und Verschleißteile

Reparaturset

A

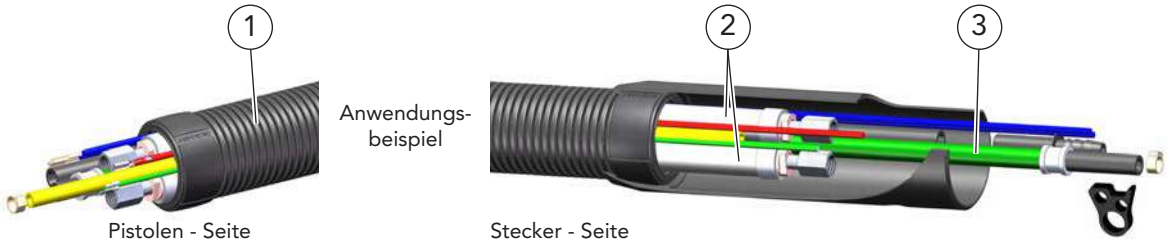

	Benennung		Bestellbezeichnung		Artikelnummer
A	Reparaturset-Schläuche Für gas- und flüssiggekühlte Garnituren bis 3 m Länge		DIX	TS 360-663	687400028
	Inhalt/ Menge:				
	Ausblasschlauch, DIX VL 240-_	4,2 m	Verschlußkappe, blau, DIX VL 172		1 Stück
	Stecktülle, DIX 16-3-506	1 Stück	Verschlußkappe, rot, DIX VL 173		1 Stück
	Stecknippel, DIX 16-2	2 Stück	Gasschlauch, VL 182-_		4,2 m
	Wasserschlauch, DIX VL 191-_	1,3 m	Prüfgasschlauch, DIX VL 243-_ Nur für Drahtbremse		4,2 m
1	Mantelschlauchset		DIX	VLLITE 230-_	639231009_ _ _
2	Binärkabel, 2 Stück		DIX	VLLITE 221-_	639226011_ _ _
3	Drahtförderschlauch		DIX	VLLITE 2010-_	639206441_ _ _
	Drahtförderschlauch, nur für Drahtbremse, ohne Abb.		DIX	VLLITE 2010-_ WB	639206442_ _ _
	Anschluss Pistolen-Seite:				
4	Anschlussset		DIX	RET 362	687400048
5	Kontaktset, für Gasdüsensensor		DIX	15-2 MAPT	62915004014
6	Drahtbrems-System, für Draht-ø 0,8-1,6 mm		DIX	WB 1	629470100
	Anschluss Drahtvorschub:				
7	Steckereinsatz, für Power Pin Ausführung		DIX	RET 110 N/LITE	639112009
8	Wasserschlauch, rot		DIX	VL 191-1,5	63919600215

▶ Den für Ihren Drahtvorschub passenden Power Pin / Power Pin-Set finden Sie im Kapitel Werkzeuge und Zubehör oder fragen Sie Ihren DINSE-Fachberater.
Andere Anschlussdorne abhängig vom Drahtvorschubtyp auf Anfrage.

_ _ Längen abhängig von der Garniturbezeichnung.

Garnituren MIG/MAG für Hohlwellen-Roboter LITE.torch DIX RETZ 662 N(NE) mit Power-Pin-Anschluss

Systemdefinition

Anwendung

- Für alle gängigen Hohlwellenroboter.
- Für DINSE Pistolenköpfe
  flüssiggekühlt
  DIX METZ 52x/59x/54x/56x/57x
  DIX METZ 58xx/64xx/55xx

Pistolenkopf METZ (L) (XL) und MES 300/500 Anwendungsbeispiel

Hinweis:
Informationen zu den Pistolenköpfen finden Sie im Kapitel MIG/MAG Automation - Pistolenköpfe.

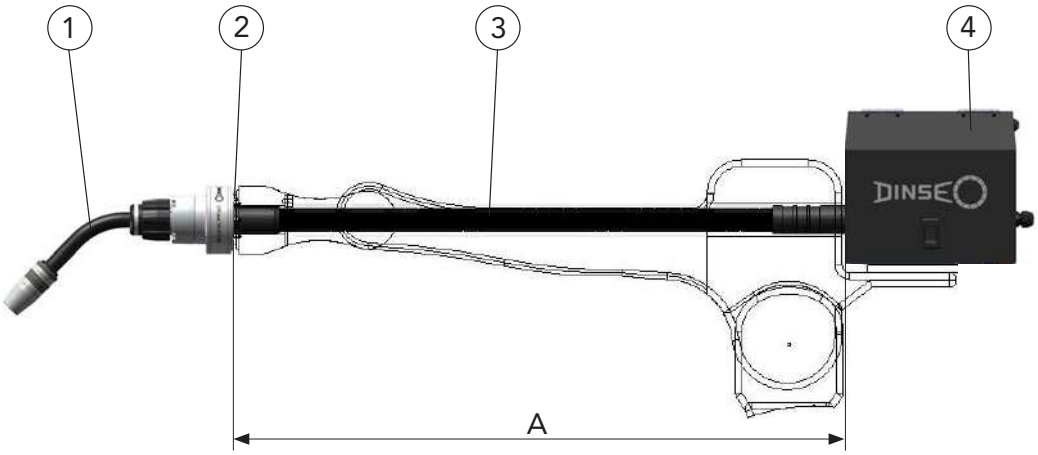

Nur mit Power Pin-Anschluss erhältlich.Fragen Sie Ihren DINSE-Fachberater.

	Benennung
A	Länge abhängig vom Robotertyp und Position des Drahtvorschubs

1	Pistolenkopf, komplett
2	Adapterflansch, ADFR, abhängig vom Robotertyp
3	Drehmedium mit integrierter Garnitur, ohne Auslenkung
4	Drahtvorschub

- Von der Serienausstattung abweichende Varianten auf Anfrage.

  Hinweis: Drahtführungsspiralen, Drahtführungskapillaren und Service-Werkzeuge finden Sie im Kapitel Werkzeuge und Zubehör.
  Bestellbezeichnungen und Informationen zu den Systemkomponenten finden Sie im entsprechenden Kapitel.

Garnituren MIG/MAG für Hohlwellen-Roboter LITE.torch DIX RETZ 662 N(NE) mit Power-Pin-Anschluss

Systemkomponenten ohne Drahtvorschub

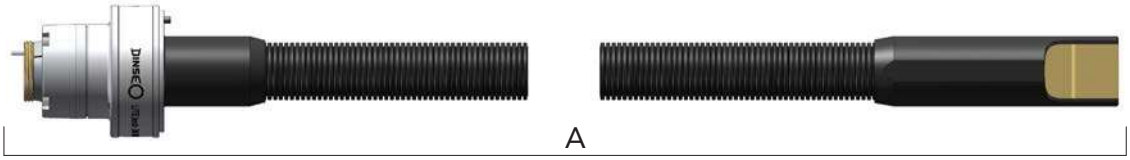

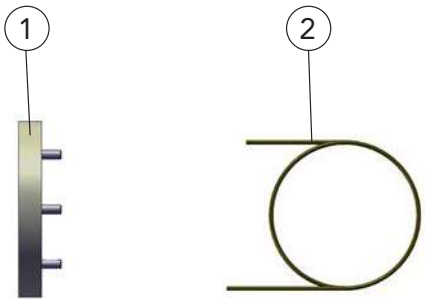

INFO **Den für Ihren Drahtvorschub passenden Power Pin finden Sie im Kapitel Werkzeuge und Zubehör. Fragen Sie Ihren DINSE-Fachberater.**

	Benennung	Abmessungen	Bestellbezeichnung		Artikelnummer
A	Drehmedium LITE mit Garnitur, starre Ausführung, ohne Auslenkung, die Garniturlänge [_ _] ist vom Robotertyp und der Drahtvorschubposition abhängig		DIX	RETZ 662-_ _ N	687419_ _ _
	Drehmedium LITE mit Garnitur, Gaszuführung extern, starre Ausführung, ohne Auslenkung, die Garniturlänge [_ _] ist vom Robotertyp und der Drahtvorschubposition abhängig		DIX	RETZ 662-_ _ NE	687420_ _ _
1	Adapterflansch, der Adapterflansch [_ _] ist vom Robotertyp abhängig		DIX	ADFR 63_ _	6870033_ _
2	Drahtführungsspirale	ø 2,2 mm/2,5 m	DIX	DS 4/2,2-2,5	623000325

➤ Von der Serienausstattung abweichende Varianten auf Anfrage.
Für alle gängigen Drahtvorschubsysteme.

Garnituren MIG/MAG für Hohlwellen-Roboter LITE.torch DIX RETZ 662 N/WB (NE/WB) mit Power-Pin-Anschluss

mit Drahtbrems-System

Systemdefinition

Anwendung

- Für alle gängigen Hohlwellenroboter.
- Für DINSE Pistolenköpfe
  flüssiggekühlt
  DIX METZ 52x/59x/54x/56x/57x
  DIX METZ 58xx/64xx/55xx
- Drehmedium mit integrierter Garnitur und Drahtbrems-System

Pistolenkopf METZ (L) (XL) und MES 300/500 Anwendungsbeispiel

Hinweis:
Informationen zu den Pistolenköpfen finden Sie im Kapitel MIG/MAG Automation - Pistolenköpfe.

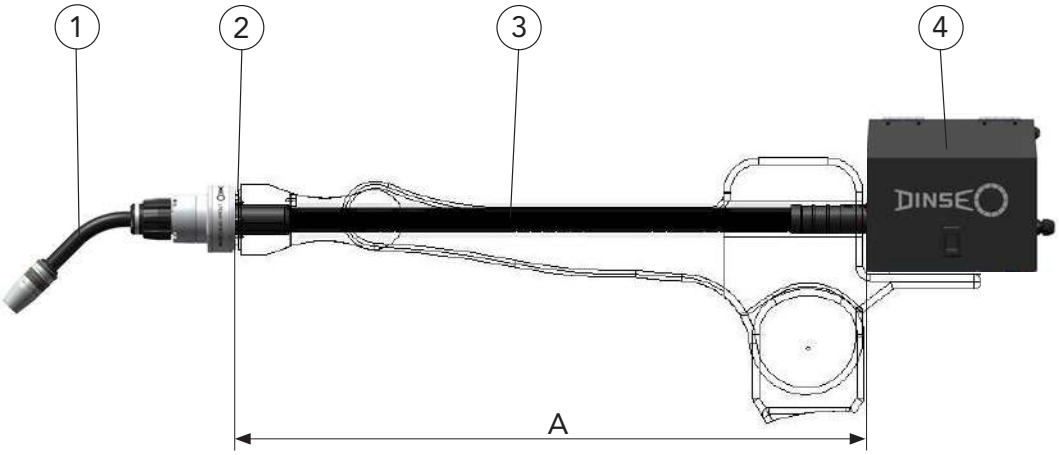

Nur mit Power Pin-Anschluss erhältlich.Fragen Sie Ihren DINSE-Fachberater.

	Benennung
A	Länge abhängig vom Robotertyp und Position des Drahtvorschubs
1	Pistolenkopf, komplett
2	Adapterflansch, ADFR, abhängig vom Robotertyp
3	Drehmedium mit integrierter Garnitur und Drahtbrems-System, ohne Auslenkung
4	Drahtvorschub

- Von der Serienausstattung abweichende Varianten auf Anfrage.

  Hinweis: Drahtführungsspiralen, Drahtführungskapillaren und Service-Werkzeuge finden Sie im Kapitel Werkzeuge und Zubehör.
  Bestellbezeichnungen und Informationen zu den Systemkomponenten finden Sie im entsprechenden Kapitel.

Garnituren MIG/MAG für Hohlwellen-Roboter LITE.torch DIX RETZ 662 N/WB (NE/WB) mit Power-Pin-Anschluss

mit Drahtbrems-System

Systemkomponenten ohne Drahtvorschub

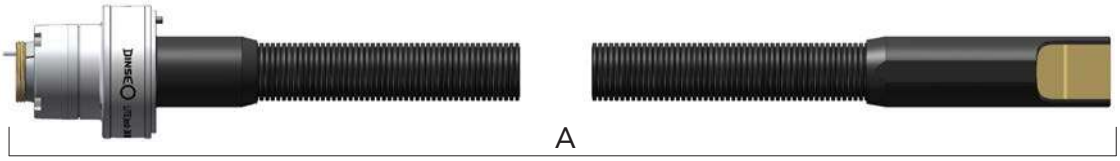

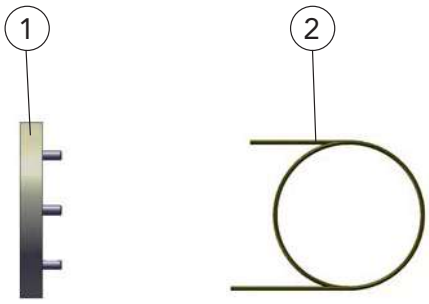

INFO **Den für Ihren Drahtvorschub passenden Power Pin finden Sie im Kapitel Werkzeuge und Zubehör. Fragen Sie Ihren DINSE-Fachberater.**

	Benennung	Abmessungen	Bestellbezeichnung		Artikelnummer
A	Drehmedium LITE mit Garnitur und Drahtbrems-System, starre Ausführung, ohne Auslenkung, die Garniturlänge [_ _] ist vom Robotertyp und der Drahtvorschubposition abhängig		DIX	RETZ 662-_ N/WB	687434_ _ _
	Drehmedium LITE mit Garnitur und Drahtbrems-System, Gaszuführung extern) starre Ausführung, ohne Auslenkung, die Garniturlänge [_ _] ist vom Robotertyp und der Drahtvorschubposition abhängig		DIX	RETZ 662-_ NE/WB	687435_ _ _
1	Adapterflansch, der Adapterflansch [_ _] ist vom Robotertyp abhängig		DIX	ADFR 63_ _	6870033_ _
2	Drahtführungsspirale	ø 2,2 mm/2,5 m	DIX	DS 4/2,2-2,5	623000325

➤ Von der Serienausstattung abweichende Varianten auf Anfrage.
Für alle gängigen Drahtvorschubsysteme.

Garnituren MIG/MAG für Hohlwellen-Roboter LITE.torch LITE.torch, DIX RETZ 662 N(NE) und LITE.torch, DIX RETZ 662 N/WB (NE/WB)

Zubehör

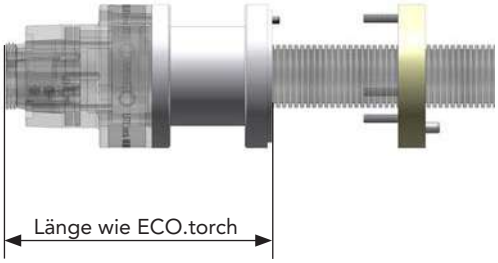

Anwendungsbeispiel

	Benennung	Bestellbezeichnung		Artikelnummer
1	Adapterhülse, zur Anpassung an die Baulänge vom ECO.torch Montage nur in Verbindung mit Adapterflansch ADFRD	DIX	ADH 6600	687413002

Hinweis: Gleicher TCP wie bei ECO.torch Garnituren mit Drehmedium RET 341 F/S (WB) und RETZ 641 F/S (WB).

Garnituren MIG/MAG für Hohlwellen-Roboter LITE.torch LITE.torch, DIX RETZ 662 N(NE) und LITE.torch, DIX RETZ 662 N/WB (NE/WB)

Ersatz- und Verschleißteile

Reparaturset

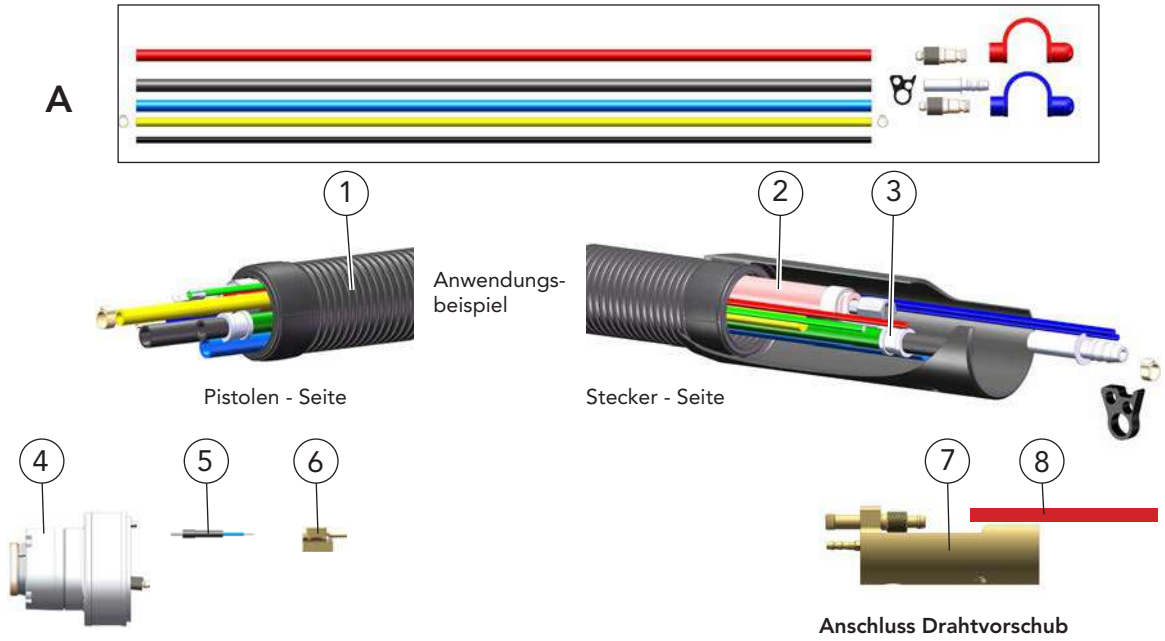

	Benennung		Bestellbezeichnung		Artikelnummer
A	Reparaturset-Schläuche, für gas- und flüssiggekühlte Garnituren bis 3 m Länge		DIX	TS 360-663	687400028
	Inhalt/ Menge:				
	Ausblasschlauch, DIX VL 240-_	4,2 m	Verschlußkappe, blau, DIX VL 172		1 Stück
	Stecktülle, DIX 16-3-506	1 Stück	Verschlußkappe, rot, DIX VL 173		1 Stück
	Stecknippel, DIX 16-2	2 Stück	Gasschlauch, VL 182-_		4,2 m
	Wasserschlauch, DIX VL 191-_	1,3 m	Prüfgasschlauch, DIX VL 243-_ Nur für Drahtbremse		4,2 m
1	Mantelschlauchset		DIX	VLLITE 230-_	639231009_ _ _
2	Kombileitung		DIX	VLLITE 220-_	639226102_ _ _
3	Drahtförderschlauch		DIX	VLLITE 2010-_	639206441_ _ _
	Drahtförderschlauch, nur für Drahtbremse, ohne Abb.		DIX	VLLITE 2010-_ WB	639206442_ _ _
	Anschluss Pistolen-Seite:				
4	Anschlussset		DIX	RETZ 662	687400049
5	Kontaktset, für Gasdüsensensor		DIX	15-2 MAPT	62915004014
6	Drahtbrems-System, für Draht-ø 0,8-1,6 mm		DIX	WB 1	629470100
	Anschluss Drahtvorschub:				
7	Steckereinsatz, für Power Pin Ausführung		DIX	RETZ 110 N	639112007
8	Wasserschlauch, rot		DIX	VL 191-1,5 ROT	63919600215

► Den für Ihren Drahtvorschub passenden Power Pin / Power Pin-Set finden Sie im Kapitel Werkzeuge und Zubehör oder fragen Sie Ihren DINSE-Fachberater.
Andere Anschlussdorne abhängig vom Drahtvorschubtyp auf Anfrage.

_ _ Längen abhängig von der Garniturbezeichnung.

Garnituren MIG/MAG für Hohlwellen-Roboter T. Connector HW(D) DIX RET 363 N (NE) mit Power-Pin-Anschluss

Systemdefinition

Anwendung

- Für alle gängigen Hohlwellenroboter.
- Für alle gasgekühlten DINSE Pistolenköpfe
- Integrierte elektrische Sicherheitsabschaltung

MET 35x und MES 300/500

MET 32xx und MES 300/500

Hinweis:
Informationen zu den Pistolenköpfen finden Sie im Kapitel MIG/MAG Automation - Pistolenköpfe.

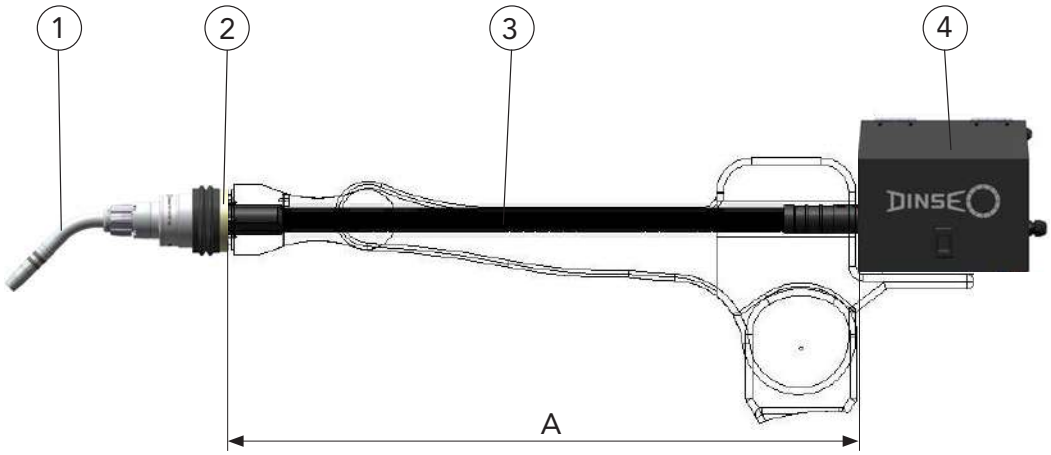

Standardausführung mit Power Pin-Anschluss. Für andere Anschlüsse fragen Sie Ihren DINSE-Fachberater.

	Benennung
A	Länge abhängig vom Robotertyp und Position des Drahtvorschubs

1	Pistolenkopf
2	Adapterflansch, ADFL, abhängig vom Robotertyp
3	Drehmedium mit integrierter Garnitur, flexible Ausführung mit maximal 7° Auslenkung, Rotation +/- 260°
4	Drahtvorschub

- Von der Serienausstattung abweichende Varianten auf Anfrage.

  Hinweis: Drahtführungsspiralen, Drahtführungskapillaren und Service-Werkzeuge finden Sie im Kapitel Werkzeuge und Zubehör.
  Bestellbezeichnungen und Informationen zu den Systemkomponenten finden Sie im entsprechenden Kapitel.

Garnituren MIG/MAG für Hohlwellen-Roboter T. Connector HW(D) DIX RET 363 N (NE) mit Power-Pin-Anschluss

Systemkomponenten ohne Drahtvorschub

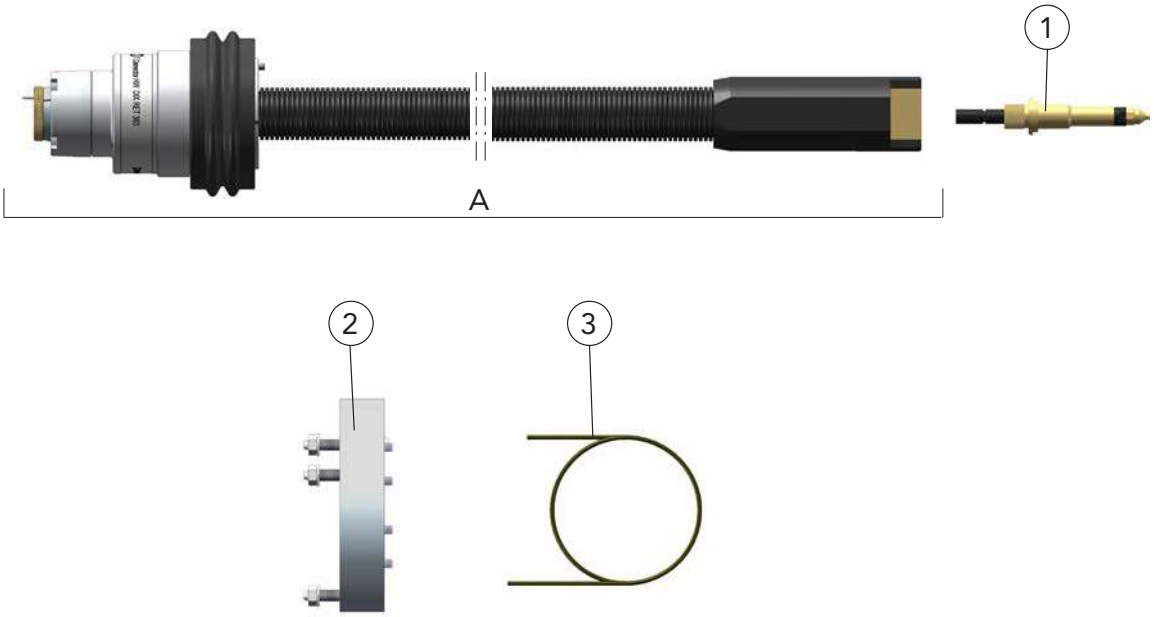

Den für Ihren Drahtvorschub passenden Power Pin finden Sie im Kapitel Werkzeuge und Zubehör. Fragen Sie Ihren DINSE-Fachberater.

	Benennung	Abmessungen	Bestellbezeichnung		Artikelnummer
A	Drehmedium mit Garnitur, Gaszuführung intern über Power-Pin, flexible Ausführung, maximal 7° Auslenkung, die Garniturlänge [_ _] ist vom Robotertyp und der Drahtvorschubposition abhängig		DIX	RET 363-_ _ N	687414_ _ _
	Drehmedium mit Garnitur, Gaszuführung extern, flexible Ausführung, maximal 7° Auslenkung, die Garniturlänge [_ _] ist vom Robotertyp und der Drahtvorschubposition abhängig		DIX	RET 363-_ _ NE	687415_ _ _
1	Power Pin, abhängig vom Drahtvorschub		DIX	PP 1_ _	639118_ _ _
2	Adapterflansch, der Adapterflansch [_ _] ist vom Robotertyp abhängig		DIX	ADFL 63_ _	6870035_ _
3	Drahtführungsspirale	ø 2,2 mm/2,5 m	DIX	DS 4/2,2-2,5	623000325

Für alle gängigen Drahtvorschubsysteme.
Von der Serienausstattung abweichende Varianten auf Anfrage.

Garnituren MIG/MAG für Hohlwellen-Roboter T. Connector HW(D) DIX RET 363 N/WB (NE/WB) mit Power-Pin-Anschluss
mit Drahtbrems-System
Systemdefinition

Anwendung

- Für alle gängigen Hohlwellenroboter.
- Für alle gasgekühlten DINSE Pistolenköpfe
- Integrierte elektrische Sicherheitsabschaltung

MET 35x und MES 300/500

MET 32xx und MES 300/500

Hinweis:
Informationen zu den Pistolenköpfen finden Sie im Kapitel MIG/MAG Automation - Pistolenköpfe.

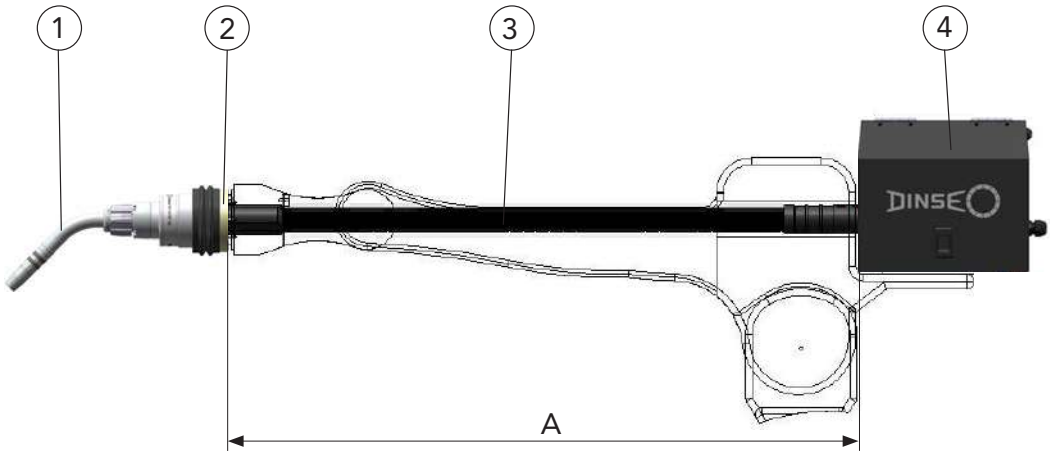

Standardausführung mit Power Pin-Anschluss. Für andere Anschlüsse fragen Sie Ihren DINSE-Fachberater.

	Benennung
A	Länge abhängig vom Robotertyp und Position des Drahtvorschubs

1	Pistolenkopf
2	Adapterflansch, ADFL, abhängig vom Robotertyp
3	Drehmedium mit integrierter Garnitur, flexible Ausführung mit maximal 7° Auslenkung, Rotation +/- 260°
4	Drahtvorschub

- Von der Serienausstattung abweichende Varianten auf Anfrage.

Hinweis: Drahtführungsspiralen, Drahtführungskapillaren und Service-Werkzeuge finden Sie im Kapitel Werkzeuge und Zubehör.
Bestellbezeichnungen und Informationen zu den Systemkomponenten finden Sie im entsprechenden Kapitel.

Garnituren MIG/MAG für Hohlwellen-Roboter T. Connector HW(D) DIX RET 363 N/WB (NE/WB) mit Power-Pin-Anschluss

mit Drahtbrems-System

Systemkomponenten ohne Drahtvorschub

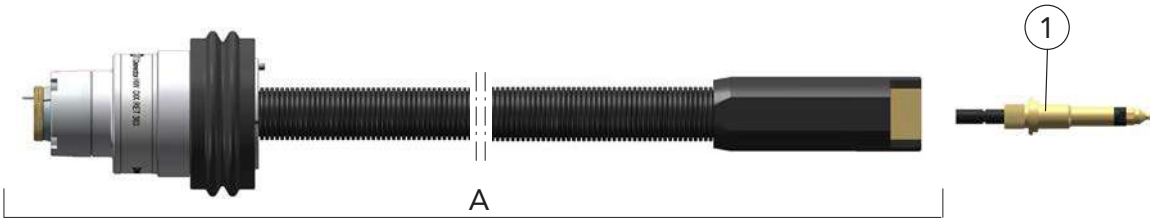

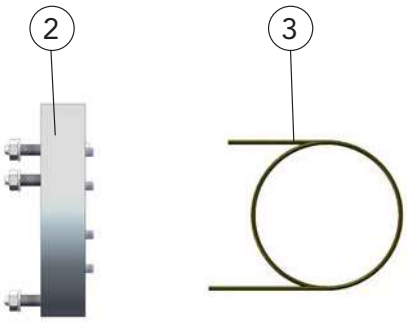

INFO **Den für Ihren Drahtvorschub passenden Power Pin finden Sie im Kapitel Werkzeuge und Zubehör. Fragen Sie Ihren DINSE-Fachberater.**

	Benennung	Abmessungen	Bestellbezeichnung		Artikelnummer
A	Drehmedium mit Garnitur, Gaszuführung intern über Power-Pin, flexible Ausführung, maximal 7° Auslenkung, die Garniturlänge [_ _] ist vom Robotertyp und der Drahtvorschubposition abhängig		DIX	RET 363-_ _ N/WB	687423_ _ _
	Drehmedium mit Garnitur, Gaszuführung extern, flexible Ausführung, maximal 7° Auslenkung, die Garniturlänge [_ _] ist vom Robotertyp und der Drahtvorschubposition abhängig		DIX	RET 363-_ _ NE/WB	687424_ _ _
1	Power Pin, abhängig vom Drahtvorschub		DIX	PP 1_ _	639118_ _ _
2	Adapterflansch, der Adapterflansch [_ _] ist vom Robotertyp abhängig		DIX	ADFL 63_ _	6870035_ _
3	Drahtführungsspirale	ø 2,2 mm/2,5 m	DIX	DS 4/2,2-2,5	623000325

► Für alle gängigen Drahtvorschubsysteme.
Von der Serienausstattung abweichende Varianten auf Anfrage.

Garnituren MIG/MAG für Hohlwellen-Roboter T. Connector HW(D) T.Connector HW, DIX RET 363 N(NE) und T.Connector HW, DIX RET 363 N/WB (NE/WB)

Ersatz- und Verschleißteile

Reparaturset

A

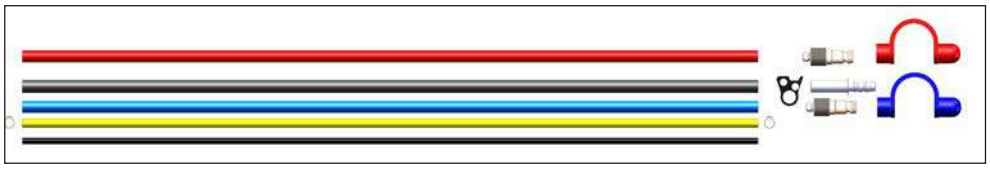

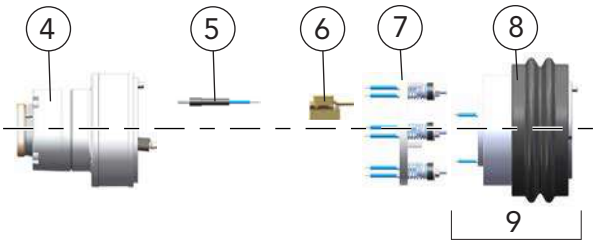

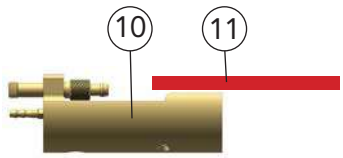

Anschluss Drahtvorschub

	Benennung		Bestellbezeichnung		Artikelnummer
A	Reparaturset-Schläuche Für gas- und flüssiggekühlte Garnituren bis 3 m Länge		DIX	TS 360-663	687400028
	Inhalt/ Menge:				
	Ausblasschlauch, DIX VL 240-_	4,2 m	Verschlußkappe, blau, DIX VL 172		1 Stück
	Stecktülle, DIX 16-3-506	1 Stück	Verschlußkappe, rot, DIX VL 173		1 Stück
	Stecknippel, DIX 16-2	2 Stück	Gasschlauch, VL 182-_		4,2 m
	Wasserschlauch, DIX VL 191-_	1,3 m	Prüfgasschlauch, DIX VL 243-_, nur für Drahtbremse		4,2 m
1	Mantelschlauchset		DIX	VLLITE 231-_	639231007_ _ _
2	Binärkabel, 2 Stück		DIX	VLLITE 222-_	639226013_ _ _
3	Drahtförderschlauch		DIX	VL 2030-_	639206444_ _ _
	Drahtförderschlauch, nur für Drahtbremse, ohne Abb.		DIX	VL 2010-_ WB	639206442_ _ _
	Anschluss Pistolen-Seite:				
4	Anschlussset		DIX	RET 362	687400048
5	Kontaktset, für Gasdüsensensor		DIX	15-2 MAPT	62915004014
6	Drahtbrems-System, für Draht-ø 0,8-1,6 mm		DIX	WB 1	629470100
7	Schaltring, für Sicherheitsabschaltung		DIX	SR 361	687400024
8	Manschette		DIX	MAN 361	687400016
9	Abschaltung, mit Pos. 7 u. 8		DIX	ABSC 361	687400023
	Anschluss Drahtvorschub:				
10	Steckereinsatz, für Power Pin Ausführung		DIX	RET 110 N/LITE	639112009
11	Wasserschlauch, rot		DIX	VL 191-1,5 ROT	63919600215

▶ Den für Ihren Drahtvorschub passenden Power Pin / Power Pin-Set finden Sie im Kapitel Werkzeuge und Zubehör oder fragen Sie Ihren DINSE-Fachberater.
Andere Anschlussdorne abhängig vom Drahtvorschubtyp auf Anfrage.

_ _ Längen abhängig von der Garniturbezeichnung.

Garnituren MIG/MAG für Hohlwellen-Roboter T. Connector HW(D) DIX RET 363 SA

Systemdefinition

Anwendung

- Für alle gängigen Hohlwellenroboter
- Für alle gasgekühlten DINSE Pistolenköpfe
- Integrierte elektrische Sicherheitsabschaltung

MET 35x und MES 300/500

MET 32xx und MES 300/500

Hinweis:
Informationen zu den Pistolenköpfen finden Sie im Kapitel MIG/MAG Automation - Pistolenköpfe.

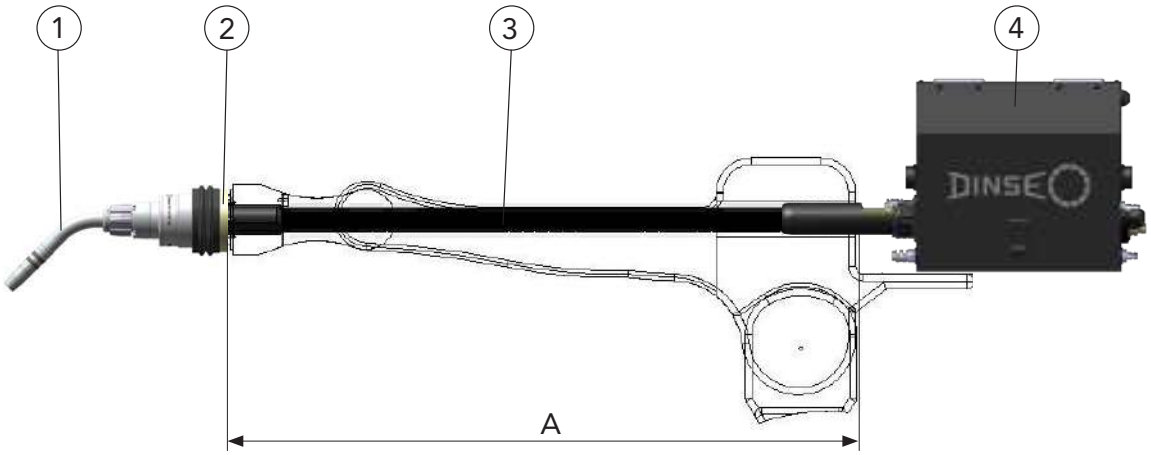

Anwendungsbeispiel

	Benennung
A	Länge abhängig vom Robotertyp und Position des Drahtvorschubs

1	Pistolenkopf
2	Adapterflansch, ADFL, abhängig vom Robotertyp
3	T. Connector HW Drehmedium mit integrierter Garnitur, flexible Ausführung mit maximal 7° Auslenkung, Rotation +/- 260°
4	Drahtvorschub

- Von der Serienausstattung abweichende Varianten auf Anfrage.

Hinweis: Drahtführungsspiralen, Drahtführungskapillaren und Service-Werkzeuge finden Sie im Kapitel Werkzeuge und Zubehör.
Bestellbezeichnungen und Informationen zu den Systemkomponenten finden Sie im entsprechenden Kapitel.

Garnituren MIG/MAG für Hohlwellen-Roboter T. Connector HW(D) DIX RET 363 SA

Systemkomponenten ohne Drahtvorschub

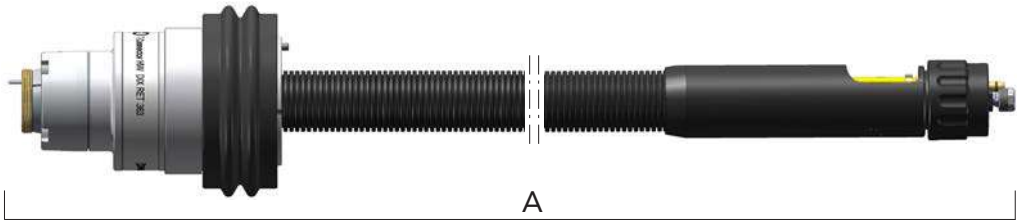

Anwendungsbeispiel

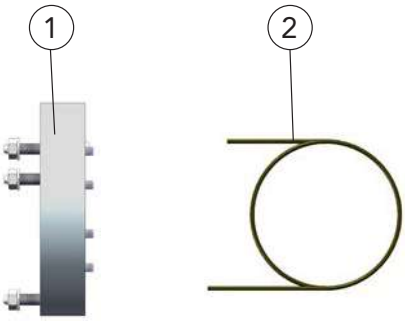

	Benennung	Abmessungen	Bestellbezeichnung		Artikelnummer
A	T.Connector HW, Gaszuführung intern, flexible Ausführung, maximal 7° Auslenkung, die Garniturlänge [_ _] ist vom Robotertyp und der Drahtvorschubposition abhängig		DIX	RET 363-_ _ SA	687438_ _ _
1	Adapterflansch, der Adapterflansch [_ _] ist vom Robotertyp abhängig		DIX	ADFL 63_ _	6870035_ _
2	Drahtführungsspirale	ø 2,2 mm/2,5 m	DIX	DS 4/2,2-2,5	623000325

Von der Serienausstattung abweichende Varianten auf Anfrage.
Adapterflansche finden Sie im Kapitel Werkzeuge und Zubehör.
Für alle gängigen Drahtvorschubsysteme.

Garnituren MIG/MAG für Hohlwellen-Roboter T. Connector HW(D) T.Connector HW, DIX RET 363 SA

Ersatz- und Verschleißteile

Reparaturset

A

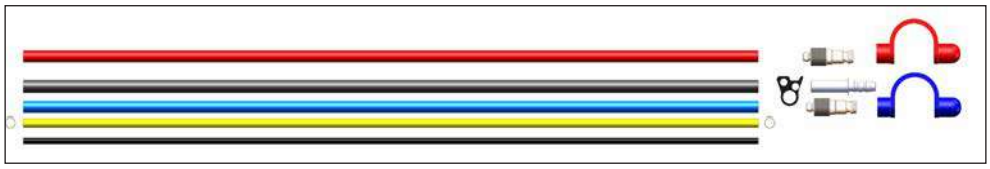

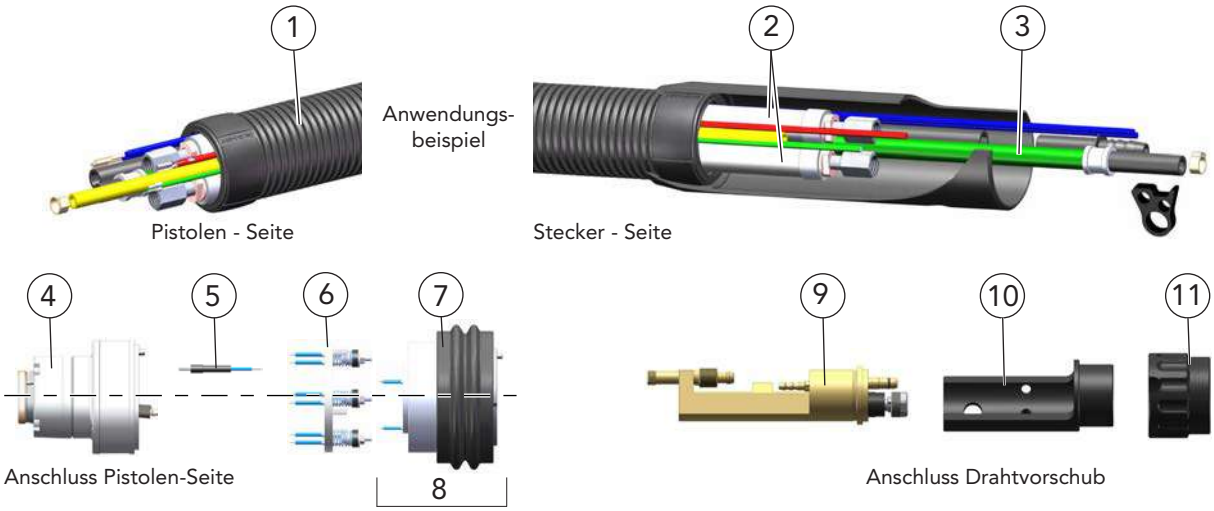

	Benennung		Bestellbezeichnung		Artikelnummer
A	Reparaturset-Schläuche Für gas- und flüssiggekühlte Garnituren bis 3 m Länge		DIX	TS 360-663	687400028
	Inhalt/ Menge:				
	Ausblasschlauch, DIX VL 240-_	4,2 m	Verschlußkappe, blau, DIX VL 172		1 Stück
	Stecktülle, DIX 16-3-506	1 Stück	Verschlußkappe, rot, DIX VL 173		1 Stück
	Stecknippel, DIX 16-2	2 Stück	Gasschlauch, VL 182-_		4,2 m
	Wasserschlauch, DIX VL 191-_	1,3 m	Prüfgasschlauch, DIX VL 243-_, nur für Drahtbremse		4,2 m
1	Mantelschlauchset		DIX	VLLITE 232-_	639231010_ _ _
2	Binärkabel, 2 Stück		DIX	VLLITE 224-_	639226014_ _ _
3	Drahtförderschlauch		DIX	VLLITE 2050-_	639206447_ _ _
	Anschluss Pistolen-Seite:				
4	Anschlussset		DIX	RET 362	687400048
5	Kontaktset, für Gasdüsensensor		DIX	15-2 MAPT	62915004014
6	Schaltring, für Sicherheitsabschaltung		DIX	SR 361	687400024
7	Manschette		DIX	MAN 361	687400016
8	Abschaltung, mit Pos. 6 u. 7		DIX	ABSC 361	687400023
	Anschluss Drahtvorschub:				
9	Steckereinsatz		DIX	RET 363 SA	639112011
10	Adapterhülse		DIX	RETZ 663 SAZ	629900215
11	Schraubkappe		DIX	RETZ 663	629900216

_ _ Längen abhängig von der Garniturbezeichnung.

Garnituren MIG/MAG für Hohlwellen-Roboter T. Connector HW(D) DIX RETZ 663 N(NE) mit Power-Pin-Anschluss

Systemdefinition

Anwendung

- Für alle gängigen Hohlwellenroboter.
- Für alle flüssiggekühlten DINSE Pistolenköpfe
- Integrierte elektrische Sicherheitsabschaltung

Pistolenkopf METZ (L) (XL) und MES 300/500 Anwendungsbeispiel

Hinweis:
Informationen zu den Pistolenköpfen finden Sie im Kapitel MIG/MAG Automation - Pistolenköpfe.

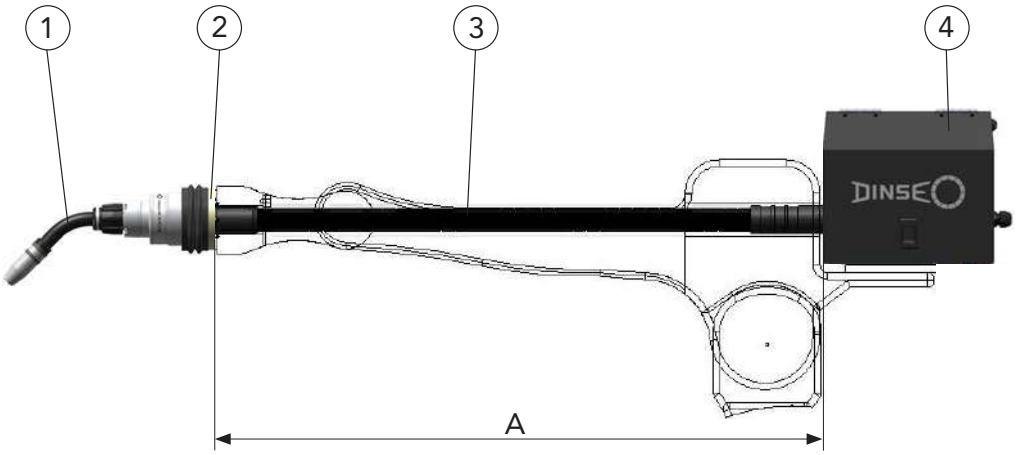

Standardausführung mit Power Pin-Anschluss. Für andere Anschlüsse fragen Sie Ihren DINSE-Fachberater.

	Benennung
A	Länge abhängig vom Robotertyp und Position des Drahtvorschubs

1	Pistolenkopf
2	Adapterflansch, ADFL, abhängig vom Robotertyp
3	Drehmedium mit integrierter Garnitur, flexible Ausführung mit maximal 7° Auslenkung, Rotation +/- 260°
4	Drahtvorschub

- Von der Serienausstattung abweichende Varianten auf Anfrage.

Hinweis: Drahtführungsspiralen, Drahtführungskapillaren und Service-Werkzeuge finden Sie im Kapitel Werkzeuge und Zubehör.
Bestellbezeichnungen und Informationen zu den Systemkomponenten finden Sie im entsprechenden Kapitel.

Garnituren MIG/MAG für Hohlwellen-Roboter T. Connector HW(D) DIX RETZ 663 N(NE) mit Power-Pin-Anschluss

Systemkomponenten ohne Drahtvorschub

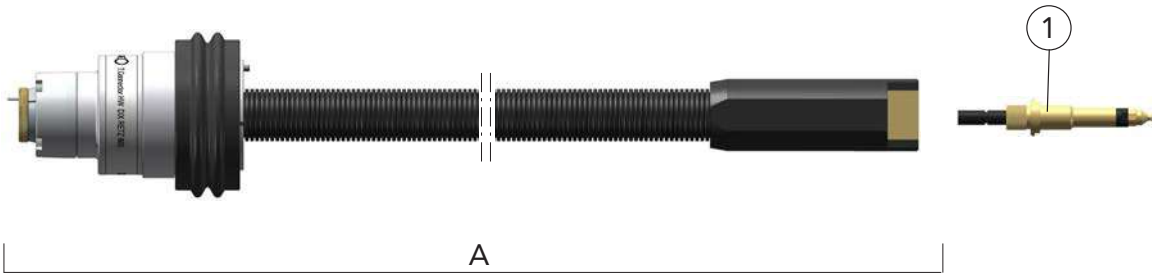

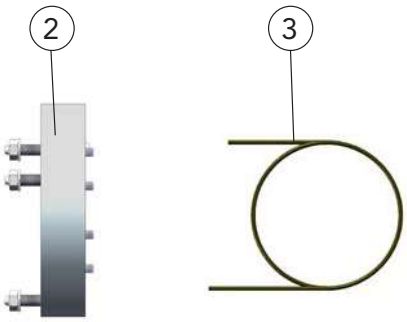

INFO **Den für Ihren Drahtvorschub passenden Power Pin finden Sie im Kapitel Werkzeuge und Zubehör. Fragen Sie Ihren DINSE-Fachberater.**

	Benennung	Abmessungen	Bestellbezeichnung		Artikelnummer
A	Drehmedium mit Garnitur, Gaszuführung intern über Power-Pin, flexible Ausführung, maximal 7° Auslenkung, die Garniturlänge [_ _] ist vom Robotertyp und der Drahtvorschubposition abhängig		DIX	RETZ 663-_ _ N	687418_ _ _
	Drehmedium mit Garnitur, Gaszuführung extern, flexible Ausführung, maximal 7° Auslenkung, die Garniturlänge [_ _] ist vom Robotertyp und der Drahtvorschubposition abhängig		DIX	RETZ 663-_ _ NE	687417_ _ _
1	Power Pin, abhängig vom Drahtvorschub		DIX	PP 1_ _	639118_ _ _
2	Adapterflansch, der Adapterflansch [_ _] ist vom Robotertyp abhängig		DIX	ADFL 63_ _	6870035_ _
3	Drahtführungsspirale	ø 2,2 mm/2,5 m	DIX	DS 4/2,2-2,5	623000325

► Von der Serienausstattung abweichende Varianten auf Anfrage.
Flansche und Power-Pins finden Sie im Kapitel Werkzeuge und Zubehör.
Für alle gängigen Drahtvorschubsysteme.

Garnituren MIG/MAG für Hohlwellen-Roboter T. Connector HW(D) DIX RETZ 663 N/WB (NE/WB) mit Power-Pin-Anschluss

mit Drahtbrems-System
Systemdefinition

Anwendung

- Für alle gängigen Hohlwellenroboter.
- Für alle flüssiggekühlten DINSE Pistolenköpfe
- Integrierte elektrische Sicherheitsabschaltung

Pistolenkopf METZ (L) (XL) und MES 300/500 Anwendungsbeispiel

Hinweis:
Informationen zu den Pistolenköpfen finden Sie im Kapitel MIG/MAG Automation - Pistolenköpfe.

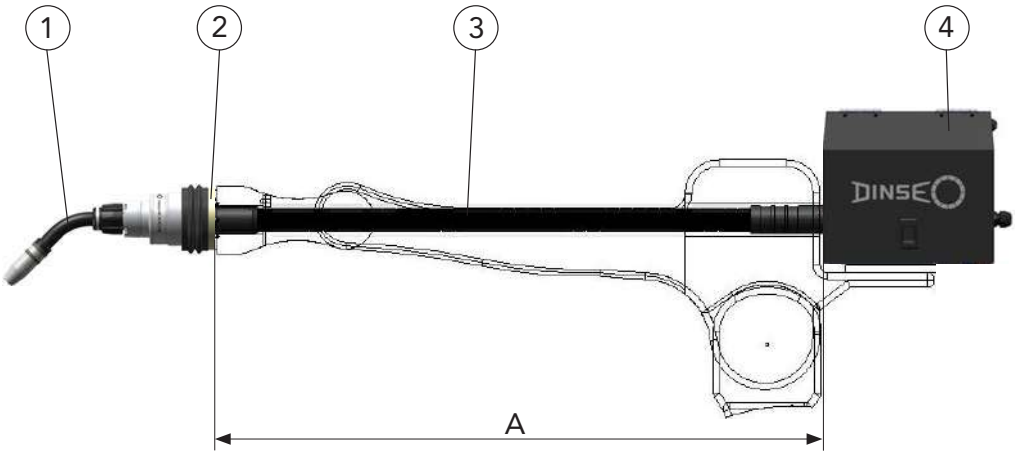

Standardausführung mit Power Pin-Anschluss. Für andere Anschlüsse fragen Sie Ihren DINSE-Fachberater.

	Benennung
A	Länge abhängig vom Robotertyp und Position des Drahtvorschubs

1	Pistolenkopf
2	Adapterflansch, ADFL, abhängig vom Robotertyp
3	Drehmedium mit integrierter Garnitur, flexible Ausführung mit maximal 7° Auslenkung, Rotation +/- 260°
4	Drahtvorschub

- Von der Serienausstattung abweichende Varianten auf Anfrage.

Hinweis: Drahtführungsspiralen, Drahtführungskapillaren und Service-Werkzeuge finden Sie im Kapitel Werkzeuge und Zubehör.
Bestellbezeichnungen und Informationen zu den Systemkomponenten finden Sie im entsprechenden Kapitel.

Garnituren MIG/MAG für Hohlwellen-Roboter T. Connector HW(D) DIX RETZ 663 N/WB (NE/WB) mit Power-Pin-Anschluss

mit Drahtbrems-System

Systemkomponenten ohne Drahtvorschub

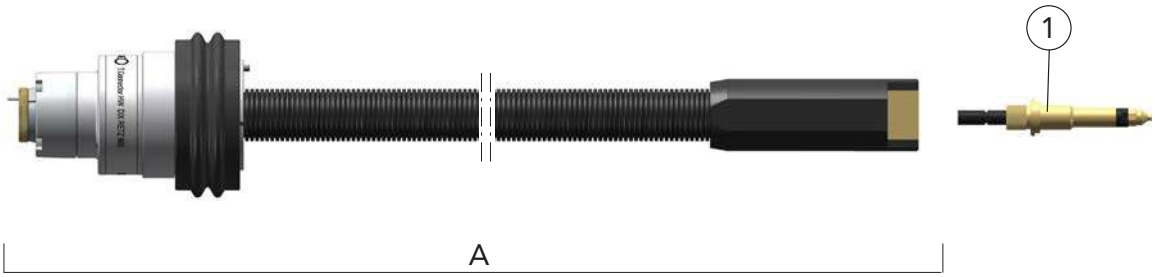

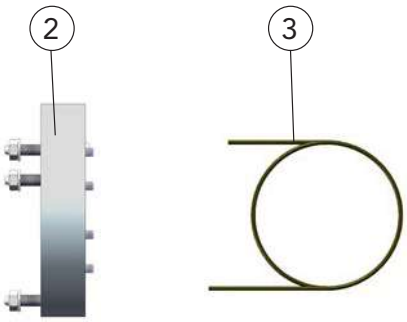

INFO **Den für Ihren Drahtvorschub passenden Power Pin finden Sie im Kapitel Werkzeuge und Zubehör. Fragen Sie Ihren DINSE-Fachberater.**

	Benennung	Abmessungen	Bestellbezeichnung		Artikelnummer
A	Drehmedium mit Garnitur, Gaszuführung intern über Power-Pin, flexible Ausführung, maximal 7° Auslenkung, die Garniturlänge [_ _] ist vom Robotertyp und der Drahtvorschubposition abhängig		DIX	RETZ 663-_ _ N/WB	687421_ _ _
	Drehmedium mit Garnitur, Gaszuführung extern, flexible Ausführung, maximal 7° Auslenkung, die Garniturlänge [_ _] ist vom Robotertyp und der Drahtvorschubposition abhängig		DIX	RETZ 663-_ _ NE/WB	687422_ _ _
1	Power Pin, abhängig vom Drahtvorschub		DIX	PP 1_ _	639118_ _ _
2	Adapterflansch, der Adapterflansch [_ _] ist vom Robotertyp abhängig		DIX	ADFL 63_ _	6870035_ _
3	Drahtführungsspirale	ø 2,2 mm/2,5 m	DIX	DS 4/2,2-2,5	623000325

► Von der Serienausstattung abweichende Varianten auf Anfrage.
Flansche und Power-Pins finden Sie im Kapitel Werkzeuge und Zubehör.
Für alle gängigen Drahtvorschubsysteme.

Garnituren MIG/MAG für Hohlwellen-Roboter T. Connector HW(D) T.Connector HW, DIX RETZ 663 N(NE) und T.Connector HW, DIX RETZ 663 N/WB (NE/WB)

Ersatz- und Verschleißteile

Reparaturset

A

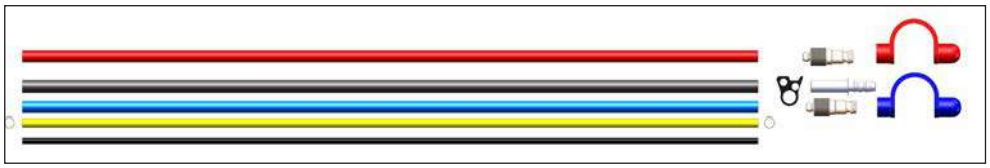

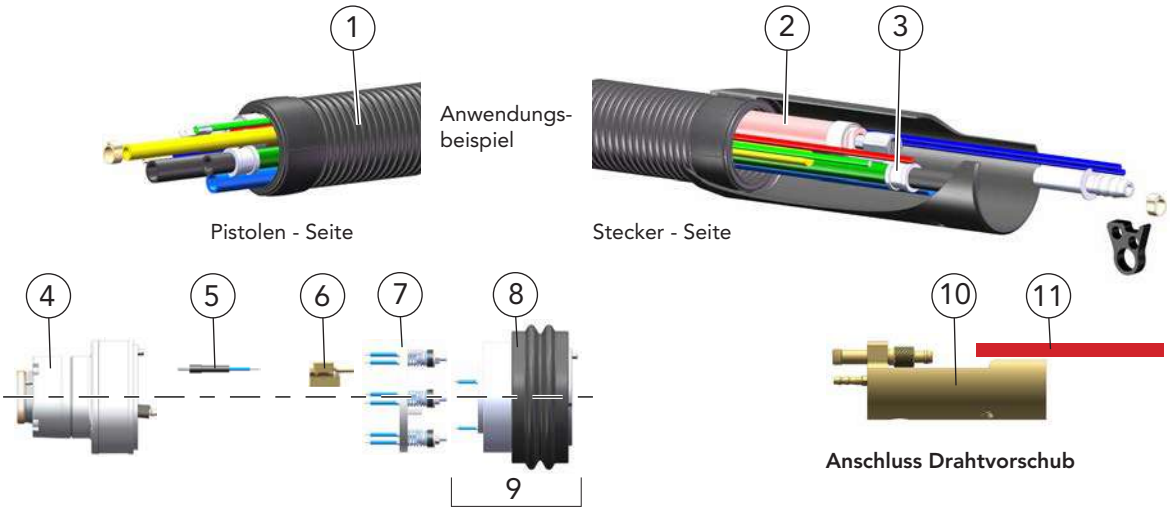

	Benennung		Bestellbezeichnung		Artikelnummer
A	Reparaturset-Schläuche, für gas- und flüssiggekühlte Garnituren bis 3 m Länge		DIX	TS 360-663	687400028
	Inhalt/ Menge:				
	Ausblasschlauch, DIX VL 240-_	4,2 m	Verschlußkappe, blau, DIX VL 172		1 Stück
	Stecktülle, DIX 16-3-506	1 Stück	Verschlußkappe, rot, DIX VL 173		1 Stück
	Stecknippel, DIX 16-2	2 Stück	Gasschlauch, VL 182-_		4,2 m
	Wasserschlauch, DIX VL 191-_	1,3 m	Prüfgasschlauch, DIX VL 243-_ Nur für Drahtbremse		4,2 m
1	Mantelschlauchset		DIX	VLLITE 231-_	639231007_ _ _
2	Kombileitung		DIX	VLLITE 220-_	639226102_ _ _
3	Drahtförderschlauch		DIX	VLLITE 2030-_	639206444_ _ _
	Drahtförderschlauch, nur für Drahtbremse, ohne Abb.		DIX	VL 2020-_ WB	639206445_ _ _
	Anschluss Pistolen-Seite:				
4	Anschlussset		DIX	RETZ 662	687400049
5	Kontaktset, für Gasdüsensensor		DIX	15-2 MAPT	62915004014
6	Drahtbrems-System, für Draht-ø 0,8-1,6 mm		DIX	WB 1	629470100
7	Schaltring, für Sicherheitsabschaltung		DIX	SR 361	687400024
8	Manschette		DIX	MAN 361	687400016
9	Abschaltung, mit Pos. 7 u. 8		DIX	ABSC 361	687400023
	Anschluss Drahtvorschub:				
10	Steckereinsatz, für Power Pin Ausführung		DIX	RETZ 110 N	639112007
11	Wasserschlauch, rot		DIX	VL 191-1,5 ROT	63919600215

▶ Den für Ihren Drahtvorschub passenden Power Pin / Power Pin-Set finden Sie im Kapitel Werkzeuge und Zubehör oder fragen Sie Ihren DINSE-Fachberater.
Andere Anschlussdorne abhängig vom Drahtvorschubtyp auf Anfrage.

_ _ Längen abhängig von der Garniturbezeichnung.

Drahtbremse WB1

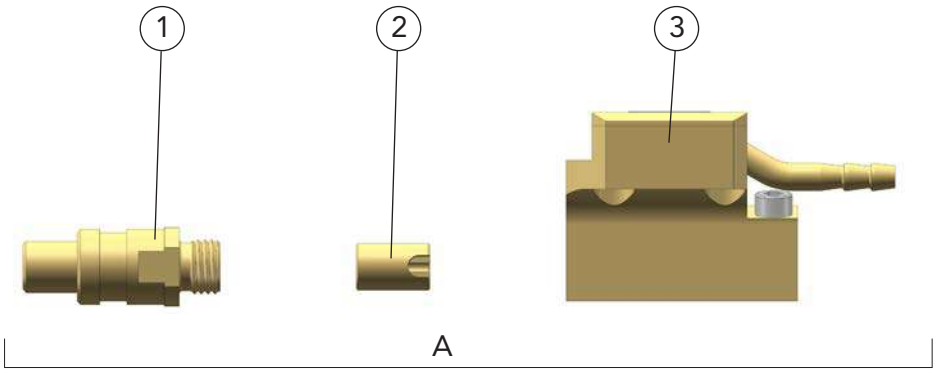

	Benennung	Bestellbezeichnung		Artikelnummer
A	Drahtbrems-System, für Draht-ø 0,8-1,6 mm	DIX	WB 1	629470100
1	Adapter	DIX	DBA 100	62947010016
2	Führungshülse	DIX	DBF 100	62947010024
3	Drahtbrems-Einheit	DIX	DBE 100	62947010010

Garnituren MIG/MAG für Hohlwellen-Roboter T. Connector HW(D) DIX RETZ 663 SAZ

Systemdefinition

Anwendung

- Für alle gängigen Hohlwellenroboter
- Für alle flüssiggekühlten DINSE Pistolenköpfe
- Integrierte elektrische Sicherheitsabschaltung

Pistolenkopf METZ (L) (XL) und MES 300/500 Anwendungsbeispiel

Hinweis:
Informationen zu den Pistolenköpfen finden Sie im Kapitel MIG/MAG Automation - Pistolenköpfe.

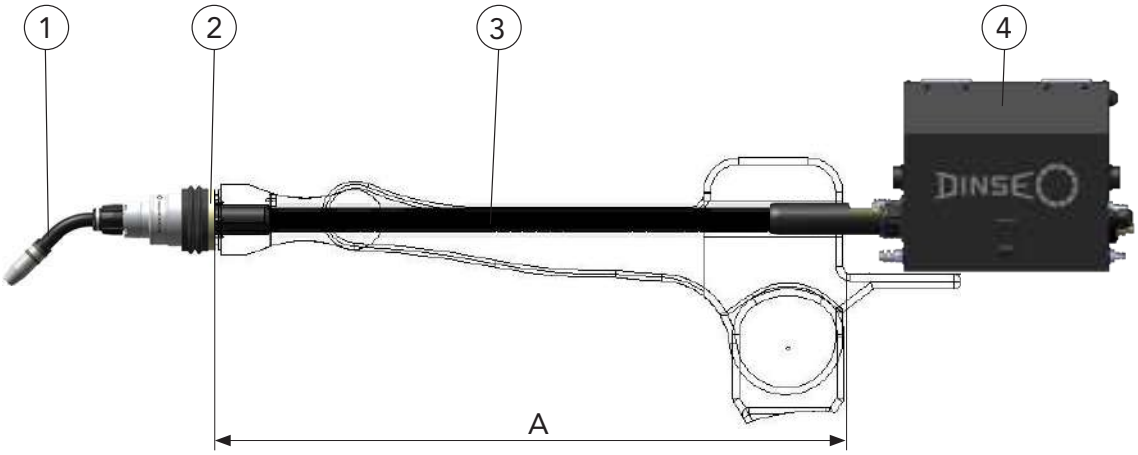

Anwendungsbeispiel

	Benennung
A	Länge abhängig vom Robotertyp und Position des Drahtvorschubs

1	Pistolenkopf
2	Adapterflansch, ADFL, abhängig vom Robotertyp
3	T.Connector HW Drehmedium mit integrierter Garnitur, flexible Ausführung mit maximal 7° Auslenkung, Rotation +/- 260°
4	Drahtvorschub

- Von der Serienausstattung abweichende Varianten auf Anfrage.

  Hinweis: Drahtführungsspiralen, Drahtführungskapillaren und Service-Werkzeuge finden Sie im Kapitel Werkzeuge und Zubehör.
  Bestellbezeichnungen und Informationen zu den Systemkomponenten finden Sie im entsprechenden Kapitel.

Garnituren MIG/MAG für Hohlwellen-Roboter T. Connector HW(D) DIX RETZ 663 SAZ

Systemkomponenten ohne Drahtvorschub

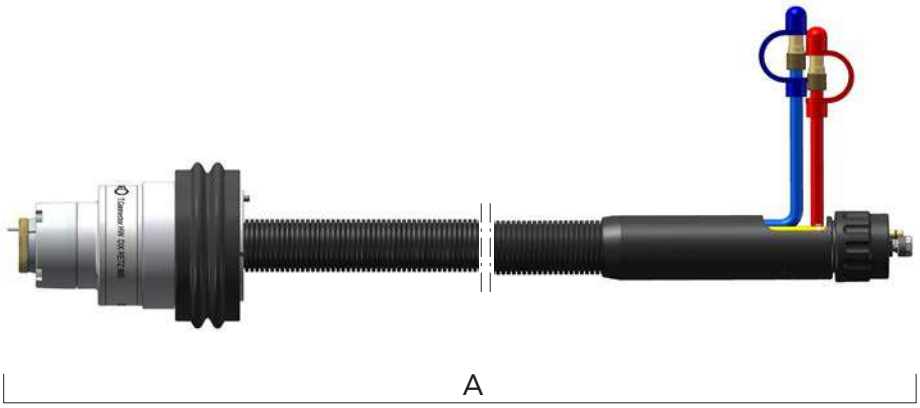

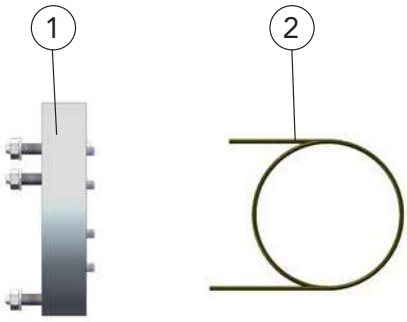

	Benennung	Abmessungen	Bestellbezeichnung		Artikelnummer
A	T.Connector HW Drehmedium mit Garnitur, Gaszuführung intern über Power-Pin,flexible Ausführung, maximal 7° Auslenkung, die Garniturlänge [_ _] ist vom Robotertyp und der Drahtvorschubposition abhängig		DIX	RETZ 663-_ _ SAZ	687443_ _ _
1	Adapterflansch, der Adapterflansch [_ _] ist vom Robotertyp abhängig		DIX	ADFL 63_ _	6870035_ _
2	Drahtführungsspirale	ø 2,2 mm/2,5 m	DIX	DS 4/2,2-2,5	623000325

► Von der Serienausstattung abweichende Varianten auf Anfrage.
Adapterflansche finden Sie im Kapitel Werkzeuge und Zubehör.
Für alle gängigen Drahtvorschubsysteme.

Garnituren MIG/MAG für Hohlwellen-Roboter T. Connector HW(D) DIX RETZ 663 SAZ WB mit Drahtbrems-System

Systemdefinition

Anwendung

- Für alle gängigen Hohlwellenroboter
- Für alle flüssiggekühlten DINSE Pistolenköpfe
- Integrierte elektrische Sicherheitsabschaltung
- Mit Drahtbrems-System

Pistolenkopf METZ (L) (XL) und MES 300/500 Anwendungsbeispiel

Hinweis:
Informationen zu den Pistolenköpfen finden Sie im Kapitel MIG/MAG Automation - Pistolenköpfe.

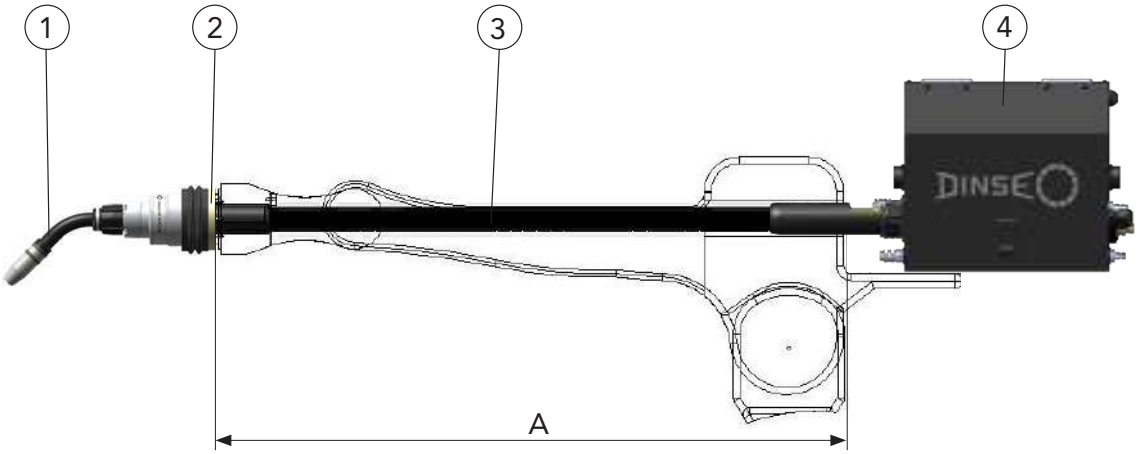

Anwendungsbeispiel

	Benennung
A	Länge abhängig vom Robotertyp und Position des Drahtvorschubs

1	Pistolenkopf
2	Adapterflansch, ADFL, abhängig vom Robotertyp
3	T.Connector HW Drehmedium mit integrierter Garnitur, flexible Ausführung mit maximal 7° Auslenkung, Rotation +/- 260°
4	Drahtvorschub

- Von der Serienausstattung abweichende Varianten auf Anfrage.

  Hinweis: Drahtführungsspiralen, Drahtführungskapillaren und Service-Werkzeuge finden Sie im Kapitel Werkzeuge und Zubehör.
  Bestellbezeichnungen und Informationen zu den Systemkomponenten finden Sie im entsprechenden Kapitel.

Garnituren MIG/MAG für Hohlwellen-Roboter T. Connector HW(D) DIX RETZ 663 SAZ WB mit Drahtbrems-System

Systemkomponenten ohne Drahtvorschub

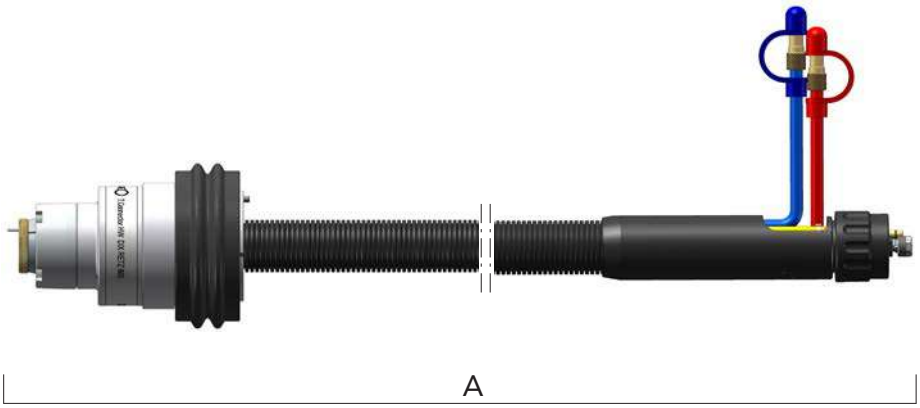

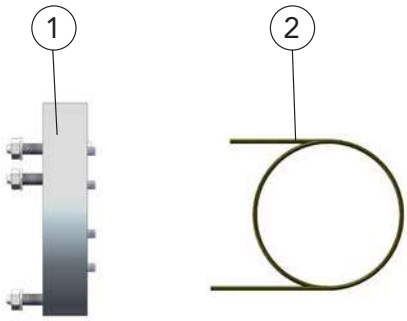

	Benennung	Abmessungen	Bestellbezeichnung		Artikelnummer
A	T.Connector HW Drehmedium mit Garnitur, Gaszuführung intern über Power-Pin, flexible Ausführung, maximal 7° Auslenkung, die Garniturlänge [_ _] ist vom Robotertyp und der Drahtvorschubposition abhängig		DIX	RETZ 663-_ _ SAZ WB	687437_ _ _
1	Adapterflansch, der Adapterflansch [_ _] ist vom Robotertyp abhängig		DIX	ADFL 63_ _	6870035_ _
2	Drahtführungsspirale	ø 2,2 mm/2,5 m	DIX	DS 4/2,2-2,5	623000325

► Von der Serienausstattung abweichende Varianten auf Anfrage.
Adapterflansche finden Sie im Kapitel Werkzeuge und Zubehör.
Für alle gängigen Drahtvorschubsysteme.

Garnituren MIG/MAG für Hohlwellen-Roboter T. Connector HW(D) DIX RETZ 663 SAZ (WB)

Ersatz- und Verschleißteile

Reparaturset

A

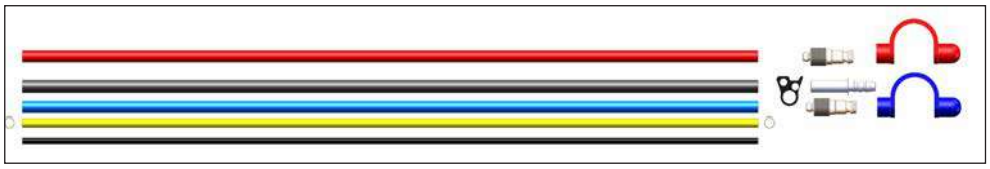

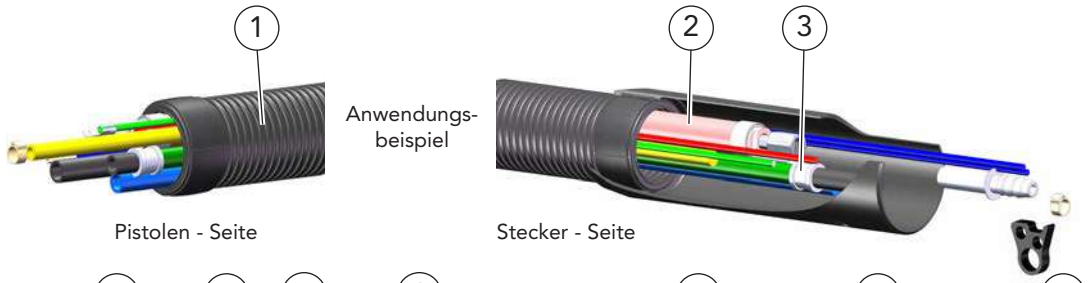

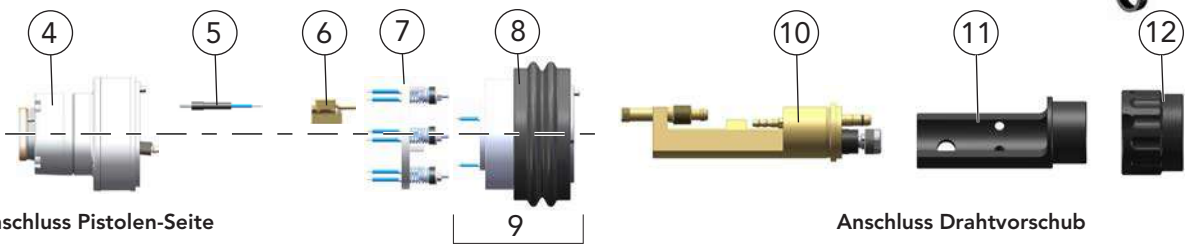

	Benennung		Bestellbezeichnung		Artikelnummer
A	Reparaturset-Schläuche, für gas- und flüssiggekühlte Garnituren bis 3 m Länge		DIX	TS 360-663	687400028
	Inhalt/ Menge:				
	Ausblasschlauch, DIX VL 240-_	4,2 m	Verschlußkappe, blau, DIX VL 172		1 Stück
	Stecktülle, DIX 16-3-506	1 Stück	Verschlußkappe, rot, DIX VL 173		1 Stück
	Stecknippel, DIX 16-2	2 Stück	Gasschlauch, VL 182-_		4,2 m
	Wasserschlauch, DIX VL 191-_	1,3 m	Prüfgasschlauch, DIX VL 243-_ Nur für Drahtbremse		4,2 m
1	Mantelschlauchset		DIX	VLLITE 232-_	639231010_ _ _
2	Kombileitung		DIX	VLLITE 223-_	639231011_ _ _
3	Drahtförderschlauch		DIX	VLLITE 2040-_	639206448_ _ _
	Drahtförderschlauch, nur für Drahtbremse, ohne Abb.		DIX	VL 2040-_ WB	639206446_ _ _
	Anschluss Pistolen-Seite:				
4	Anschlussset		DIX	RETZ 662	687400049
5	Kontaktset, für Gasdüsensensor		DIX	15-2 MAPT	62915004014
6	Drahtbrems-System, für Draht-ø 0,8-1,6 mm		DIX	WB 1	629470100
7	Schaltring, für Sicherheitsabschaltung		DIX	SR 361	687400024
8	Manschette		DIX	MAN 361	687400016
9	Abschaltung, mit Pos. 7 u. 8		DIX	ABSC 361	687400023
	Anschluss Drahtvorschub:				
10	Steckereinsatz		DIX	ME 600 RETZ	639112010
11	Adapterhülse		DIX	RETZ 663 SAZ	629900215
12	Schraubkappe		DIX	RETZ 663	629900216

_ _ Längen abhängig von der Garniturbezeichnung.

Drahtbremse WB1

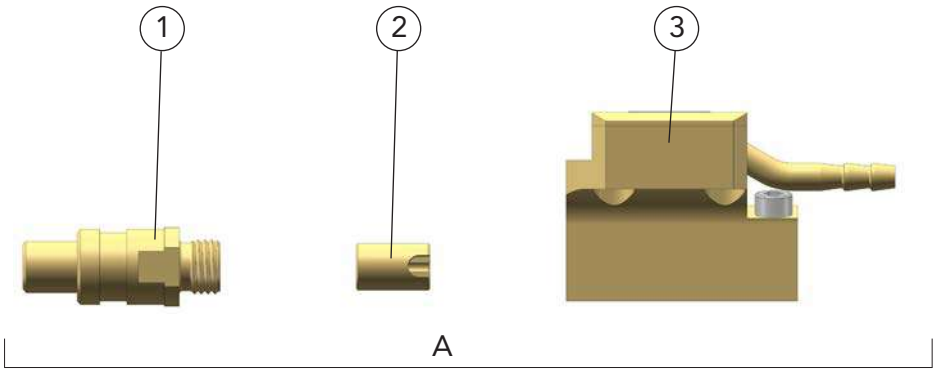

	Benennung	Bestellbezeichnung		Artikelnummer
A	Drahtbrems-System, für Draht-ø 0,8-1,6 mm	DIX	WB 1	629470100
1	Adapter	DIX	DBA 100	62947010016
2	Führungshülse	DIX	DBF 100	62947010024
3	Drahtbrems-Einheit	DIX	DBE 100	62947010010

Garnituren MIG/MAG für Hohlwellen-Roboter T. Connector HW(D) DIX RET 363D N(NE) mit Power-Pin-Anschluss

für Antriebseinheit DIX FD 200 M(ME)

Systemdefinition

Anwendung

- Für alle gängigen Hohlwellenroboter
- Für alle gasgekühlten DINSE Pistolenköpfe
- Für Antriebseinheit FD 200 M
  Für Antriebseinheit FD 200 ME
- Integrierte elektrische Sicherheitsabschaltung

MET 35x und MES 300/500

MET 32xx und MES 300/500

Hinweis:
Informationen zu den Pistolenköpfen finden Sie im Kapitel MIG/MAG Automation - Pistolenköpfe.

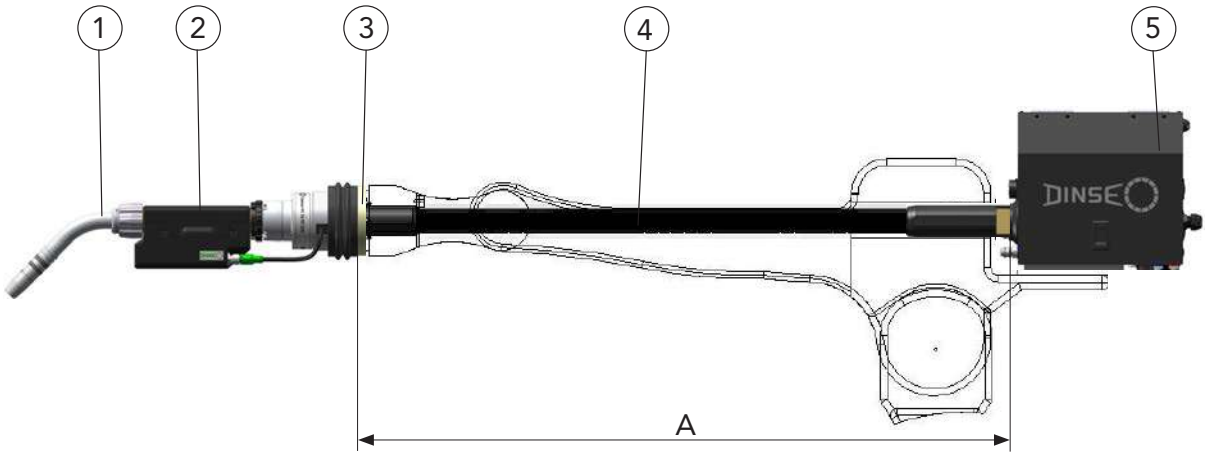

Anwendungsbeispiel

INFO
Mit Power Pin-Anschluss und Euro-Zentralanschluss erhältlich.
Fragen Sie Ihren DINSE-Fachberater.

	Benennung
A	Länge abhängig vom Robotertyp und Position des Drahtvorschubs
1	Pistolenkopf
2	Antriebseinheit, FD 200 M(ME)
3	Adapterflansch, ADFL Abhängig vom Robotertyp
4	T.Connector HWD DIX RET 363D Flexible Ausführung mit maximal 7° Auslenkung, Rotation +/- 260°
5	Drahtvorschub

- Von der Serienausstattung abweichende Varianten auf Anfrage.

  Hinweis: Drahtführungsspiralen, Drahtführungskapillaren und Service-Werkzeuge finden Sie im Kapitel Werkzeuge und Zubehör. Bestellbezeichnungen und Informationen zu den Systemkomponenten finden Sie im entsprechenden Kapitel.

Garnituren MIG/MAG für Hohlwellen-Roboter T. Connector HW(D) DIX RET 363D N(NE) mit Power-Pin-Anschluss
für Antriebseinheit DIX FD 200 M(ME)
Systemkomponenten ohne Drahtvorschub

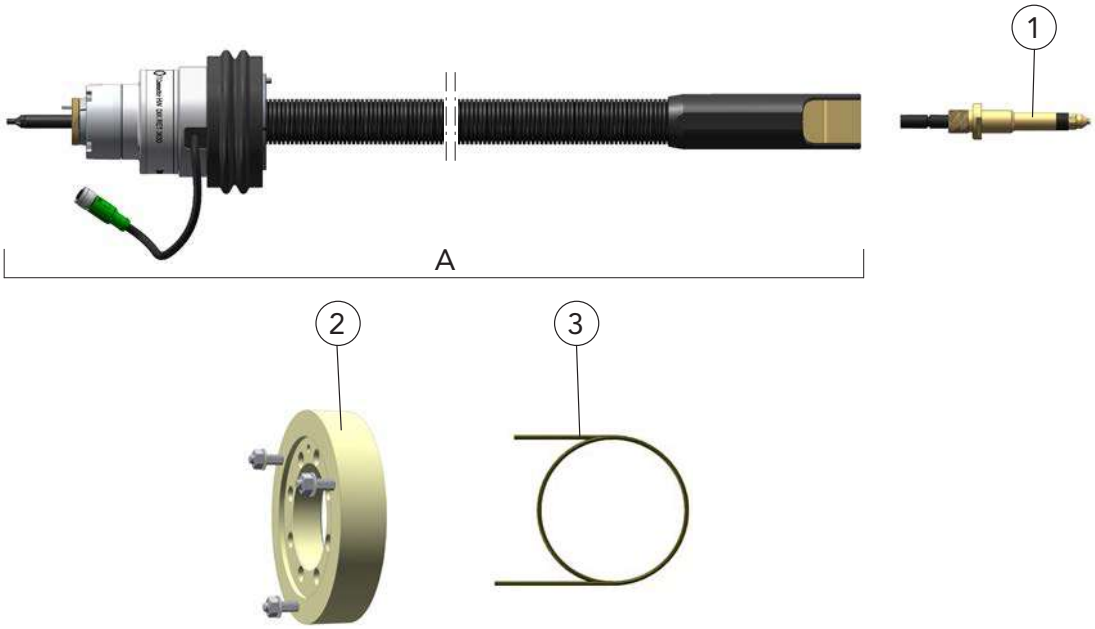

INFO **Für detailierte Informationen zum T.Connector HWD in einer Singlefeed-Applikation fragen Sie bitte Ihren DINSE-Fachberater.**

INFO **Den für Ihren Drahtvorschub passenden Power Pin finden Sie im Kapitel Werkzeuge und Zubehör. Fragen Sie Ihren DINSE-Fachberater.**

	Benennung	Abmessungen	Bestellbezeichnung		Artikelnummer
A	T.Connector HWD (Gaszuführung intern über Power-Pin) Flexible Ausführung, maximal 7° Auslenkung Die Garniturlänge [_ _] ist vom Robotertyp und der Drahtvorschubposition abhängig		DIX	RET 363D-_ _ N	687441_ _ _
	T.Connector HWD (Gaszuführung extern) Flexible Ausführung, maximal 7° Auslenkung Die Garniturlänge [_ _] ist vom Robotertyp und der Drahtvorschubposition abhängig		DIX	RET 363D-_ _ NE	687442_ _ _
1	Power Pin Abhängig vom Drahtvorschub		DIX	PP 1_ _	639118_ _ _
2	Adapterflansch Der Adapterflansch [_ _] ist vom Robotertyp abhängig		DIX	ADFL 63_ _	6870035_ _
3	Drahtführungsspirale	ø 2,2 mm/2,5 m	DIX	DS 4/2,2-2,5	623000325

Von der Serienausstattung abweichende Varianten auf Anfrage.
Flansche und Power-Pins finden Sie im Kapitel Werkzeuge und Zubehör.
Für alle gängigen Drahtvorschubsysteme.

Garnituren MIG/MAG für Hohlwellen-Roboter T. Connector HW(D) DIX RET 363D N(NE) mit Power-Pin-Anschluss

für Antriebseinheit DIX FD 200 M(ME)

Reparaturset, Ersatz- und Verschleißteile

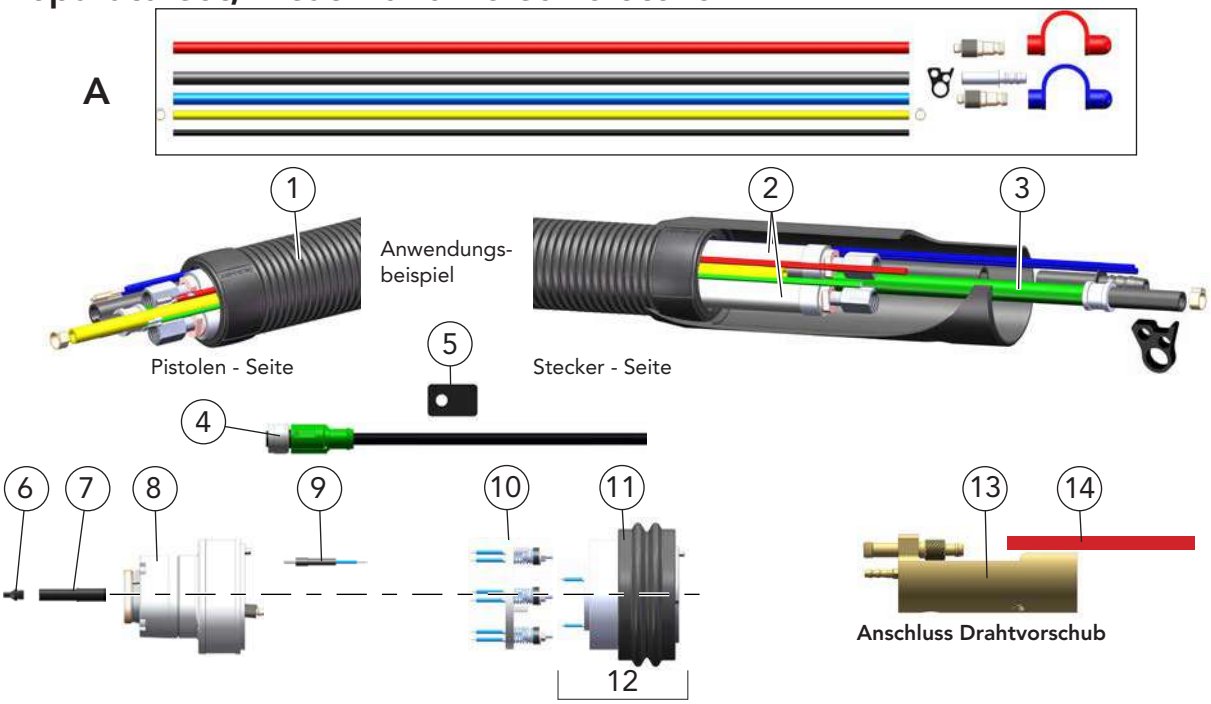

	Benennung		Bestellbezeichnung		Artikelnummer
A	Reparaturset-Schläuche Für gas- und flüssiggekühlte Garnituren bis 3 m Länge		DIX	TS 360-663	687400028
	Inhalt/ Menge:				
	Ausblasschlauch, DIX VL 240-_	4,2 m	Verschlußkappe, blau, DIX VL 172		1 Stück
	Stecktülle, DIX 16-3-506	1 Stück	Verschlußkappe, rot, DIX VL 173		1 Stück
	Stecknippel, DIX 16-2	2 Stück	Gasschlauch, VL 182-_		4,2 m
	Wasserschlauch, DIX VL 191-_	1,3 m	Prüfgasschlauch, DIX VL 243-_, nur für Drahtbremse		4,2 m
1	Mantelschlauchset		DIX	VLLITE 231-_	639231007_ _ _
2	Binärkabel, 2 Stück		DIX	VLLITE 222-_	639226013_ _ _
3	Drahtförderschlauch		DIX	VL 2030-_	639206444_ _ _
4	Sensor- Aktor-Kabel, 8 pol.	3,0 m			629900222
5	Kabeldurchführung	Ø 6 mm			629900224
	Anschluss Pistolen-Seite:				
6	Einlaufdüse		DIX	RETZ 663 ED	687400070
7	Stutzen		DIX	RETZ 663 ST	687400071
8	Anschlussset		DIX	RET 362	687400048
9	Kontaktset, für Gasdüsensensor		DIX	15-2 MAPT	62915004014
10	Schaltring, für Sicherheitsabschaltung		DIX	SR 361	687400024
11	Manschette		DIX	MAN 361	687400016
12	Abschaltung, mit Pos. 8 u. 9		DIX	ABSC 663D	687400072
	Anschluss Drahtvorschub:				
13	Steckereinsatz, für Power Pin Ausführung		DIX	RET 110 N/LITE	639112009
14	Wasserschlauch, rot		DIX	VL 191-1,5 ROT	63919600215

▶ Den für Ihren Drahtvorschub passenden Power Pin / Power Pin-Set finden Sie im Kapitel Werkzeuge und Zubehör oder fragen Sie Ihren DINSE-Fachberater.
Andere Anschlussdorne abhängig vom Drahtvorschubtyp auf Anfrage.

_ _ Längen abhängig von der Garniturbezeichnung.

Garnituren MIG/MAG für Hohlwellen-Roboter T. Connector HW(D) DIX RETZ 663D N(NE) mit Power-Pin-Anschluss
für Antriebseinheit DIX FD 200 M(ME)
Systemdefinition

Anwendung

- Für alle gängigen Hohlwellenroboter
- Für alle flüssiggekühlten DINSE Pistolenköpfe
- Für Antriebseinheit FD 200 M
  Für Antriebseinheit FD 200 ME
- Integrierte elektrische Sicherheitsabschaltung

Pistolenkopf METZ (L) (XL) und MES 300/500 Anwendungsbeispiel

Hinweis:
Informationen zu den Pistolenköpfen finden Sie im Kapitel MIG/MAG Automation - Pistolenköpfe.

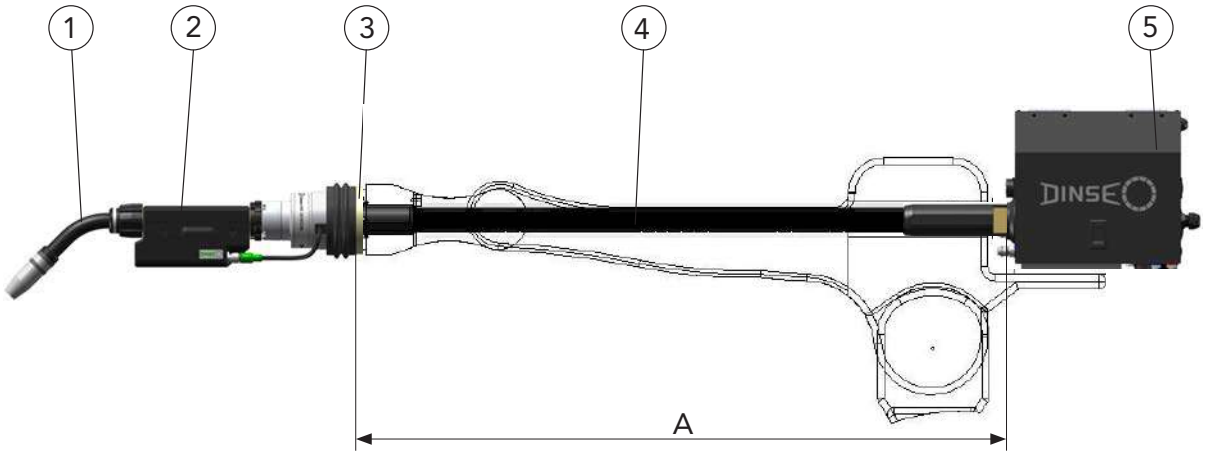

Anwendungsbeispiel

Mit Power Pin-Anschluss und Euro-Zentralanschluss erhältlich. Fragen Sie Ihren DINSE-Fachberater.

	Benennung
A	Länge abhängig vom Robotertyp und Position des Drahtvorschubs

1	Pistolenkopf
2	Antriebseinheit, FD 200 M(ME)
3	Adapterflansch, ADFL Abhängig vom Robotertyp
4	T.Connector HWD DIX RETZ 663D Flexible Ausführung mit maximal 7° Auslenkung, Rotation +/- 260°
5	Drahtvorschub

- Von der Serienausstattung abweichende Varianten auf Anfrage.

  Hinweis: Drahtführungsspiralen, Drahtführungskapillaren und Service-Werkzeuge finden Sie im Kapitel Werkzeuge und Zubehör.Bestellbezeichnungen und Informationen zu den Systemkomponenten finden Sie im entsprechenden Kapitel.

Garnituren MIG/MAG für Hohlwellen-Roboter T. Connector HW(D) DIX RETZ 663D N(NE) mit Power-Pin-Anschluss

für Antriebseinheit DIX FD 200 M(ME)

Systemkomponenten ohne Drahtvorschub

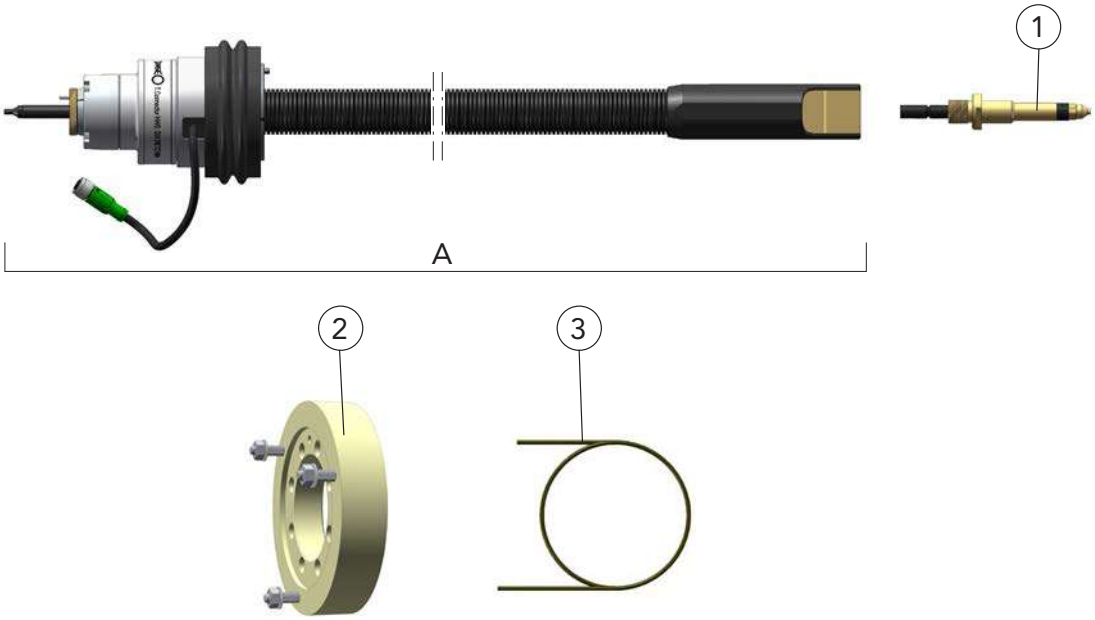

INFO **Für detailierte Informationen zum T.Connector HWD in einer Singlefeed-Applikation fragen Sie bitte Ihren DINSE-Fachberater.**

INFO **Den für Ihren Drahtvorschub passenden Power Pin finden Sie im Kapitel Werkzeuge und Zubehör. Fragen Sie Ihren DINSE-Fachberater.**

	Benennung	Abmessungen	Bestellbezeichnung		Artikelnummer
A	T.Connector HWD (Gaszuführung intern über Power-Pin) Flexible Ausführung, maximal 7° Auslenkung Die Garniturlänge [_ _] ist vom Robotertyp und der Drahtvorschubposition abhängig		DIX	RETZ 663D-_ _ N	687439_ _ _
	T.Connector HWD (Gaszuführung extern) Flexible Ausführung, maximal 7° Auslenkung Die Garniturlänge [_ _] ist vom Robotertyp und der Drahtvorschubposition abhängig		DIX	RETZ 663D-_ _ NE	687440_ _ _
1	Power Pin Abhängig vom Drahtvorschub		DIX	PP 1_ _	639118_ _ _
2	Adapterflansch Der Adapterflansch [_ _] ist vom Robotertyp abhängig		DIX	ADFL 63_ _	6870035_ _
3	Drahtführungsspirale	ø 2,2 mm/2,5 m	DIX	DS 4/2,2-2,5	623000325

▶ Von der Serienausstattung abweichende Varianten auf Anfrage.
Flansche und Power-Pins finden Sie im Kapitel Werkzeuge und Zubehör.
Für alle gängigen Drahtvorschubsysteme.

Garnituren MIG/MAG für Hohlwellen-Roboter T. Connector HW(D) DIX RETZ 663D N(NE) mit Power-Pin-Anschluss

für Antriebseinheit DIX FD 200 M(ME)

Reparaturset, Ersatz- und Verschleißteile

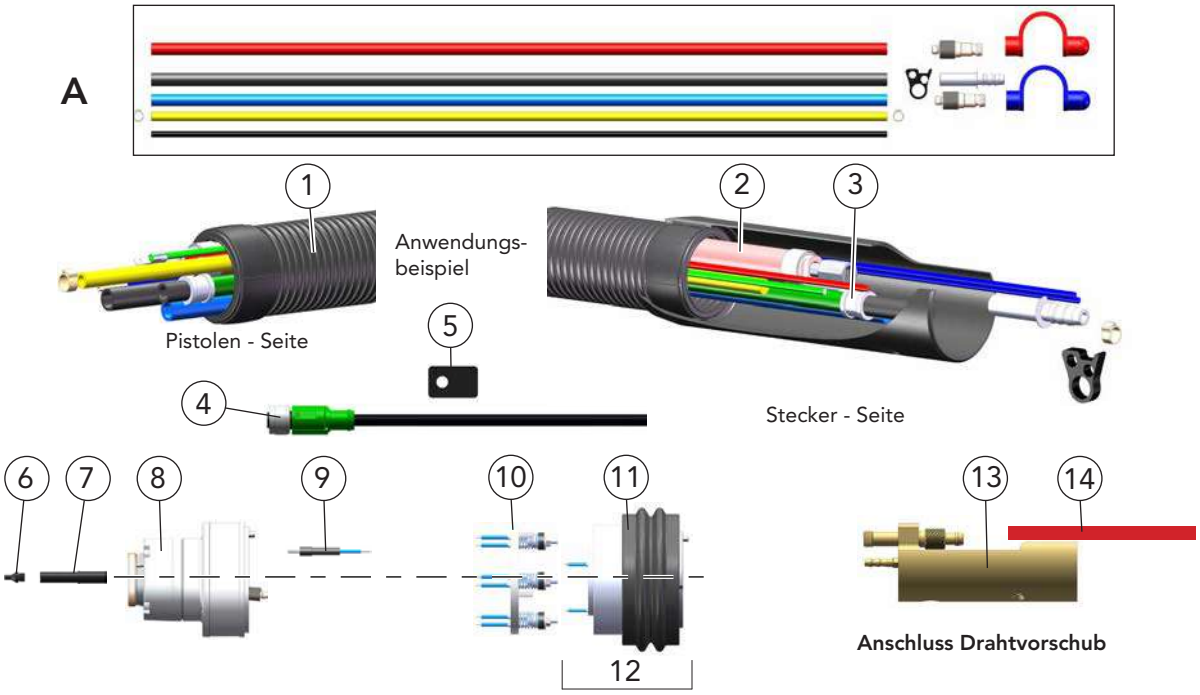

	Benennung		Bestellbezeichnung		Artikelnummer
A	Reparaturset-Schläuche, für gas- und flüssiggekühlte Garnituren bis 3 m Länge		DIX	TS 360-663	687400028
	Inhalt/ Menge:				
	Ausblasschlauch, DIX VL 240-_	4,2 m	Verschlußkappe, blau, DIX VL 172		1 Stück
	Stecktülle, DIX 16-3-506	1 Stück	Verschlußkappe, rot, DIX VL 173		1 Stück
	Stecknippel, DIX 16-2	2 Stück	Gasschlauch, VL 182-_		4,2 m
	Wasserschlauch, DIX VL 191-_	1,3 m	Prüfgasschlauch, DIX VL 243-_ Nur für Drahtbremse		4,2 m
1	Mantelschlauchset		DIX	VLLITE 231-_	639231007_ _ _
2	Kombileitung		DIX	VLLITE 220-_	639226102_ _ _
3	Drahtförderschlauch		DIX	VLLITE 2030-_	639206444_ _ _
4	Sensor- Aktor-Kabel, 8 pol.	3,0 m			629900222
5	Kabeldurchführung	Ø 6 mm			629900224
	Anschluss Pistolen-Seite:				
6	Einlaufdüse		DIX	RETZ 663 ED	687400070
7	Stutzen		DIX	RETZ 663 ST	687400071
8	Anschlussset		DIX	RETZ 662	687400049
9	Kontaktset, für Gasdüsensensor		DIX	15-2 MAPT	62915004014
10	Schaltring, für Sicherheitsabschaltung		DIX	SR 361	687400024
11	Manschette		DIX	MAN 361	687400016
12	Abschaltung, mit Pos. 8 u. 9		DIX	ABSC 663D	687400072
	Anschluss Drahtvorschub:				
13	Steckereinsatz, für Power Pin Ausführung		DIX	RETZ 110 N	639112007
14	Wasserschlauch, rot		DIX	VL 191-1,5 ROT	63919600215

▶ Den für Ihren Drahtvorschub passenden Power Pin / Power Pin-Set finden Sie im Kapitel Werkzeuge und Zubehör oder fragen Sie Ihren DINSE-Fachberater.
Andere Anschlussdorne abhängig vom Drahtvorschubtyp auf Anfrage.

_ _ Längen abhängig von der Garniturbezeichnung.

Garnituren gasgekühlt MIG/MAG für Hohlwellenroboter DIX MEPTT 370 N mit Power-Pin-Anschluss

Für DIX FD 200 M(E) Front Antriebe

Systemdefinition

Anwendung

- Für alle gängigen Hohlwellenroboter.
- Für DINSE Pistolenköpfe gasgekühlt
  DIX MET 35x/39x
  DIX MET 32xx/37xx/39xx
- Für Antriebseinheiten:

DIX FD 200 M	Für PUSH-PULL
DIX FD 200 ME	Für PUSH-PUSH*

- PUSH-PUSH Betrieb nur in Verbindung mit einer DINSE Stromquelle möglich

MET 35x und MES 300/500

MET 32xx und MES 300/500

Hinweis:
Informationen zu den Pistolenköpfen finden Sie im Kapitel MIG/MAG Automation - Pistolenköpfe.

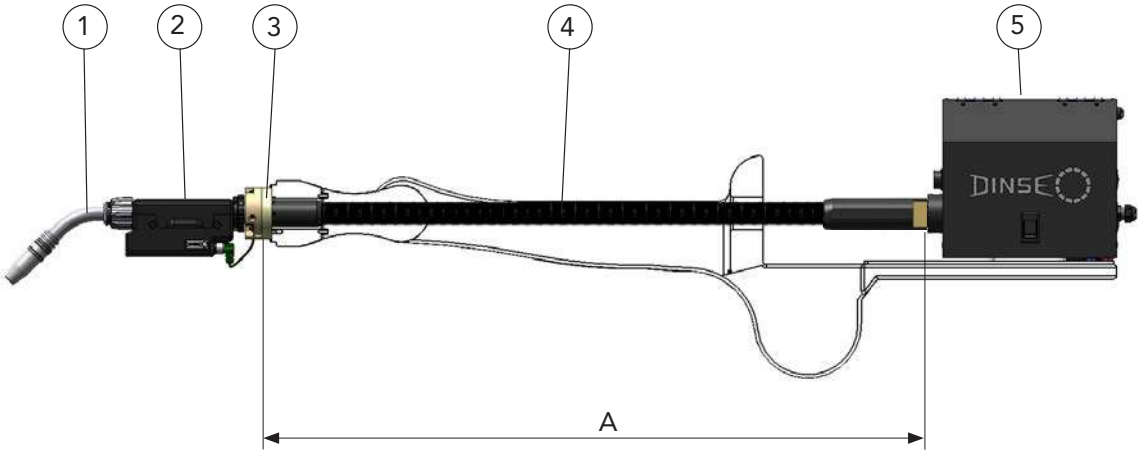

	Benennung
A	Länge abhängig von der Position des Drahtvorschub

1	Pistolenkopf
2	Antriebseinheit
3	Adapterflansch, ADFRD Abhängig vom Robotertyp
4	Garnitur
5	Drahtvorschub

- Von der Serienausstattung abweichende Varianten auf Anfrage.

Hinweis: Drahtführungsspiralen, Drahtführungskapillaren und Service-Werkzeuge finden Sie im Kapitel Werkzeuge und Zubehör.

Garnituren gasgekühlt MIG/MAG für Hohlwellenroboter DIX MEPTT 370 N mit Power-Pin-Anschluss

Für DIX FD 200 M(E) Front Antriebe

Systemkomponenten ohne Drahtvorschub

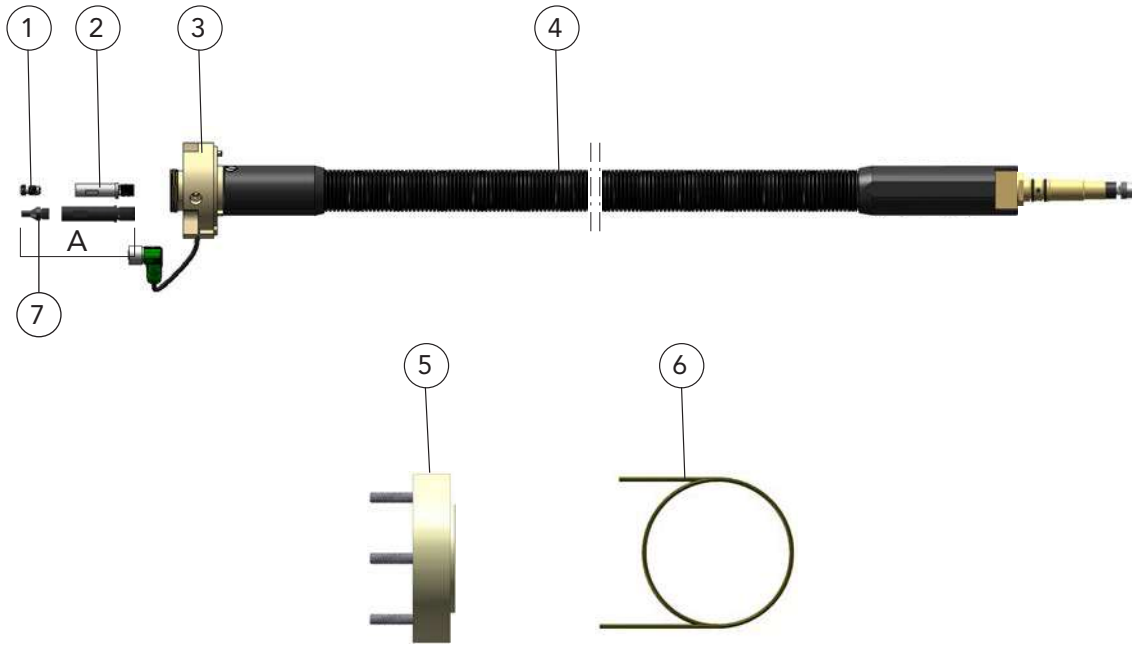

Für detailierte Informationen zur Garnitur MEPTT 370 N in einer Singlefeed-Applikation fragen Sie bitte Ihren DINSE-Fachberater.

Den für Ihren Drahtvorschub passenden Power Pin finden Sie im Kapitel Werkzeuge und Zubehör. Fragen Sie Ihren DINSE-Fachberater.

	Benennung	Abmessungen	Bestellbezeichnung		Artikelnummer
1	Spannhülse		DIX	SH 270	629270270
2	Drahtführung		DIX	FD 200 WG-R	7430040016
3	Flansch		DIX	FD 200 MF	7430040039
4	Garnitur Die Garniturlängen [_ _] sind vom Robotertyp abhängig		DIX	MEPTT 370-_ _ N	6303702_ _
5	Adapterflansch Der Adapterflansch [_ _] ist vom Robotertyp abhängig		DIX	ADFRD 63_ _	6870034_ _
6	Drahtführungsspirale	ø 2,2 mm/2,5 m	DIX	DS 4/2,2-2,5	623000325
	Optional				
A	Drahtführung, aus Kunststoff zum isolieren		DIX	FD200 KF	7430040066
7	Einlaufdüse		DIX	RETZ 663 ED	687400070

Von der Serienausstattung abweichende Varianten auf Anfrage.
Für alle gängigen Drahtvorschubsysteme.

Garnituren gasgekühlt MIG/MAG für Hohlwellenroboter DIX MEPTT 370 N mit Power-Pin-Anschluss

Für DIX FD 200 M(E) Front Antriebe

Versorgungsleitung

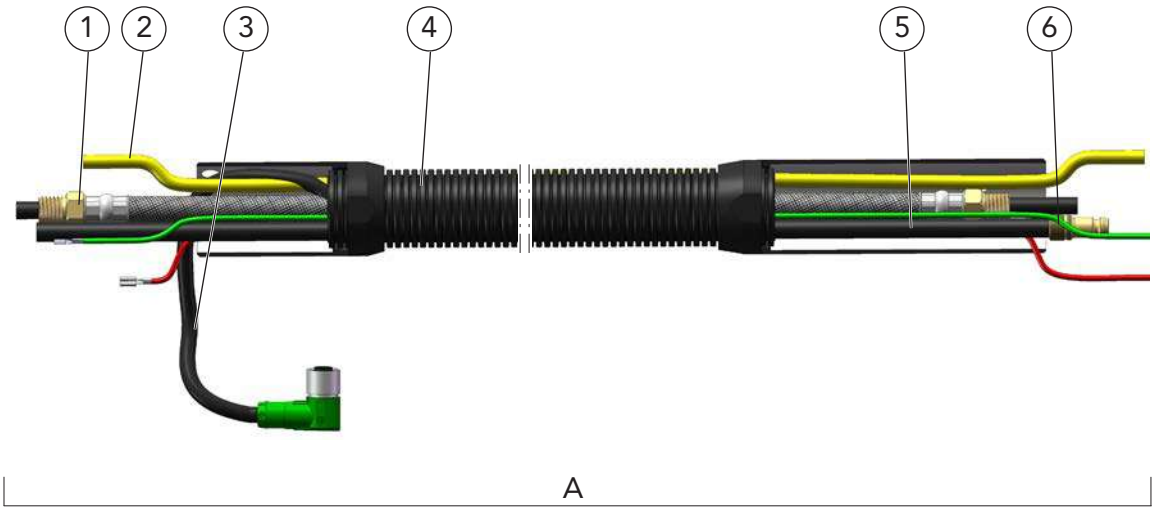

Pistolen - Seite

Stecker - Seite

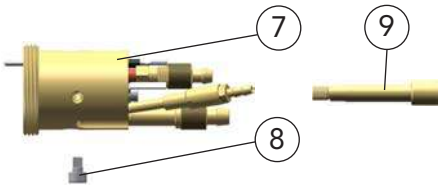

Anschluss Antriebseinheit

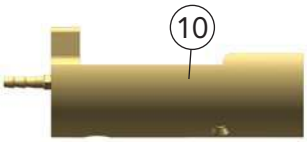

Anschluss Drahtvorschub

	Benennung	Abmessungen	Bestellbezeichnung		Artikelnummer
A	Versorgungsleitung		DIX	VLEP 370-_ _	632370_ _ _
1	Binärkabel		DIX	VL 3710-_ _	6393710_ _
2	Gasschlauch		DIX	VL 180-_ _	639186001_ _ _
3	Steuerleitung	3,00 m	DIX	FD200 CL3	7430040043
	Steuerleitung	10,00 m	DIX	FD200 CL10	7430040044
4	Mantelschlauchset		DIX	VLECO 234-_ _N	639234000_ _ _
5	Ausblasschlauch		DIX	VLRET 240-_ _	639246101_ _ _
6	Stecktülle		DIX	16-3-506	6391650600
	Anschluss Antriebseinheit:				
7	Medienadapter		DIX	FD 200 MA	7430040045
8	Zylinderschraube		DIX	MEZ 151	62906194596
9	Adapter		DIX	AD VL 371	7430040049
	Anschluss Drahtvorschub:				
10	Steckereinsatz, für Power Pin Ausführung		DIX	RET 110 N	639112006

▶ Den für Ihren Drahtvorschub passenden Power Pin / Power Pin-Set finden Sie im Kapitel Werkzeuge und Zubehör oder fragen Sie Ihren DINSE-Fachberater.
Andere Anschlussdorne abhängig vom Drahtvorschubtyp auf Anfrage.

_ _ Längen abhängig von der Garniturbezeichnung.

Garnituren gasgekühlt MIG/MAG für Hohlwellenroboter DIX MEPTT 370 N mit Power-Pin-Anschluss

Für DIX FD 200 M(E) Front Antriebe

Sonderausrüstung für weitere Drahtvorschübe

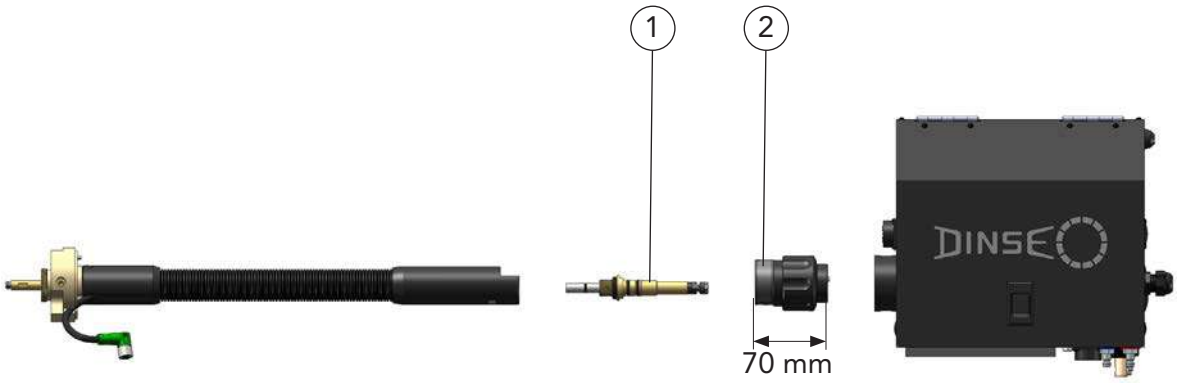

INFO **Den für Ihren Drahtvorschub passenden Power Pin finden Sie im Kapitel Werkzeuge und Zubehör. Fragen Sie Ihren DINSE-Fachberater.**

	Benennung	Bestellbezeichnung		Artikelnummer
1	Power Pin	DIX	PP 117	639118025
2	Medien - Anschluss, abhängig vom Drahtvorschubtyp	DIX	REMA PP 117 SA	718231004

- Weitere Sonderausstattungen auf Anfrage.

Garnituren flüssiggekühlt MIG/MAG für Hohlwellenroboter DIX MEPTTZ 670 N (NE) mit Power-Pin-Anschluss

Für DIX FD 200 M(E) Front Antriebe

Systemdefinition

Anwendung

- Für alle gängigen Hohlwellenroboter.
- Für DINSE Pistolenköpfe
  flüssiggekühlt
  DIX METZ 52x/59x/54x/56x/57x
  DIX METZ 58xx/64xx/55xx
- Für Antriebseinheiten:

  DIX FD 200 M

  DIX FD 200 ME

Pistolenköpfe METZ und Stutzen MES 300/500
Anwendungsbeispiel

Hinweis:
Informationen zu den Pistolenköpfen finden Sie im Kapitel MIG/MAG Automation - Pistolenköpfe.

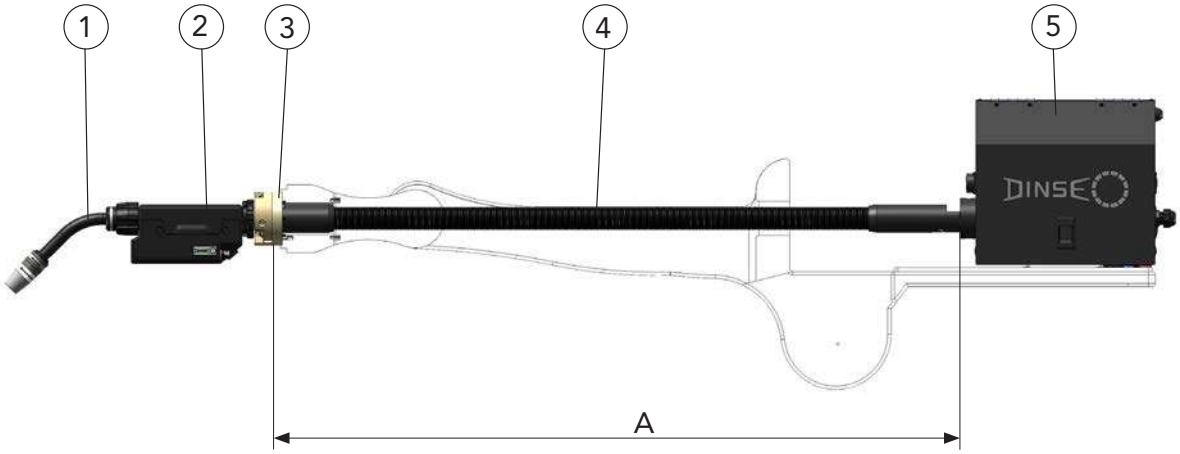

	Benennung
A	Länge abhängig vom Robotertyp und Position des Drahtvorschub

1	Pistolenkopf
2	Antriebseinheit
3	Adapterflansch, ADFRD, abhängig vom Robotertyp
4	Garnitur
5	Drahtvorschub

- Von der Serienausstattung abweichende Varianten auf Anfrage.

  Hinweis: Drahtführungsspiralen, Drahtführungskapillaren und Service-Werkzeuge finden Sie im Kapitel Werkzeuge und Zubehör.Bestellbezeichnungen und Informationen zu den Antriebseinheiten finden Sie im Kapitel Systemkomponenten.
  * PUSH-PUSH Betrieb nur in Verbindung mit einer DINSE Stromquelle möglich.

Garnituren flüssiggekühlt MIG/MAG für Hohlwellenroboter DIX MEPTTZ 670 N (NE) mit Power-Pin-Anschluss

Für DIX FD 200 M(E) Front Antriebe

Systemkomponenten ohne Drahtvorschub

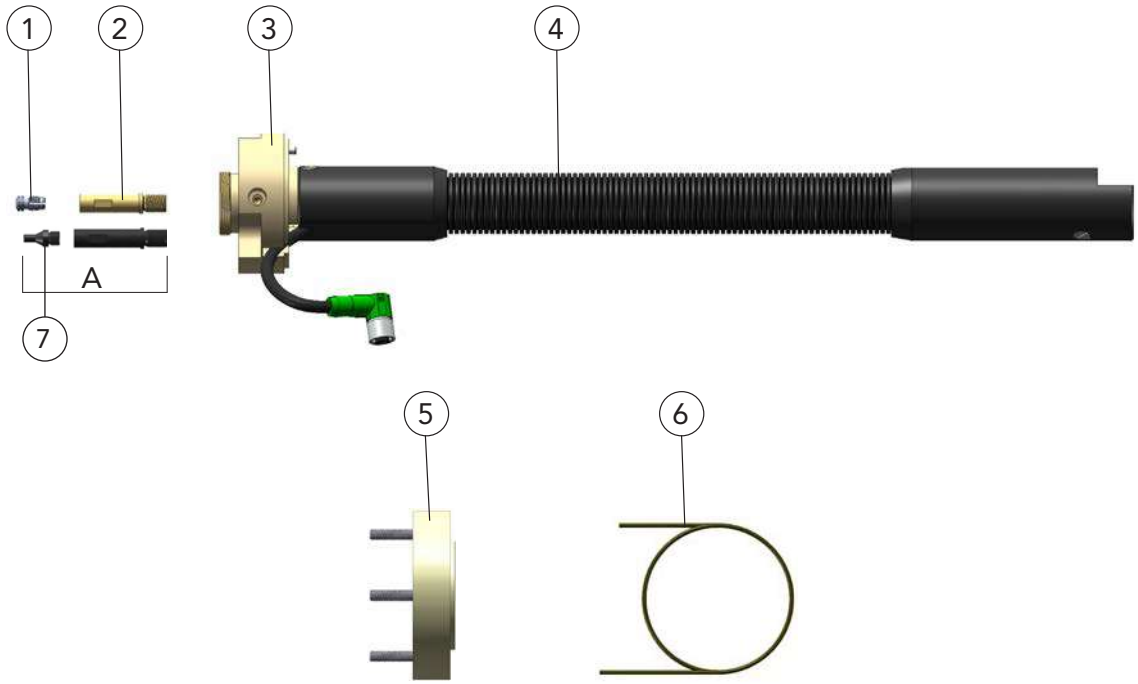

Für detailierte Informationen zur Garnitur MEPTTZ 670 N in einer Singlefeed-Applikation fragen Sie bitte Ihren DINSE-Fachberater.

Den für Ihren Drahtvorschub passenden Power Pin finden Sie im Kapitel Werkzeuge und Zubehör. Fragen Sie Ihren DINSE-Fachberater.

	Benennung	Abmessungen	Bestellbezeichnung		Artikelnummer
1	Spannhülse		DIX	SH 270	629270270
2	Drahtführung		DIX	FD 200 WG-R	7430040016
3	Flansch		DIX	FD 200 MF	7430040039
4	Garnitur, die Garniturlänge [_ _] ist vom Robotertyp und der Drahtvorschubposition abhängig		DIX	MEPTTZ 670-_ _ N	630670_ _ _
	Garnitur, die Garniturlänge [_ _] ist vom Robotertyp und der Drahtvorschubposition abhängig ohne Abb.		DIX	MEPTTZ 670-_ _ NE*	63067003_ _ _
5	Adapterflansch, der Adapterflansch [_ _] ist vom Robotertyp abhängig		DIX	ADFRD 63_ _	6870034_ _
6	Drahtführungsspirale	ø 2,2 mm/2,5 m	DIX	DS 4/2,2-2,5	623000325
	Optional				
A	Drahtführung, aus Kunststoff zum isolieren		DIX	FD200 KF	7430040066
7	Einlaufdüse		DIX	RETZ 663 ED	687400070

Von der Serienausstattung abweichende Varianten auf Anfrage.
Für alle gängigen Drahtvorschubsysteme.
* Schutzgasschlauch extern ausgeführt

Garnituren flüssiggekühlt MIG/MAG für Hohlwellenroboter DIX MEPTTZ 670 N (NE) mit Power-Pin-Anschluss

Für DIX FD 200 M(E) Front Antriebe

Versorgungsleitung

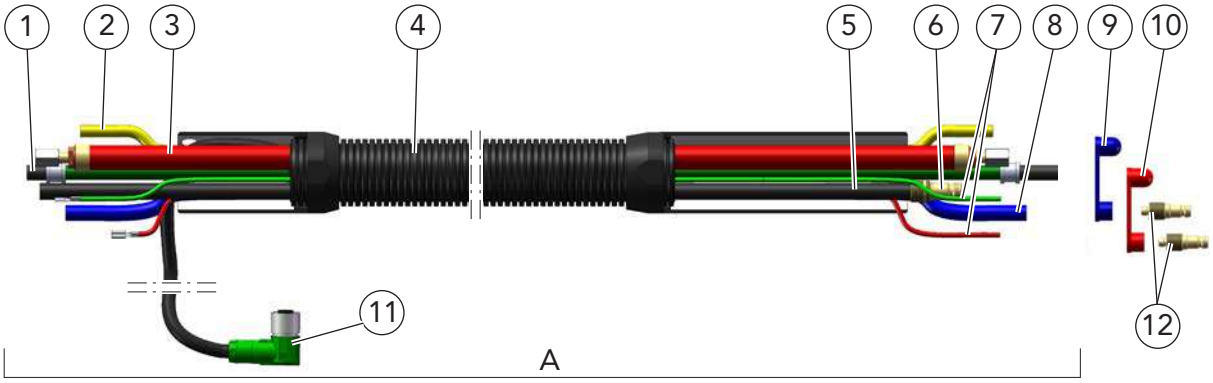

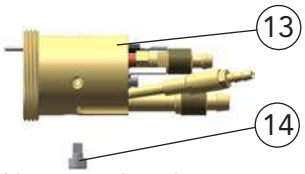

Anschluss Antriebseinheit

Anschluss Drahtvorschub

	Benennung	Abmessungen	Bestellbezeichnung		Artikelnummer
A	Versorgungsleitung		DIX	VLEPZ 670-_ _	632670_ _ _
1	Drahtförderschlauch		DIX	VL 2070-_	6392073_ _ _
2	Gasschlauch		DIX	VL 180-_	639186001_ _ _
3	Kombileitung		DIX	VLECO 224-_ N	639226_ _ _
4	Mantelschlauchset		DIX	VLECO 234-_ N	639234000_ _ _
5	Ausblasschlauch		DIX	VL 240-_	639246001_ _ _
6	Stecktülle		DIX	16-3-506	6391650600
7	Steuerleitungsset	10,0 m	DIX	VL 670-10	6392166100
8	Wasserschlauch		DIX	VL 190-_	639196001_ _ _
9	Verschlußkappe, blau		DIX	VL 172	629172001
10	Verschlußkappe, rot		DIX	VL 173	629172002
11	Steuerleitung	3,00 m	DIX	FD200 CL3	7430040043
	Steuerleitung, ohne Abb.	10,0 m	DIX	FD200 CL10	7430040044
12	Stecknippel		DIX	16-2	629160000
	Anschluss Antriebseinheit:				
13	Medienadapter		DIX	FD 200 MA	7430040045
14	Zylinderschraube		DIX	MEZ 151	62906194596
	Anschluss Drahtvorschub:				
15	Steckereinsatz, für Power Pin Ausführung		DIX	RETZ 110 N	639112007
16	Wasserschlauch, rot		DIX	VL 191-1,5 ROT	63919600215

▶ Den für Ihren Drahtvorschub passenden Power Pin / Power Pin-Set finden Sie im Kapitel Werkzeuge und Zubehör oder fragen Sie Ihren DINSE-Fachberater.
Andere Anschlussdorne abhängig vom Drahtvorschubtyp auf Anfrage.

_ _ Längen abhängig von der Garniturbezeichnung.

Garnituren flüssiggekühlt MIG/MAG für Hohlwellenroboter DIX MEPTTZ 670 N (NE) mit Power-Pin-Anschluss

Für DIX FD 200 M(E) Front Antriebe

Sonderausrüstung für weitere Drahtvorschübe

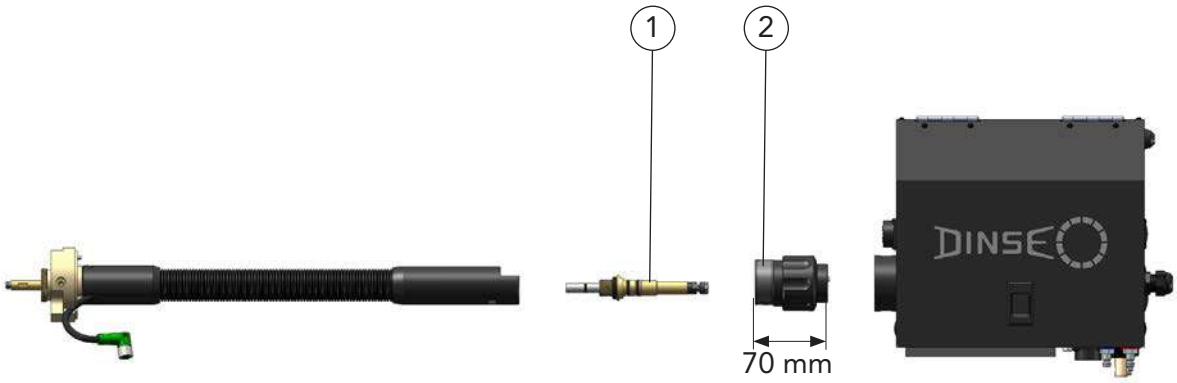

INFO **Den für Ihren Drahtvorschub passenden Power Pin finden Sie im Kapitel Werkzeuge und Zubehör. Fragen Sie Ihren DINSE-Fachberater.**

	Benennung	Bestellbezeichnung		Artikelnummer
1	Power Pin	DIX	PP 117	639118025
2	Medien - Anschluss, abhängig vom Drahtvorschubtyp	DIX	REMA PP 117 SA	718231004

- Weitere Sonderausstattungen auf Anfrage.

Drahtvorschübe für MIG/MAG-Schweißanwendungen DIX WD 300

Für Roboter- und Automatenanwendungen

Technische Daten (IEC 60974-5):	
Drahtvorschub	**DIX WD 300**
Geschwindigkeit	0 - 24 m/min
Schweißstrom max.	500A/60% ED
Drahtdurchmesser	0,8 - 1,6 mm
Betriebsspannung	42V/50Hz
Schutzart	IP 23
Abmessung(L/B/H)	275/220/250 mm
Gewicht	ca. 7,2 kg
Spulenhalter (optional)	**DIX WDS 200** **DIX WDS 300**

Optionen nach Einsatzbereich

Ausführung für den unterstützenden PUSH - Betrieb

Eigenschaften

- Unterstützender PUSH-Betrieb zur Drahtförderung über lange Distanzen
- Drehmomentgeregelter Motor mit einstellbarem maximalem Drehmoment (Vorschubkraft) verhindert Ausknicken des Zusatzdrahts
- Konstanter Drahtlauf unabhängig von Torsion, Biegung und Länge der Garnitur
- Für alle Energiequellen
- Leicht, robust und vollisoliert durch Kunststoffgehäuse

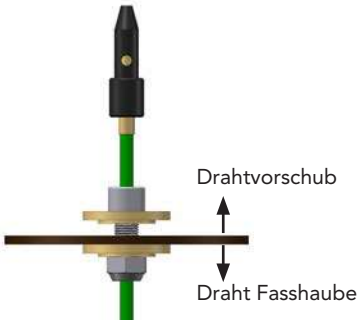

Optional DFS-Anschluß Marathon DIX 36-2 zur Verbindung zwischen Drahtvorschub DIX WD 300 und Draht Fasshaube Anwendungsbeispiel

Anwendung

- Massiv- und Fülldrähte
- Un- und niedriglegierte Stähle
- Hochlegierte Stähle
- Aluminium-, Magnesium-, Kupfer- und Nickelbasislegierungen

Ausführung mit Draht Fass für den PUSH-PUSH-Betrieb

Drahtvorschübe für MIG/MAG-Schweißanwendungen DIX WD 300

Für Roboter- und Automatenanwendungen

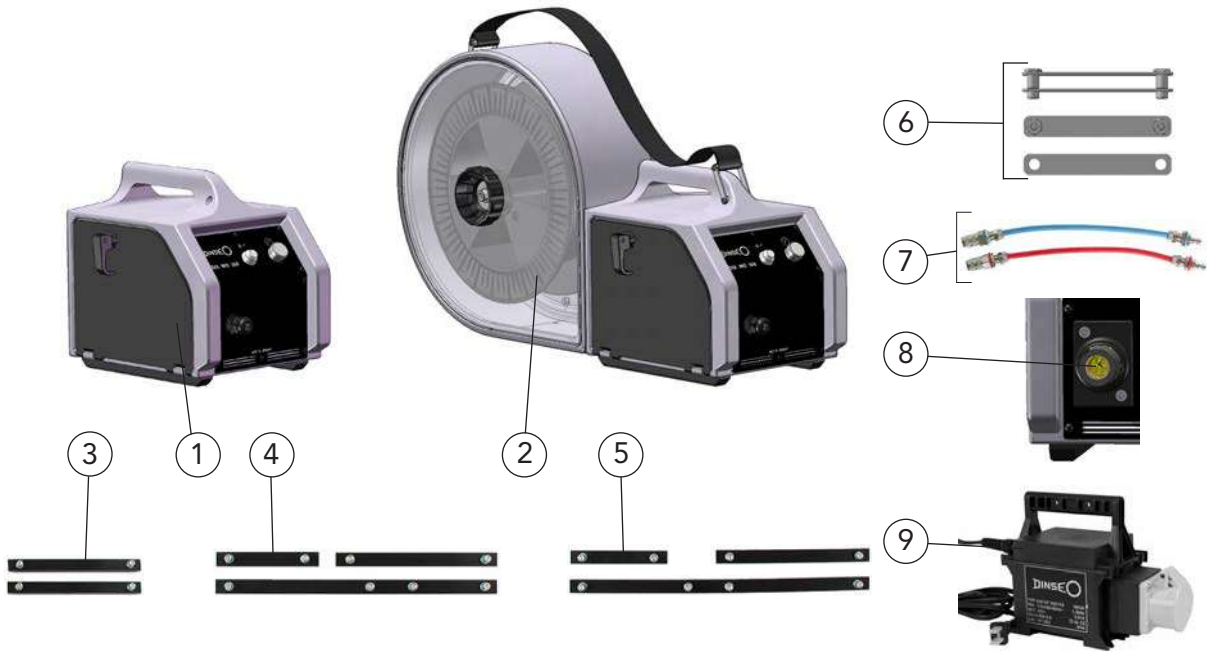

	Benennung	Bestellbezeichnung		Artikelnummer
1	Drahtvorschub (Ohne Antriebsrollen*)	DIX	WD 300	730030000
2	Spulenhalter	DIX	WDS 200	730520000
	Spulenhalter	DIX	WDS 300	730530000
	Optionen:			
3	Gleitschienen-Set (Für Drahtvorschub DIX WD 300)	DIX	WDG 100	738030000
4	Gleitschienen-Set (Für Drahtvorschub DIX WD 300 mit Spulenhalter DIX WDS 200)	DIX	WDG 200	738035200
5	Gleitschienen-Set (Für Drahtvorschub DIX WD 300 mit Spulenhalter DIX WDS 300)	DIX	WDG 300	738035300
6	Verbindungs-Set (Für Verbindung von Drahtvorschub mit Spulenhalter)	DIX	WDV 100	738010000
7	Wasser-Set (Für flüssiggekühlte Ausführung)	DIX	WDW 100	738040000
8	Garnituranschluß-Sets (Nur montiert lieferbar)			
9	Netztrafo, Netzspannung 230 VAC / 50-60Hz, Ausgangsspannung 42 VAC	DIX	NT 342	719590010
	Kaltdraht-Set	DIX	WDA 300	738050009
	Heißdraht-Set	DIX	WDA 301	738050011
	MAG-Set	DIX	WDA 302	738050012
	WIG-Set Ohne Abb.	DIX	WDA 303	738050013
	Gasmagnetventil-Set (Für Kaltdraht-, Heißdraht- und WIG-Set, ohne Abb.)	DIX	WDX 100	719280001
	DFS-Anschluß Marathon, ohne Abb.	DIX	36-2	718250001

* Je Drahtdurchmesser ist eine passende Antriebsrolle erforderlich. Die jeweilige Bestellbezeichnung finden Sie in den Ersatz- und Verschleißteillisten.

▶ Alle Sets auf Wunsch montiert lieferbar (Bei Bestellung angeben).
Andere Garnituranschlüsse auf Anfrage.

Hinweis:
Drahtführungsspiralen, Drahtführungskapillaren und Service-Werkzeuge finden Sie im Kapitel Werkzeuge und Zubehör.

Ersatz- und Verschleißteile

Drahtvorschub WD 300

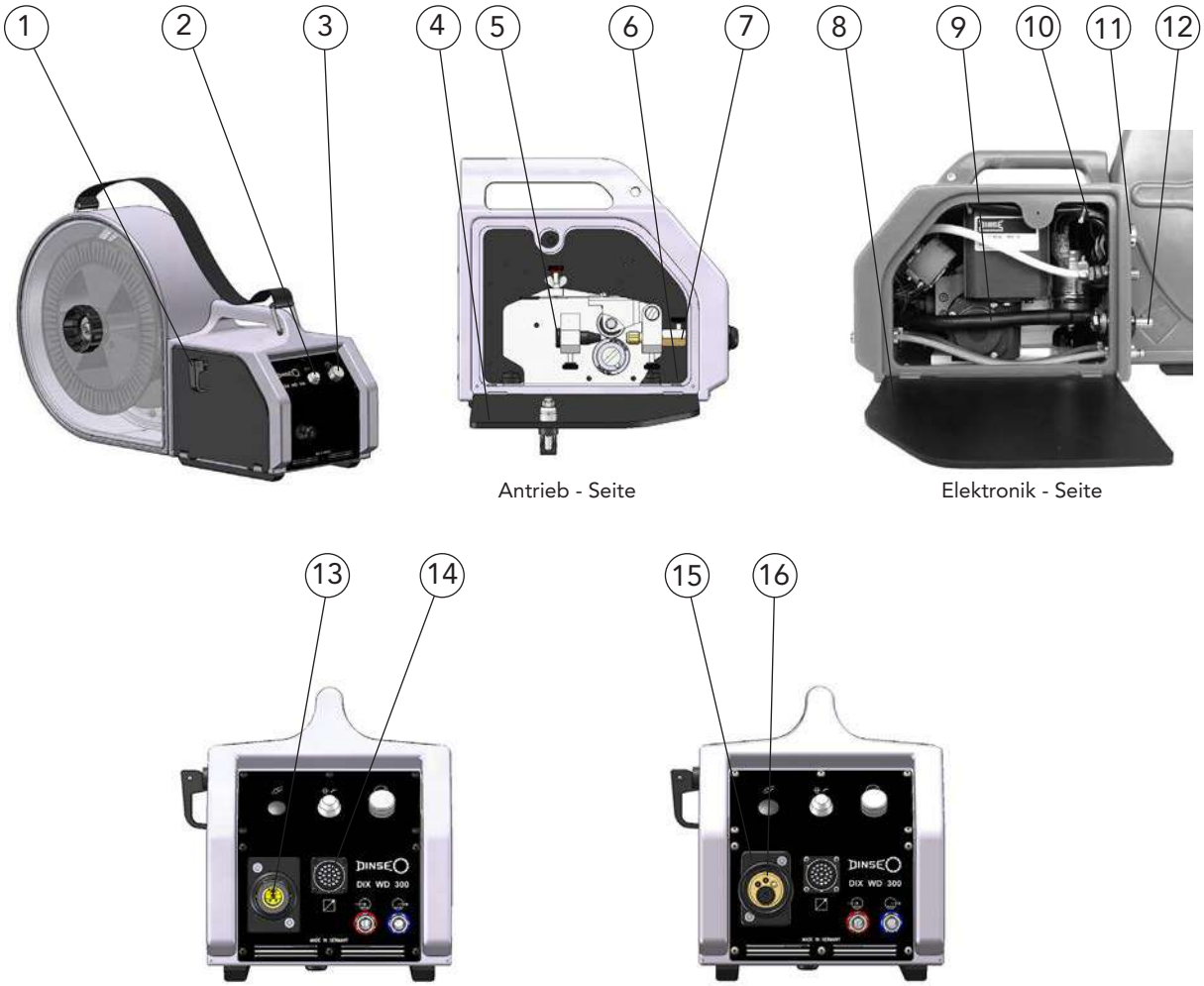

	Benennung	Bestellbezeichnung		Artikelnummer
1	Deckelriegel	DIX	WD-13-400	739130000
2	Dichtkappe	DIX	DV-32 DK	719329000
3	Potibefestigung	DIX	DV-WS-005/2	71814000510
4	Deckel (Antrieb)	DIX	WD-11-A	739110000
5	Einlauftülle	DIX	36-2 WDET	629363005
6	Schraube, 2 Stück	DIX	DV-17-4000	719174000
7	DFS-Anschluss	DIX	36-2 DV	629363000
	Spannhülse (ohne Abb.)	DIX	27-2 MAP	629270041
	Spannmutter (ohne Abb.)	DIX	28-2 SA	629280040
8	Deckel (Elektronik)	DIX	WD-11-E	739110100
9	Stromkabel	DIX	DV-25-1410/095	719254141095
10	Magnetventil	DIX	GMV-42	719280042
11	Einbaustecker	DIX	DV-37-23/BURNDY	719377023
12	Stecker	DIX	SE 50/70	122300050
13	Kompaktbuchse	DIX	EC 2-976 DV	650002976
14	Einbaubuchse	DIX	DV-38-23/BURNDY	719387023
15	Frontplatte	DIX	FP 977	659060977
16	SA - Buchse	DIX	SAB 3-002 WIG	650103002

Drahtvorschub WD 300
Antriebsrollen, Antrieb, Verdrahtungssatz

Benennung	Abmessungen	Bestellbezeichnung		Artikelnummer
Anwendungsfall für Drahtelektrode Stahl:				
Antriebsrolle	Draht-ø 0,8 mm	DIX	DV-04-08/08 T	719042080
Antriebsrolle	Draht-ø 1,0 mm	DIX	DV-04-10/10 T	719042100
Antriebsrolle	Draht-ø 1,2 mm	DIX	DV-04-12/12 T	719042120
Antriebsrolle	Draht-ø 1,6 mm	DIX	DV-04-16/16 T	719042160
Anwendungsfall für Drahtelektrode Aluminiumlegierung:				
Antriebsrolle	Draht-ø 0,8 mm	DIX	DV-04-08/08 A	719041080
Antriebsrolle	Draht-ø 1,0 mm	DIX	DV-04-10/10 A	719041100
Antriebsrolle	Draht-ø 1,2 mm	DIX	DV-04-12/12 A	719041120
Antriebsrolle	Draht-ø 1,6 mm	DIX	DV-04-16/16 A	719041160

Je Drahtdurchmesser ist eine Antriebsrolle erforderlich. Andere Durchmesser auf Anfrage.

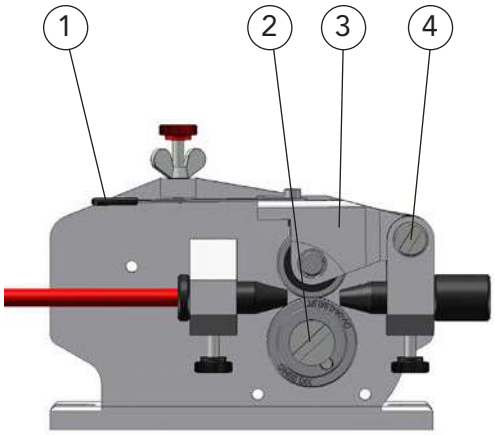

2-Rollenantrieb

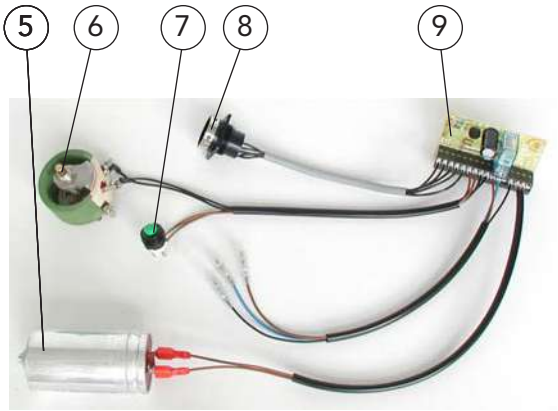

Verdrahtungssatz

	Benennung	Bestellbezeichnung		Artikelnummer
1	Federblech	DIX	DV-06 F	71906030013
2	Halteschraube (Für Antriebsrolle)	DIX	DV-05 S	719050400
3	Andruckbügel, kompl.	DIX	DV-06 P	719060300
4	Achsbolzen	DIX	DV-07 S	719070400
5	Kondensator	DIX	DV-KS 02	718130002
6	Widerstand	DIX	DV-WS-002/1	71814000211
7	Tippschalter	DIX	DV-32	719320000
8	Einbaustecker	DIX	DV-37-23/BURNDY	719377023
9	Logikkarte	DIX	ESLO 0202	719430202

Ersatz- und Verschleißteile

Drahtvorschub WD 300
Spulenhalter, Wasser-Set, Tragriemen-Set

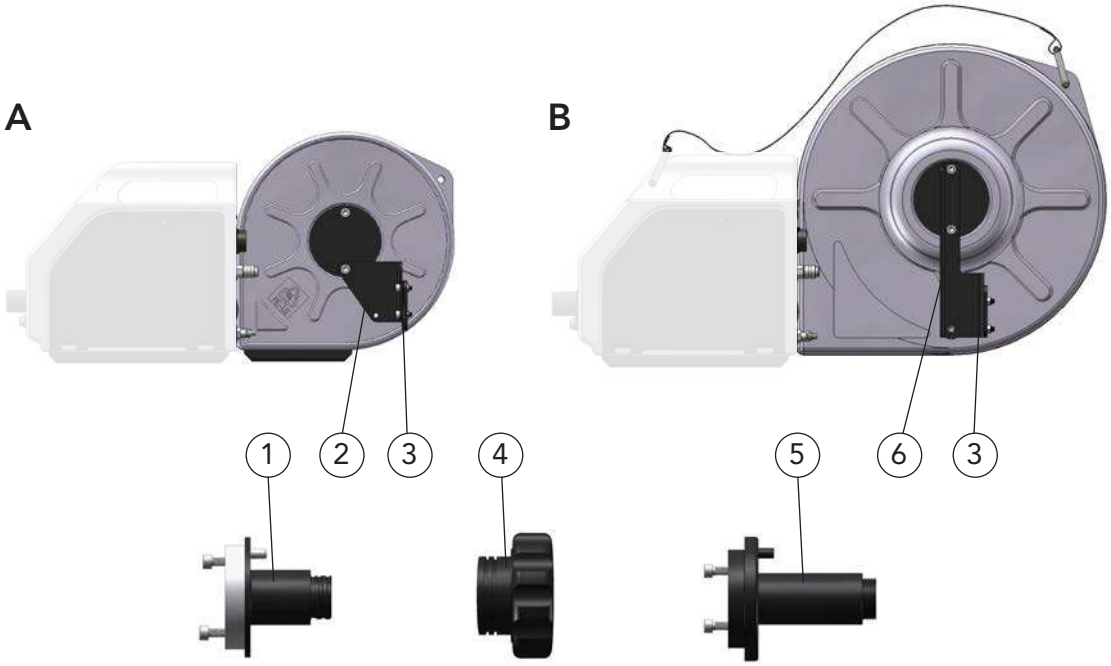

	Benennung	Bestellbezeichnung		Artikelnummer
A	Spulenhalter, für 5 kg-Spulen	DIX	WDS 200	730520000
B	Spulenhalter, für 15 kg-Spulen	DIX	WDS 300	730530000
1	Spulendorn (WDS 200)	DIX	WDS-19-200	739190020
2	ZS-Halter	DIX	WDS-23-120	739230120
3	ZS-Halteplatte	DIX	WDS-23-200	739230200
4	Spulenmutter (Für DIX WDS 200(300))	DIX	DV-24-2400	719242400
5	Spulendorn (WDS 300)	DIX	WDS-19-300	739190030
6	ZS-Halter	DIX	WDS-23-130	739230130
	Spulenhalterabdeckung (Transparent, DIX WDS 200, Ohne Abb.)	DIX	WDS-11-200	739115200
	Spulenhalterabdeckung (Transparent, DIX WDS 300, Ohne Abb.)	DIX	WDS-11-300	739115300

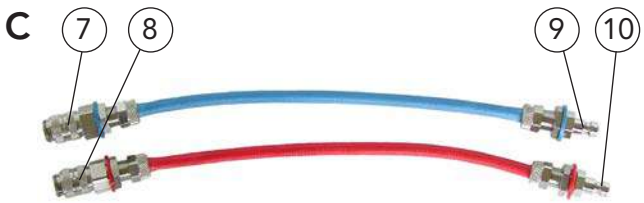

	Benennung	Bestellbezeichnung		Artikelnummer
C	Wasser-Set	DIX	WDW 100	738040000
7	Steckkupplung	DIX	WD-30 BLAU	739300001
8	Steckkupplung	DIX	WD-30 ROT	739300002
9	Stecknippel	DIX	WD-26 BLAU	739260001
10	Stecknippel	DIX	WD-26 ROT	739260002

Drahtvorschübe für MIG/MAG-Schweißanwendungen DIX WD 450

Für Roboter- und Automatenanwendungen

Technische Daten (IEC 60974-5):	
Drahtvorschub	**DIX WD 450**
Geschwindigkeit	1,5 - 20 m/min
Schweißstrom max.	500A/60% ED
Drahtdurchmesser	0,8 - 1,6 mm
Leerlaufspg.,max	U0 = 113 V
Schutzart	IP 23
Abmessung(L/B/H)	275/220/250 mm
Gewicht	7,2 kg
Spulenhalter (optional)	**DIX WDS 300**

Optionen nach Einsatzbereich

Drahtvorschub WD 450

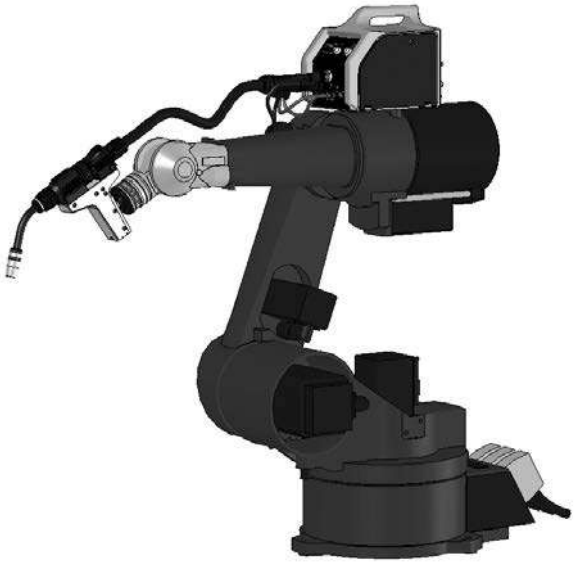

Eigenschaften

- Leicht, robust und vollisoliert durch ein Kunststoffgehäuse
- Lange Lebensdauer ohne Wartungsintervalle durch Scheibenläufermotor
- Gleichmäßiges und kraftvolles Drehmoment über den gesamten Drehzahlbereich
- Kompatibel mit allen gängigen Stromquellen-typen
- Perfektioniert durch DINSE MIG/MAG-Schweißpistolen

Anwendung

- Massiv- und Fülldrähte
- Un- und niedriglegierte Stähle
- Hochlegierte Stähle
- Aluminium-, Magnesium-, Kupfer- und Nickelbasislegierungen

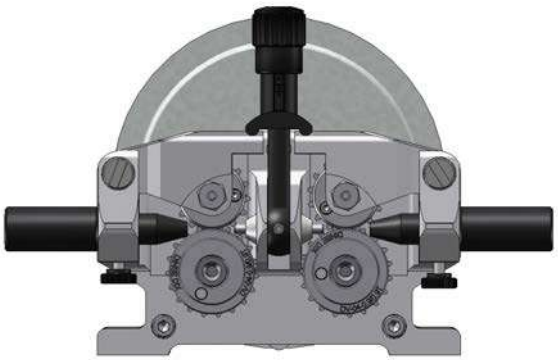

DINSE 4-Rollantrieb mit Scheibenläufermotor

Drahtvorschübe für DIX PI-Stromquellen MIG/MAG
DIX WF 50 SD-R(L) (DINSE-Anschluss)
Für Roboter- und Automatenanwendungen

Technische Daten (IEC 60974-5):	
Drahtvorschub	**DIX WF 50 SD-R(L)**
Geschwindigkeit	1,5-20,0 m/min
Schweißstrom max.	max. 500 A/ 60% ED max. 400 A/100% ED
Drahtförderrollen (Seite 165)	
Anschlussspannung	60 VDC
Leistungsaufnahme: WF 50 SD-R(L)	120 VA
Schutzart	IP 23
Abmessung (L/B/H)	265/162/246 mm
Gewicht: WF 50 SD-R(L)	7,25 kg

Optionen nach Einsatzbereich

Drahtvorschub DIX WF 50 SD-R(L)
Ausführung rechts, links

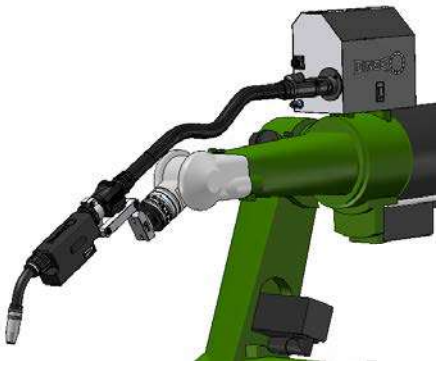

Drahtvorschub nur in Verbindung mit DINSE Stromquellen einsetzbar (optional) - Anwendungsbeispiel

Eigenschaften

- Große Variantenvielfalt durch modulare Bauweise
- Leistungsstarker 4-Rollenantrieb
- Kompakte Bauform
- Mehr Bedienkomfort durch Schnellverschluss-kupplungen
- Für alle gängigen Garnituranschlüsse

Optionen:

- Auch für PUSH-PULL Anwendungen verwendbar

Anwendung

- Für den Automatenbetrieb
- Betrieb nur in Verbindung mit der DINSE-Roboter-schweißstromquelle
  DIX PI 270/400/500/600/600 TWIN

Ausführung links
Rückseite

Ausführung rechts
Rückseite

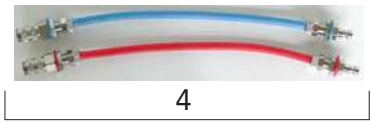

	Benennung	Bestellbezeichnung		Artikelnummer
1	Drahtvorschub 50 W, mit Dinse-Anschluss, Ausführung links, Anschlüsse horizontal	DIX	WF 50 SD-L	7410040162
2	Drahtvorschub 50 W, mit Dinse-Anschluss, Ausführung rechts, Anschlüsse horizontal	DIX	WF 50 SD-R	7410040161
3	Kompaktbuchse, für Dinse-Anschluss	DIX	EC 2-WF 50 SD	7410087250
4	Wasser-Set	DIX	WDW 100	738040000

- Bei Anwendungen mit Standard-Robotern sind die Anschlüsse horizontal und bei Hohlwellen-Robotern vertikal am Drahtvorschub montiert. Garnituranschluss-Sets (nur montiert lieferbar). Andere Garnituranschlüsse auf Anfrage.

Drahtvorschübe für DIX PI-Stromquellen MIG/MAG
DIX WF 50 SD-R(L) (DINSE-Anschluss)
Für Roboter- und Automatenanwendungen

Ersatz- und Verschleißteile

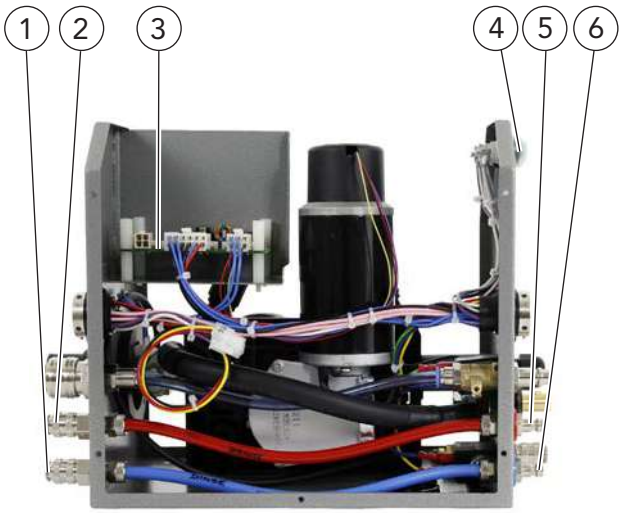

Ausführung, rechts

Elektronik - Seite

Antrieb - Seite

	Benennung	Bestellbezeichnung		Artikelnummer
1	Steckkupplung, blau	DIX	WD-30 BLAU	739300001
2	Steckkupplung, rot	DIX	WD-30 ROT	739300002
3	Platine	DIX	ESLO 0208	719430208
4	Dichtkappe, für Taster	DIX	DV-32 DK	719329000
5	Stecknippel, rot	DIX	WD-26 ROT	739260002
6	Stecknippel, blau	DIX	WD-26 BLAU	739260001
7	Anschlussset	DIX	WF CSET	7410084700
8	Kompaktbuchse, kompl.	DIX	EC 2-WF 50 SD	7410087250
	Magnetventil, 24V /DC, für Gas, ohne Abb.	DIX	GMV GAS 24V DC	7333050404
	Magnetventil, für Ausblasen, ohne Abb.	DIX	GMV-24 /DC	719283201
	Gehäusetür, ohne Abb.	DIX	WF 110 S	741004010115
	Deckelriegel, ohne Abb.	DIX	WF 110 SR	741004010110

▶ Alle Sets auf Wunsch montiert lieferbar (Bei Bestellung angeben).
Andere Garnituranschlüsse auf Anfrage.

Drahtvorschübe für DIX PI-Stromquellen MIG/MAG
DIX WF 50 SE-R(L) (EURO-Zentral-Anschluss)
Für Roboter- und Automatenanwendungen

Technische Daten (IEC 60974-5):	
Drahtvorschub	**DIX WF 50 SE-R(L)**
Geschwindigkeit	1,5-20,0 m/min
Schweißstrom max.	max. 500 A/ 60% ED max. 400 A/100% ED
Drahtförderrollen (Seite 165)	
Anschlussspannung	max. 60 VDC
Leistungsaufnahme: WF 50 SE-R(L)	120 VA
Schutzart	IP 23
Abmessung (L/B/H)	265/162/246 mm
Gewicht: WF 50 SE-R(L)	7,25 kg

Optionen nach Einsatzbereich

Drahtvorschub DIX WF 50 SE-R(L)
Ausführung rechts, links

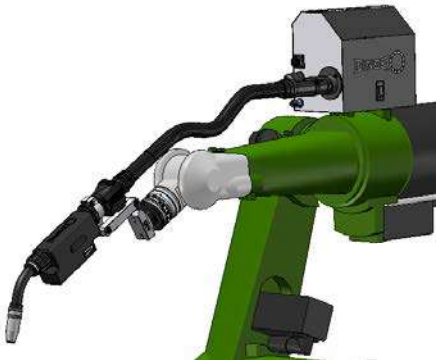

Drahtvorschub nur in Verbindung mit DINSE Stromquellen einsetzbar (optional) - Anwendungsbeispiel

Eigenschaften

- Große Variantenvielfalt durch modulare Bauweise
- Leistungsstarker 4-Rollenantrieb
- Kompakte Bauform
- Mehr Bedienkomfort durch Schnellverschluss-kupplungen
- Für alle gängigen Garnituranschlüsse

Optionen:

- Auch für PUSH-PULL Anwendungen verwendbar

Anwendung

- Für den Automatenbetrieb
- Betrieb nur in Verbindung mit der DINSE-Roboter-schweißstromquelle DIX PI 270/400/500/600/600 TWIN

1

Ausführung links
Rückseite

2

Ausführung rechts
Rückseite

3

4

	Benennung	Bestellbezeichnung		Artikelnummer
1	Drahtvorschub 50 W, mit Euro-Zentralanschluss, Ausführung links	DIX	WF 50 SE-L	7410040122
2	Drahtvorschub 50 W, mit Euro-Zentralanschluss, Ausführung rechts	DIX	WF 50 SE-R	7410040121
3	Kompaktbuchse, für Euro-Zentralanschluss	DIX	EC 3-WF 50 SE	7410087350
4	Wasser-Set	DIX	WDW 100	738040000

- Bei Anwendungen mit Standard-Robotern sind die Anschlüsse horizontal und bei Hohlwellen-Robotern vertikal am Drahtvorschub montiert. Garnituranschluss-Sets (nur montiert lieferbar). Andere Garnituranschlüsse auf Anfrage.

Drahtvorschübe für DIX PI-Stromquellen MIG/MAG
DIX WF 50 SE-R(L) (EURO-Zentral-Anschluss)
Für Roboter- und Automatenanwendungen

Ersatz- und Verschleißteile

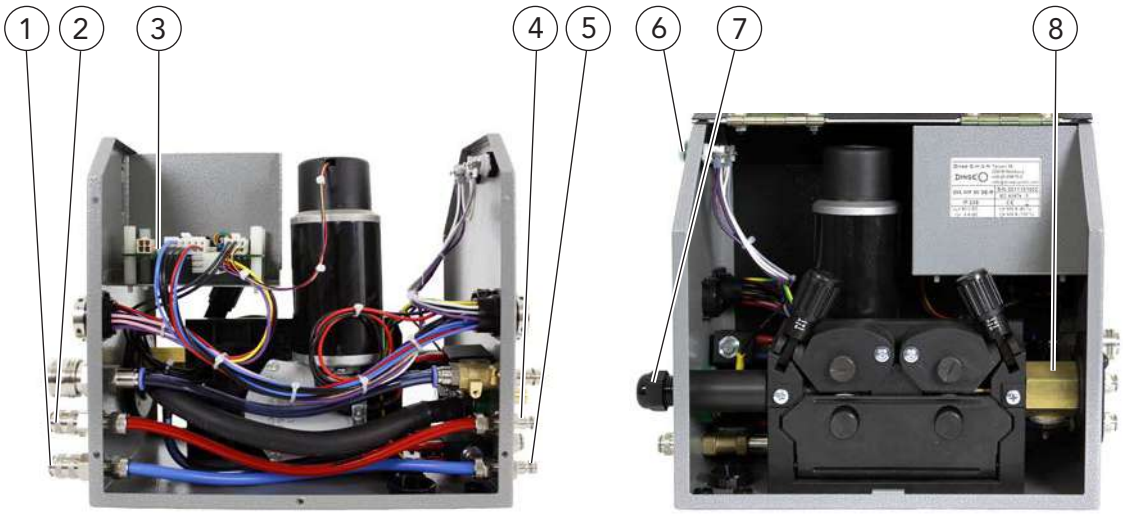

Ausführung, rechts

Elektronik - Seite **Antrieb - Seite**

	Benennung	Bestellbezeichnung		Artikelnummer
1	Steckkupplung, blau	DIX	WD-30 BLAU	739300001
2	Steckkupplung, rot	DIX	WD-30 ROT	739300002
3	Platine	DIX	ESLO 0208	719430208
4	Stecknippel, rot	DIX	WD-26 ROT	739260002
5	Stecknippel, blau	DIX	WD-26 BLAU	739260001
6	Dichtkappe, für Taster	DIX	DV-32 DK	719329000
7	Anschlussset	DIX	WF CSET	7410084700
8	Kompaktbuchse, kompl.	DIX	EC 3-WF50 SE	7410087350
	Magnetventil, 24V /DC, für Gas, ohne Abb.	DIX	GMV GAS 24V DC	7333050404
	Magnetventil, zum Ausblasen, ohne Abb.	DIX	GMV-24 /DC	719283201
	Gehäusetür, ohne Abb.	DIX	WF 110 S	741004010115
	Deckelriegel, ohne Abb.	DIX	WF 110 SR	741004010110

► Alle Sets auf Wunsch montiert lieferbar (bitte bei Bestellung angeben).
Andere Garnituranschlüsse auf Anfrage.

Drahtvorschübe für DIX PI-Stromquellen MIG/MAG DIX WF 50 HE-R(L)

Für Hohlwellenroboter- und Automatenanwendungen

Technische Daten (IEC 60974-5):	
Drahtvorschub	**DIX WF 50 HE-R(L)**
Geschwindigkeit	1,5-20,0 m/min
Schweißstrom max.	max. 500 A/ 60% ED max. 400 A/100% ED
Drahtförderrollen (Seite 165)	
Anschlussspannung	max. 60 VDC
Leistungsaufnahme: WF 50 HE-R(L)	120 VA
Schutzart	IP 23
Abmessung (L/B/H)	265/162/246 mm
Gewicht: WF 50 HE-R(L)	7,25 kg

Optionen nach Einsatzbereich

Drahtvorschub DIX WF 50 HE-R(L) Ausführung rechts, links

Drahtvorschub nur in Verbindung mit DINSE Stromquellen einsetzbar (optional) - Anwendungsbeispiel

Eigenschaften

- Große Variantenvielfalt durch modulare Bauweise
- Leistungsstarker 4-Rollenantrieb
- Kompakte Bauform
- Mehr Bedienkomfort durch Schnellverschluss-kupplungen
- Für alle gängigen Garnituranschlüsse

Optionen:

- Auch für PUSH-PULL Anwendungen verwendbar

Anwendung

- Für den Automatenbetrieb
- Betrieb nur in Verbindung mit der DINSE-Roboter-schweißstromquelle DIX PI 270/400/500/600/600 TWIN

1

Ausführung links
Rückseite

2

Ausführung rechts
Rückseite

3

4

	Benennung	Bestellbezeichnung		Artikelnummer
1	Drahtvorschub 50 W,	DIX	WF 50 HE-L	7410040204
	mit EURO-Zentralanschluss für Hohlwellen-Roboter, Ausführung links, Anschlüsse vertikal			
2	Drahtvorschub 50 W,	DIX	WF 50 HE-R	7410040203
	mit EURO-Zentralanschluss für Hohlwellen-Roboter, Ausführung rechts, Anschlüsse vertikal			
3	Kompaktbuchse, für EURO-Zentralanschluss	DIX	EC 3-WF 50 SE	7410087350
4	Wasser-Set	DIX	WDW 100	738040000

- Bei Anwendungen mit Standard-Robotern sind die Anschlüsse horizontal und bei Hohlwellen-Robotern vertikal am Drahtvorschub montiert. Garnituranschluss-Sets (nur montiert lieferbar). Andere Garnituranschlüsse auf Anfrage.

Drahtvorschübe für DIX PI-Stromquellen MIG/MAG
DIX WF 50 HE-R(L)
Für Hohlwellenroboter- und Automatenanwendungen

Ersatz- und Verschleißteile

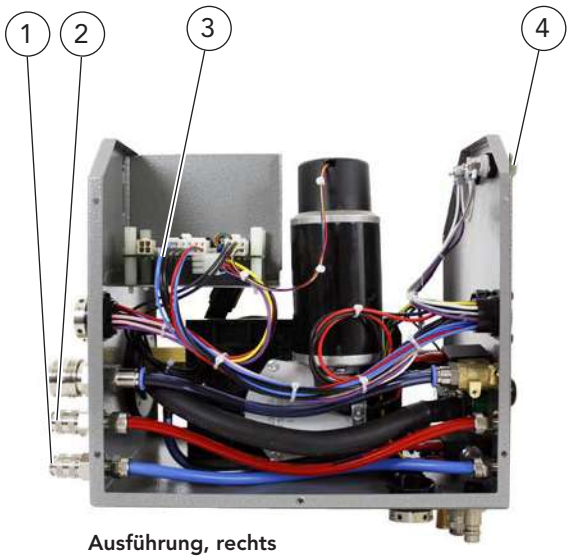

Ausführung, rechts

Elektronik - Seite

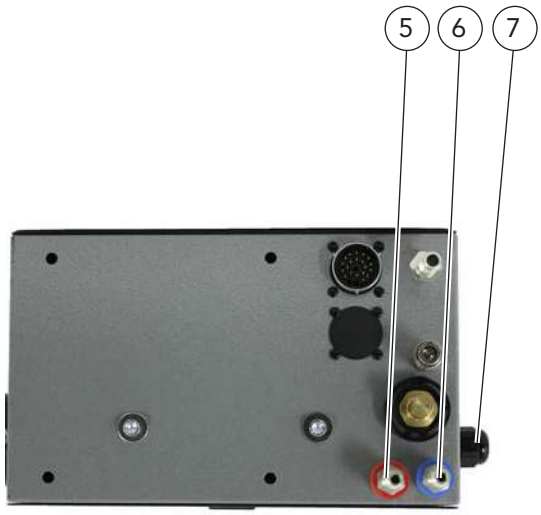

Anschluss - Seite, unten

Antrieb - Seite

	Benennung	Bestellbezeichnung	Artikelnummer
1	Steckkupplung, blau	DIX WD-30 BLAU	739300001
2	Steckkupplung, rot	DIX WD-30 ROT	739300002
3	Platine	DIX ESLO 0208	719430208
4	Dichtkappe, für Taster	DIX DV-32 DK	719329000
5	Stecknippel, rot	DIX WD-26 ROT	739260002
6	Stecknippel, blau	DIX WD-26 BLAU	739260001
7	Anschlussset	DIX WF CSET	7410084700
8	Kompaktbuchse, kompl.	DIX EC 3-WF50 SE	7410087350
	Magnetventil, 24V DC, für Gas, ohne Abb.	DIX GMV GAS 24V DC	7333050404
	Magnetventil, zum Ausblasen, ohne Abb.	DIX GMV-24 /DC	719283201
	Gehäusetür, ohne Abb.	DIX WF 110 S	741004010115
	Deckelriegel, ohne Abb.	DIX WF 110 SR	741004010110

► Alle Sets auf Wunsch montiert lieferbar (bitte bei Bestellung angeben).
Andere Garnituranschlüsse auf Anfrage.

Drahtvorschübe für DIX PI-Stromquellen MIG/MAG DIX WF 50 HP-R(L)

Für Hohlwellenroboter- und Automatenanwendungen

Technische Daten (IEC 60974-5):	
Drahtvorschub	**DIX WF 50 HP-R(L)**
Geschwindigkeit	1,5-20,0 m/min
Schweißstrom max.	max. 500 A/ 60% ED max. 400 A/100% ED
Drahtförderrollen (Seite 165)	
Anschlussspannung	max. 60 VDC
Leistungsaufnahme: WF 50 HP-R(L)	120 VA
Schutzart	IP 23
Abmessung (L/B/H)	265/162/246 mm
Gewicht: WF 50 HP-R(L)	7,25 kg

Optionen nach Einsatzbereich

Drahtvorschub DIX WF 50 HP-R(L) Ausführung rechts, links

Eigenschaften

- Große Variantenvielfalt durch modulare Bauweise
- Leistungsstarker 4-Rollenantrieb
- Kompakte Bauform
- Mehr Bedienkomfort durch Schnellverschluss-kupplungen
- Für alle gängigen Garnituranschlüsse

Optionen:

- Auch für PUSH-PULL Anwendungen verwendbar

Drahtvorschub nur in Verbindung mit DINSE Stromquellen einsetzbar (optional) - Anwendungsbeispiel

Anwendung

- Für den Automatenbetrieb
- Betrieb nur in Verbindung mit der DINSE-Roboter-schweißstromquelle DIX PI 270/400/500/600/600 TWIN

Ausführung links
Rückseite

Ausführung rechts
Rückseite

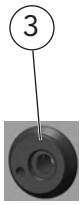

	Benennung	Bestellbezeichnung		Artikelnummer
1	Drahtvorschub 50 W,	DIX	WF 50 HP-L	7410040202
	für Hohlwellen-Roboter mit Power-Pin-Anschluss, Ausführung links, Anschlüsse vertikal			
2	Drahtvorschub 50 W,	DIX	WF 50 HP-R	7410040201
	für Hohlwellen-Roboter mit Power-Pin-Anschluss, Ausführung rechts, Anschlüsse vertikal			
3	Medienanschluss-Set, für Power-Pin-Anschluss	DIX	REMA PP 100	718231005

- Bei Anwendungen mit Standard-Robotern sind die Anschlüsse horizontal und bei Hohlwellen-Robotern vertikal am Drahtvorschub montiert. Garnituranschluss-Sets (nur montiert lieferbar). Andere Garnituranschlüsse auf Anfrage.

Drahtvorschübe für DIX PI-Stromquellen MIG/MAG DIX WF 50 HP-R(L)

Für Hohlwellenroboter- und Automatenanwendungen

Ersatz- und Verschleißteile

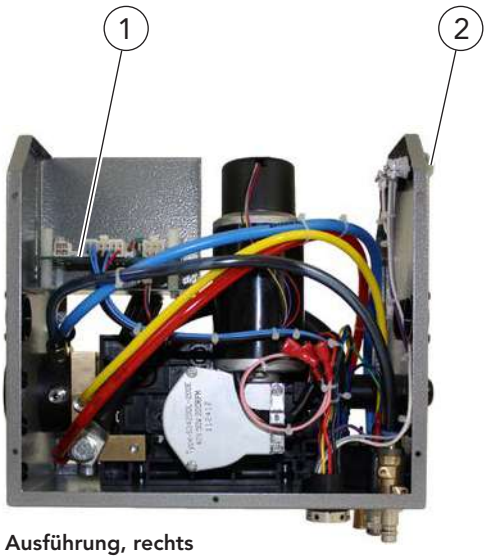

Ausführung, rechts

Elektronik - Seite

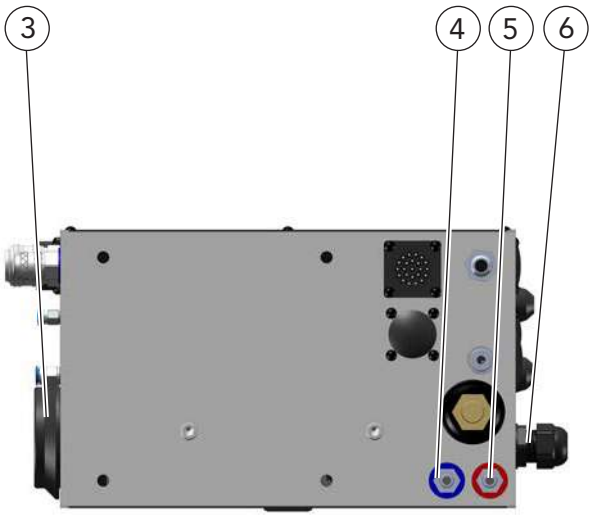

Anschluss - Seite, unten

	Benennung	Bestellbezeichnung		Artikelnummer
1	Platine	DIX	ESLO 0208	719430208
2	Dichtkappe, für Taster	DIX	DV-32 DK	719329000
3	Medienanschluss	DIX	REMA PP 100	718231005
4	Stecknippel, blau	DIX	WD-26 BLAU	739260001
5	Stecknippel, rot	DIX	WD-26 ROT	739260002
6	Anschlussset	DIX	WF CSET	7410084700
	Magnetventil, 24V DC, für Gas, ohne Abb.	DIX	GMV GAS 24V DC	7333050404
	Magnetventil, zum Ausblasen, ohne Abb.	DIX	GMV-24 /DC	719283201
	Gehäusetür, ohne Abb.	DIX	WF 110 S	741004010115
	Deckelriegel, ohne Abb.	DIX	WF 110 SR	741004010110
	Druckwächter, ohne Abb.	DIX	REDW 100	719283200
	Drahtbremsventil, ohne Abb.	DIX	DBV 101	629471101

► Alle Sets auf Wunsch montiert lieferbar (bitte bei Bestellung angeben).
Andere Garnituranschlüsse auf Anfrage.

Drahtvorschübe für DIX PI-Stromquellen MIG/MAG
Drahtvorschubeinheit 50 W-L (R)
Für Roboter- und Automatenanwendungen

Ersatz- und Verschleißteile

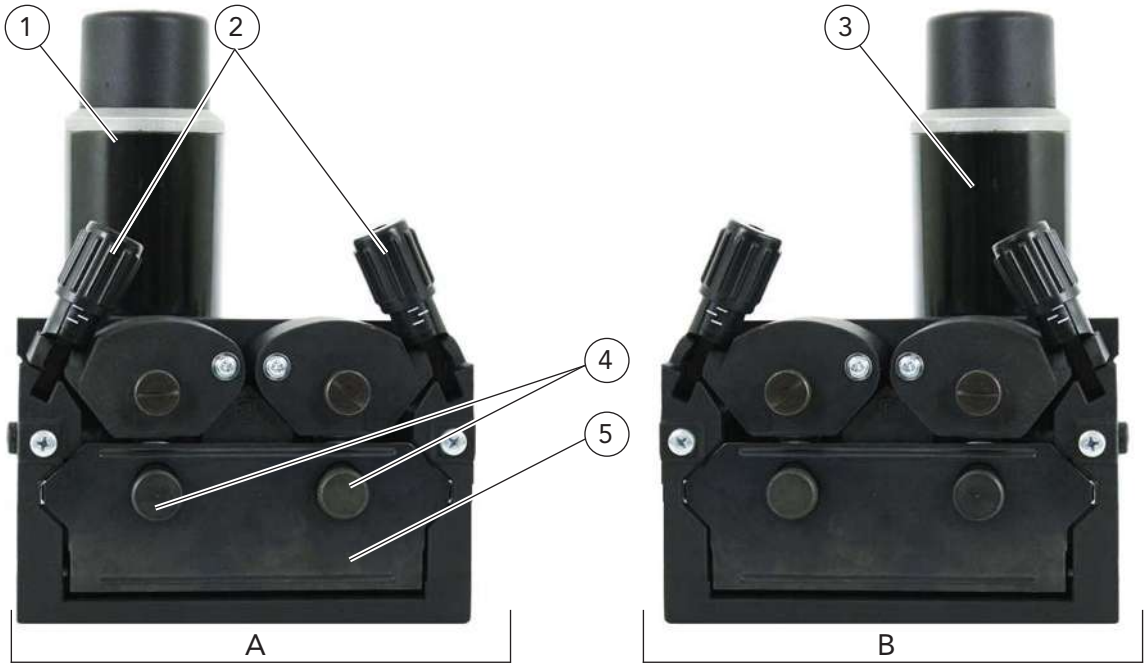

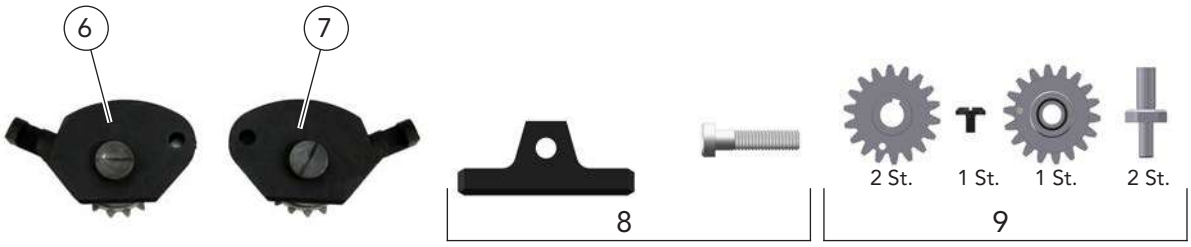

	Benennung	Abmessungen	Bestellbezeichnung		Artikelnummer
A	4-R Drahtvorschubeinheit 50 W-L, ⚠ für rechte Drahtvorschübe, inkl. Pos. 4, 5, 8 und 9				74100404122
	4-R Drahtvorschubeinheit 50 W-R, ⚠ für linke Drahtvorschübe, inkl. Pos. 4, 5, 8 und 9, ohne Abb.				74100404121
1	Getriebemotor mit Encoder, Getriebe, links		DIX	DM 50E-L	7410087052
2	Druckeinheit, kompl.		DIX	50 W-CL	7410087039
3	Getriebemotor mit Encoder, Getriebe, rechts, ohne Abb.		DIX	DM 50E-R	7410087051
4	Befestigungsschraube	M5 ø 18 mm	DIX	50 W-SCREW	7410087042
5	Abdeckung		DIX	50 W-COVER	7410087043
6	Druckarm, kompl., links		DIX	50 W-PS/L	7410087040
7	Druckarm, kompl., rechts		DIX	50 W-PS/R	7410087041
8	Drahtführungsset, inkl. Schraube (1 Stück), mittlere Drahtführung (1 Stück)		DIX	50 W-Set 1	7410087054
9	Antriebsset, inkl. Vorschubritzel (2 Stück), Befestigungsschraube (1 Stück), Antriebsritzel (1 Stück) und VR-Achse (2 Stück)		DIX	50 W-Set 2	7410087055

Drahtvorschübe für DIX PI-Stromquellen MIG/MAG
Drahtförderrollen WFR-xxx S(A)(C)
Für Roboter- und Automatenanwendungen

Ersatz- und Verschleißteile

	Benennung	Abmessungen	Bestellbezeichnung		Artikelnummer
	Anwendungsfall für Schweißdraht Stahl:				
1	Drahtförderrolle	ø 0,6 + 0,8 mm	DIX	WFR-0608 S	7410084108
	Drahtförderrolle	ø 0,9 + 1,0 mm	DIX	WFR-0910 S	7410084110
	Drahtförderrolle	ø 1,0 + 1,2 mm	DIX	WFR-1012 S	7410084112
	Drahtförderrolle	ø 1,2 + 1,4 mm	DIX	WFR-1214 S	7410084114
	Drahtförderrolle	ø 1,4 + 1,6 mm	DIX	WFR-1416 S	7410084116
	Anwendungsfall für Schweißdraht Aluminium- und Kupferlegierung:				
	Drahtförderrolle	ø 0,8 + 1,0 mm	DIX	WFR-0810 A	7410084210
	Drahtförderrolle	ø 1,0 + 1,2 mm	DIX	WFR-1012 A	7410084212
	Drahtförderrollen	ø 1,6 + 2,4 mm	DIX	WFR-1624 A	7410084224
	Anwendungsfall für Fülldrähte:				
	Drahtförderrolle	ø 0,8 + 0,9 mm	DIX	WFR-0809 C	7410084309
	Drahtförderrolle	ø 1,0 + 1,2 mm	DIX	WFR-1012 C	7410084312
	Drahtförderrolle	ø 1,2 + 1,4 mm	DIX	WFR-1214 C	7410084314
	Drahtförderrolle	ø 1,6 + 2,0 mm	DIX	WFR-1620 C	7410084320
	Drahtförderrolle	ø 1,6 + 2,4 mm	DIX	WFR-1624 C	7410084324

► Je Drahtdurchmesser sind zwei Antriebsrollen erforderlich. Andere Durchmesser auf Anfrage.

Stromquellen MIG/MAG
DIX PI 270
Für Roboter- und Automatenanwendungen

Technische Daten (IEC 60974-1):	
Stromquelle	**DIX PI 270**
Netzspannung	3 x 400 V
Netzfrequenz	50 Hz - 60 Hz
Netzspannungstoleranz	- 20% / + 25%
Netzabsicherung	32 A träge (16 A möglich)
Netzanschlussleitung	4 x 4,0 mm2 (4 x 2,5 mm2 bei 16 A
Ausgang	
Leerlaufspannung	max. 70 V
Schweißstrom	5 A - 270 A
Schweißstrom bei 40% ED (40 °C)	270 A
Schweißstrom bei 60% ED (40 °C)	230 A
Schweißstrom bei 100% ED (40 °C)	190 A
Schutzart	IP 23
Zulassung	S-Zeichen
Abmessung (L/B/H)	660 /340/610 mm
Gewicht	ca. 40 kg
Optionen:	
Kühlmodul	**DIX CM 1200**
Kühlmodul	**DIX CM 1500**
Drahtvorschub	**DIX WF 50/x**
Fernbedienung	**DIX RP 100 E**

Optionen nach Einsatzbereich

Stromquelle DIX PI 270 - je nach Schweißverfahren mit und ohne Kühlmodul DIX CM 1200/1500 einsetzbar

Gerätesystem mit Stromquelle, Kühlmodul und Drahtvorschub Anwendungsbeispiel

Eigenschaften

- Große Variantenvielfalt durch modulare Bauweise
- Sprühlichtbogenverfahren mit RMT Technologie
- Dünnblechverfahren CMA
- Power Pulse-Verfahren
- Bis zu je 100 Standard- und Sonderkennlinien mit der Fernbedienung abrufbar
- Bis zu 99 Jobs selektierbar
- Auch diskrete Anbindung an die Robotersteuerung möglich
- Alle gängigen Roboterschnittstellen und Kommunikationsarten verfügbar
- Einstellung aller Parameter zu Verfahren, Werkstoffe und Funktionen
- Aufruf und Anwendung von Spezialkennlinien über Textdisplay nur in Verbindung mit der optionalen Fernbedienung DIX RP 100 E
- Busanbindung für Datentransfer und Steuersignale

Fernbedienung DIX RP 100 E (optional)

Anwendung

- Für automatisierte Schweißanwendungen

Stromquellen MIG/MAG
DIX PI 400
Für Roboter- und Automatenanwendungen

Technische Daten (IEC 60974-1):	
Stromquelle	**DIX PI 400**
Netzspannung	3 x 400 V
Netzfrequenz	50 Hz - 60 Hz
Netzspannungstoleranz	- 20% / + 25%
Netzabsicherung	32 A träge (16 A möglich)
Netzanschlussleitung	4 x 4,0 mm2 (4 x 2,5 mm2 bei 16 A
Ausgang	
Leerlaufspannung	max. 70 V
Schweißstrom	5 A - 380 A
Schweißstrom bei 40% ED (40 °C)	380 A
Schweißstrom bei 60% ED (40 °C)	350 A
Schweißstrom bei 100% ED (40 °C)	310 A
Schutzart	IP 23
Zulassung	S-Zeichen
Abmessung (L/B/H)	660 /340/610 mm
Gewicht	ca. 43 kg
Optionen:	
Kühlmodul	**DIX CM 1200**
Kühlmodul	**DIX CM 1500**
Drahtvorschub	**DIX WF 50/x**
Fernbedienung	**DIX RP 100 E**

Optionen nach Einsatzbereich

Stromquelle DIX PI 400 - je nach Schweißverfahren mit und ohne Kühlmodul DIX CM 1200/1500 einsetzbar

Gerätesystem mit Stromquelle, Kühlmodul und Drahtvorschub Anwendungsbeispiel

Eigenschaften

- Große Variantenvielfalt durch modulare Bauweise
- Sprühlichtbogenverfahren mit RMT Technologie
- Dünnblechverfahren CMA
- Power Pulse-Verfahren
- Bis zu je 100 Standard- und Sonderkennlinien mit der Fernbedienung abrufbar
- Bis zu 99 Jobs selektierbar
- Auch diskrete Anbindung an die Robotersteuerung möglich
- Alle gängigen Roboterschnittstellen und Kommunikationsarten verfügbar
- Einstellung aller Parameter zu Verfahren, Werkstoffe und Funktionen
- Aufruf und Anwendung von Spezialkennlinien über Textdisplay nur in Verbindung mit der optionalen Fernbedienung DIX RP 100 E
- Busanbindung für Datentransfer und Steuersignale

Fernbedienung DIX RP 100 E (optional)

Anwendung

- Für automatisierte Schweißanwendungen

Stromquellen MIG/MAG
DIX PI 500
Für Roboter- und Automatenanwendungen

Technische Daten (IEC 60974-1):	
Stromquelle	**DIX PI 500**
Netzspannung	3 x 400 V
Netzfrequenz	50 Hz - 60 Hz
Netzspannungstoleranz	- 20% / + 25%
Netzabsicherung	32 A träge
Netzanschlussleitung	4 x 4,0 mm2
Ausgang	
Leerlaufspannung	max. 70 V
Schweißstrom	5 A - 500 A
Schweißstrom bei 40% ED (40 °C)	500 A
Schweißstrom bei 60% ED (40 °C)	450 A
Schweißstrom bei 100% ED (40 °C)	420 A
Schutzart	IP 23
Zulassung	S-Zeichen
Abmessung (L/B/H)	660 /340/610 mm
Gewicht	ca. 60 kg
Optionen:	
Kühlmodul	**DIX CM 1200**
Kühlmodul	**DIX CM 1500**
Drahtvorschub	**DIX WF 50/x**
Fernbedienung	**DIX RP 100 E**

Optionen nach Einsatzbereich

Stromquelle DIX PI 500 - je nach Schweißverfahren mit und ohne Kühlmodul DIX CM 1200/1500 einsetzbar

Gerätesystem mit Stromquelle, Kühlmodul und Drahtvorschub Anwendungsbeispiel

Eigenschaften

- Große Variantenvielfalt durch modulare Bauweise
- Sprühlichtbogenverfahren mit RMT Technologie
- Dünnblechverfahren CMA
- Power Pulse-Verfahren
- Bis zu je 100 Standard- und Sonderkennlinien mit der Fernbedienung abrufbar
- Bis zu 99 Jobs selektierbar
- Auch diskrete Anbindung an die Robotersteuerung möglich
- Alle gängigen Roboterschnittstellen und Kommunikationsarten verfügbar
- Einstellung aller Parameter zu Verfahren, Werkstoffe und Funktionen
- Aufruf und Anwendung von Spezialkennlinien über Textdisplay nur in Verbindung mit der optionalen Fernbedienung DIX RP 100 E
- Busanbindung für Datentransfer und Steuersignale

Fernbedienung DIX RP 100 E (optional)

Anwendung

- Für automatisierte Schweißanwendungen

Stromquellen MIG/MAG
DIX PI 600
Für Roboter- und Automatenanwendungen

Technische Daten (IEC 60974-1):	
Stromquelle	**DIX PI 600**
Netzspannung	3 x 400 V
Netzfrequenz	50 Hz - 60 Hz
Netzspannungstoleranz	- 20% / + 25%
Netzabsicherung	63 A träge
Netzanschlussleitung	4 x 10,0 mm²
Ausgang	
Leerlaufspannung	max. 70 V
Schweißstrom	5 A - 600 A
Schweißstrom bei 40% ED (40 °C)	600 A
Schweißstrom bei 60% ED (40 °C)	550 A
Schweißstrom bei 100% ED (40 °C)	520 A
Schutzart	IP 23
Zulassung	S-Zeichen
Abmessung (L/B/H)	660 /340/610 mm
Gewicht	ca. 63 kg
Optionen:	
Kühlmodul	**DIX CM 1200**
Kühlmodul	**DIX CM 1500**
Drahtvorschub	**DIX WF 50/x**
Fernbedienung	**DIX RP 100 E**

Optionen nach Einsatzbereich

Stromquelle DIX PI 600 - je nach Schweißverfahren mit und ohne Kühlmodul DIX CM 1200/1500 einsetzbar

Gerätesystem mit Stromquelle, Kühlmodul und Drahtvorschub Anwendungsbeispiel

Eigenschaften

- Große Variantenvielfalt durch modulare Bauweise
- Sprühlichtbogenverfahren mit RMT Technologie
- Dünnblechverfahren CMA
- Power Pulse-Verfahren
- Bis zu je 100 Standard- und Sonderkennlinien mit der Fernbedienung abrufbar
- Bis zu 99 Jobs selektierbar
- Auch diskrete Anbindung an die Robotersteuerung möglich
- Alle gängigen Roboterschnittstellen und Kommunikationsarten verfügbar
- Einstellung aller Parameter zu Verfahren, Werkstoffe und Funktionen
- Aufruf und Anwendung von Spezialkennlinien über Textdisplay nur in Verbindung mit der optionalen Fernbedienung DIX RP 100 E
- Busanbindung für Datentransfer und Steuersignale

Fernbedienung DIX RP 100 E (optional)

Anwendung

- Für automatisierte Schweißanwendungen

Stromquellen MIG/MAG
DIX PI 600 TWIN
Für Roboter- und Automatenanwendungen

Technische Daten (IEC 60974-1):	
Stromquelle	**DIX PI 600 TWIN**
Netzspannung	3 x 400 V
Netzfrequenz	50 Hz - 60 Hz
Netzspannungstoleranz	- 20% / + 25%
Netzabsicherung	63 A träge
Netzanschlussleitung	4 x 10,0 mm2
Ausgang	
Leerlaufspannung	max. 70 V
Schweißstrom	5 A - 600 A
Schweißstrom bei 40% ED (40 °C)	600 A
Schweißstrom bei 60% ED (40 °C)	550 A
Schweißstrom bei 100% ED (40 °C)	520 A
Schutzart	IP 23
Zulassung	S-Zeichen
Abmessung (L/B/H)	660 /340/610 mm
Gewicht	ca. 63 kg
Optionen:	
Kühlmodul	**DIX CM 1500 TWIN**
Drahtvorschub (2 Stk.)	**DIX WF 50/x**
Fernbedienung	**DIX RP 100 E TWIN**

Optionen nach Einsatzbereich

Stromquelle DIX PI 600 TWIN - je nach Schweißverfahren mit und ohne Kühlmodul DIX CM 1500 TWIN einsetzbar

Gerätesystem mit Stromquelle, Kühlmodul, Drahtvorschüben und Drahtspulenhalter,
Anwendungsbeispiel mit DIX MEDD 7000 SAZ

Fernbedienung DIX RP 100 E TWIN (optional)

Eigenschaften

- Sprühlichtbogenverfahren mit RMT Technologie
- Zwei integrierte Motorregelkarten zur unabhängigen Ansteuerung von zwei Drahtvorschüben
- Power Pulse-Verfahren
- Bis zu je 100 Standard- und Sonderkennlinien mit der Fernbedienung abrufbar
- Bis zu 99 Jobs selektierbar
- Auch diskrete Anbindung an die Robotersteuerung möglich
- Alle gängigen Roboterschnittstellen und Kommunikationsarten verfügbar
- Einstellung aller Parameter zu Verfahren, Werkstoffe und Funktionen
- Aufruf und Anwendung von Spezialkennlinien über Textdisplay nur in Verbindung mit der optionalen Fernbedienung DIX RP 100 E
- Busanbindung für Datentransfer und Steuersignale

Anwendung

- Für automatisierte Schweißanwendungen

Stromquellen MIG/MAG
DIX PI 270/400/500/600
Für Roboter- und Automatenanwendungen

Seite, rechts

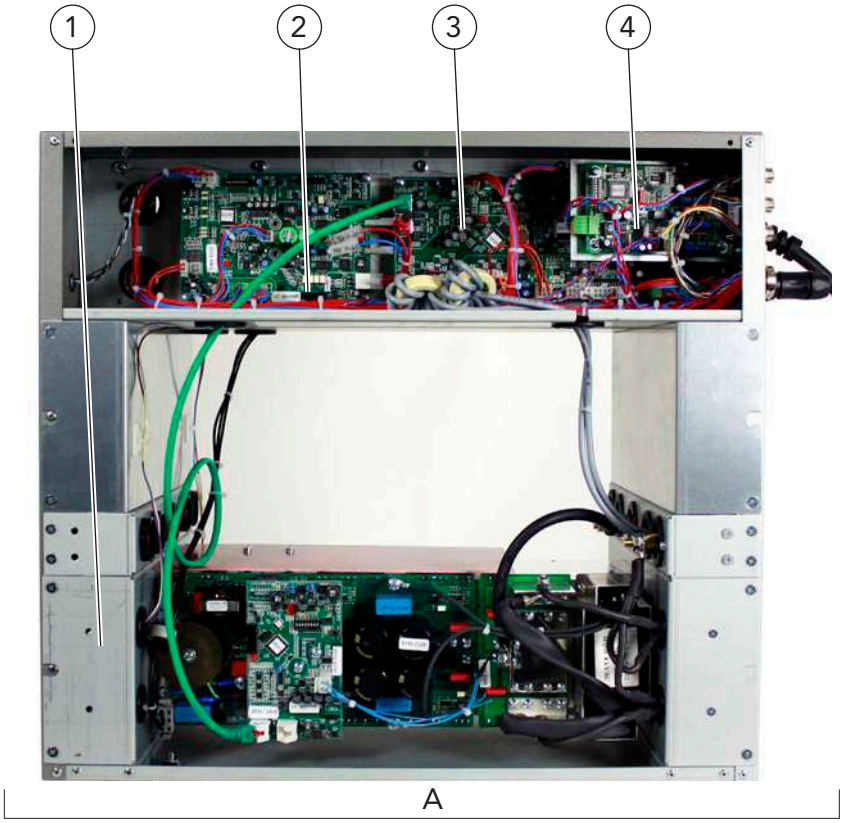

Anwendungsbeispiel

	Benennung	Bestellbezeichnung		Artikelnummer
A	Stromquelle, 32 A Anschluss, für Standard Konfiguration	DIX	PI 270	7410010270
	Stromquelle, 32 A Anschluss, für Standard Konfiguration	DIX	PI 400	7410010400
	Stromquelle, 32 A Anschluss, für Standard Konfiguration	DIX	PI 500	7410010500
	Stromquelle, 63 A Anschluss, für Standard Konfiguration	DIX	PI 600	7410010600
	Ersatz- und Verschleißteile:			
1	Ventilator, inkl. Kabelbaum und Stecker	DIX	PI FAN	7410087015
2	Drahtvorschubplatine	DIX	WFC DVC	7410080901
	Drahtvorschubplatine	DIX	WFC DVE	7410080902
	Zusatzplatine, Push-Pull, Option	DIX	WF PP	7410084800
	Zusatzplatine, Push-Push, Option	DIX	WF AFD 300	7410084802
3	Leiterplatte	DIX	PI MSR 2	7410087026
	Roboter Schnittstellenplatinen:			
4	Interface Modul, Analog	DIX	INT SBY	7410081200
	Interface Modul, für Roboter Bus-Anbindung, ohne Abb.	DIX	INT SBX	7410081202
	Busmodul, für Schnittstellenkarte SBX, ohne Abb.	DIX	INT ProfiBus DP	7410081203
	Busmodul, für Schnittstellenkarte SBX, ohne Abb.	DIX	INT DeviceNet	7410081204
	Busmodul, für Schnittstellenkarte SBX, ohne Abb.	DIX	INT ProfiNet IO	7410081207
	Busmodul, für Schnittstellenkarte SBX, ohne Abb.	DIX	INT Ethernet/IP	7410081206
	Busmodul CANOpen, Option, ohne Abb.	DIX	INT CANOpen	7410081205

Stromquellen MIG/MAG
DIX PI 270/400/500/600
Für Roboter- und Automatenanwendungen

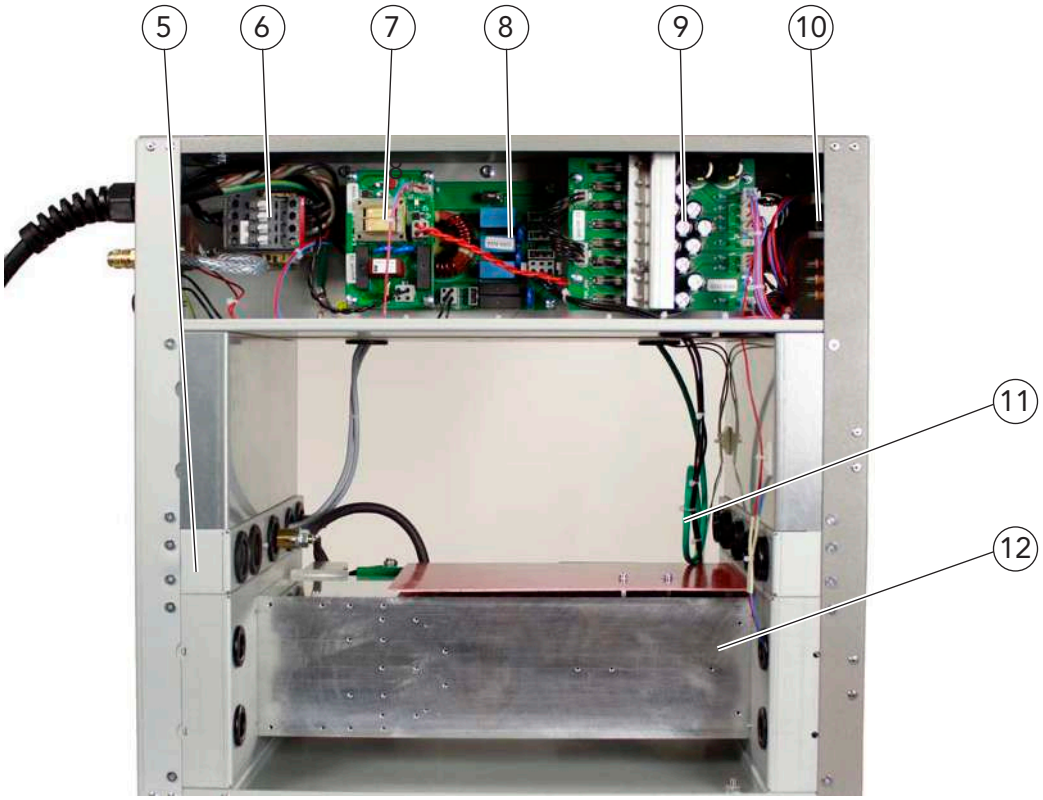

Seite, links

Anwendungsbeispiel

	Benennung	Abmessungen	Bestellbezeichnung		Artikelnummer
	Ersatz- und Verschleißteile:				
5	Kassette, kompl., für PI 270, PI 400		DIX	PI WCB 270/400	7410087001
	Kassette, kompl., für PI 500, PI 600		DIX	PI WCB 500/600	7410087002
6	Stromschütz		DIX	PI CONTACTOR	7410087016
7	Leiterplatte		DIX	PI EAT	7410087017
8	Leiterplatte		DIX	PI PF2	7410087018
9	Leiterplatte		DIX	PI TGP	7410087019
	Ringkernsteuertransformer, ohne Abb.		DIX	PI TRF	7410087020
10	Leiterplatte,		DIX	PI FLGB	7410087021
	Patchkabel, rot, ohne Abb.	0,5 m	DIX	PATCH RD-05	7410087022
	Patchkabel, rot, ohne Abb.	1,0 m	DIX	PATCH RD-10	7410087045
11	Patchkabel, grün, ohne Abb.	0,5 m	DIX	PATCH GN-05	7410087046
	Patchkabel, grün, ohne Abb.	1,0 m	DIX	PATCH GN-10	7410087023
12	Invertermodul, Einseitige Bestückung für PI 270, PI 500		DIX	PI Inverter 1	7410087024
	Invertermodul, doppelseitige Bestückung für PI 400, PI 500, PI 600		DIX	PI Inverter 2	7410087025

Stromquellen MIG/MAG
DIX PI 270/400/500/600
Für Roboter- und Automatenanwendungen

Ersatz- und Verschleißteile

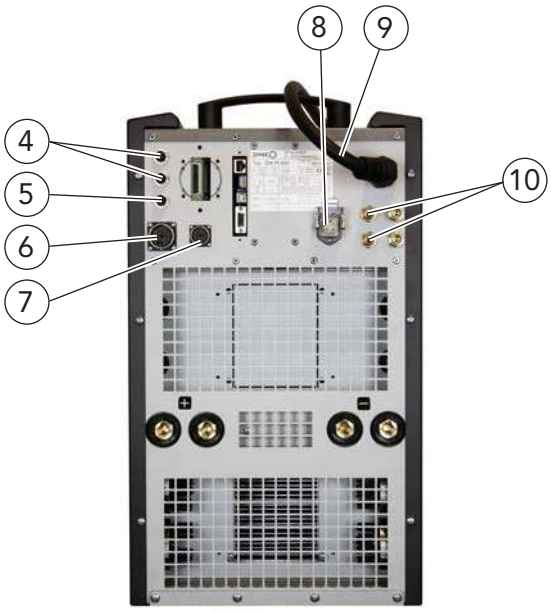

Anwendungsbeispiel

	Benennung	Abmessungen	Bestellbezeichnung		Artikelnummer
1	Bügelgriff		DIX	GRIP	7410081103
2	Kranösen M10 (VPE 2 Stück)		DIX	EYE BOLTS	7410081100
3	Einbaubuchse, kompl., 5-pol., Buchse inkl. Kabelbaum		DIX	CON CAN 1	7410087006
4	Einbaubuchse, 5-pol.		DIX	CON CAN 2	7410087007
5	Einbaubuchse, 8-pol., Automatenschnittstelle		DIX	CON AUTO	7410087011
6	Einbaubuchse, 23-pol., Buchse inkl. Kabelbaum, für Drahtvorschub		DIX	CON WF	7410087047
7	Einbaubuchse, 4-pol., Buchse inkl. Kabelbaum, für CM 1200		DIX	CON CM/AS	7410087008
8	Einbaubuchse, 4-pol., Buchse inkl. Kabelbaum, für CM Netzanschluss		DIX	CON CM/PS	7410087012
9	Netzkabel 32 A, für PI 270/400/500	5,0 m	DIX	PI MC 32A-5	7410087013
	Netzkabel 63 A, für PI 600	5,0 m	DIX	PI MC 63A-5	7410087014
10	Magnetventil 24 V DC		DIX	GMV GAS 24V DC	7333050404

Stromquellen MIG/MAG
DIX PI 270/400/500/600
Für Roboter- und Automatenanwendungen

Zubehör

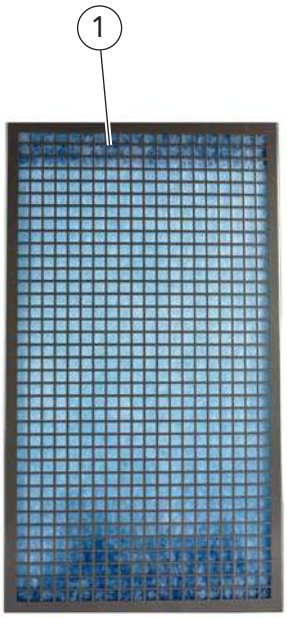

	Benennung	Bestellbezeichnung		Artikelnummer
1	Filtermatten-Kit	DIX	FM KIT PI	7410081101
	Filtermatten-Satz (VPE 10 Stück, ohne Abb.)	DIX	FM PI - 10	7410081102

Kühlmodule für DIX PI-Stromquellen DIX CM 1200/5 (S)

Für Roboter- und Automatenanwendungen

Technische Daten (IEC 60974-2/10):	
Kühlmodul	**DIX CM 1200/5**
Kühlart	Umluft
Kühlleistung bei 25 °C	max. 1200 Watt
Kühlkreislaufdruck	max. 3,8 bar
Tankvolumen	ca. 5,0 Liter
Schutzart	IP 23
Abmessung (L/B/H)	710/340/255 mm
Gewicht (ohne Kühlmittel)	25 kg

Optionen nach Einsatzbereich

Kühlmodul DIX CM 1200/5 und DIX CM 1200/5 S

Eigenschaften

- Standard-Ansteuerung durch die Stromquelle

Optionen:

- Für separaten Betrieb (DIX CM 1200/5 S)
- Mit Heat Controlled MIG/MAG Technologie

Anwendungsbeispiel - Stromquelle mit Kühlmodul

Anwendung

- Für den Automatenbetrieb
- Umlauf-Kühlmodul für flüssiggekühlte MIG/MAG Schweißanwendungen

A

	Benennung	Bestellbezeichnung		Artikelnummer
A	Kühlmodul, Standard-Ansteuerung, 1,2 KW Kühlleistung	DIX	CM 1200/5	7410020101
	Kühlmodul, separater Betrieb, 1,2 KW Kühlleistung, ohne Abb.	DIX	CM 1200/5 S	7410020105
1	Kühlflüssigkeit, 10 Liter	DIX	CM LIQUID 10	7410082100

- Fassungsvermögen der Kühlmodule 5 Liter.

Kühlmodule für DIX PI-Stromquellen DIX CM 1200/5 (S)

Für Roboter- und Automatenanwendungen

Ersatz- und Verschleißteile

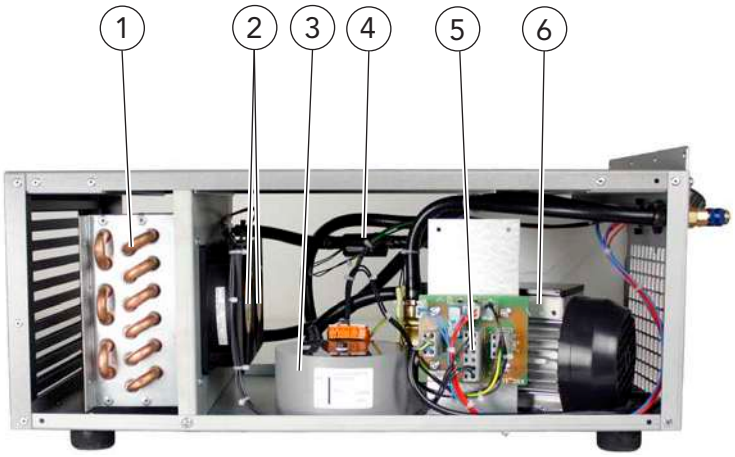

Seite, rechts

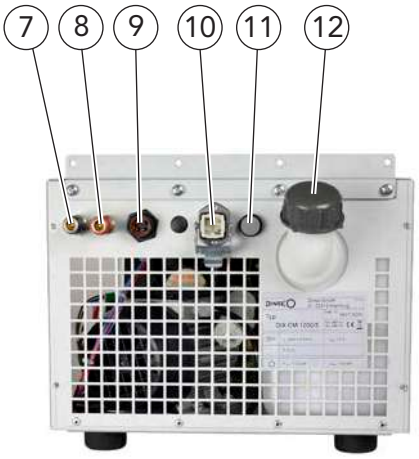

Rückseite

	Benennung	Bestellbezeichnung		Artikelnummer
1	Wärmetauscher, für Kühlgeräte DIX CM 1200/1500	DIX	CM HE	7410087027
2	Ventilator, für Kühlgerät DIX CM 1200	DIX	CM1200 FAN	7410087028
3	Ringkernspartransformator, für 400V/230V	DIX	CM TRF	7410087029
4	Durchflußwächter, für Kühlgerät DIX CM 1200/5	DIX	CM FW	7410087038
5	Leiterplatte, für Kühlgerät DIX CM 1200	DIX	CM KGC	7410087032
6	Wasserpumpe, 230VAC	DIX	CM CP	7410087031
7	Kupplungsdose, blau	DIX	CM KD BL	7410087033
8	Kupplungsdose, rot	DIX	CM KD RD	7410087034
9	Einbaustecker, 4 pol., für DIX PI standard Version CM 1200/5	DIX	CON CM/AP	7410087048
10	Einbaustecker, 4-pol., Stecker inkl. Kabelbaum	DIX	CON CM/PP	7410087049
11	Drucktaster, grau	DIX	CM Button	7410087035
12	Deckel, für Wassertank	DIX	CM CAP	7410087036

Kühlmodule für DIX PI-Stromquellen DIX CM 1500/5 CAN (E CAN)

Für Roboter- und Automatenanwendungen

Technische Daten (IEC 60974-2/10):	
Kühlmodul	**DIX CM 1500/5 CAN**
Kühlart	Umluft
Kühlleistung bei 25 °C	max. 1500 Watt
Kühlkreislaufdruck	max. 3,8 bar
Tankvolumen	ca. 5,0 Liter
Schutzart	IP 23
Abmessung (L/B/H)	710/340/255 mm
Gewicht (ohne Kühlmittel)	25 kg

Optionen nach Einsatzbereich

Kühlmodul DIX CM 1500/5 CAN, DIX CM 1500/5 E CAN

Eigenschaften

- CAN-Bus-Ansteuerung durch die Stromquelle

Optionen:

- Für externen Betrieb
- Mit Heat Controlled MIG/MAG Technologie

Anwendungsbeispiel - Stromquelle mit Kühlmodul

Anwendung

- Für den Automatenbetrieb
- Umlauf-Kühlmodul für flüssiggekühlte MIG/MAG Schweißanwendungen
- Betrieb nur in Verbindung mit der DINSE-Roboter-schweißstromquelle DIX PI 270/400/500/600

A

	Benennung	Bestellbezeichnung		Artikelnummer
A	Kühlmodul CAN-Bus-Ansteuerung, 1,5 KW Kühlleistung	DIX	CM 1500/5 CAN	7410020102
	Kühlmodul CAN-Bus-Ansteuerung, 1,5 KW Kühlleistung, Externer Betrieb, ohne Abb.	DIX	CM 1500/5 E CAN	7410020104
1	Kühlflüssigkeit, 10 Liter	DIX	CM LIQUID 10	7410082100

- Fassungsvermögen der Kühlmodule 5 Liter.

Kühlmodule für DIX PI-Stromquellen
DIX CM 1500/5 CAN (E CAN)
Für Roboter- und Automatenanwendungen

Ersatz- und Verschleißteile

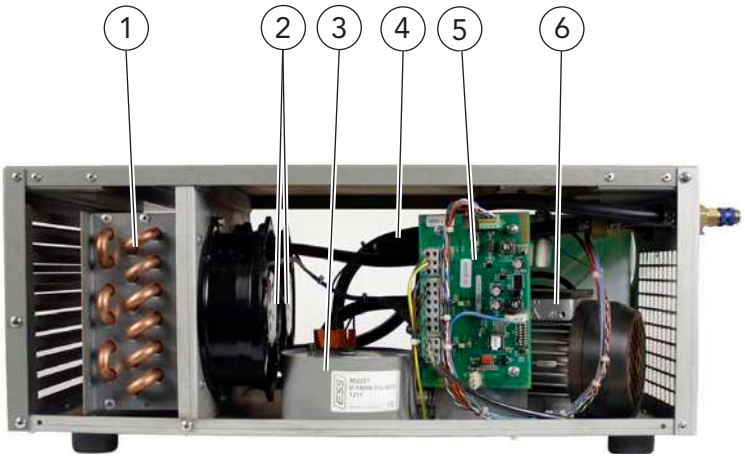

Seite, rechts

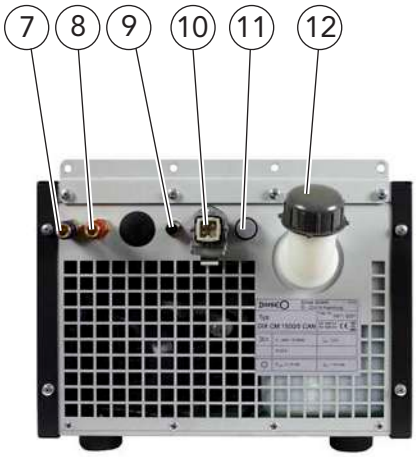

Rückseite

	Benennung	Bestellbezeichnung		Artikelnummer
1	Wärmetauscher, für Kühlmodul DIX CM 1200/5 und CM 1500/5	DIX	CM HE	7410087027
2	Ventilator, für Kühlmodul DIX CM 1500	DIX	CM1500 FAN	7410087050
3	Ringkernspartransformator, für 400V/230V	DIX	CM TRF	7410087029
4	Flowmeter, für Kühlmodul DIX CM 1500/5	DIX	CM FHKC	7410087030
5	Leiterplatte, für Kühlmodul DIX CM 1500/5	DIX	CM KGP	7410087037
6	Wasserpumpe, 230VAC	DIX	CM CP	7410087031
7	Kupplungsdose, blau	DIX	CM KDBL	7410087033
8	Kupplungsdose, rot	DIX	CM KDRD	7410087034
9	Einbaustecker, 5 pol., Stecker inkl. Kabelbaum für DIX CM 1500/5 CAN, gewinkelt	DIX	CON CAN 3	7410087003
10	Einbaudose, 4-pol., für Kühlmodul DIX CM 1500/5	DIX	CON CM/AD	7410087004
11	Drucktaster, grau	DIX	CM - Button	7410087035
12	Deckel, für Wassertank	DIX	CM CAP	7410087036

Kühlmodule für DIX PI-Stromquellen
DIX CM 1200/5 (E) (S) / DIX CM 1500/5 CAN (E CAN)
Für Roboter- und Automatenanwendungen

Zubehör

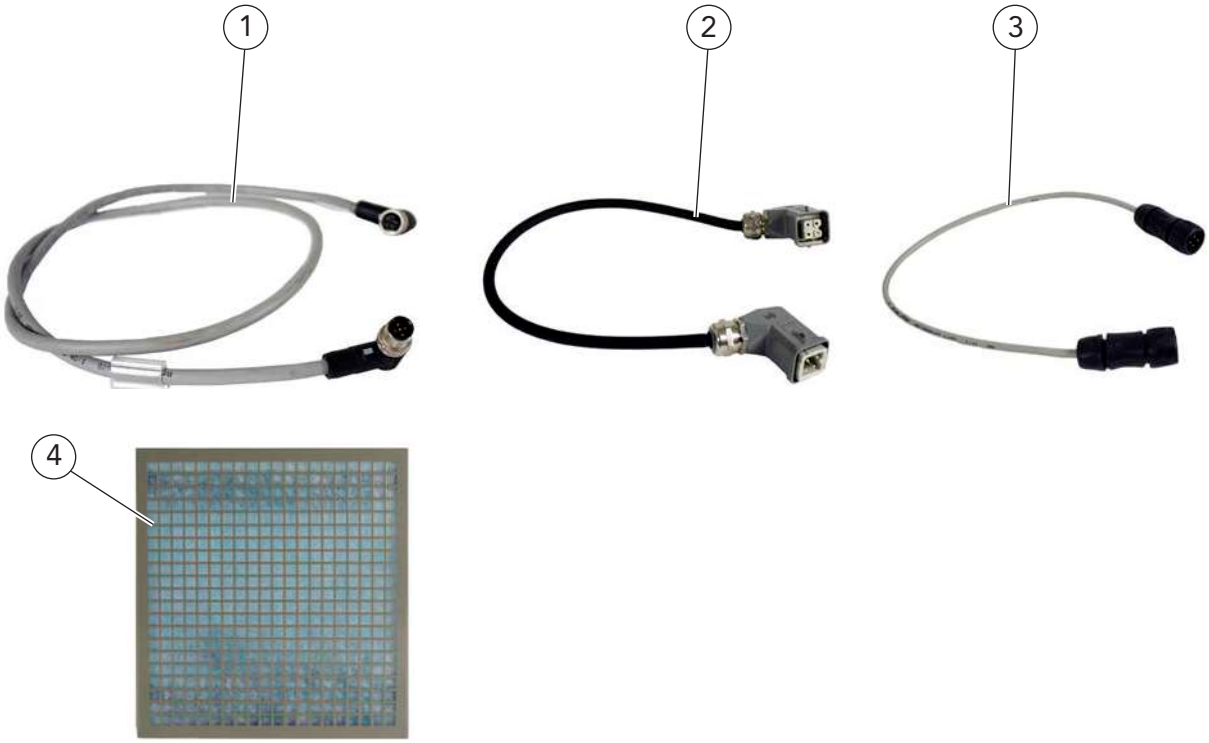

	Benennung	Abmessungen	Bestellbezeichnung		Artikelnummer
1	Verbindungskabel, Verbindung zwischen Stromquelle und Kühlmodul CM 1500/5, CAN-Ansteuerung		DIX	CM Link CAN	7410082201
	Verbindungskabel, Verbindung zwischen Stromquelle und Kühlmodul, Extern, CAN-Ansteuerung	5,0 m	DIX	CM Link E5 CAN	7410082203
2	Verbindungskabel, Für Spannungsversorgung Verbindung zwischen Stromquelle und Kühlmodul		DIX	CM Power	7410082205
	Verbindungskabel, für Spannungsversorgung Verbindung zwischen Stromquelle und Kühlmodul, Extern, ohne Abb.	5,0 m	DIX	CM Power E5	7410082206
3	Verbindungskabel, Verbindung zwischen Stromquelle und Kühlmodul CM 1200/5		DIX	CM Link	7410082200
	Verbindungskabel, Verbindung zwischen Stromquelle und Kühlmodul, Extern, ohne Abb.	5,0 m	DIX	CM Link E5	7410082202
4	Filtermatten-Kit		DIX	FM KIT CM	7410082101
	Filtermatten-Satz, ohne Abb.	VPE 10 Stück	DIX	FM CM 10	7410082102

▶ Standardlängen: 5 m und 10 m. Andere Längen auf Anfrage.

Fernbedienungen für DIX PI-Stromquellen
DIX RP 100 E
Für Roboter- und Automatenanwendungen

	Benennung	Abmessungen	Bestellbezeichnung		Artikelnummer
1	Fernbedienung, kompl.		DIX	RP 100 E	7410050100
2	Anschlussleitung	5,0 m	DIX	RP Cable 5	7410050205

Andere Ausführungen auf Anfrage.

VSD-Paket WFL-S-x/SG/xx
Für Roboter- und Automatenanwendungen gasgekühlt MIG/MAG

Zubehör

Anwendungsbeispiel

Benennung	Abmessungen	Bestellbezeichnung		Artikelnummer
Für Standard Drahtvorschübe				
VSD-Paket	70 mm2 / 5,0 m	DIX	WFL-S-5/SG/70	7410080001
VSD-Paket	95 mm2 / 5,0 m	DIX	WFL-S-5/SG/95	7410080021
VSD-Paket	70 mm2 / 10,0 m	DIX	WFL-S-10/SG/70	7410080003
VSD-Paket	95 mm2 / 10,0 m	DIX	WFL-S-10/SG/95	7410080023

- Standardlängen: 5 m und 10 m. Andere Längen auf Anfrage.

VSD-Paket WFL-S-xx/SW/xx
Für Roboter- und Automatenanwendungen flüssiggekühlt MIG/MAG

Zubehör

Anwendungsbeispiel

Benennung	Abmessungen	Bestellbezeichnung		Artikelnummer
Für Standard Drahtvorschübe				
VSD-Paket	70 mm2 / 5,0 m	DIX	WFL-S-5/SW/70	7410080002
VSD-Paket	95 mm2 / 5,0 m	DIX	WFL-S-5/SW/95	7410080022
VSD-Paket	2x70 mm2 / 5,0 m	DIX	WFL-S-5/SW/2x70	7410080081
VSD-Paket	70 mm2 / 10,0 m	DIX	WFL-S-10/SW/70	7410080004
VSD-Paket	95 mm2 / 10,0 m	DIX	WFL-S-10/SW/95	7410080024
VSD-Paket	2x70 mm2 / 10,0 m	DIX	WFL-S-10/SW/2x70	7410080082

- Standardlängen: 5 m und 10 m. Andere Längen auf Anfrage.

Verbindungs-Set WFL-C-2/70
Für Roboter- und Automatenanwendungen MIG/MAG

Zubehör

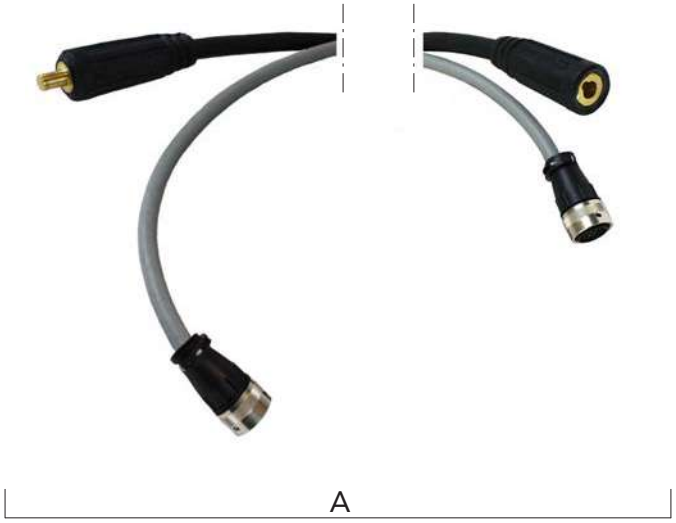

Anwendungsbeispiel

	Benennung	Abmessungen	Bestellbezeichnung		Artikelnummer
	Für Standard Drahtvorschübe				
A	Verbindungs-Set, Compact	70 mm2 / 2,0 m	DIX	WFL-C-2/70	7410080095

Standardlängen: 2 m. Andere Längen auf Anfrage.

PUSH-PULL-Steuerung
DIX WDE 0113
Für Automation PUSH-PULL

Ersatz- und Verschleißteile

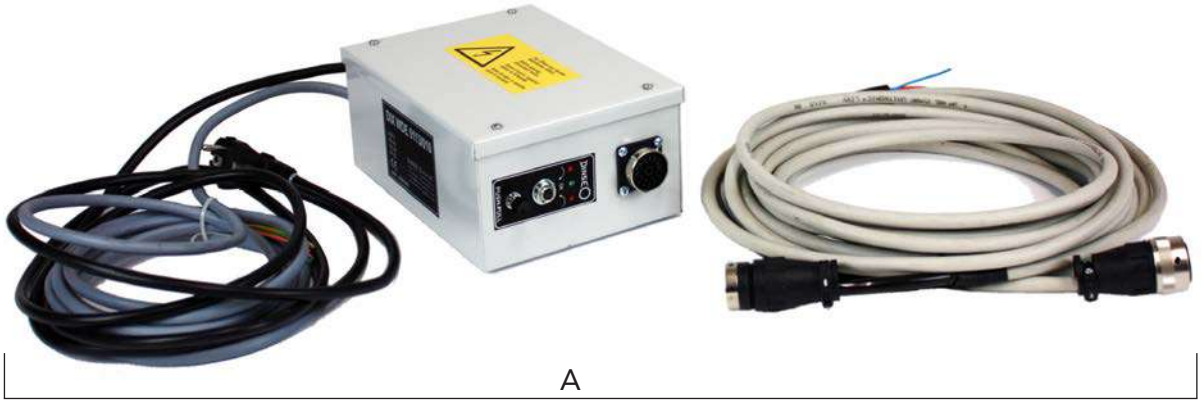

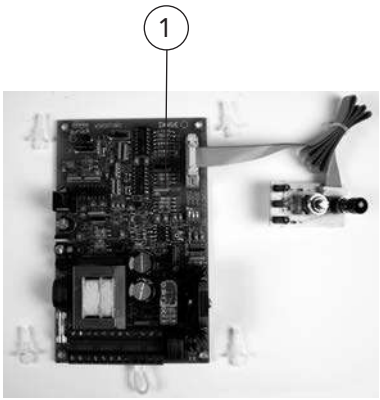

	Bennenung	Bestellbezeichnung	Artikelnummer
A	Steuerung Für PUSH-PULL	DIX WDE 0113/010	737060017
1	Motorkarte Auch unmontiert lieferbar.	DIX ESMO 0113	719420113

Pistolenreinigungs-Stationen MIG/MAG DIX PRS 600

Für Roboteranwendungen

Technische Daten:	
Arbeitsdruck	6 bar
Luftverbrauch	7 l/s
Reinigungszeit, max.	4 s
Betriebsspannung	24 VDC
Schutzart	IP 23
Abmessung(L/B/H)	180/260/350 mm
Gewicht	ca. 9,5 kg
Leistungsaufnahme	2,5 VA

Pistolenreinigungs - Station DIX PRS 600

Eigenschaften

- Robuster und kompakter Aufbau
- Präzise Fixierung der Gasdüse durch Spannprisma
- Schnelle und gründliche Reinigung des Gasdüseninnenraums von Schweißspritzern
- Gleichmäßige Verteilung des Trennmittels in der Gasdüse durch zwei Einsprühdüsen
- Passende Fräser für alle gängigen Gasdüsen
- **Optionen:** Drahtabschneider, Montagefuß

Optional mit Drahtabschneider DIX PRA 600 und Montagefuß DIX PRF 600

Anwendung

- Perfektioniert für DINSE Roboter-Pistolenköpfe
- Lagenunabhängige Befestigungsvarianten
- Hohe Verfügbarkeit des Roboters durch lange Lebensdauer der Verschleißteile

Optionen nach Einsatzbereich

Roboter mit montiertem Dinse - Pistolenkopf während des Reinigungsvorgangs in der Pistolenreinigungs - Station

Pistolenreinigungs-Stationen MIG/MAG
DIX PRS 600
Für Roboteranwendungen

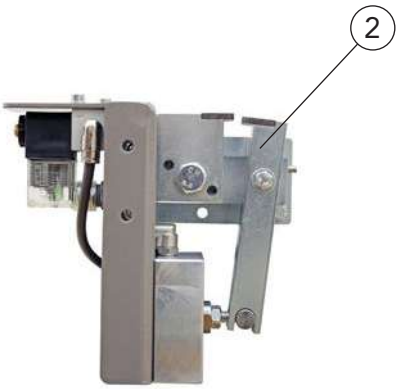

	Benennung	Bestellbezeichnung		Artikelnummer
1	Pistolenreinigungs - Station	DIX	PRS 600	811012001
	Optionen			
2	Drahtabschneider Nur montiert lieferbar	DIX	PRA 600	811012006
3	Trennmittel, 5 Liter	DIX	PRM 600	811012002
4	Montagefuß	DIX	PRF 600	811012005

Den zugehörigen Fräser entnehmen Sie dem Zubehör.
Von der Serienausstattung abweichende Varianten auf Anfrage.

Pistolenreinigungs-Stationen MIG/MAG DIX PRS 600
Für Roboteranwendungen

Zubehör, Ersatz- und Verschleißteile

Pistolenkopf	Gasdüse	Kontaktspitze	AD	ID	Bestellbezeichnung	Artikelnr.
M.Flex 44XX	DIX 1-2-4015	DIX 3-2-_._ M8(/XX)(R) (CR-ZR)	15	10	DIX PRX 657 Fräser D 14 / d 11	811012057
M.Flex 44XX	DIX 1-2-4018	DIX 3-2-_._ M8(/XX)(R) (CR-ZR)	18	10	DIX PRX 662 Fräser D 17 / d 11	811012062
M.Flex 44XX	DIX 1-3-5415 A	DIX 3-2-_._ M8(/XX)(R) (CR-ZR)	15	10	DIX PRX 657 Fräser D 14 / d 11	811012057
M.Flex 44XX	DIX 1-3-5418 A	DIX 3-2-_._ M8(/XX)(R) (CR-ZR)	18	10	DIX PRX 662 Fräser D 17 / d 11	811012062
M.Flex 44XX	DIX 1-3-5421 A	DIX 3-2-_._ M8(/XX)(R) (CR-ZR)	21	10	DIX PRX 667 Fräser D 20 / d 13	811012067
M.Flex 44XX	DIX 1-3-5515 A	DIX 3-2-_._ M8(/XX)(R) (CR-ZR)	15	10	DIX PRX 657 Fräser D 14 / d 11	811012057
M.Flex 44XX	DIX 1-3-5518 A	DIX 3-2-_._ M8(/XX)(R) (CR-ZR)	18	10	DIX PRX 662 Fräser D 17 / d 11	811012062
M.Flex 44XX	DIX 1-3-5521 A	DIX 3-2-_._ M8(/XX)(R) (CR-ZR)	21	10	DIX PRX 667 Fräser D 20 / d 13	811012067
MBTZ 54XX	DIX 1-3-5413 A/AK/AKR/AR	DIX 3-2-_._ S/SK/RS/SRK/SA/SAK/SAE/SKAL	13	8	DIX PRX 653 Fräser D 12 / d 9	811012053
MBTZ 54XX	DIX 1-3-5413 A/AK/AKR/AR	DIX 3-2-_._ (CR-ZR)(/XX)	13	8	DIX PRX 653 Fräser D 12 / d 9	811012053
MBTZ 54XX	DIX 1-3-5413 A/AK/AKR/AR	DIX 3-2-_._ M8(/XX)(R) (CR-ZR)	13	10	DIX PRX 670 Fräser D 12,5 /d 10,5	811012078
MBTZ 54XX	DIX 1-3-5415 A/AK/AKRARARZ	DIX 3-2-_._ S/SK/RS/SRK/SA/SAK/SAE/SKAL	15	8	DIX PRX 654 Fräser D 14 / d 9	811012054
MBTZ 54XX	DIX 1-3-5415 A/AK/AKRARARZ	DIX 3-2-_._ (CR-ZR)(/XX)	15	8	DIX PRX 654 Fräser D 14 / d 9	811012054
MBTZ 54XX	DIX 1-3-5415 A/AK/AKRARARZ	DIX 3-2-_._ M8(/XX)(R) (CR-ZR)	15	10	DIX PRX 657 Fräser D 14 / d 11	811012057
MBTZ 54XX	DIX 1-3-5417 A	DIX 3-2-_._ S/SK/RS/SRK/SA/SAK/SAE/SKAL	17	8	DIX PRX 661 Fräser D 16 / d 11	811012061
MBTZ 54XX	DIX 1-3-5417 A	DIX 3-2-_._ (CR-ZR)(/XX)	17	8	DIX PRX 661 Fräser D 16 / d 11	811012061
MBTZ 54XX	DIX 1-3-5417 A	DIX 3-2-_._ M8(/XX)(R) (CR-ZR)	17	10	DIX PRX 661 Fräser D 16 / d 11	811012061
MBTZ 54XX	DIX 1-3-5418 A/AK/AR	DIX 3-2-_._ S/SK/RS/SRK/SA/SAK/SAE/SKAL	18	8	DIX PRX 662 Fräser D 17 / d 11	811012062
MBTZ 54XX	DIX 1-3-5418 A/AK/AR	DIX 3-2-_._ (CR-ZR)(/XX)	18	8	DIX PRX 662 Fräser D 17 / d 11	811012062
MBTZ 54XX	DIX 1-3-5418 A/AK/AR	DIX 3-2-_._ M8(/XX)(R) (CR-ZR)	18	10	DIX PRX 662 Fräser D 17 / d 11	811012062
MBTZ 54XX	DIX 1-3-5421 A	DIX 3-2-_._ S/SK/RS/SRK/SA/SAK/SAE/SKAL	21	8	DIX PRX 667 Fräser D 20 / d 13	811012067
MBTZ 54XX	DIX 1-3-5421 A	DIX 3-2-_._ (CR-ZR)(/XX)	21	8	DIX PRX 667 Fräser D 20 / d 13	811012067
MBTZ 54XX	DIX 1-3-5421 A	DIX 3-2-_._ M8(/XX)(R) (CR-ZR)	21	10	DIX PRX 667 Fräser D 20 / d 13	811012067
MEDD 7000	DIX 1-3-5418 A/AK/AR	DIX 3-1-70__	18	11	DIX PRX 655 Fräser D 17 / d 13	811012055
MEDD 7000	DIX 1-3-5421 A	DIX 3-1-70__	21	11	DIX PRX 667 Fräser D 20 / d 13	811012067
MET 32XX	DIX 1-3-5211 AR/AKR	DIX 3-2-_._/47,5	11	8	DIX PRX 651 Fräser D 10,5 / d 8,5	811012051
MET 32XX	DIX 1-3-5212 A/AR/AK/AKR	DIX 3-2-_._/47,5	12	8	DIX PRX 656 Fräser D 11 / d 8,5	811012056
MET 32XX	DIX 1-3-5213 AK	DIX 3-2-_._/47,5	13,5	8	DIX PRX 681 Fräser D 13 / d 9	811012081
MET 32XX	DIX 1-3-5215 A/AK/AR	DIX 3-2-_._/47,5	15	8	DIX PRX 654 Fräser D 14 / d 9	811012054
MET 32XX	DIX 1-3-5216	DIX 3-2-_._/47,5	16	8	DIX PRX 659 Fräser D 15 / d 9	811012059
MET 32XX	DIX 1-3-5218 A	DIX 3-2-_._/47,5	18	8	DIX PRX 662 Fräser D 17 / d 11	811012062
MET 35X	DIX 1-3-5209 A	DIX 3-1-_._ S/SA/SK/SR/SRK/SAE/SAK	9	6	DIX PRX 650 Fräser D 8,5 / d 6,2	811012050
MET 35X	DIX 1-3-5209 A	DIX 3-1-_._ (CR)(/XX)	9	6	DIX PRX 650 Fräser D 8,5 / d 6,2	811012050
MET 35X	DIX 1-3-5211 AR/AKR	DIX 3-2-_._ (CR-ZR)(/XX)	11	8	DIX PRX 651 Fräser D 10,5 / d 8,5	811012051
MET 35X	DIX 1-3-5211 AR/AKR	DIX 3-1-_._ S/SA/SK/SR/SRK/SAE/SAK	11	6	DIX PRX 658 Fräser D 10,5 / d 7	811012058
MET 35X	DIX 1-3-5211 AR/AKR	DIX 3-1-_._ (CR)(/XX)	11	6	DIX PRX 658 Fräser D 10,5 / d 7	811012058
MET 35X	DIX 1-3-5212 A/AR/AK/AKR	DIX 3-1-_._ S/SA/SK/SR/SRK/SAE/SAK	12	6	DIX PRX 652 Fräser D 11 / d 7	811012052
MET 35X	DIX 1-3-5212 A/AR/AK/AKR	DIX 3-1-_._ (CR)(/XX)	12	6	DIX PRX 652 Fräser D 11 / d 7	811012052
MET 35X	DIX 1-3-5212 A/AR/AK/AKR	DIX 3-2-_._ (CR-ZR)(/XX)	12	8	DIX PRX 656 Fräser D 11 / d 8,5	811012056
MET 35X	DIX 1-3-5213 AK	DIX 3-1-_._ S/SA/SK/SR/SRK/SAE/SAK	13,5	6	DIX PRX 669 Fräser D 13 / d 7	811012069
MET 35X	DIX 1-3-5213 AK	DIX 3-1-_._ (CR)(/XX)	13,5	6	DIX PRX 669 Fräser D 13 / d 7	811012069
MET 35X	DIX 1-3-5213 AK	DIX 3-2-_._ M8(/XX)(R) (CR-ZR)	13,5	10	DIX PRX 670 Fräser D 12,5 /d 10,5	811012078
MET 35X	DIX 1-3-5213 AK	DIX 3-2-_._ (CR-ZR)(/XX)	13,5	8	DIX PRX 681 Fräser D 13 / d 9	811012081
MET 35X	DIX 1-3-5215 A/AK/AR	DIX 3-1-_._ S/SA/SK/SR/SRK/SAE/SAK	15	6	DIX PRX 654 Fräser D 14 / d 9	811012054

Pistolenreinigungs-Stationen MIG/MAG DIX PRS 600
Für Roboteranwendungen

Zubehör, Ersatz- und Verschleißteile

Pistolenkopf	Gasdüse	Kontaktspitze	AD	ID	Bestellbezeichnung	Artikelnr.
MET 35X	DIX 1-3-5215 A/AK/AR	DIX 3-1-_._ (CR)(/XX)	15	6	DIX PRX 654 Fräser D 14 / d 9	811012054
MET 35X	DIX 1-3-5215 A/AK/AR	DIX 3-2-_._ (CR-ZR)(/XX)	15	8	DIX PRX 654 Fräser D 14 / d 9	811012054
MET 35X	DIX 1-3-5215 A/AK/AR	DIX 3-2-_._ M8(/XX)(R) (CR-ZR)	15	10	DIX PRX 657 Fräser D 14 / d 11	811012057
MET 35X	DIX 1-3-5216	DIX 3-1-_._ S/SA/SK/SR/SRK/SAE/SAK	16	6	DIX PRX 659 Fräser D 15 / d 9	811012059
MET 35X	DIX 1-3-5216	DIX 3-1-_._ (CR)(/XX)	16	6	DIX PRX 659 Fräser D 15 / d 9	811012059
MET 35X	DIX 1-3-5216	DIX 3-2-_._ (CR-ZR)(/XX)	16	8	DIX PRX 659 Fräser D 15 / d 9	811012059
MET 35X	DIX 1-3-5216	DIX 3-2-_._ M8(/XX)(R) (CR-ZR)	16	10	DIX PRX 665 Fräser D 15 / d 11	811012065
MET 35X	DIX 1-3-5218 A	DIX 3-1-_._ S/SA/SK/SR/SRK/SAE/SAK	18	6	DIX PRX 662 Fräser D 17 / d 11	811012062
MET 35X	DIX 1-3-5218 A	DIX 3-1-_._ (CR)(/XX)	18	6	DIX PRX 662 Fräser D 17 / d 11	811012062
MET 35X	DIX 1-3-5218 A	DIX 3-2-_._ (CR-ZR)(/XX)	18	8	DIX PRX 662 Fräser D 17 / d 11	811012062
MET 35X	DIX 1-3-5218 A	DIX 3-2-_._ M8(/XX)(R) (CR-ZR)	18	10	DIX PRX 662 Fräser D 17 / d 11	811012062
MET 39X	DIX 1-3-5911 A/AK/AKSO/SO	DIX 3-2-_._ (CR-ZR)(/XX)	11	8	DIX PRX 651 Fräser D 10,5 / d 8,5	811012051
MET 39X	DIX 1-3-5913 AR	DIX 3-2-_._ (CR-ZR)(/XX)	13,5	8	DIX PRX 681 Fräser D 13 / d 9	811012081
MET 39X	DIX 1-3-5914 _/A	DIX 3-2-_._ (CR-ZR)(/XX)	14	8	DIX PRX 681 Fräser D 13 / d 9	811012081
MET 39X	DIX 1-3-5915 A/ASO/AK	DIX 3-2-_._ (CR-ZR)(/XX)	15	8	DIX PRX 654 Fräser D 14 / d 9	811012054
MET 39X	DIX 1-3-5918 A/AL	DIX 3-2-_._ (CR-ZR)(/XX)	18	8	DIX PRX 662 Fräser D 17 / d 11	811012062
MET 39XX	DIX 1-3-5911 A/AK/AKSO/SO	DIX 3-2-_._/46	11	8	DIX PRX 651 Fräser D 10,5 / d 8,5	811012051
MET 39XX	DIX 1-3-5913 AR	DIX 3-2-_._/46	13,5	8	DIX PRX 681 Fräser D 13 / d 9	811012081
MET 39XX	DIX 1-3-5914 _/A	DIX 3-2-_._/46	14	8	DIX PRX 681 Fräser D 13 / d 9	811012081
MET 39XX	DIX 1-3-5915 A/ASO/AK	DIX 3-2-_._/46	15	8	DIX PRX 654 Fräser D 14 / d 9	811012054
MET 39XX	DIX 1-3-5918 A/AL	DIX 3-2-_._/46	18	8	DIX PRX 662 Fräser D 17 / d 11	811012062
METZ 54X (L)(XL)	DIX 1-3-5413 A/AK/AKR/AR	DIX 3-2-_._ S/SK/RS/SRK/SA/SAK/SAE/SKAL	13	8	DIX PRX 653 Fräser D 12 / d 9	811012053
METZ 54X (L)(XL)	DIX 1-3-5413 A/AK/AKR/AR	DIX 3-2-_._ (CR-ZR)(/XX)	13	8	DIX PRX 653 Fräser D 12 / d 9	811012053
METZ 54X (L)(XL)	DIX 1-3-5413 A/AK/AKR/AR	DIX 3-2-_._ M8(/XX)(R) (CR-ZR)	13	10	DIX PRX 670 Fräser D 12,5 /d 10,5	811012078
METZ 54X (L)(XL)	DIX 1-3-5415 A/AK/AKRARARZ	DIX 3-2-_._ S/SK/RS/SRK/SA/SAK/SAE/SKAL	15	8	DIX PRX 654 Fräser D 14 / d 9	811012054
METZ 54X (L)(XL)	DIX 1-3-5415 A/AK/AKRARARZ	DIX 3-2-_._ (CR-ZR)(/XX)	15	8	DIX PRX 654 Fräser D 14 / d 9	811012054
METZ 54X (L)(XL)	DIX 1-3-5415 A/AK/AKRARARZ	DIX 3-2-_._ M8(/XX)(R) (CR-ZR)	15	10	DIX PRX 657 Fräser D 14 / d 11	811012057
METZ 54X (L)(XL)	DIX 1-3-5417 A	DIX 3-2-_._ S/SK/RS/SRK/SA/SAK/SAE/SKAL	17	8	DIX PRX 661 Fräser D 16 / d 11	811012061
METZ 54X (L)(XL)	DIX 1-3-5417 A	DIX 3-2-_._ (CR-ZR)(/XX)	17	8	DIX PRX 661 Fräser D 16 / d 11	811012061
METZ 54X (L)(XL)	DIX 1-3-5417 A	DIX 3-2-_._ M8(/XX)(R) (CR-ZR)	17	10	DIX PRX 661 Fräser D 16 / d 11	811012061
METZ 54X (L)(XL)	DIX 1-3-5418 A/AK/AR	DIX 3-2-_._ S/SK/RS/SRK/SA/SAK/SAE/SKAL	18	8	DIX PRX 662 Fräser D 17 / d 11	811012062
METZ 54X (L)(XL)	DIX 1-3-5418 A/AK/AR	DIX 3-2-_._ (CR-ZR)(/XX)	18	8	DIX PRX 662 Fräser D 17 / d 11	811012062
METZ 54X (L)(XL)	DIX 1-3-5418 A/AK/AR	DIX 3-2-_._ M8(/XX)(R) (CR-ZR)	18	10	DIX PRX 662 Fräser D 17 / d 11	811012062
METZ 54X (L)(XL)	DIX 1-3-5421 A	DIX 3-2-_._ S/SK/RS/SRK/SA/SAK/SAE/SKAL	21	8	DIX PRX 667 Fräser D 20 / d 13	811012067
METZ 54X (L)(XL)	DIX 1-3-5421 A	DIX 3-2-_._ (CR-ZR)(/XX)	21	8	DIX PRX 667 Fräser D 20 / d 13	811012067
METZ 54X (L)(XL)	DIX 1-3-5421 A	DIX 3-2-_._ M8(/XX)(R) (CR-ZR)	21	10	DIX PRX 667 Fräser D 20 / d 13	811012067
METZ 56X (L)(XL)	DIX 1-3-5415 A/AK/AKRARARZ	DIX 3-2-_._ S/SK/RS/SRK/SA/SAK/SAE/SKAL	15	8	DIX PRX 654 Fräser D 14 / d 9	811012054
METZ 56X (L)(XL)	DIX 1-3-5415 A/AK/AKRARARZ	DIX 3-2-_._ M8(/XX)(R) (CR-ZR)	15	10	DIX PRX 657 Fräser D 14 / d 11	811012057
METZ 56X (L)(XL)	DIX 1-3-5417 A	DIX 3-2-_._ S/SK/RS/SRK/SA/SAK/SAE/SKAL	17	8	DIX PRX 661 Fräser D 16 / d 11	811012061
METZ 56X (L)(XL)	DIX 1-3-5417 A	DIX 3-2-_._ M8(/XX)(R) (CR-ZR)	17	10	DIX PRX 661 Fräser D 16 / d 11	811012061
METZ 56X (L)(XL)	DIX 1-3-5418 A/AK/AR	DIX 3-2-_._ S/SK/RS/SRK/SA/SAK/SAE/SKAL	18	8	DIX PRX 662 Fräser D 17 / d 11	811012062
METZ 56X (L)(XL)	DIX 1-3-5418 A/AK/AR	DIX 3-2-_._ M8(/XX)(R) (CR-ZR)	18	10	DIX PRX 662 Fräser D 17 / d 11	811012062
METZ 56X (L)(XL)	DIX 1-3-5421 A	DIX 3-2-_._ S/SK/RS/SRK/SA/SAK/SAE/SKAL	21	8	DIX PRX 667 Fräser D 20 / d 13	811012067
METZ 56X (L)(XL)	DIX 1-3-5421 A	DIX 3-2-_._ M8(/XX)(R) (CR-ZR)	21	10	DIX PRX 667 Fräser D 20 / d 13	811012067
METZ 56X (L)(XL)	DIX KMG115TR	DIX 3-2-_._ S/SK/RS/SRK/SA/SAK/SAE/SKAL	13	8	DIX PRX 653 Fräser D 12 / d 9	811012053
METZ 56X (L)(XL)	DIX KMG115TR	DIX 3-2-_._ M8(/XX)(R) (CR-ZR)	13	10	DIX PRX 670 Fräser D 12,5 /d 10,5	811012078
METZ 56X (L)(XL)	DIX KMG118TR	DIX 3-2-_._ S/SK/RS/SRK/SA/SAK/SAE/SKAL	18	8	DIX PRX 662 Fräser D 17 / d 11	811012062
METZ 56X (L)(XL)	DIX KMG118TR	DIX 3-2-_._ M8(/XX)(R) (CR-ZR)	18	10	DIX PRX 662 Fräser D 17 / d 11	811012062
METZ 56X (L)(XL)	DIX KMG121TR	DIX 3-2-_._ S/SK/RS/SRK/SA/SAK/SAE/SKAL	21	8	DIX PRX 667 Fräser D 20 / d 13	811012067
METZ 56X (L)(XL)	DIX KMG121TR	DIX 3-2-_._ M8(/XX)(R) (CR-ZR)	21	10	DIX PRX 667 Fräser D 20 / d 13	811012067
METZ 59X (L)(XL)	DIX 1-3-5911 A/AK/AKSO/SO	DIX 3-2-_._ (CR-ZR)(/XX)	11	8	DIX PRX 651 Fräser D 10,5 / d 8,5	811012051
METZ 59X (L)(XL)	DIX 1-3-5913 AR	DIX 3-2-_._ (CR-ZR)(/XX)	13,5	8	DIX PRX 681 Fräser D 13 / d 9	811012081
METZ 59X (L)(XL)	DIX 1-3-5914 _/A	DIX 3-2-_._ (CR-ZR)(/XX)	14	8	DIX PRX 681 Fräser D 13 / d 9	811012081
METZ 59X (L)(XL)	DIX 1-3-5915 A/ASO/AK	DIX 3-2-_._ (CR-ZR)(/XX)	15	8	DIX PRX 654 Fräser D 14 / d 9	811012054

Pistolenreinigungs-Stationen MIG/MAG DIX PRS 600
Für Roboteranwendungen

Zubehör, Ersatz- und Verschleißteile

Pistolenkopf	Gasdüse	Kontaktspitze	AD	ID	Bestellbezeichnung	Artikelnr.
METZ 59X (L)(XL)	DIX 1-3-5918 A/AL	DIX 3-2-_._ (CR-ZR)(/XX)	18	8	DIX PRX 662 Fräser D 17 / d 11	811012062
METZ 64XX (L)(XL)	DIX 1-3-5413 A/AK/AKR/AR	DIX 3-2-_._ M8(/XX)(R) (CR-ZR)	13	10	DIX PRX 670 Fräser D 12,5 /d 10,5	811012078
METZ 64XX (L)(XL)	DIX 1-3-5415 A/AK/AKRARARZ	DIX 3-2-_._ M8(/XX)(R) (CR-ZR)	15	10	DIX PRX 657 Fräser D 14 / d 11	811012057
METZ 64XX (L)(XL)	DIX 1-3-5417 A	DIX 3-2-_._ M8(/XX)(R) (CR-ZR)	17	10	DIX PRX 661 Fräser D 16 / d 11	811012061
METZ 64XX (L)(XL)	DIX 1-3-5418 A/AK/AR	DIX 3-2-_._ M8(/XX)(R) (CR-ZR)	18	10	DIX PRX 662 Fräser D 17 / d 11	811012062
METZ 64XX (L)(XL)	DIX 1-3-5421 A	DIX 3-2-_._ M8(/XX)(R) (CR-ZR)	21	10	DIX PRX 667 Fräser D 20 / d 13	811012067
METZ 52X (L)(XL)	DIX 1-3-5209 A	DIX 3-1-_._ S/SA/SK/SR/SRK/SAE/SAK	9	6	DIX PRX 650 Fräser D 8,5 / d 6,2	811012050
METZ 52X (L)(XL)	DIX 1-3-5209 A	DIX 3-1-_._ (CR)(/XX)	9	6	DIX PRX 650 Fräser D 8,5 / d 6,2	811012050
METZ 52X (L)(XL)	DIX 1-3-5211 AR/AKR	DIX 3-2-_._ (CR-ZR)(/XX)	11	8	DIX PRX 651 Fräser D 10,5 / d 8,5	811012051
METZ 52X (L)(XL)	DIX 1-3-5211 AR/AKR	DIX 3-1-_._ S/SA/SK/SR/SRK/SAE/SAK	11	6	DIX PRX 658 Fräser D 10,5 / d 7	811012058
METZ 52X (L)(XL)	DIX 1-3-5211 AR/AKR	DIX 3-1-_._ (CR)(/XX)	11	6	DIX PRX 658 Fräser D 10,5 / d 7	811012058
METZ 52X (L)(XL)	DIX 1-3-5212 A/AR/AK/AKR	DIX 3-1-_._ S/SA/SK/SR/SRK/SAE/SAK	12	6	DIX PRX 652 Fräser D 11 / d 7	811012052
METZ 52X (L)(XL)	DIX 1-3-5212 A/AR/AK/AKR	DIX 3-1-_._ (CR)(/XX)	12	6	DIX PRX 652 Fräser D 11 / d 7	811012052
METZ 52X (L)(XL)	DIX 1-3-5212 A/AR/AK/AKR	DIX 3-2-_._ (CR-ZR)(/XX)	12	8	DIX PRX 656 Fräser D 11 / d 8,5	811012056
METZ 52X (L)(XL)	DIX 1-3-5213 AK	DIX 3-1-_._ S/SA/SK/SR/SRK/SAE/SAK	13,5	6	DIX PRX 669 Fräser D 13 / d 7	811012069
METZ 52X (L)(XL)	DIX 1-3-5213 AK	DIX 3-1-_._ (CR)(/XX)	13,5	6	DIX PRX 669 Fräser D 13 / d 7	811012069
METZ 52X (L)(XL)	DIX 1-3-5213 AK	DIX 3-2-_._ (CR-ZR)(/XX)	13,5	8	DIX PRX 681 Fräser D 13 / d 9	811012081
METZ 52X (L)(XL)	DIX 1-3-5215 A/AK/AR	DIX 3-1-_._ S/SA/SK/SR/SRK/SAE/SAK	15	6	DIX PRX 654 Fräser D 14 / d 9	811012054
METZ 52X (L)(XL)	DIX 1-3-5215 A/AK/AR	DIX 3-1-_._ (CR)(/XX)	15	6	DIX PRX 654 Fräser D 14 / d 9	811012054
METZ 52X (L)(XL)	DIX 1-3-5215 A/AK/AR	DIX 3-2-_._ (CR-ZR)(/XX)	15	8	DIX PRX 654 Fräser D 14 / d 9	811012054
METZ 52X (L)(XL)	DIX 1-3-5216	DIX 3-1-_._ S/SA/SK/SR/SRK/SAE/SAK	16	6	DIX PRX 659 Fräser D 15 / d 9	811012059
METZ 52X (L)(XL)	DIX 1-3-5216	DIX 3-1-_._ (CR)(/XX)	16	6	DIX PRX 659 Fräser D 15 / d 9	811012059
METZ 52X (L)(XL)	DIX 1-3-5216	DIX 3-2-_._ (CR-ZR)(/XX)	16	8	DIX PRX 659 Fräser D 15 / d 9	811012059
METZ 52X (L)(XL)	DIX 1-3-5218 A	DIX 3-1-_._ S/SA/SK/SR/SRK/SAE/SAK	18	6	DIX PRX 662 Fräser D 17 / d 11	811012062
METZ 52X (L)(XL)	DIX 1-3-5218 A	DIX 3-1-_._ (CR)(/XX)	18	6	DIX PRX 662 Fräser D 17 / d 11	811012062
METZ 52X (L)(XL)	DIX 1-3-5218 A	DIX 3-2-_._ (CR-ZR)(/XX)	18	8	DIX PRX 662 Fräser D 17 / d 11	811012062
METZ 57X (L)(XL)	DIX 1-3-5715 A/AK	DIX 3-2-_._ M8(/XX)(R) (CR-ZR)	15	10	DIX PRX 657 Fräser D 14 / d 11	811012057
METZ 57X (L)(XL)	DIX 1-3-5715 SAD	DIX 3-2-_._ M8(/XX)(R) (CR-ZR)	15	10	DIX PRX 657 Fräser D 14 / d 11	811012057
METZ 57X (L)(XL)	DIX 1-3-5718 A	DIX 3-2-_._ M8(/XX)(R) (CR-ZR)	18	10	DIX PRX 662 Fräser D 17 / d 11	811012062
METZ 57X (L)(XL)	DIX 1-3-5718 SAD	DIX 3-2-_._ M8(/XX)(R) (CR-ZR)	18	10	DIX PRX 662 Fräser D 17 / d 11	811012062
METZ 57X (L)(XL)	DIX 1-3-5721 A	DIX 3-2-_._ M8(/XX)(R) (CR-ZR)	21	10	DIX PRX 667 Fräser D 20 / d 13	811012067
METZ 57X (L)(XL)	DIX 1-3-5721 SAD	DIX 3-2-_._ M8(/XX)(R) (CR-ZR)	21	10	DIX PRX 667 Fräser D 20 / d 13	811012067
METZ 57X (L)(XL)	DIX 1-3-5721 SAD OVAL	DIX 3-2-_._ M8(/XX)(R) (CR-ZR)	13	10	DIX PRX 670 Fräser D 12,5 /d 10,5	811012078
METZ 58XX (L)(XL)	DIX 1-3-5811 A	DIX 3-1-_._ (CR)(/XX)	11	6	DIX PRX 658 Fräser D 10,5 / d 7	811012058
METZ 58XX (L)(XL)	DIX 1-3-5815 A	DIX 3-1-_._ (CR)(/XX)	15	6	DIX PRX 654 Fräser D 14 / d 9	811012054
MFTZ 59XX	DIX 1-3-5911 A/AK/AKSO/SO	DIX 3-2-_._ (CR-ZR)(/XX)	11	8	DIX PRX 651 Fräser D 10,5 / d 8,5	811012051
MFTZ 59XX	DIX 1-3-5913 AR	DIX 3-2-_._ M8(/XX)(R) (CR-ZR)	13,5	10	DIX PRX 670 Fräser D 12,5 /d 10,5	811012078
MFTZ 59XX	DIX 1-3-5913 AR	DIX 3-2-_._ (CR-ZR)(/XX)	13,5	8	DIX PRX 681 Fräser D 13 / d 9	811012081
MFTZ 59XX	DIX 1-3-5914 _/A	DIX 3-2-_._ M8(/XX)(R) (CR-ZR)	14	10	DIX PRX 670 Fräser D 12,5 /d 10,5	811012078
MFTZ 59XX	DIX 1-3-5914 _/A	DIX 3-2-_._ (CR-ZR)(/XX)	14	8	DIX PRX 681 Fräser D 13 / d 9	811012081
MFTZ 59XX	DIX 1-3-5915 A/ASO/AK	DIX 3-2-_._ (CR-ZR)(/XX)	15	8	DIX PRX 654 Fräser D 14 / d 9	811012054
MFTZ 59XX	DIX 1-3-5915 A/ASO/AK	DIX 3-2-_._ M8(/XX)(R) (CR-ZR)	15	10	DIX PRX 657 Fräser D 14 / d 11	811012057
MFTZ 59XX	DIX 1-3-5918 A/AL	DIX 3-2-_._ (CR-ZR)(/XX)	18	8	DIX PRX 662 Fräser D 17 / d 11	811012062
MFTZ 59XX	DIX 1-3-5918 A/AL	DIX 3-2-_._ M8(/XX)(R) (CR-ZR)	18	10	DIX PRX 662 Fräser D 17 / d 11	811012062
MFTZ 52X	DIX 1-3-5209 A	DIX 3-1-_._ S/SA/SK/SR/SRK/SAE/SAK	9	6	DIX PRX 650 Fräser D 8,5 / d 6,2	811012050
MFTZ 52X	DIX 1-3-5209 A	DIX 3-1-_._ (CR)(/XX)	9	6	DIX PRX 650 Fräser D 8,5 / d 6,2	811012050
MFTZ 52X	DIX 1-3-5211 AR/AKR	DIX 3-2-_._ (CR-ZR)(/XX)	11	8	DIX PRX 651 Fräser D 10,5 / d 8,5	811012051
MFTZ 52X	DIX 1-3-5211 AR/AKR	DIX 3-1-_._ S/SA/SK/SR/SRK/SAE/SAK	11	6	DIX PRX 658 Fräser D 10,5 / d 7	811012058
MFTZ 52X	DIX 1-3-5211 AR/AKR	DIX 3-1-_._ (CR)(/XX)	11	6	DIX PRX 658 Fräser D 10,5 / d 7	811012058
MFTZ 52X	DIX 1-3-5212 A/AR/AK/AKR	DIX 3-1-_._ S/SA/SK/SR/SRK/SAE/SAK	12	6	DIX PRX 652 Fräser D 11 / d 7	811012052
MFTZ 52X	DIX 1-3-5212 A/AR/AK/AKR	DIX 3-1-_._ (CR)(/XX)	12	6	DIX PRX 652 Fräser D 11 / d 7	811012052
MFTZ 52X	DIX 1-3-5212 A/AR/AK/AKR	DIX 3-2-_._ (CR-ZR)(/XX)	12	8	DIX PRX 656 Fräser D 11 / d 8,5	811012056
MFTZ 52X	DIX 1-3-5213 AK	DIX 3-1-_._ S/SA/SK/SR/SRK/SAE/SAK	13,5	6	DIX PRX 669 Fräser D 13 / d 7	811012069
MFTZ 52X	DIX 1-3-5213 AK	DIX 3-1-_._ (CR)(/XX)	13,5	6	DIX PRX 669 Fräser D 13 / d 7	811012069

Pistolenreinigungs-Stationen MIG/MAG DIX PRS 600
Für Roboteranwendungen

Zubehör, Ersatz- und Verschleißteile

Pistolenkopf	Gasdüse	Kontaktspitze	AD	ID	Bestellbezeichnung	Artikelnr.
MFTZ 52X	DIX 1-3-5213 AK	DIX 3-2-_._ (CR-ZR)(/XX)	13,5	8	DIX PRX 681 Fräser D 13 / d 9	811012081
MFTZ 52X	DIX 1-3-5215 A/AK/AR	DIX 3-1-_._ S/SA/SK/SR/SRK/SAE/SAK	15	6	DIX PRX 654 Fräser D 14 / d 9	811012054
MFTZ 52X	DIX 1-3-5215 A/AK/AR	DIX 3-1-_._ (CR)(/XX)	15	6	DIX PRX 654 Fräser D 14 / d 9	811012054
MFTZ 52X	DIX 1-3-5215 A/AK/AR	DIX 3-2-_._ (CR-ZR)(/XX)	15	8	DIX PRX 654 Fräser D 14 / d 9	811012054
MFTZ 52X	DIX 1-3-5216	DIX 3-1-_._ S/SA/SK/SR/SRK/SAE/SAK	16	6	DIX PRX 659 Fräser D 15 / d 9	811012059
MFTZ 52X	DIX 1-3-5216	DIX 3-1-_._ (CR)(/XX)	16	6	DIX PRX 659 Fräser D 15 / d 9	811012059
MFTZ 52X	DIX 1-3-5216	DIX 3-2-_._ (CR-ZR)(/XX)	16	8	DIX PRX 659 Fräser D 15 / d 9	811012059
MFTZ 52X	DIX 1-3-5218 A	DIX 3-1-_._ S/SA/SK/SR/SRK/SAE/SAK	18	6	DIX PRX 662 Fräser D 17 / d 11	811012062
MFTZ 52X	DIX 1-3-5218 A	DIX 3-1-_._ (CR)(/XX)	18	6	DIX PRX 662 Fräser D 17 / d 11	811012062
MFTZ 52X	DIX 1-3-5218 A	DIX 3-2-_._ (CR-ZR)(/XX)	18	8	DIX PRX 662 Fräser D 17 / d 11	811012062
MFTZ 54XX	DIX 1-3-5413 A/AK/AKR/AR	DIX 3-2-_._ S/SK/RS/SRK/SA/SAK/SAE/SKAL	13	8	DIX PRX 653 Fräser D 12 / d 9	811012053
MFTZ 54XX	DIX 1-3-5413 A/AK/AKR/AR	DIX 3-2-_._ (CR-ZR)(/XX)	13	8	DIX PRX 653 Fräser D 12 / d 9	811012053
MFTZ 54XX	DIX 1-3-5413 A/AK/AKR/AR	DIX 3-2-_._ M8(/XX)(R) (CR-ZR)	13	10	DIX PRX 670 Fräser D 12,5 /d 10,5	811012078
MFTZ 54XX	DIX 1-3-5415 A/AK/AKRARARZ	DIX 3-2-_._ S/SK/RS/SRK/SA/SAK/SAE/SKAL	15	8	DIX PRX 654 Fräser D 14 / d 9	811012054
MFTZ 54XX	DIX 1-3-5415 A/AK/AKRARARZ	DIX 3-2-_._ (CR-ZR)(/XX)	15	8	DIX PRX 654 Fräser D 14 / d 9	811012054
MFTZ 54XX	DIX 1-3-5415 A/AK/AKRARARZ	DIX 3-2-_._ M8(/XX)(R) (CR-ZR)	15	10	DIX PRX 657 Fräser D 14 / d 11	811012057
MFTZ 54XX	DIX 1-3-5417 A	DIX 3-2-_._ S/SK/RS/SRK/SA/SAK/SAE/SKAL	17	8	DIX PRX 661 Fräser D 16 / d 11	811012061
MFTZ 54XX	DIX 1-3-5417 A	DIX 3-2-_._ (CR-ZR)(/XX)	17	8	DIX PRX 661 Fräser D 16 / d 11	811012061
MFTZ 54XX	DIX 1-3-5417 A	DIX 3-2-_._ M8(/XX)(R) (CR-ZR)	17	10	DIX PRX 661 Fräser D 16 / d 11	811012061
MFTZ 54XX	DIX 1-3-5418 A/AK/AR	DIX 3-2-_._ S/SK/RS/SRK/SA/SAK/SAE/SKAL	18	8	DIX PRX 662 Fräser D 17 / d 11	811012062
MFTZ 54XX	DIX 1-3-5418 A/AK/AR	DIX 3-2-_._ (CR-ZR)(/XX)	18	8	DIX PRX 662 Fräser D 17 / d 11	811012062
MFTZ 54XX	DIX 1-3-5418 A/AK/AR	DIX 3-2-_._ M8(/XX)(R) (CR-ZR)	18	10	DIX PRX 662 Fräser D 17 / d 11	811012062
MFTZ 54XX	DIX 1-3-5421 A	DIX 3-2-_._ S/SK/RS/SRK/SA/SAK/SAE/SKAL	21	8	DIX PRX 667 Fräser D 20 / d 13	811012067
MFTZ 54XX	DIX 1-3-5421 A	DIX 3-2-_._ (CR-ZR)(/XX)	21	8	DIX PRX 667 Fräser D 20 / d 13	811012067
MFTZ 54XX	DIX 1-3-5421 A	DIX 3-2-_._ M8(/XX)(R) (CR-ZR)	21	10	DIX PRX 667 Fräser D 20 / d 13	811012067
MFTZ 57XX	DIX 1-3-5715 A/AK	DIX 3-2-_._ M8(/XX)(R) (CR-ZR)	15	10	DIX PRX 657 Fräser D 14 / d 11	811012057
MFTZ 57XX	DIX 1-3-5715 SAD	DIX 3-2-_._ M8(/XX)(R) (CR-ZR)	15	10	DIX PRX 657 Fräser D 14 / d 11	811012057
MFTZ 57XX	DIX 1-3-5718 A	DIX 3-2-_._ M8(/XX)(R) (CR-ZR)	18	10	DIX PRX 662 Fräser D 17 / d 11	811012062
MFTZ 57XX	DIX 1-3-5718 SAD	DIX 3-2-_._ M8(/XX)(R) (CR-ZR)	18	10	DIX PRX 662 Fräser D 17 / d 11	811012062
MFTZ 57XX	DIX 1-3-5721 A	DIX 3-2-_._ M8(/XX)(R) (CR-ZR)	21	10	DIX PRX 667 Fräser D 20 / d 13	811012067
MFTZ 57XX	DIX 1-3-5721 SAD	DIX 3-2-_._ M8(/XX)(R) (CR-ZR)	21	10	DIX PRX 667 Fräser D 20 / d 13	811012067
MFTZ 57XX	DIX 1-3-5721 SAD OVAL	DIX 3-2-_._ M8(/XX)(R) (CR-ZR)	13	10	DIX PRX 670 Fräser D 12,5 /d 10,5	811012078
MMZ 304	DIX 1-2-413	DIX 3-2-_._ M8(/XX)(R) (CR-ZR)	13	10	DIX PRX 670 Fräser D 12,5 /d 10,5	811012078
MMZ 304	DIX 1-2-415	DIX 3-2-_._ M8(/XX)(R) (CR-ZR)	15	10	DIX PRX 657 Fräser D 14 / d 11	811012057
MMZ 304	DIX 1-2-418	DIX 3-2-_._ M8(/XX)(R) (CR-ZR)	18	10	DIX PRX 662 Fräser D 17 / d 11	811012062
MMZ 330	DIX 1-2-313 TR	DIX 3-2-_._ (CR-ZR)(/XX)	13	8	DIX PRX 653 Fräser D 12 / d 9	811012053
MMZ 330	DIX 1-2-313 TR	DIX 3-2-_._ M8(/XX)(R) (CR-ZR)	13	10	DIX PRX 670 Fräser D 12,5 /d 10,5	811012078
MMZ 330	DIX 1-2-315 TR	DIX 3-2-_._ (CR-ZR)(/XX)	15	8	DIX PRX 654 Fräser D 14 / d 9	811012054
MMZ 330	DIX 1-2-315 TR	DIX 3-2-_._ M8(/XX)(R) (CR-ZR)	15	10	DIX PRX 657 Fräser D 14 / d 11	811012057
MMZ 330	DIX 1-2-318 TR	DIX 3-2-_._ (CR-ZR)(/XX)	18	8	DIX PRX 662 Fräser D 17 / d 11	811012062
MMZ 330	DIX 1-2-318 TR	DIX 3-2-_._ M8(/XX)(R) (CR-ZR)	18	10	DIX PRX 662 Fräser D 17 / d 11	811012062

▶ Weitere Fräser auf Anfrage.

Pistolenreinigungs-Stationen MIG/MAG DIX PRS 600
Für Roboteranwendungen

Zubehör, Ersatz- und Verschleißteile

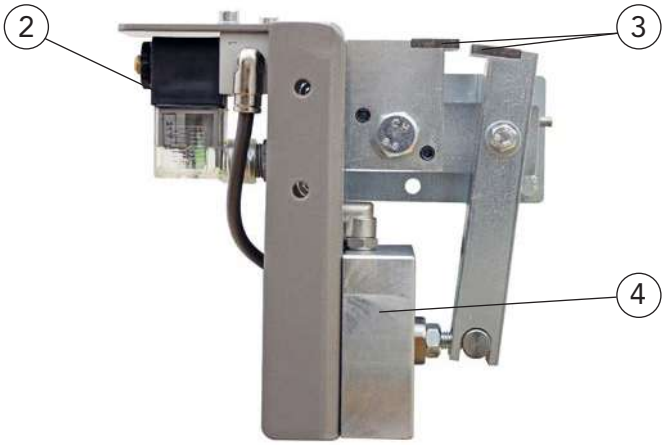

	Benennung	Bestellbezeichnung		Artikelnummer
	Ersatz- und Verschleißteile			
2	Magnetventil	DIX	PRX 623	811012032
3	Messerset	DIX	PRX 620	811012026
4	Zylinder	DIX	PRX 619	811012025

Pistolenreinigungs-Stationen MIG/MAG DIX PRS 600

Für Roboteranwendungen

Ersatz- und Verschleißteile

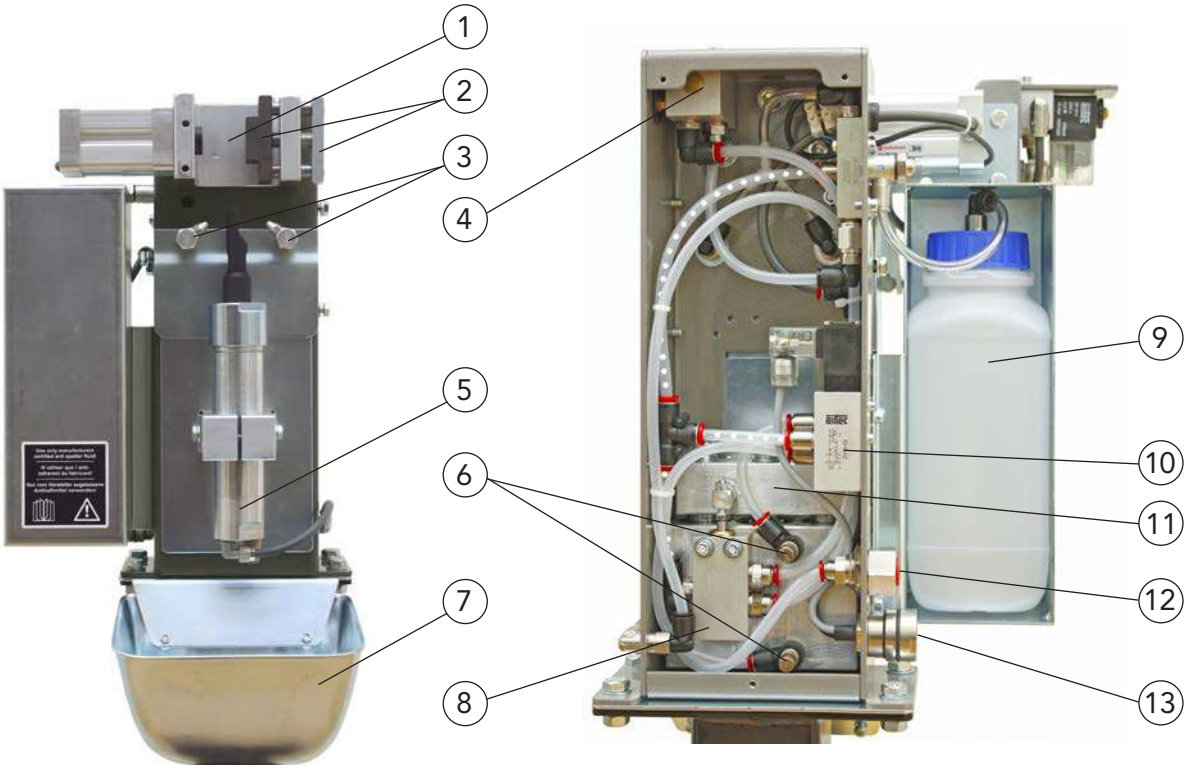

	Benennung	Bestellbezeichnung		Artikelnummer
1	Spannzylinder, kompl.	DIX	PRX 601	811012007
2	Fixierstück, kompl.	DIX	PRX 604	811012029
3	Einsprühdüse	DIX	PRX 621	811012027
4	Signalunterbrecher	DIX	PRX 605	811012030
5	Pneumatikmotor	DIX	PRX 615	811012021
6	Drosselrückschlag Ventil B	DIX	PRX 611	811012017
7	Becher Mit Halter	DIX	PRX 603	811012009
	Endschalter Für Spannzylinder zurück, ohne Abb.	DIX	PRX 602	811012008
8	Stösselventil 5/2 Wege	DIX	PRX 608	811012014
9	Behälter	DIX	PRX 622	811012028
10	Magnetventil Mit Handbetätigung	DIX	PRX 609	811012015
11	Schiebeeinheit	DIX	PRX 610	811012016
12	Luftanschluß 1/4“ komplett	DIX	PRX 627	811012018
13	Gerätestecker 5 polig	DIX	PRX 614	811012020
	Kabeldose 5 polig, ohne Abb.	DIX	PRX 613	811012019

Pistolenreinigungs-Stationen MIG/MAG DIX PRS 600 TD (TANDEM)

Für Roboteranwendungen

Technische Daten:	
Luftdruck nominal	6 bar
Luftverbrauch	ca. 420 l/min
Reinigungszeit, max.	7,5 s
Ansteuerung	24 VDC
Schutzart	IP 21
Abmessung(L/B/H)	419/300/520 mm
Gewicht	ca. 15,8 kg

Pistolenreinigungs - Station DIX PRS 600 TD mit Drahtabschneider DIX PRS 610 und Montagefuß DIX PRF 600 TD

Eigenschaften

- Robuster und kompakter Aufbau
- Präzise Fixierung der Gasdüse durch Spannprisma
- Schnelle und gründliche Reinigung des Gasdüseninnenraums von Schweißspritzern
- Gleichmäßige Verteilung des Trennmittels in der Gasdüse durch zwei Einsprühdüsen
- Passende Fräser für alle gängigen Gasdüsen
- **Optionen:** Drahtabschneider, Montagefuß

Roboter mit montiertem Dinse - Tandem Pistolenkopf während des Reinigungsvorgangs in der Tandem Pistolenreinigungs - Station

Anwendung

- Perfektioniert für DINSE Roboter -Pistolenköpfe
- Lagenunabhängige Befestigungsvarianten
- Hohe Verfügbarkeit des Roboters durch lange Lebensdauer der Verschleißteile

Pistolenreinigungs-Stationen MIG/MAG DIX PRS 1000

Für Roboteranwendungen

Technische Daten:	
Eingangsdruck Dosiereinheit	max. 16 bar
Anschlussschlauch	ø 6 mm
Abmessung(L/B/H)	330/290/810 mm
Gewicht Von der Ausstattung abhängig	ca. 8,5-11 kg

Vorteile

- Kurze Reinigungszeiten
- Schonende Reinigung der Verschleißteile
- Robuster und kompakter Aufbau
- Modular erweiterbar
- **Option:** Drahtabschneider, Einsprühdüse und Steuerventil

Eigenschaften

- Perfektioniert für DINSE Roboter-Pistolenköpfe
- Speziell entwickeltes Federprinzip zur gründlichen Reinigung des Gasdüseninnenraums von Schweißspritzern
- Passende Reinigungsfedern für alle gängigen Gasdüsen
- Gleichmäßige Verteilung des Trennmittels in der Gasdüse durch Einsprühdüse (optional) oder Ausblasschlauch
- Exakte Positionsüberprüfung

Pistolenreinigungs - Station DIX PRS 1000

Optionen nach Einsatzbereich

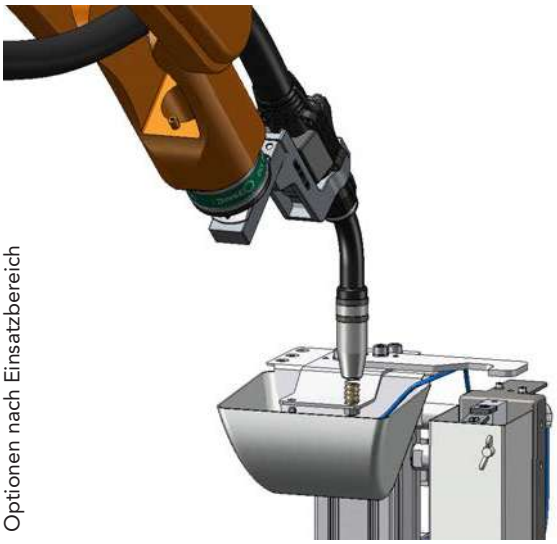

Anwendungsbeispiel: Reinigungsvorgang der Gasdüse

Pistolenreinigungs-Stationen MIG/MAG DIX PRS 1000 D

Für Roboteranwendungen

Technische Daten:	
Eingangsdruck Dosiereinheit	max. 16 bar
Anschlussschlauch	ø 6 mm
Abmessung(L/B/H)	330/335/810 mm
Gewicht Von der Ausstattung abhängig	ca. 8,5-13,5 kg

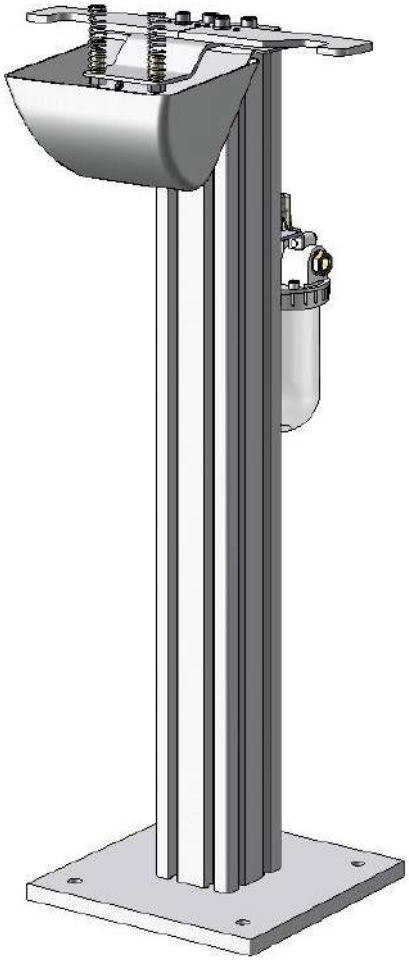

Pistolenreinigungs - Station DIX PRS 1000 D

Vorteile

- Es können zur gleichen Zeit 2 Roboter den Reinigungsprozess durchführen
- Kurze Reinigungszeiten
- Schonende Reinigung der Verschleißteile
- Robuster und kompakter Aufbau
- Modular erweiterbar
- **Option:** Drahtabschneider, Einsprühdüse und Steuerventil

Eigenschaften

- Gleichzeitige Reinigung von zwei Schweißpistolen
- Perfektioniert für DINSE Roboter -Pistolenköpfe
- Speziell entwickeltes Federprinzip zur gründlichen Reinigung des Gasdüseninnenraums von Schweißspritzern
- Passende Reinigungsfedern für alle gängigen Gasdüsen
- Gleichmäßige Verteilung des Trennmittels in der Gasdüse durch Einsprühdüse (optional) oder Ausblasschlauch
- Exakte Positionsüberprüfung

Optionen nach Einsatzbereich

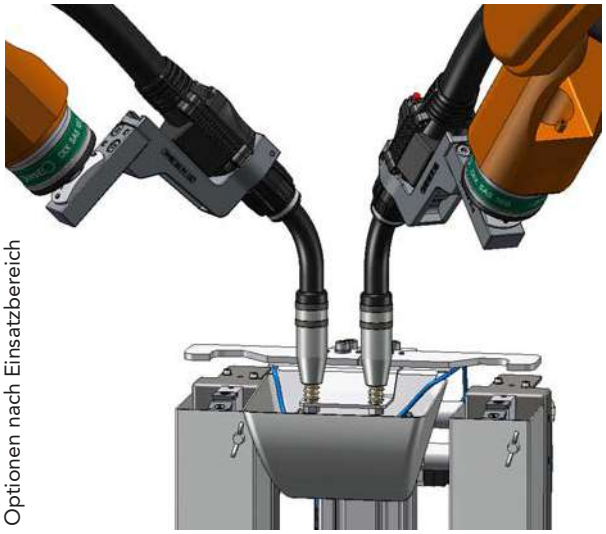

Anwendungsbeispiel: Reinigungsvorgang der Gasdüse

Pistolenreinigungs-Stationen MIG/MAG DIX PRS 1000 (D)

Für Roboteranwendungen

Ausführung, einfach

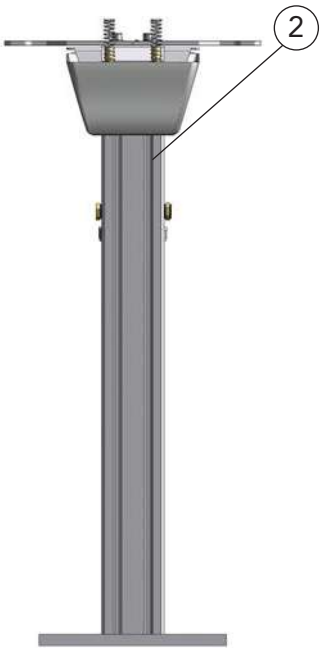

Ausführung, doppelt

	Bennenung	Bestellbezeichnung		Artikelnummer
1	Pistolenreinigungs - Station Einsprühen des Trennmittels extern über Ausblasschlauch, ohne Reinigungsfedern	DIX	PRS 1000	811012600
2	Pistolenreinigungs - Station Einsprühen des Trennmittels extern über Ausblasschlauch, ohne Reinigungsfedern	DIX	PRS 1000 D	811012601

- Die zugehörigen Reinigungsfedern entnehmen Sie den Ersatz- und Verschleißteilen.
  Von der Serienausstattung abweichende Varianten auf Anfrage.

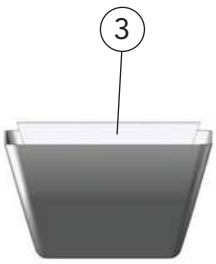

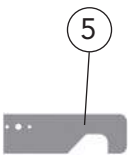

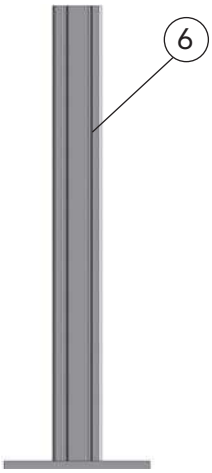

	Bennenung	Bestellbezeichnung		Artikelnummer
3	Becher mit Halter	DIX	PRC 1000	811012645
4	Halter mit Befestigungen	DIX	PRH 1000	811012628
5	Positionierer Für Ausführung einfach und doppelt, mit Stiften	DIX	PRP 1000	811012622
6	Montagefuß	DIX	PRF 1000	811012623
7	Dosiereinheit mit Befestigungen	DIX	PRD 1000	811012624

- Die zugehörigen Reinigungsfedern entnehmen Sie den Ersatz- und Verschleißteilen.

Pistolenreinigungs-Stationen MIG/MAG DIX PRS 1000 (D)

Für Roboteranwendungen

Zubehör

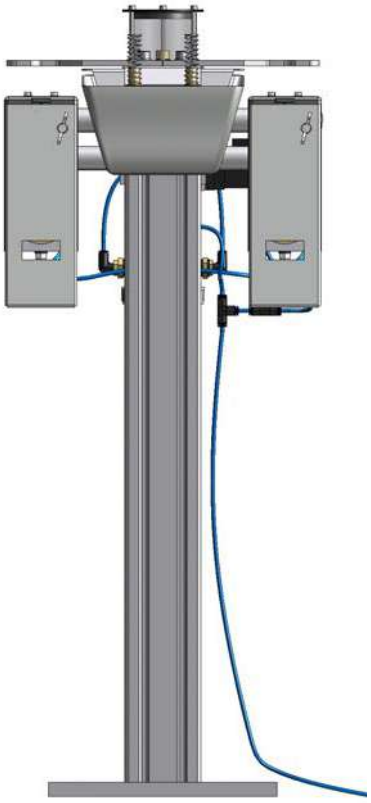

Ausstattungsvariante

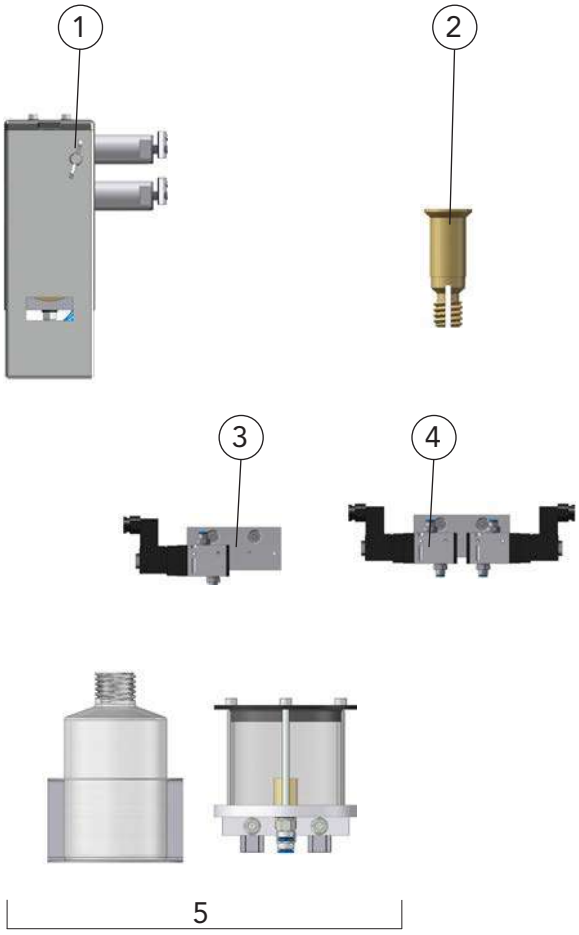

	Bennenung	Bestellbezeichnung		Artikelnummer
	Optionen:			
1	Drahtabschneider mit Befestigungen	DIX	PRA 1000	811012635
2	Einsprühdüse Zum Einsprühen des Trennmittels über die Reinigungsfeder	DIX	PRNI 1000	811012629
3	Steuerventil für Ausführung, einfach	DIX	PRV 1000	811012625
4	Steuerventil für Ausführung, doppelt	DIX	PRVD 1000	811012626
5	Einsprühsystem	DIX	PRIS 1000	811012639

Pistolenreinigungs-Stationen MIG/MAG DIX PRS 1000 (D)

Für Roboteranwendungen

Ersatz- und Verschleißteile

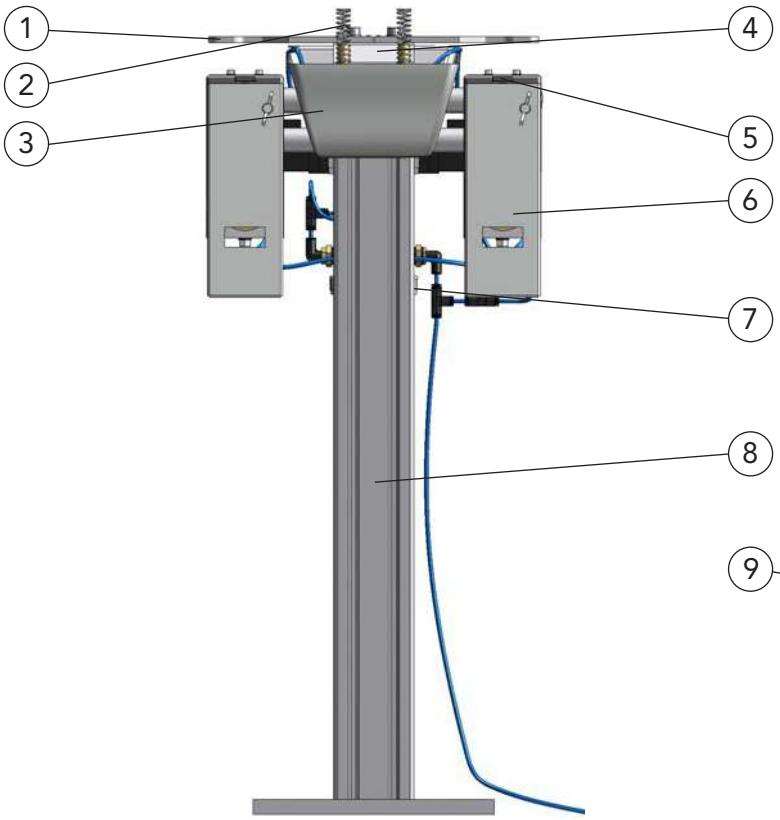

Ansicht Vorderseite

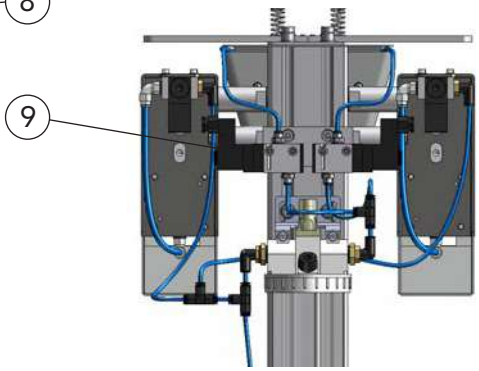

Ansicht Rückseite

Pistolenreinigungs - Station DIX PRS 1000 D

	Benennung	Bestellbezeichnung		Artikelnummer
1	Positionierer Für Ausführung einfach und doppelt, mit Stiften	DIX	PRP 1000	811012622
2	Reinigungsfeder Ohne Einsprühdüse	DIX	PRCS 10xx	8110126xx
3	Becher Mit Halter	DIX	PRC 1000	811012645
4	Halter Mit Befestigungen	DIX	PRH 1000	811012628
5	Messer - Set	DIX	PRX 620	811012026
6	Drahtabschneider	DIX	PRA 1000	811012635
7	Dosiereinheit Mit Befestigungen	DIX	PRD 1000	811012624
8	Montagefuß	DIX	PRF 1000	811012623
9	Steuerventil Für Ausführung doppelt	DIX	PRVD 1000	811012626
	Steuerventil Für Ausführung einfach, ohne Abb.	DIX	PRV 1000	811012625
	Einsprühdüse Ohne Abb.	DIX	PRNI 1000	811012629

► Von der Serienausstattung abweichende Varianten auf Anfrage.

Pistolenreinigungs-Stationen MIG/MAG DIX PRS 1000 (D)

Für Roboteranwendungen

Ersatz- und Verschleißteile

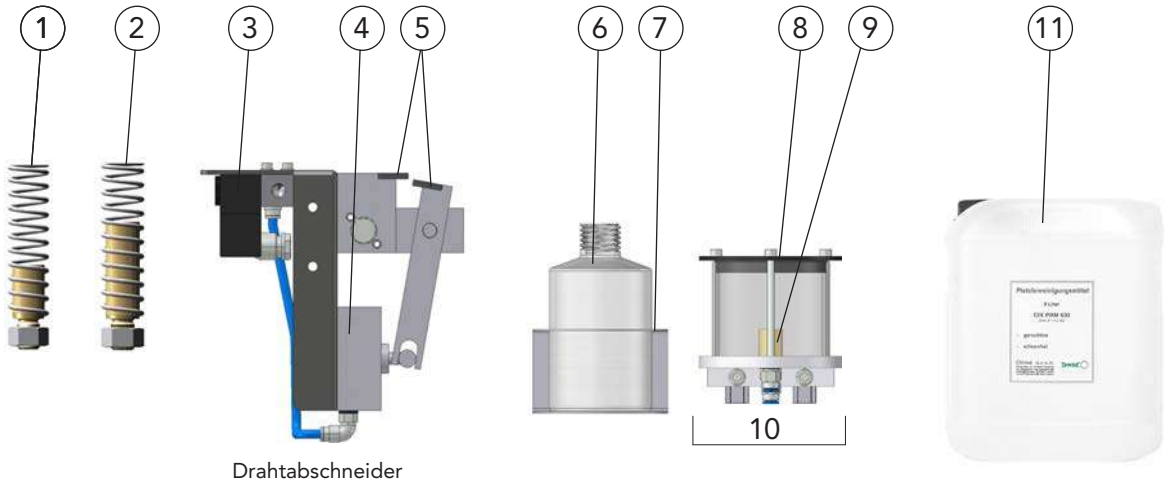

	Benennung	Gasdüsendurchmesser, innen (DI)	Bestellbezeichnung		Artikelnummer
1	Reinigungsfeder Kein Einsprühen über die Feder	DI ø 11 mm	DIX	PRCS 1011	811012646
	Reinigungsfeder Kein Einsprühen über die Feder	DI ø 12 mm	DIX	PRCS 1012	811012647
	Reinigungsfeder Kein Einsprühen über die Feder	DI ø 13 mm	DIX	PRCS 1013	811012638
	Reinigungsfeder	DI ø 14 mm	DIX	PRCS 1014	811012631
	Reinigungsfeder	DI ø 15 mm	DIX	PRCS 1015	811012632
	Reinigungsfeder	DI ø 17 mm	DIX	PRCS 1017	811012636
	Reinigungsfeder	DI ø 18 mm	DIX	PRCS 1018	811012633
	Reinigungsfeder	DI ø 21 mm	DIX	PRCS 1021	811012634
2	Reinigungsfeder, für kurze Gasdüsen	DI ø 12 mm	DIX	PRCS 1012 L	811012648
	Reinigungsfeder, für kurze Gasdüsen	DI ø 13 mm	DIX	PRCS 1013 L	811012649
	Reinigungsfeder, für kurze Gasdüsen	DI ø 14 mm	DIX	PRCS 1014 L	811012650
	Reinigungsfeder, für kurze Gasdüsen	DI ø 15 mm	DIX	PRCS 1015 L	811012651
3	Magnetventil		DIX	PRX 623	811012032
4	Luftzylinder		DIX	PRX 619	811012025
5	Messer - Set		DIX	PRX 620	811012026
6	Flasche, 250 ml		DIX	PRB 1000	811012644
7	Flaschenhalter, komplett Mit Befestigungen		DIX	PRBH 1000	811012643
8	Bürste		DIX	PRBR 1000	811012642
9	Einsprühdüse		DIX	PRIN 1000	811012641
10	Einsprüheinheit		DIX	PRID 1000	811012640
11	Trennmittel, 5L		DIX	PRM 600	811012002

► Alle Reinigungsfedern ohne Einsprühdüse.
Weitere Reinigungsfedern auf Anfrage.

Prüf- und Richtsysteme für Pistoleneinsätze MIG/MAG Übersicht

Die Tabelle unten zeigt Ihnen auf welcher Prüfvorrichtung welche Pistoleneinsätze mit dem dazu gehörigen Justierset geprüft werden können.
Wenn Sie die Pistoleneinsätze auch richten wollen, benötigen Sie das optionale Justiermodul DIX JM 100.
Detailliertere Informationen zu den einzelnen Prüfvorrichtungen finden Sie auf den folgenden Seiten.

Prüfvorrichtung		Pistoleneinsätze	Justierset
DIX PV 100		DIX MET 350/352/354	JS 350/520
		DIX MET 3700/3722/3745	JS 3700
		DIX METZ 520/522/524	JS 350/520
		DIX METZ 540/542/544	JS 540
		DIX METZ 560/562/564	JS 560
		DIX METZ 570/572/574	JS 570
		DIX METZ 6400/6422/6445	JS 540/001
		DIX METZ 5500/5522/5545	JS 5500
DIX PV 100 XL		DIX METZ 520/522/524 + L + XL	JS 350/520
		DIX METZ 540/542/544 + L + XL	JS 540
		DIX METZ 560/562/564 + L + XL	JS 560
		DIX METZ 570/572/574 + L + XL	JS 570
		DIX METZ 6400/6422/6445 + L + XL	JS 540/001
		DIX METZ 5500/5522/5545 + L + XL	JS 5500
DIX PV 150		DIX MET 390/392/394	JS 390/590
		DIX MET 3900/3922/3945	JS 390/590
		DIX METZ 590/592/594	JS 390/590
DIX PV 150 XL		DIX MET 390/392/394	JS 390/590
		DIX MET 3900/3922/3945	JS 390/590
		DIX METZ 590/592/594 + L + XL	JS 390/590
DIX PV 158/003		DIX MET 350/352/354	JS 350/520
		DIX METZ 520/522/524/528	JS 350/520
		DIX METZ 540/542/544/548	JS 540
		DIX METZ 560/562/564/568	JS 560
		DIX METZ 598	JS 390/590
DIX PV 160		DIX METZ 5800/5822/5845	JS 5800
DIX PV 160 XL		DIX METZ 5800/5822/5845 + L + XL	JS 5800
DIX PF 100 F		DIX MFTZ 5200/5222/5236/5245	JS 350/520
		DIX MFTZ 5400/5422/5436/5445	JS 540
		DIX MFTZ 5700/5722/5736/5745	JS 570
DIX PV 158 F		DIX MFTZ 5900/5922/5936/5945	JS 390/590

Prüf- und Richtsysteme für Pistoleneinsätze MIG/MAG Übersicht

Prüfvorrichtung		Pistoleneinsätze	Justierset
DIX PV 200		DIX MET 350/352/354	JS 350/520
		DIX MET 3700/3722/3745	JS 3700
		DIX METZ 520/522/524	JS 350/520
		DIX METZ 540/542/544	JS 540
		DIX METZ 560/562/564	JS 560
		DIX METZ 570/572/574	JS 570
		DIX METZ 6400/6422/6445	JS 540/001
		DIX METZ 5500/5522/5545	JS 5500
DIX PV 200 XL		DIX METZ 520/522/524 + L + XL	JS 350/520
		DIX METZ 540/542/544 + L + XL	JS 540
		DIX METZ 560/562/564 + L + XL	JS 560
		DIX METZ 570/572/574 + L + XL	JS 570
		DIX METZ 6400/6422/6445 + L + XL	JS 540/001
		DIX METZ 5500/5522/5545 + L + XL	JS 5500
DIX PV 250		DIX MET 390/392/394	JS 390/590
		DIX MET 3900/3922/3945	JS 390/590
		DIX METZ 590/592/594	JS 390/590
DIX PV 250 XL		DIX MET 390/392/394	JS 390/590
		DIX MET 3900/3922/3945	JS 390/590
		DIX METZ 590/592/594 + L + XL	JS 390/590

Prüf- und Richtsysteme für Pistoleneinsätze MIG/MAG DIX PV 100, DIX PV 100 XL

Standard - Pistoleneinsätze
Für Roboter- und Automatenkomponenten

Technische Daten:	
Prüfvorrichtung	**PV 100**
Prüfvorrichtung	**PV 100 XL**

Vorteile

- Präzise Prüfvorrichtung, zur Positionskontrolle des TCP, mit langer Lebensdauer aus einer hochwertigen Aluminiumlegierung
- Prüfen und Richten der Standard-Pistoleneinsätze auf Parallelität und Mittigkeit der Kontaktspitze
- PV 100
  Bohrbild der Prüfvorrichtung mit Standard-positionen für Pistoleneinsätze (0°, 22°, 45°)
- PV 100 XL
  Bohrbild der Prüfvorrichtung mit Standard-Positionen für Pistoleneinsätze (0°, 22°, 45°) und Variante L +70 mm und XL +150 mm länger als Standard-Pistoleneinsatz
- Optionales Justiermodul zum separaten Richten von Innen- und Außenteil des Pistoleneinsatzes.
- Optionaler Richtbausatz zum Begradigen von Pistoleneinsätzen L- und XL-Variante.

Anwendung

- Für Dinse Standard-Pistolenköpfe

gasgekühlt

DIX MET 350/352/354	(JS 350/520)
DIX MET 3700/3722/3745	(JS 3700)

flüssiggekühlt

DIX METZ 520/522/524	(JS 350/520)
DIX METZ 540/542/544	(JS 540)
DIX METZ 560/562/564	(JS 560)
DIX METZ 570/572/574	(JS 570)
DIX METZ 6400/6422/6445	(JS 540/001)
DIX METZ 5500/5522/5545	(JS 5500)
DIX METZ 520/522/524 L	(JS 350/520)
DIX METZ 540/542/544 L	(JS 540)
DIX METZ 560/562/564 L	(JS 560)
DIX METZ 570/572/574 L	(JS 570)
DIX METZ 6400/6422/6445 L	(JS 540/001)
DIX METZ 5500/5522/5545 L	(JS 5500)
DIX METZ 520/522/524 XL	(JS 350/520)
DIX METZ 540/542/544 XL	(JS 540)
DIX METZ 560/562/564 XL	(JS 560)
DIX METZ 570/572/574 XL	(JS 570)
DIX METZ 6400/6422/6445 XL	(JS 540/001)
DIX METZ 5500/5522/5545 XL	(JS 5500)

- Qualitätssicherung in der schweißtechnischen Fertigung

() Zum Pistoleneinsatz passendes Justierset

Prüfvorrichtung DIX PV 100

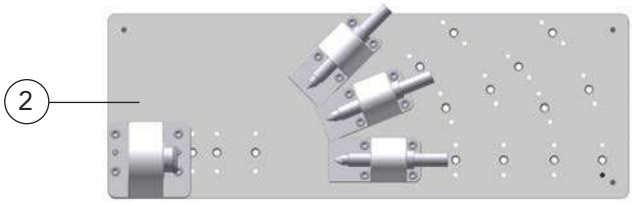

Prüfvorrichtung DIX PV 100 XL

Anwendungsbeispiele

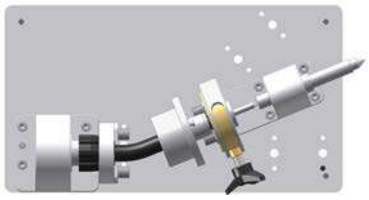

Prüfvorrichtung PV 100 mit Standard-Pistoleneinsatz und optionalem Justiermodul

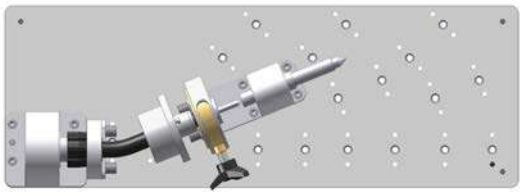

Prüfvorrichtung PV 100 XL mit Standard-Pistoleneinsatz und optionalem Justiermodul

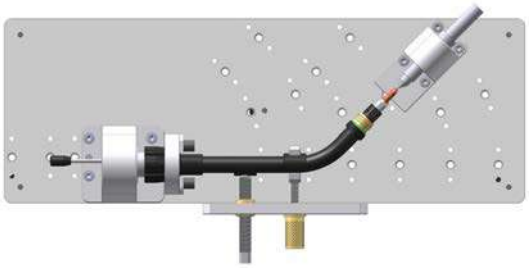

Prüfvorrichtung PV 100 XL mit Pistoleneinsatz XL-Variante, optionalem Richtbausatz PVR 102, Justierhalter JH 100 und Bocksatz PVS 102 mit Pistolenadapter PVP 102

	Benennung	Bestellbezeichnung	Artikelnummer
1	Prüfvorrichtung, kompl. Mit Pistolenadapter DIX PVP 100, Bock-Satz DIX PVS 100 und Lehrstiften DIX PVL 106, DIX PVL 108	DIX PV 100	685300101
2	Prüfvorrichtung, kompl. Mit Pistolenadapter DIX PVP 100, Bock-Satz DIX PVS 100 und Lehrstiften DIX PVL 106, DIX PVL 108	DIX PV 100 XL	685310100

- Ersatz- und Verschleißteile finden Sie ab Seite 268.
- Von der Serienausstattung abweichende Varianten auf Anfrage.

Prüf- und Richtsysteme für Pistoleneinsätze MIG/MAG DIX PV 100, DIX PV 100 XL

Zubehör

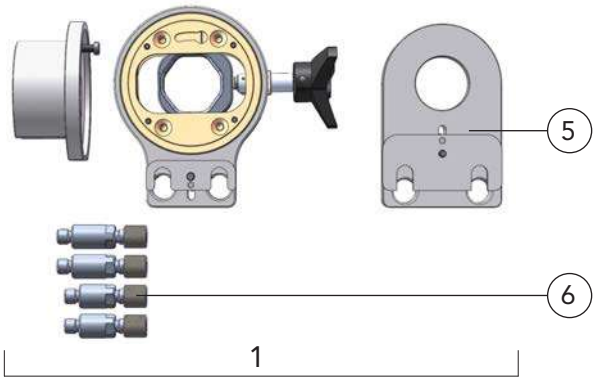

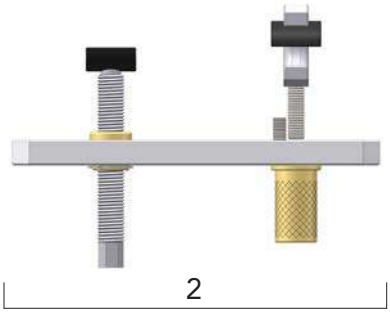

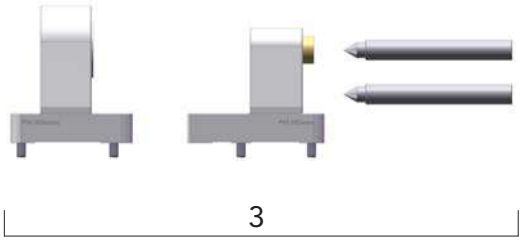

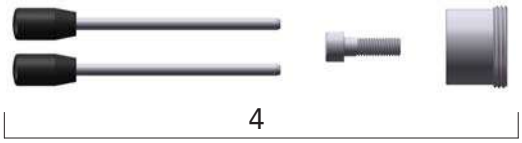

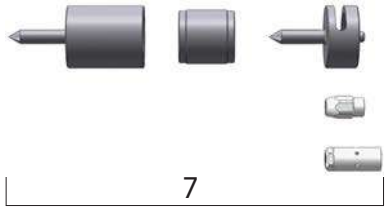

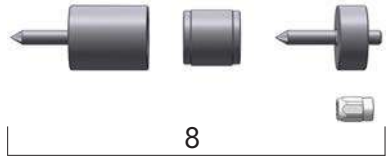

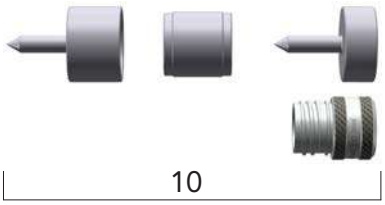

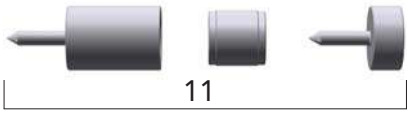

	Benennung	Bestellbezeichnung	Artikelnummer
1	Justiermodul, kompl.	DIX JM 100	685305100
2	Richtbausatz, benötigt Pos. 3, 4, 5 und zwei Stk. 6	DIX PVR 102	685305160
3	Bocksatz	DIX PVS 102	685302117
4	Pistolenadapter komplett	DIX PVP 102	685303115
5	Justierhalter	DIX JH 100	685305120
6	Justierbolzen - H	DIX JBH 100	685305150
7	Justierset, 350/520	DIX JS 350/520	685305200
8	Justierset, 540	DIX JS 540	685305210
9	Justierset, 560	DIX JS 560	685305220
10	Justierset, 570	DIX JS 570	685305250
11	Justierset, 5500	DIX JS 5500	685305290
12	Justierset, 3700	DIX JS 3700	685305260

▶ Ersatz- und Verschleißteile finden Sie ab Seite 268.

▶ Von der Serienausstattung abweichende Varianten auf Anfrage.

Prüf- und Richtsysteme für Pistoleneinsätze MIG/MAG DIX PV 150, DIX PV 150 XL

Standard - Pistoleneinsätze
Für Roboter- und Automatenkomponenten

Technische Daten:	
Prüfvorrichtung	**PV 150**
Prüfvorrichtung	**PV 150 XL**

Prüfvorrichtung DIX PV 150

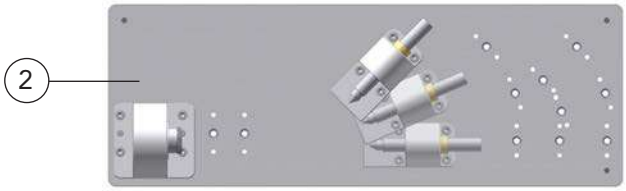

Prüfvorrichtung DIX PV 150 XL

Vorteile

- Präzise Prüfvorrichtung, zur Positionskontrolle des TCP, mit langer Lebensdauer aus einer hochwertigen Aluminiumlegierung
- Prüfen und Richten der Standard-Pistoleneinsätze auf Parallelität und Mittigkeit der Kontaktspitze
- PV 150
  Bohrbild der Prüfvorrichtung mit Standardpositionen für Pistoleneinsätze (0°, 22°, 45°)
- PV 150 XL
  Bohrbild der Prüfvorrichtung mit Standard-Positionen für Pistoleneinsätze (0°, 22°, 45°) und Variante L +70 mm und XL +150 mm länger zum Standard Pistoleneinsatz
- Optionales Justiermodul zum separaten Richten von Innen- und Außenteil des Pistoleneinsatzes.
- Optionaler Richtbausatz zum Begradigen von Pistoleneinsätzen L- und XL-Variante.

Anwendungsbeispiele

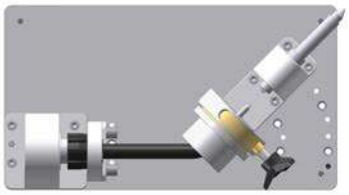

Prüfvorrichtung PV 150 mit Standard-Pistoleneinsatz und optionalem Justiermodul

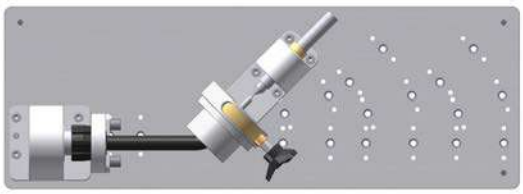

Prüfvorrichtung PV 150 XL mit Standard-Pistoleneinsatz und optionalem Justiermodul

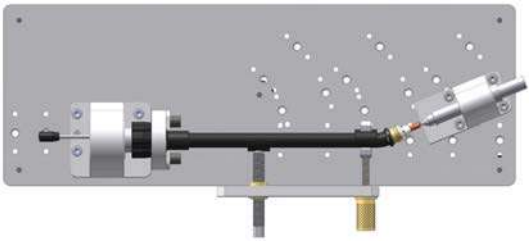

Prüfvorrichtung PV 150 XL mit Pistoleneinsatz XL-Variante, optionalem Richtbausatz PVR 102, Justierhalter JH 100 und Bocksatz PVS 102 mit Pistolenadapter PVP 102

Anwendung

- Für Dinse Standard-Pistolenköpfe

gasgekühlt

DIX MET 390/392/394	(JS 390/590)
DIX MET 3900/3922/3945	(JS 390/590)

flüssiggekühlt

DIX METZ 590/592/594	(JS 390/590)
DIX METZ 590/592/594 L	(JS 390/590)
DIX METZ 590/592/594 XL	(JS 390/590)

- Qualitätssicherung in der schweißtechnischen Fertigung

() Zum Pistoleneinsatz passendes Justierset

	Benennung	Bestellbezeichnung	Artikelnummer
1	Prüfvorrichtung, kompl. Mit Pistolenadapter DIX PVP 100, Bock-Satz DIX PVS 100 und Lehrstiften DIX PVL 106, DIX PVL 108	DIX PV 150	685300151
2	Prüfvorrichtung, kompl. Mit Pistolenadapter DIX PVP 100, Bock-Satz DIX PVS 100 und Lehrstiften DIX PVL 106, DIX PVL 108	DIX PV 150 XL	685310150

- Ersatz- und Verschleißteile finden Sie ab Seite 268.
- Von der Serienausstattung abweichende Varianten auf Anfrage.

Prüf- und Richtsysteme für Pistoleneinsätze MIG/MAG DIX PV 150, DIX PV 150 XL

Zubehör

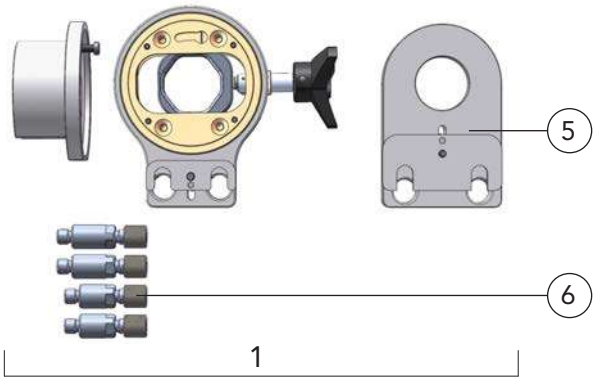

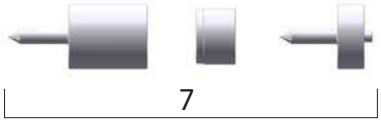

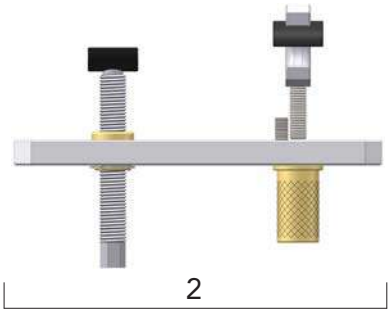

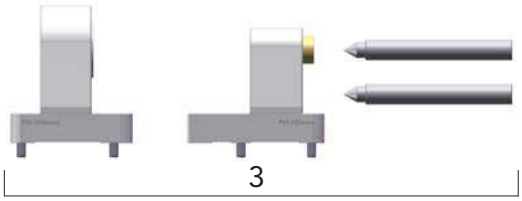

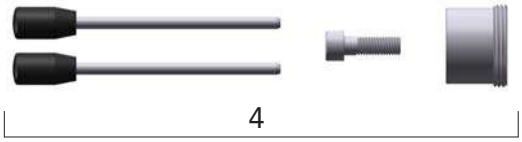

	Benennung	Bestellbezeichnung	Artikelnummer
1	Justiermodul, kompl.	DIX JM 100	685305100
2	Richtbausatz, benötigt Pos. 3, 4, 5 und zwei Stk. 6	DIX PVR 102	685305160
3	Bocksatz	DIX PVS 102	685302117
4	Pistolenadapter komplett	DIX PVP 102	685303115
5	Justierhalter	DIX JH 100	685305120
6	Justierbolzen - H	DIX JBH 100	685305150
7	Justierset, JS 390/590	DIX JS 390/590	685305230

- Ersatz- und Verschleißteile finden Sie ab Seite 268.
- Von der Serienausstattung abweichende Varianten auf Anfrage.

Prüf- und Richtsysteme für Pistoleneinsätze MIG/MAG DIX PV 158/003

Standard - Pistoleneinsätze
Für Roboter- und Automatenkomponenten

Technische Daten:	
Prüfvorrichtung	PV 158/003

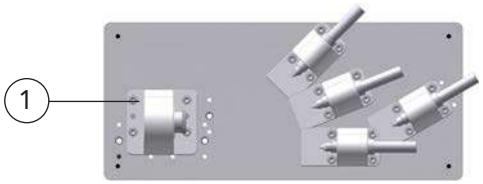

Prüfvorrichtung DIX PV 158/003

Vorteile

- Präzise Prüfvorrichtung, zur Positionskontrolle des TCP, mit langer Lebensdauer aus einer hochwertigen Aluminiumlegierung
- Prüfen und Richten der Standard-Pistoleneinsätze auf Parallelität und Mittigkeit der Kontaktspitze
- Bohrbild der Prüfvorrichtung mit Standardpositionen für Pistoleneinsätze (0°, 22°, 45°)
- Optionales Justiermodul zum separaten Richten von Innen- und Außenteil des Pistoleneinsatzes.

Anwendungsbeispiele

Prüfvorrichtung PV 158/003 mit Standard-Pistoleneinsatz und optionalem Justiermodul

Anwendung

- Für Dinse Standard-Pistolenköpfe

gasgekühlt

DIX MET 350/352/354	(JS 350/520)
DIX MET 3900/3922/3945	(JS 390/590)

flüssiggekühlt

DIX METZ 520/522/524/528	(JS 350/520)
DIX METZ 540/542/544/548	(JS 540)
DIX METZ 560/562/564/568	(JS 560)
DIX METZ 598	(JS 390/590)

- Qualitätssicherung in der schweißtechnischen Fertigung

() Zum Pistoleneinsatz passendes Justierset

Prüfvorrichtung PV 158/003 mit zweifach gebogenen Standard-Pistoleneinsatz

INFO

Pistoleneinsätze mit zwei Biegungen können mit der Prüf- und Richtvorrichtung **nicht** gerichtet sondern nur geprüft werden.
Muss der Pistoleneinsatz gerichtet werden setzen Sie sich bitte mit DINSE in Verbindung.

	Benennung	Bestellbezeichnung	Artikelnummer
1	Prüfvorrichtung, kompl. Mit Pistolenadapter DIX PVP 100, Bock-Satz DIX PVS 100 und Lehrstiften DIX PVL 106, DIX PVL 108	DIX PV 158	685300151

- Ersatz- und Verschleißteile finden Sie ab Seite 268.
- Von der Serienausstattung abweichende Varianten auf Anfrage.

Prüf- und Richtsysteme für Pistoleneinsätze MIG/MAG DIX PV 158/003

Zubehör

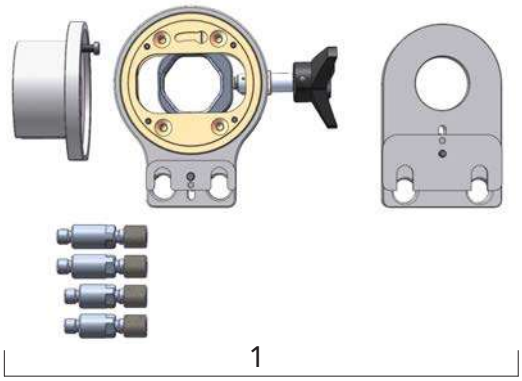

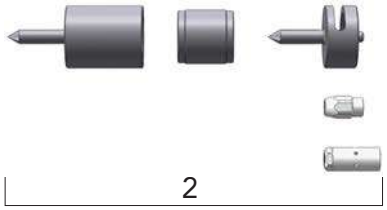

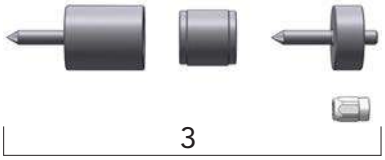

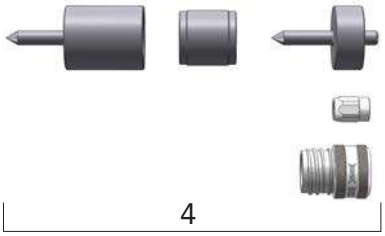

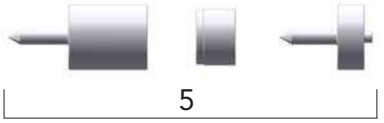

	Benennung	Bestellbezeichnung	Artikelnummer
1	Justiermodul, kompl.	DIX JM 100	685305100
2	Justierset, 350/520	DIX JS 350/520	685305200
3	Justierset, 540	DIX JS 540	685305210
4	Justierset, 560	DIX JS 560	685305220
5	Justierset, JS 390/590	DIX JS 390/590	685305230

- Ersatz- und Verschleißteile finden Sie ab Seite 268.
- Von der Serienausstattung abweichende Varianten auf Anfrage.

Prüf- und Richtsysteme für Pistoleneinsätze MIG/MAG DIX PV 160, DIX PV 160 XL

Standard - Pistoleneinsätze
Für Roboter- und Automatenkomponenten

Technische Daten:	
Prüfvorrichtung	**PV 160**
Prüfvorrichtung	**PV 160 XL**

1

Prüfvorrichtung DIX PV 160

2

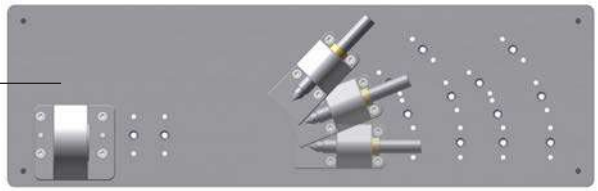

Prüfvorrichtung DIX PV 160 XL

Vorteile

- Präzise Prüfvorrichtung, zur Positionskontrolle des TCP, mit langer Lebensdauer aus einer hochwertigen Aluminiumlegierung
- Prüfen und Richten der Standard- Pistoleneinsätze auf Parallelität und Mittigkeit der Kontaktspitze
- PV 160
  Bohrbild der Prüfvorrichtung mit Standard-Positionen für Pistoleneinsätze (0°, 22°, 45°)
- PV 160 XL
  Bohrbild der Prüfvorrichtung mit Standard-Positionen für Pistoleneinsätze (0°, 22°, 45°) und Variante L +70 mm und XL +150 mm länger zum Standard Pistoleneinsatz
- Optionales Justiermodul zum separaten Richten von Innen- und Außenteil des Pistoleneinsatzes.
- Optionaler Richtbausatz zum Begradigen von Pistoleneinsätzen L- und XL-Variante.

Anwendung

- Für Dinse Standard-Pistolenköpfe

  flüssiggekühlt
  DIX METZ 5800/5822/5845 (JS 5800)

  DIX METZ 5800/5822/5845 L (JS 5800)

  DIX METZ 5800/5822/5845 XL (JS 5800)
- Qualitätssicherung in der schweißtechnischen Fertigung

() Zum Pistoleneinsatz passendes Justierset

Anwendungsbeispiele

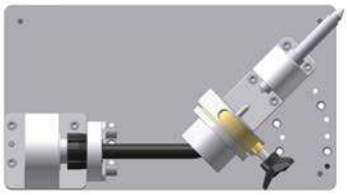

Prüfvorrichtung PV 160 mit Standard-Pistoleneinsatz und Justiermodul

Prüfvorrichtung PV 160 XL mit Standard-Pistoleneinsatz und Justiermodul

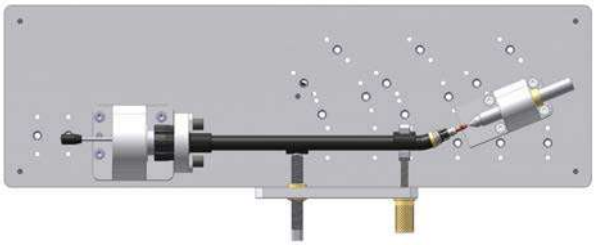

Prüfvorrichtung PV 160 XL mit Pistoleneinsatz XL-Variante, optionalem Richtbausatz PVR 102, Justierhalter JH 100 und Bocksatz PVS 102 mit Pistolenadapter PVP 102

	Benennung	Bestellbezeichnung	Artikelnummer
1	Prüfvorrichtung, kompl. Mit Pistolenadapter DIX PVP 100, Bock-Satz DIX PVS 100 und Lehrstiften DIX PVL 106, DIX PVL 108	DIX PV 160	685300160
2	Prüfvorrichtung, kompl. Mit Pistolenadapter DIX PVP 100, Bock-Satz DIX PVS 100 und Lehrstiften DIX PVL 106, DIX PVL 108	DIX PV 160 XL	685310160

- Ersatz- und Verschleißteile finden Sie ab Seite 268.
- Von der Serienausstattung abweichende Varianten auf Anfrage.

Prüf- und Richtsysteme für Pistoleneinsätze MIG/MAG DIX PV 160, DIX PV 160 XL

Zubehör

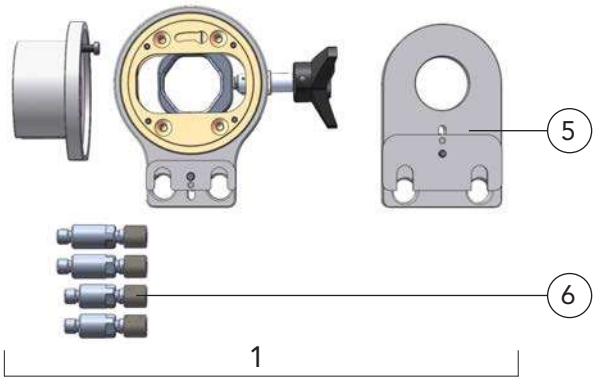

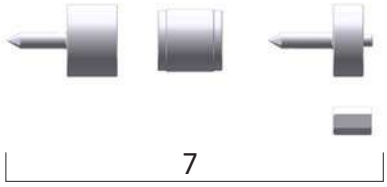

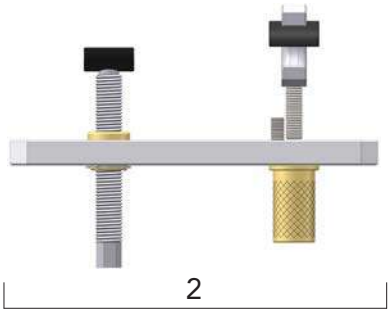

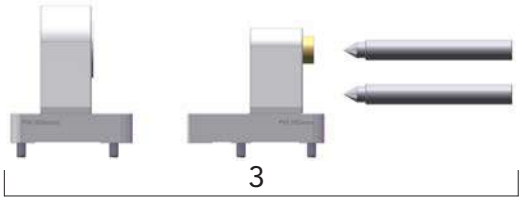

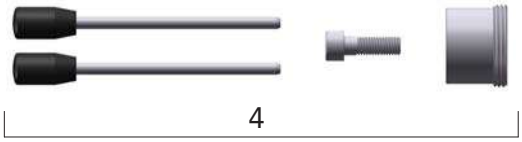

	Benennung	Bestellbezeichnung	Artikelnummer
1	Justiermodul, kompl.	DIX JM 100	685305100
2	Richtbausatz, benötigt Pos. 3, 4, 5 und zwei Stk. 6	DIX PVR 102	685305160
3	Bocksatz	DIX PVS 102	685302117
4	Pistolenadapter komplett	DIX PVP 102	685303115
5	Justierhalter	DIX JH 100	685305120
6	Justierbolzen - H	DIX JBH 100	685305150
7	Justierset, 5800	DIX JS 5800	685305280

- Ersatz- und Verschleißteile finden Sie ab Seite 268.
- Von der Serienausstattung abweichende Varianten auf Anfrage.

Prüf- und Richtsysteme für Pistoleneinsätze MIG/MAG DIX PV 100 F, DIX PV 158 F

Pistoleneinsätze mit Interface passend für Garnituren von Fronius®*
Für Roboter- und Automatenkomponenten

Technische Daten:	
Prüfvorrichtung	**PV 100 F**
Prüfvorrichtung	**PV 158 F**

Vorteile

- Präzise Prüfvorrichtung, zur Positionskontrolle des TCP, mit langer Lebensdauer aus einer hochwertigen Aluminiumlegierung
- Prüfen und Richten der Pistoleneinsätze mit Interface passend für Garnituren von Fronius®* auf Parallelität und Mittigkeit der Kontaktspitze
- Bohrbild der Prüfvorrichtung mit Standardpositionen für Pistoleneinsätze (0°, 22°, 36°, 45°)
- Optionales Justiermodul zum separaten Richten von Innen- und Außenteil des Pistoleneinsatzes.

1

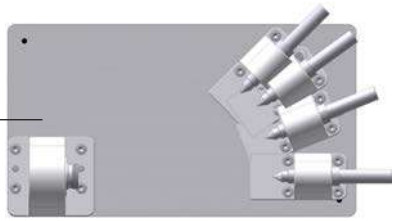

Prüfvorrichtung DIX PV 100 F

2

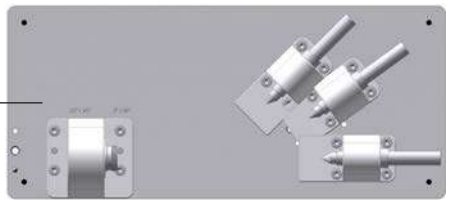

Prüfvorrichtung DIX PV 158 F

Anwendung

- **PV 100 F**
  Für DINSE Pistolenköpfe mit Interface passend für Garnituren von Fronius®*

  flüssiggekühlt
  DIX MFTZ 5200/5222/5236/5245 (JS 350/520)
  DIX MFTZ 5400/5422/5436/5445 (JS 540)
  DIX MFTZ 5700/5722/5736/5745 (JS 570)
- **PV 158 F**
  Für DINSE Pistolenköpfe mit Interface passend für Garnituren von Fronius®*

  flüssiggekühlt
  DIX MFTZ 5900/5922/5936/5945 (JS 390/590)
- Qualitätssicherung in der schweißtechnischen Fertigung

() Zum Pistoleneinsatz passendes Justierset

Anwendungsbeispiele

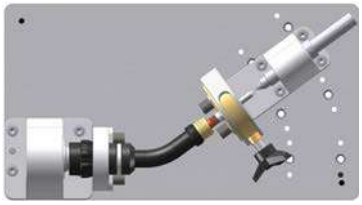

Prüfvorrichtung PV 100 F mit Pistoleneinsatz und optionalem Justiermodul

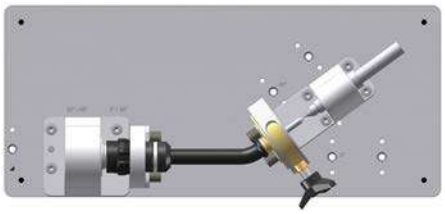

Prüfvorrichtung PV 158 F mit Pistoleneinsatz und optionalem Justiermodul

	Benennung	Bestellbezeichnung	Artikelnummer
1	Prüfvorrichtung, kompl. Mit Pistolenadapter DIX PVP 101, Bock-Satz DIX PVS 100 und Lehrstiften DIX PVL 106, DIX PVL 108	DIX PV 100 F	685432001
2	Prüfvorrichtung, kompl. Mit Pistolenadapter DIX PVP 101, Bock-Satz DIX PVS 100 und Lehrstiften DIX PVL 106, DIX PVL 108	DIX PV 158 F	685452001

- Ersatz- und Verschleißteile finden Sie ab Seite 268.
- Von der Serienausstattung abweichende Varianten auf Anfrage.

*Fronius® ist eine eingetragene Marke der Fronius International GmbH

Prüf- und Richtsysteme für Pistoleneinsätze MIG/MAG DIX PV 100 F, DIX PV 158 F

Zubehör

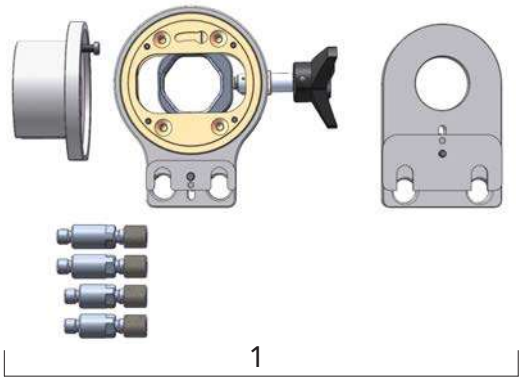

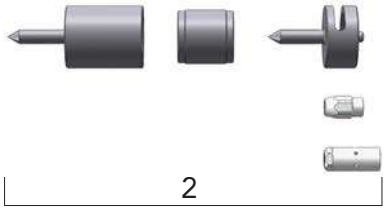

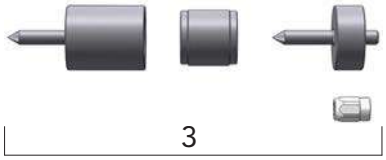

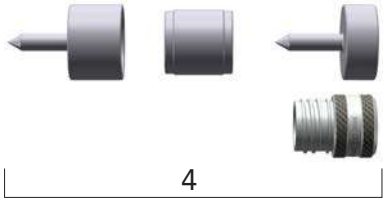

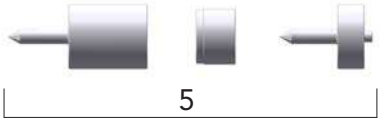

	Benennung	Bestellbezeichnung	Artikelnummer
1	Justiermodul, kompl.	DIX JM 100	685305100
2	Justierset, 350/520	DIX JS 350/520	685305200
3	Justierset, 540	DIX JS 540	685305210
4	Justierset, 570	DIX JS 570	685305250
5	Justierset, JS 390/590	DIX JS 390/590	685305230

- Ersatz- und Verschleißteile finden Sie ab Seite 268.
- Von der Serienausstattung abweichende Varianten auf Anfrage.

Prüfvorrichtung für Pistolensysteme MIG/MAG DIX PV 200, DIX PV 200 XL

Für Roboter- und Automatenkomponenten

Technische Daten:	
Prüfvorrichtung	**PV 200**
Prüfvorrichtung	**PV 200 XL**
TCP für Pistolenköpfe mit Pistolenhalter PHF, PHS oder MEP und Sicherheitsabschaltung DIX SAS 100 oder 200: 400 mm ab Roboterflansch 470 mm ab Roboterflansch (L-Variante) 550 mm ab Roboterflansch (XL-Variante)	

Vorteile

- Präzise Prüfvorrichtung, zur Positionskontrolle des TCP, mit langer Lebensdauer aus einer hochwertigen Aluminiumlegierung
- Prüfen der Standard - Pistoleneinsätze auf Parallelität und Mittigkeit der Kontaktspitze im kompletten System mit Garnitur, Pistolenhalter und Sicherheitsabschaltung
- PV 200
  Bohrbild der Prüfvorrichtung mit Standard-Positionen für Pistoleneinsätze (0°, 22°, 45°)
- PV 200 XL
  Bohrbild der Prüfvorrichtung mit Standard-Positionen für Pistoleneinsätze (0°, 22°, 45°) und Variante L +70 mm und XL +150 mm länger zum Standard Pistoleneinsatz
- Optionales Justiermodul zum separaten Richten von Innen- und Außenteil des Pistoleneinsatzes.
- Optionaler Richtbausatz zum Begradigen von Pistoleneinsätzen L- und XL-Variante.

Anwendung

- Für Dinse Standard-Pistolenköpfe

gasgekühlt

DIX MET 350/352/354	(JS 350/520)
DIX MET 3700/3722/3745	(JS 3700)

flüssiggekühlt

DIX METZ 520/522/524	(JS 350/520)
DIX METZ 540/542/544	(JS 540)
DIX METZ 560/562/564	(JS 560)
DIX METZ 570/572/574	(JS 570)
DIX METZ 6400/6422/6445	(JS 540/001)
DIX METZ 5500/5522/5545	(JS 5500)
DIX METZ 520/522/524 L	(JS 350/520)
DIX METZ 540/542/544 L	(JS 540)
DIX METZ 560/562/564 L	(JS 560)
DIX METZ 570/572/574 L	(JS 570)
DIX METZ 6400/6422/6445 L	(JS 540/001)
DIX METZ 5500/5522/5545 L	(JS 5500)
DIX METZ 520/522/524 XL	(JS 350/520)
DIX METZ 540/542/544 XL	(JS 540)
DIX METZ 560/562/564 XL	(JS 560)
DIX METZ 570/572/574 XL	(JS 570)
DIX METZ 6400/6422/6445 XL	(JS 540/001)
DIX METZ 5500/5522/5545 XL	(JS 5500)

- Qualitätssicherung in der schweißtechnischen Fertigung

() Zum Pistoleneinsatz passendes Justierset

1

Prüfvorrichtung DIX PV 200

2

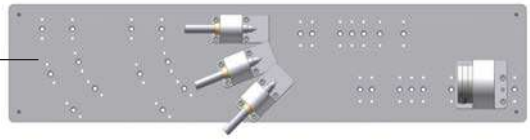

Prüfvorrichtung DIX PV 200 XL

Anwendungsbeispiele

Prüfvorrichtung PV 200 mit komplettem Pistolensystem, trennbar, Pistolenhalter, fest und Sicherheitsabschaltung DIX SAS 100

Prüfvorrichtung PV 200 XL mit komplettem Pistolensystem, trennbar, Pistolenhalter, fest und Sicherheitsabschaltung DIX SAS 100

Prüfvorrichtung PV 200 umgebaut zur Richtvorrichtung mit Bocksatz DIX PVS 100, Pistolenadapter DIX PVP 100 und Justiermodul DIX JM 100

Prüfvorrichtung PV 200 XL umgebaut zur Richtvorrichtung mit Bocksatz DIX PVS 102, Justierhalter JH 100, Pistolenadapter DIX PVP 102 und Richtbausatz PVR 102

INFO

Die Prüfvorrichtungen DIX PV 200 und DIX PV 200 XL sind primär nur zur Überprüfung von Pistolensystemen gedacht. Die Prüfvorrichtungen können aber umgebaut werden, so dass mit ihnen Pistoleneinsätze auch einzeln geprüft und gerichtet werden können.

	Benennung	Bestellbezeichnung	Artikelnummer
1	Prüfvorrichtung, kompl. Mit SAS - Adapter DIX PVA 100, Bock-Satz DIX PVS 100 und Lehrstiften DIX PVL 106, DIX PVL 108	DIX PV 200	685300201
2	Prüfvorrichtung, kompl. Mit SAS - Adapter DIX PVA 100, Bock-Satz DIX PVS 100 und Lehrstiften DIX PVL 106, DIX PVL 108	DIX PV 200 XL	685300202

- Von der Serienausstattung abweichende Varianten auf Anfrage.

Prüfvorrichtung für Pistolensysteme MIG/MAG DIX PV 200, DIX PV 200 XL

Zubehör

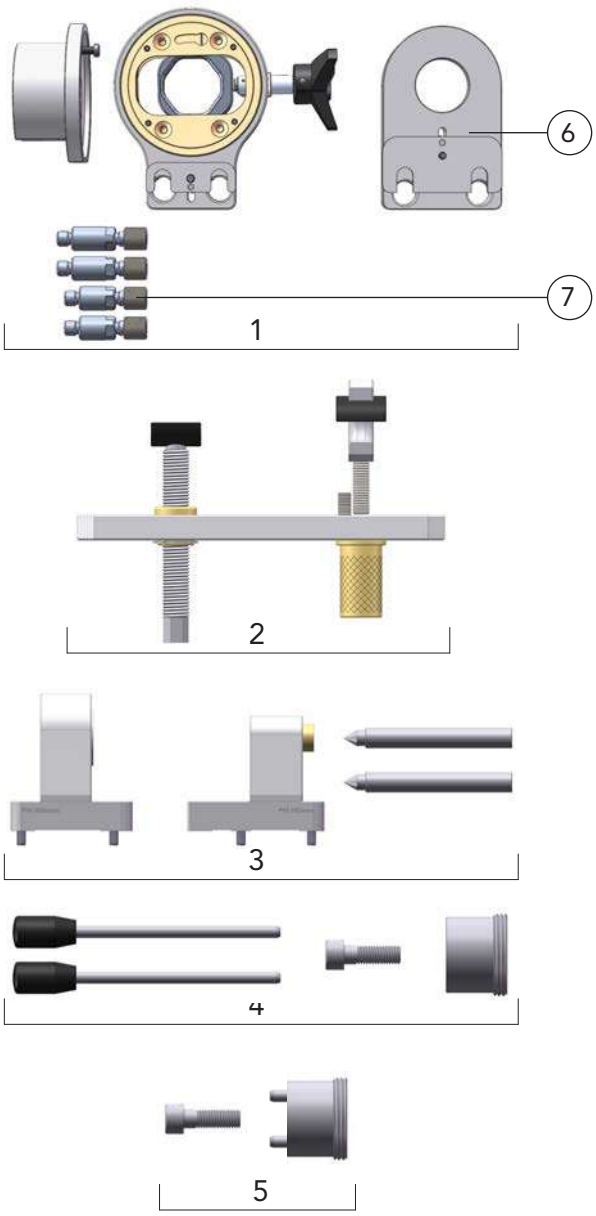

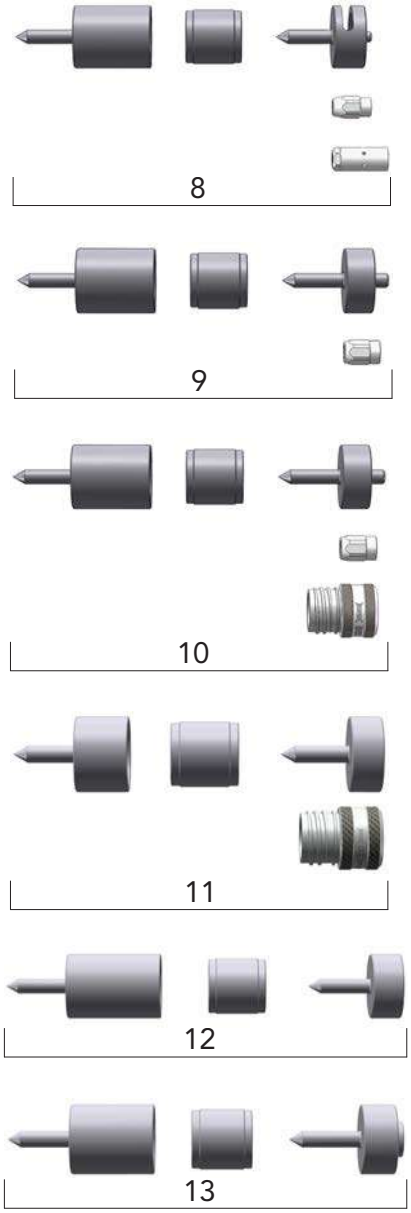

	Benennung	Bestellbezeichnung	Artikelnummer
1	Justiermodul, kompl.	DIX JM 100	685305100
2	Richtbausatz, benötigt Pos. 3, 4, 6 und zwei Stk. 7	DIX PVR 102	685305160
3	Bocksatz	DIX PVS 100	685302105
	Bocksatz	DIX PVS 102	685302117
4	Pistolenadapter komplett	DIX PVP 102	685303115
5	Pistolenadapter komplett	DIX PVP 100	685303112
6	Justierhalter	DIX JH 100	685305120
7	Justierbolzen - H	DIX JBH 100	685305150
8	Justierset, 350/520	DIX JS 350/520	685305200
9	Justierset, 540	DIX JS 540	685305210
10	Justierset, 560	DIX JS 560	685305220
11	Justierset, 570	DIX JS 570	685305250
12	Justierset, 5500	DIX JS 5500	685305290
13	Justierset, 3700	DIX JS 3700	685305260

- Ersatz- und Verschleißteile finden Sie ab Seite 268.
- Von der Serienausstattung abweichende Varianten auf Anfrage.

Prüfvorrichtung für Pistolensysteme MIG/MAG DIX PV 250, DIX PV 250 XL

Für Roboter- und Automatenkomponenten

Technische Daten:	
Prüfvorrichtung	**PV 250**
Prüfvorrichtung	**PV 250 XL**
TCP für Pistolenköpfe mit Pistolenhalter PHF, PHS oder MEP und Sicherheitsabschaltung DIX SAS 100 oder 200:: 441 mm ab Roboterflansch 511 mm ab Roboterflansch (L-Variante) 591 mm ab Roboterflansch (XL-Variante)	

Vorteile

- Präzise Prüfvorrichtung, zur Positionskontrolle des TCP, mit langer Lebensdauer aus einer hochwertigen Aluminiumlegierung
- Prüfen und Richten der Standard-Pistoleneinsätze auf Parallelität und Mittigkeit der Kontaktspitze
- PV 250
  Bohrbild der Prüfvorrichtung mit Standardpositionen für Pistoleneinsätze (0°, 22°, 45°)
- PV 250 XL
  Bohrbild der Prüfvorrichtung mit Standard-Positionen für Pistoleneinsätze (0°, 22°, 45°) und Variante L +70 mm und XL +150 mm länger zum Standard Pistoleneinsatz
- Optionales Justiermodul zum separaten Richten von Innen- und Außenteil des Pistoleneinsatzes.
- Optionaler Richtbausatz zum Begradigen von Pistoleneinsätzen L- und XL-Variante.

Anwendung

- Für Dinse Standard-Pistolenköpfe

gasgekühlt

DIX MET 390/392/394	(JS 390/590)
DIX MET 3900/3922/3945	(JS 390/590)

flüssiggekühlt

DIX METZ 590/592/594	(JS 390/590)
DIX METZ 590/592/594 L	(JS 390/590)
DIX METZ 590/592/594 XL	(JS 390/590)

- Qualitätssicherung in der schweißtechnischen Fertigung

() Zum Pistoleneinsatz passendes Justierset

Prüfvorrichtung DIX PV 250

Prüfvorrichtung DIX PV 250 XL

Anwendungsbeispiele

Prüfvorrichtung PV 250 mit komplettem Pistolensystem, trennbar, Pistolenhalter, fest und Sicherheitsabschaltung DIX SAS 100

Prüfvorrichtung PV 250 XL mit komplettem Pistolensystem, trennbar, Pistolenhalter, fest und Sicherheitsabschaltung DIX SAS 100

Prüfvorrichtung PV 250 umgebaut zur Richtvorrichtung mit Bocksatz DIX PVS 100, Pistolenadapter DIX PVP 100 und Justiermodul DIX JM 100

Prüfvorrichtung PV 250 XL umgebaut zur Richtvorrichtung mit Bocksatz DIX PVS 102, Justierhalter JH 100, Pistolenadapter DIX PVP 102 und Richtbausatz PVR 102

INFO

Die Prüfvorrichtungen DIX PV 250 und DIX PV 250 XL sind primär nur zur Überprüfung von Pistolensystemen gedacht. Die Prüfvorrichtungen können aber umgebaut werden, so dass mit ihnen Pistoleneinsätze auch einzeln geprüft und gerichtet werden können.

	Benennung	Bestellbezeichnung	Artikelnummer
1	Prüfvorrichtung, kompl. Mit SAS - Adapter DIX PVA 100, Bock-Satz DIX PVS 100 und Lehrstiften DIX PVL 106, DIX PVL 108	DIX PV 250	685300251
2	Prüfvorrichtung, kompl. Mit SAS - Adapter DIX PVA 100, Bock-Satz DIX PVS 100 und Lehrstiften DIX PVL 106, DIX PVL 108	DIX PV 250 XL	685300203

- Ersatz- und Verschleißteile finden Sie ab Seite 268.
- Von der Serienausstattung abweichende Varianten auf Anfrage.

Prüf- und Richtsysteme für Pistoleneinsätze MIG/MAG DIX PV 250, DIX PV 250 XL

Zubehör

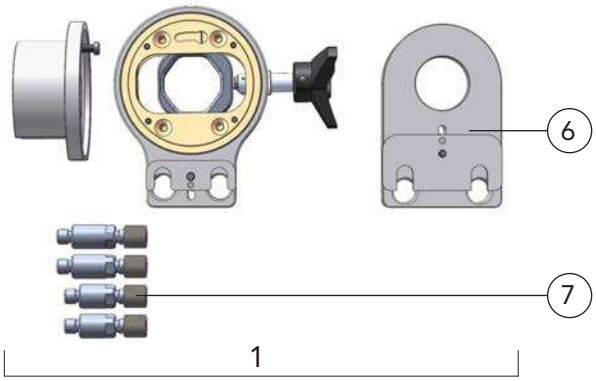

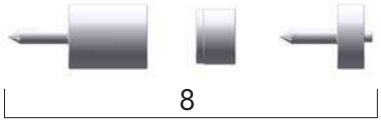

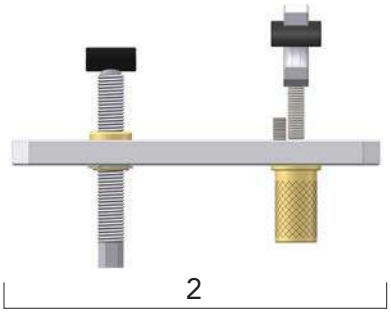

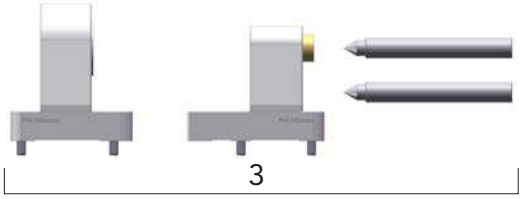

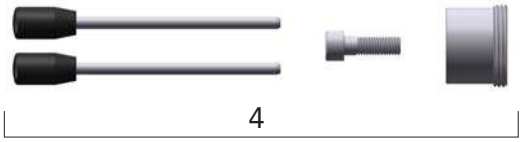

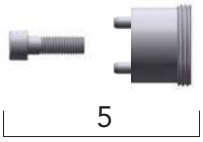

	Benennung	Bestellbezeichnung	Artikelnummer
1	Justiermodul, kompl.	DIX JM 100	685305100
2	Richtbausatz, benötigt Pos. 3, 4, 6 und zwei Stk. 7	DIX PVR 102	685305160
3	Bocksatz	DIX PVS 102	685302117
4	Pistolenadapter komplett	DIX PVP 102	685303115
5	Pistolenadapter komplett	DIX PVP 100	685303112
6	Justierhalter	DIX JH 100	685305120
7	Justierbolzen - H	DIX JBH 100	685305150
8	Justierset, JS 390/590	DIX JS 390/590	685305230

▶ Ersatz- und Verschleißteile finden Sie ab Seite 268.

▶ Von der Serienausstattung abweichende Varianten auf Anfrage.

Prüf- und Richtsysteme für Pistoleneinsätze MIG/MAG Prüfplatten

Ersatz- und Verschleißteile

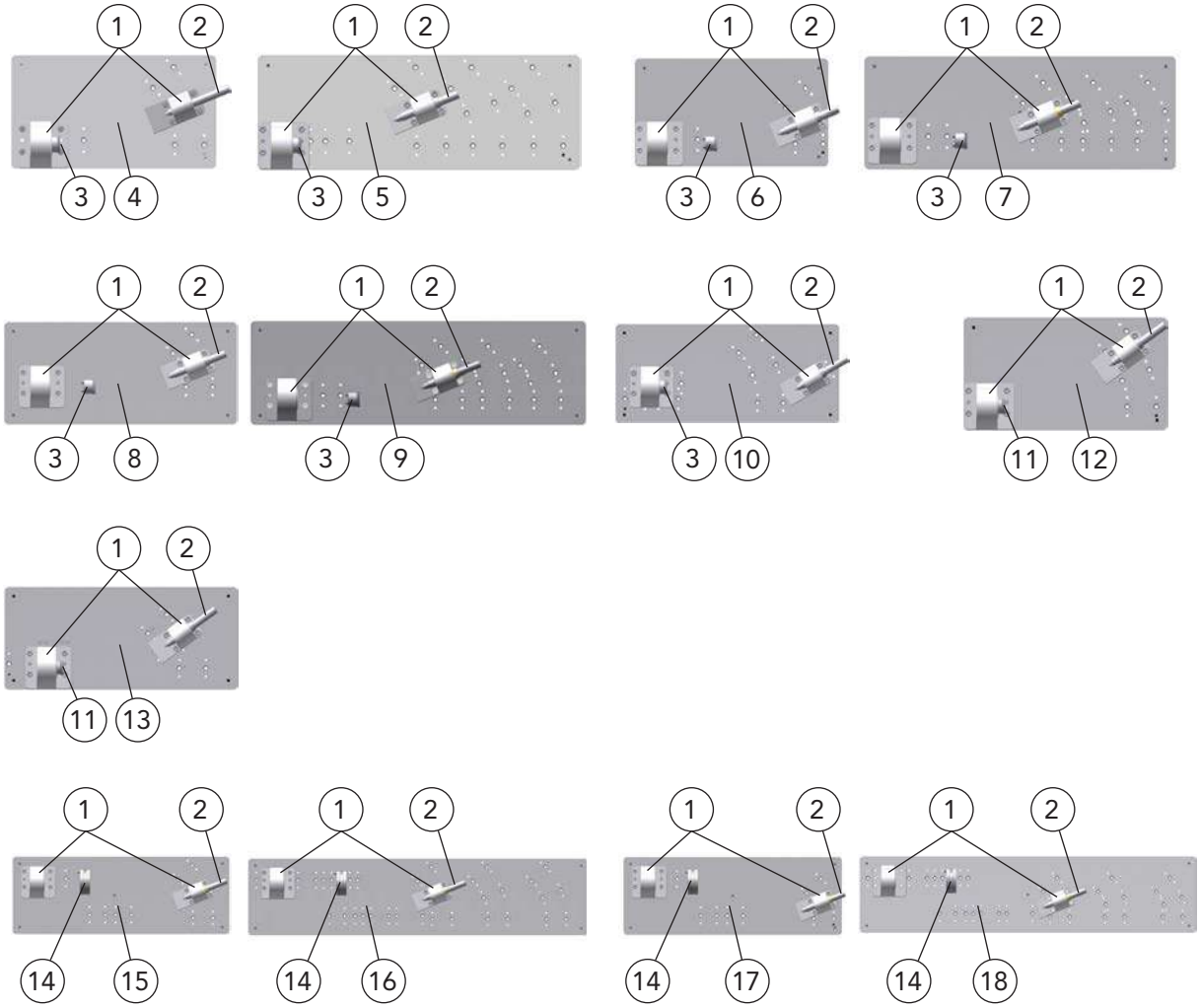

	Benennung	Bestellbezeichnung		Artikelnummer
1	Bock - Satz, Fixier- und Lehrbock	DIX	PVS 100	685302105
2	Lehrstift, für Kontaktspitzen mit Außendurchmesser: 6 mm	DIX	PVL 106	685302115
	Lehrstift, für Kontaktspitzen mit Außendurchmesser: 8 mm	DIX	PVL 108	685302114
3	Pistolenadapter	DIX	PVP 100	685303112
4	Basisplatte, für Prüfvorrichtung PV 100	DIX	PVB 100	685301101
5	Basisplatte, für Prüfvorrichtung PV 100 XL	DIX	PVB 100 XL	685311100
6	Basisplatte, für Prüfvorrichtung PV 150	DIX	PVB 150	685301151
7	Basisplatte, für Prüfvorrichtung PV 150 XL	DIX	PVB 150 XL	685311150
8	Basisplatte, für Prüfvorrichtung PV 160	DIX	PVB 160	685301160
9	Basisplatte, für Prüfvorrichtung PV 160 XL	DIX	PVB 160 XL	685311160
10	Basisplatte, für Prüfvorrichtung PV 158/003	DIX	PVB 158/003	68530115802
11	Pistolenadapter	DIX	PVP 101	685303114
12	Basisplatte, für Prüfvorrichtung PV 100 F	DIX	PVB 100 F	685301103
13	Basisplatte, für Prüfvorrichtung PV 158 F	DIX	PVB 158 F	68530115801
14	SAS - Adapter	DIX	PVA 100	685303160
15	Basisplatte, für Prüfvorrichtung PV 200	DIX	PVB 200	685301201
16	Basisplatte, für Prüfvorrichtung PV 200 XL	DIX	PVB 200 XL	685301202
17	Basisplatte, für Prüfvorrichtung PV 250	DIX	PVB 250	685301251
18	Basisplatte, für Prüfvorrichtung PV 250 XL	DIX	PVB 250 XL	685301203

Prüf- und Richtsysteme für Pistoleneinsätze MIG/MAG Justiersets

Ersatz- und Verschleißteile

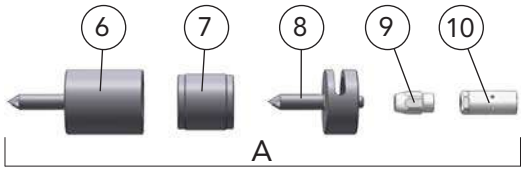

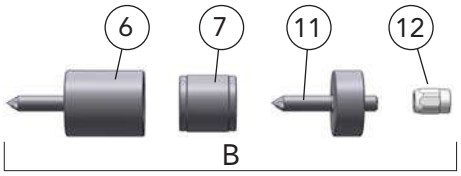

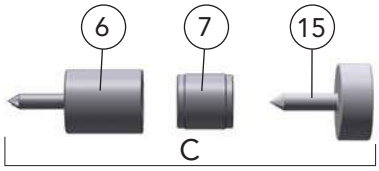

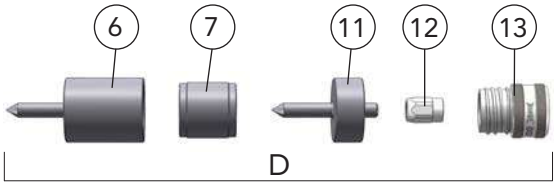

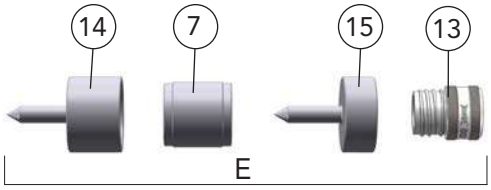

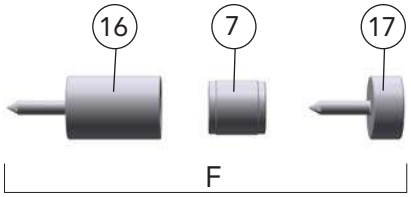

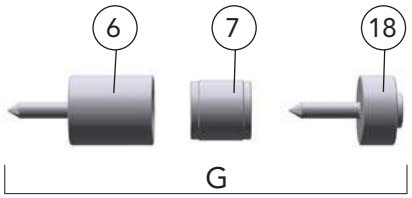

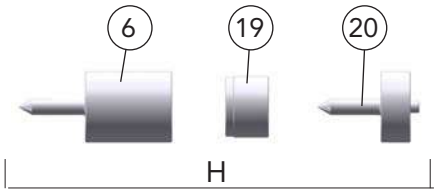

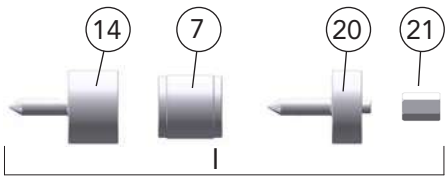

	Benennung	Bestellbezeichnung	Artikelnummer
A	Justierset	DIX JS 350/520	685305200
B	Justierset	DIX JS 540	685305210
C	Justierset	DIX JS 540/001	685305240
D	Justierset	DIX JS 560	685305220
E	Justierset	DIX JS 570	685305250
F	Justierset	DIX JS 5500	685305290
G	Justierset	DIX JS 3700	685305260
H	Justierset	DIX JS 390/590	685305230
I	Justierset	DIX JS 5800	685305280
6	Justierzylinder	DIX JSZ 104	685305201
7	Justieradapter	DIX JSA 100	685305211
8	Justierlehre	DIX JSL 106	685305221
9	Spannmutter	DIX 4-1-MAS	6390452000
10	Zentriersockel	DIX CS 300	6390433000
11	Justierlehre	DIX JSL 108	685305222
12	Spannmutter	DIX 4-2-MAS	6390454000
13	Schraubadapter	DIX SAD 2-404/540	628140000
14	Justierzylinder	DIX JSZ 107	685305202
15	Justierlehre	DIX JSL 109 M8	685305224
16	Justierzylinder	DIX JSZ 5500	685305206
17	Justierlehre	DIX JSL 5500	685305227
18	Justierlehre 3700	DIX JSL 110	685305225
19	Justieradapter	DIX JSA 101	685305212
20	Justierlehre	DIX JSL 107	685305223
21	Justieradapter	DIX JSA 5800	685305281

Prüf- und Richtsysteme für Pistoleneinsätze MIG/MAG
Justiermodul DIX JM 100
Standard, L und XL - Pistoleneinsätze

Ersatz- und Verschleißteile

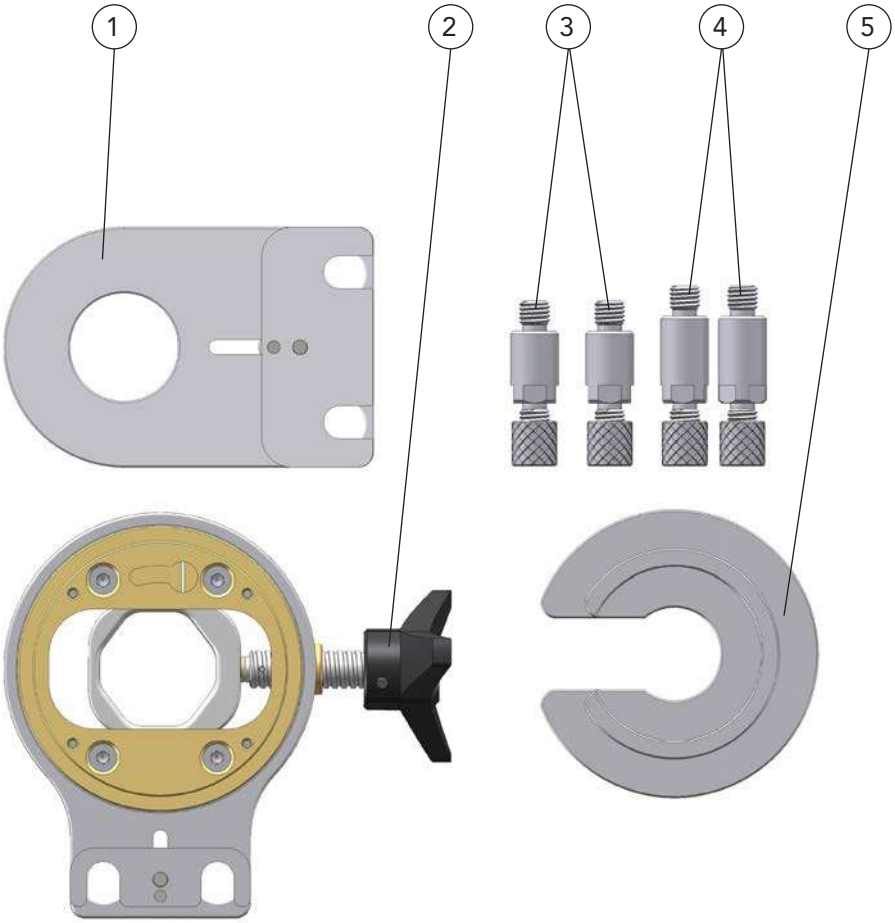

	Benennung	Bestellbezeichnung	Artikelnummer
1	Justierhalter	DIX JH 100	685305120
2	Justierwerkzeug	DIX JW 100	685305110
3	Justierbolzen - H	DIX JBH 100	685305150
4	Justierbolzen - W	DIX JBW 100	685305140
5	Justierbuchse	DIX JB 100	685305130

Prüf- und Richtsysteme für Pistoleneinsätze MIG/MAG Richtbausatz DIX PVR 102, Bocksatz DIX PVS 102, Pistolenadapter DIX PVP 102

Ersatz- und Verschleißteile

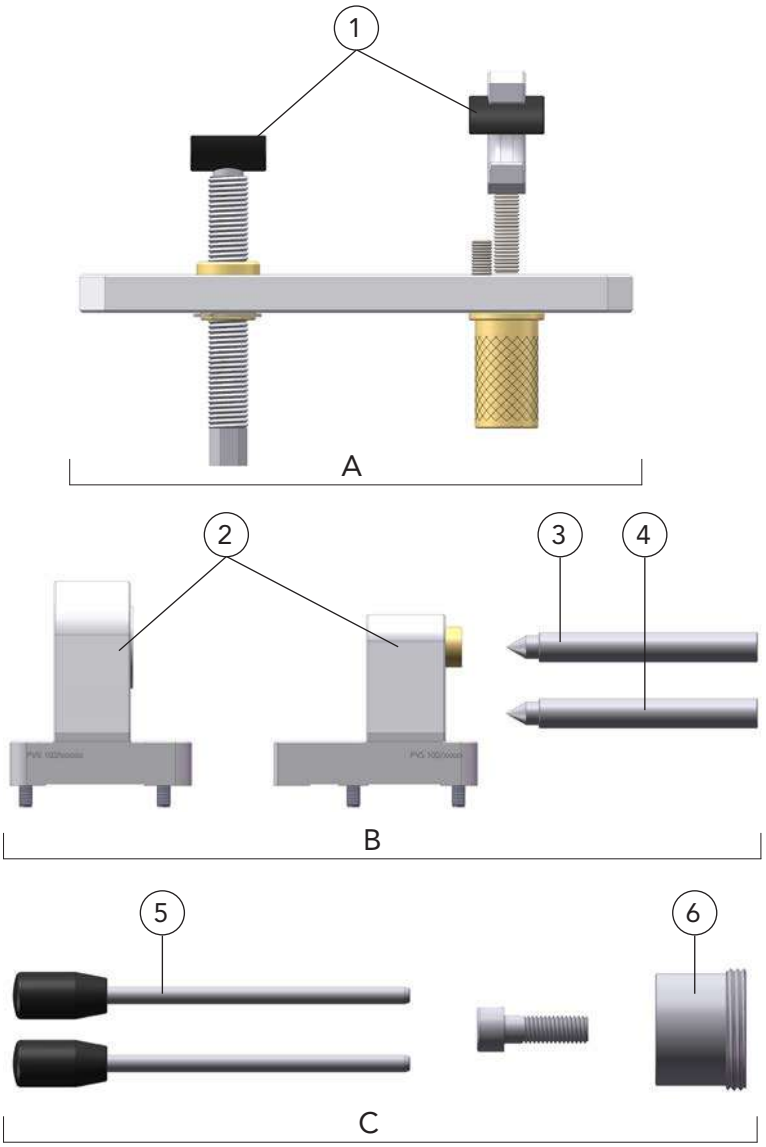

	Benennung	Bestellbezeichnung	Artikelnummer
A	Richtbausatz	DIX PVR 102	685305160
B	Bocksatz	DIX PVS 102	685302117
C	Pistolenadapter komplett	DIX PVP 102	685303115
1	Druckschale	DIX PVR 102 D	68530516013
2	Bock - Satz, Fixier- und Lehrbock	DIX PVS 102	685302117
3	Lehrstift, für Kontaktspitzen mit Außendurchmesser: 6 mm	DIX PVL 106	685302115
4	Lehrstift, für Kontaktspitzen mit Außendurchmesser: 8 mm	DIX PVL 108	685302114
5	Arretierstift kpl.	DIX PVP 102 A	685302119
6	Pistolenadapter	DIX PVP 100	685303112

► Von der Serienausstattung abweichende Varianten auf Anfrage.

MODERNISIERUNG IHRER ROBOTERANLAGE

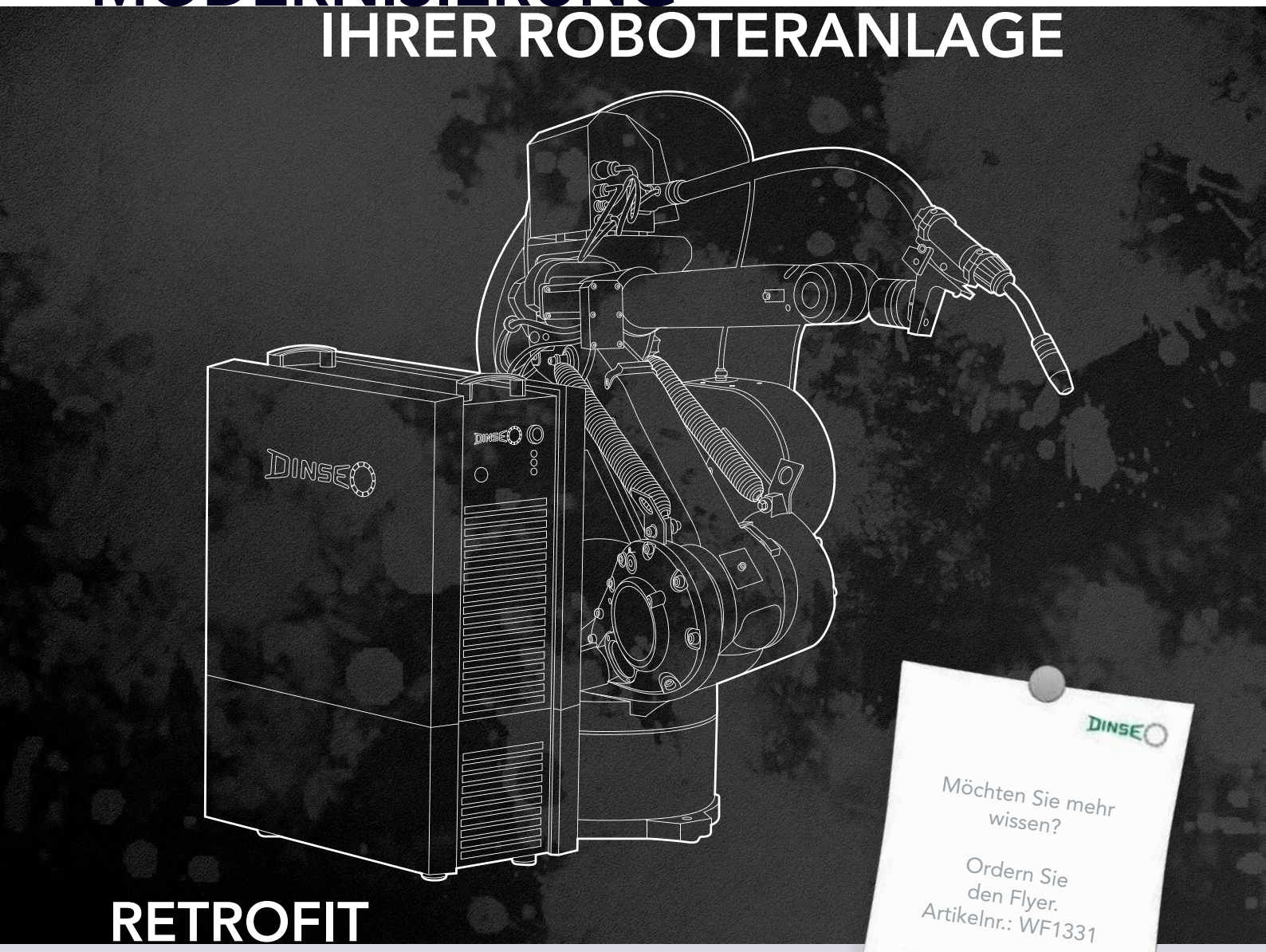

RETROFIT

DINSEO

Möchten Sie mehr wissen?

Ordern Sie den Flyer.
Artikelnr.: WF1331

Frischekur für Ihr Robotersystem:

- Unkompliziertes Umrüsten ohne lange Standzeit
- Steigerung der Produktivität
- Erhöhung der Anlageneffizienz
- Bedarfsgerechte Retrofit-Packages
- Perfekt aufeinander abgestimmte Komponenten
- Komplettes Retrofit-System aus einer Hand

02 DINSE BY TREGASKISS

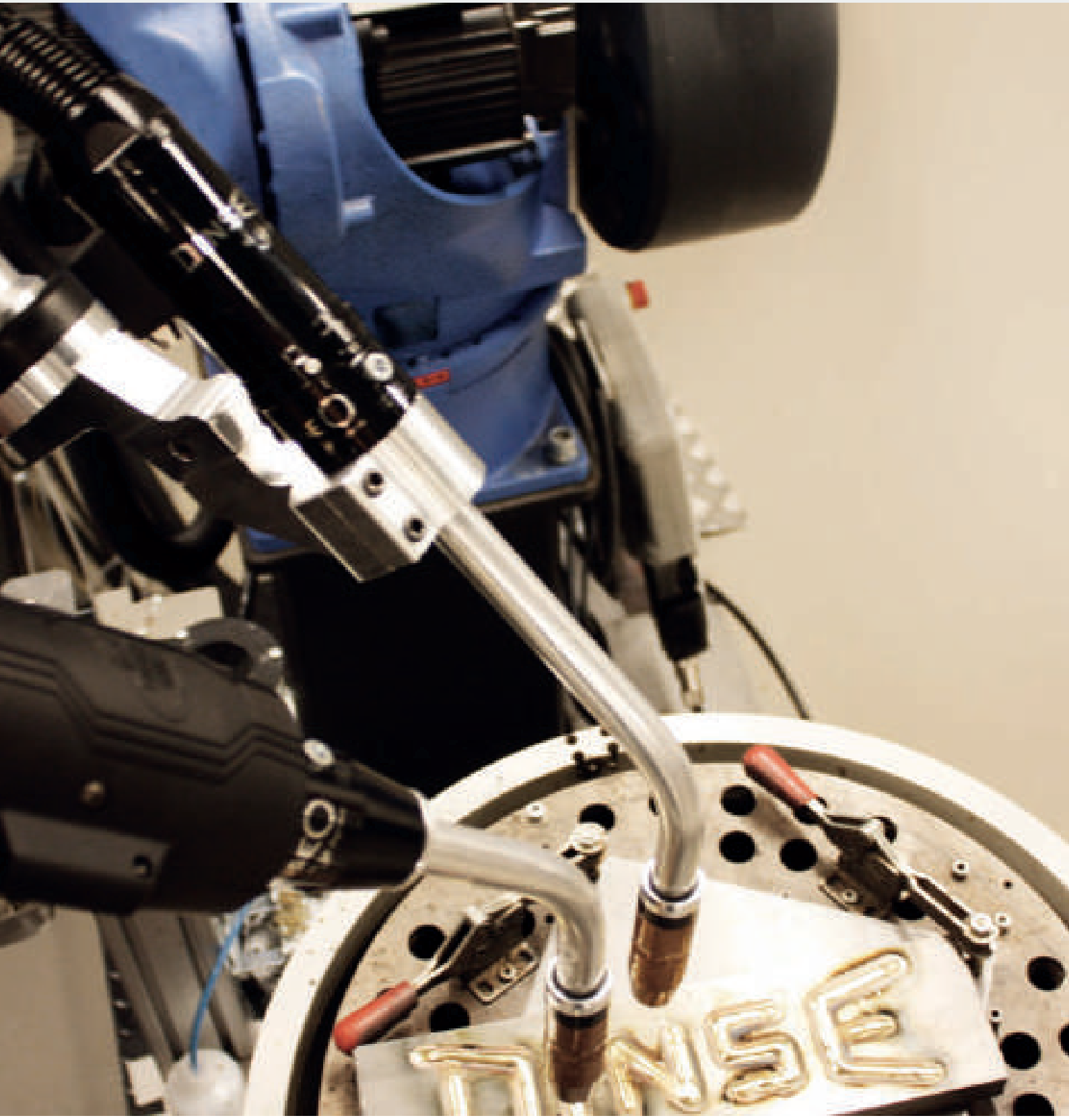

INHALTSVERZEICHNIS

Systemdefinition für konventionelle Roboter **276**

Systemdefinition für Hohlwellenroboter **277**

Pistoleneinsätze gasgekühlt MIG/MAG **278**

405-x 278
Gasdüsen für Schweißanwendungen mit niedriger bis mittlerer Einschaltdauer 280
Gasdüsen für Schweißanwendungen mit mittlerer bis hoher Einschaltdauer 280
TOUGH ACCESS™
Gasdüsen zum Schweißen von Bauteilen mit erschwerter Zugänglichkeit 281
Messspitzen 281
Kontaktspitzen für Schweißanwendungen mit niedriger bis mittlerer Einschaltdauer 281
Kontaktspitzen für Schweißanwendungen mit mittlerer bis hoher Einschaltdauer 282
Kontaktspitzen konisch für Schweißanwendungen mit mittlerer bis hoher Einschaltdauer 283
Kontaktspitzen längere Lebensdauer für Schweißanwendungen mit mittlerer bis hoher Einschaltdauer 283
SURESTART™
Kontaktspitzen für Schweißanwendungen mit mittlerer bis hoher Einschaltdauer 283
Kontaktspitzen für Schweißanwendungen mit hoher Einschaltdauer 284
Kontaktspitzen für gepulste Schweißanwendungen mit hoher Einschaltdauer 284
Düsenstöcke für Schweißanwendungen mit niedriger bis mittlerer Einschaltdauer 285
Düsenstöcke für Schweißanwendungen mit hoher Einschaltdauer 285
TOUGH ACCESS™
Düsenstöcke für Schweißanwendungen mit niedriger bis mittlerer Einschaltdauer 285
Düsenstöcke für Schweißanwendungen mit hoher Einschaltdauer 285

CA3 Pistolenhalter MIG/MAG **286**

Fest / Sicherheitsabschaltung 286

Garnitur mit Power Pin-Anschluss für konventionelle Roboter - gasgekühlt MIG/MAG **287**

DIX S513-_ _ _ 287

Austauschbare Versorgungsleitung mit Power Pin-Anschluss für konventionelle Roboter - gasgekühlt MIG/MAG **288**

DIX CA3U_ _ / DIX CA3U_ _ S 288

Garnitur mit EURO-Anschluss für konventionelle Roboter - gasgekühlt MIG/MAG **289**

DIX E513-_ _ _ 289

Austauschbare Versorgungsleitung mit EURO-Anschluss für konventionelle Roboter - gasgekühlt MIG/MAG **291**

DIX ECA3U_ _ / DIX ECA3U_ _ S 291
Steuerleitungen 292
Ausblasfunktion 292
Ersatzteile für Drahtbremse 292

TA3 Drehmedien MIG/MAG ohne Sicherheitabschaltung **293**

TA3 Drehmedien MIG/MAG mit Sicherheitsabschaltung **295**

Austauschbare Versorgungsleitung mit Power Pin-Anschluss für Hohlwellenroboter - gasgekühlt MIG/MAG **296**

INHALTSVERZEICHNIS

Austauschbare Versorgungsleitung mit EURO-Anschluss für Hohlwellenroboter - gasgekühlt MIG/MAG **301**
Steuerleitungen 304
Ausblasfunktion 304
Ersatzteile für Drahtbremse 304

Adapterflansche für TOUGH GUN™ CA3 **305**
DIX 59Dxx 305

Zwischenflansche für TOUGH GUN™ CA3 **307**
DIX 59DT-00x 307

Adapterflansche für TOUGH GUN™ TA3 **307**
DIX AS11x-x und DIX 560-500-11 307

Zwischenflansch für TOUGH GUN™ TA3 mit Sicherheitsabschaltung **308**
DIX AS-11x-x 308

Zwischenflansch für TOUGH GUN™ TA3 ohne Sicherheitsabschaltung **308**
DIX AS-11x-x 308

AUTOLENGTH™ PINS FÜR QUICK LOAD™ Drahtführungsspirale **309**

Power Pins **310**

Konventionelle Drahtführungsspiralen **310**

JUMP Spiralen **311**

QUICK LOAD™ Drahtführungsspiralen **311**

QUICK LOAD™ Spiralenhalter **311**

Systemdefinition für konventionelle Roboter

Systemdefinition für Hohlwellenroboter

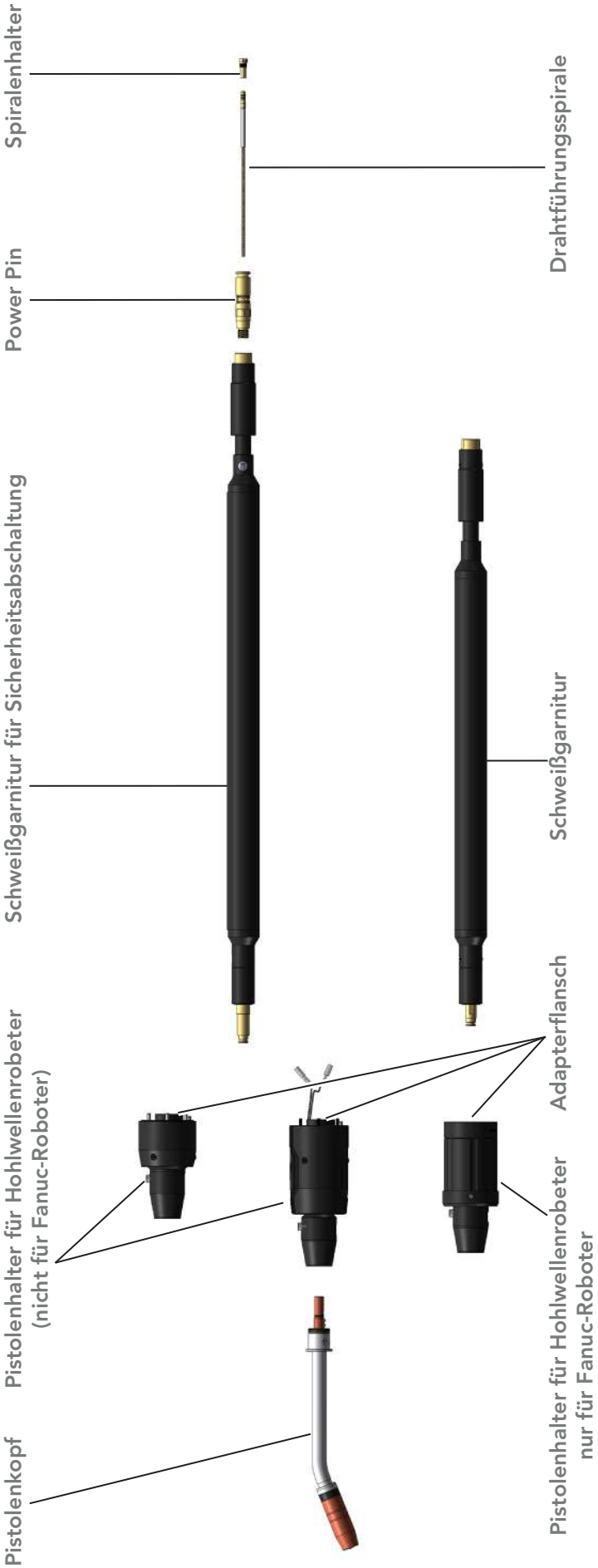

Pistoleneinsätze gasgekühlt MIG/MAG
405-x

Eigenschaften

- Frei konfigurierbar
- Minimale Ausfallzeiten durch einfache und schnelle Wartung
- Hohe Präzision und Wiederhohlbarkeit des TCPs

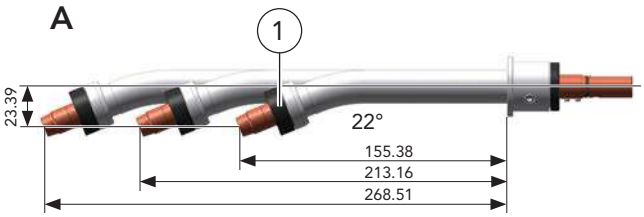

Anwendung

- Un- und niedriglegierte Stähle
- Hochlegierte Stähle
- Kleine bis mittlere Materialdicken

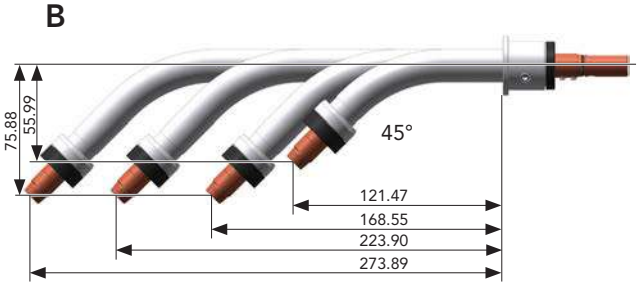

Technische Daten (DIN EN 60 974-7):	
Belastung Mischgas:	max. 385 A/100% ED*
Drahtdurchmesser:	0.8 - 2.4 mm

* Gemessen nach IEC 60974-7 Norm.
Die max. Leistung hängt von der verwendeten Gasdüse, Kontaktspitze und dem Düsenstock ab.

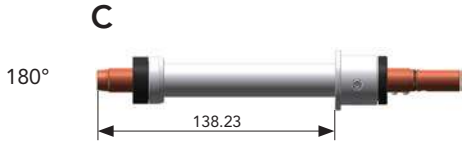

	Benennung	Abmessungen	Bestellbezeichnung		Artikelnummer
A	Pistoleneinsatz	22° kurz	DIX	405-22QC	746000087
	Pistoleneinsatz	22° mittel	DIX	405-22QCL	746000088
	Pistoleneinsatz	22° lang	DIX	405-22QCL1	746000089
B	Pistoleneinsatz	45° kurz	DIX	405-45QC	746000090
	Pistoleneinsatz	45° mittel	DIX	405-45QCL	746000091
	Pistoleneinsatz	45° lang	DIX	405-45QCL1	746000092
	Pistoleneinsatz	45° extra lang	DIX	405-45QCL2	746000093
C	Pistoleneinsatz	180° mittel	DIX	405-180QC	746000086
1	Isolator für Pistoleneinsatz	(VPE 2)	DIX	402-11-02	746000600
	Isolator für Pistoleneinsatz	(VPE 25)	DIX	402-11-25	746000601
	Isolator für Pistoleneinsatz	(VPE 100)	DIX	402-11	746000599

Hinweis:
Informationen zu den passenden Garnituren und Drahtführungsspiralen finden Sie im Kapitel Garnituren bzw. Zubehör.

Tregaskiss™, TOUGH GUN™, TOUGH LOCK™, TOUGH ACCESS™, QUICK LOAD™ und AutoLength™ sind Marken von Tregaskiss, einem Geschäftsbereich von ITW Canada Inc.

Mögliche Kombinationen von Gasdüse, Kontaktspitze und Düsenstock

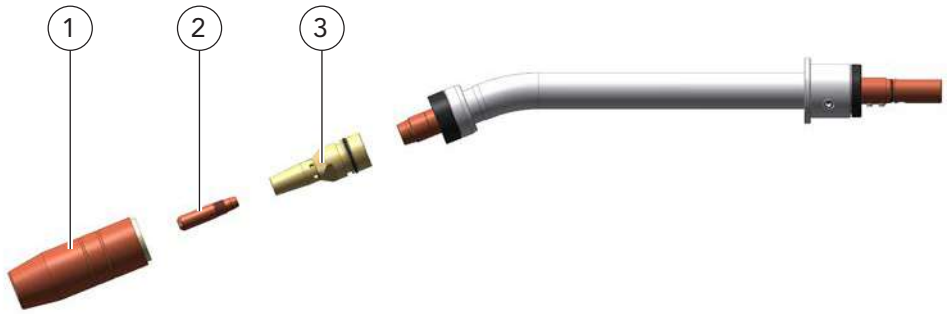

TOUGH LOCK™ Series	1 Gasdüse	2 Kontaktspitze	3 Düsenstock
steckbare Gasdüsen Schweißanwendungen mit normaler Beanspruchung	401-44-50 (MS) 401-48-50 (MS) 401-49-50 (MS) 401-42-50 (MS) 401-40-38 (MS) 401-4-38 (CU) 401-4-50 (CU) 401-4-62 (CU) 401-4-75 (CU) 401-8-62 (CU) 401-44-62 (CU)	403-14-_ _	404-14 404-18
schraubbare Gasdüsen Schweißanwendungen mit normaler Beanspruchung	401-18-62	403-14-_ _	404-52
steckbare Gasdüsen Schweißanwendungen mit hoher Beanspruchung	401-7-62 (MS) 401-7-75 (MS) 401-71-62 (MS) 401-87-62 (MS) 401-5-75 (CU) 401-5-62 (CU) 401-6-75 (CU) 401-6-62 (CU) 401-6-50 (CU) 401-81-62 (CU) 401-48-62 (CU)	403-20-_ _ 403-21-_ _ 403-22-_ _ 403-27-_ _ 403-40-_ _ 603-20-_ _	404-32
schraubbare Gasdüsen Schweißanwendungen mit hoher Beanspruchung	401-14-62 (CU) 401-16-50 (CU) 401-41-62 (MS)	403-20-_ _ 403-21-_ _ 403-22-_ _ 403-27-_ _ 403-40-_ _ 603-20-_ _	404-52

TOUGH ACCESS™ Series	1 Gasdüse	2 Kontaktspitze	3 Düsenstock
steckbare Gasdüsen Schweißanwendungen mit normaler Beanspruchung	401-54-50 (CU) 401-55-50 (CU) 401-56-50 (CU) 401-57-50 (CU) 401-54-62 (CU) 401-55-62 (CU) 401-56-62 (CU) 401-57-62 (CU)	403-14-_ _	404-54
steckbare Gasdüsen Schweißanwendungen mit hoher Beanspruchung	401-54-50 (CU) 401-55-50 (CU) 401-56-50 (CU) 401-57-50 (CU) 401-54-62 (CU) 401-55-62 (CU) 401-56-62 (CU) 401-57-62 (CU)	403-20-_ _ 403-21-_ _ 403-22-_ _ 403-40-_ _ 403-27-_ _	404-50

Verschleißteile
TOUGH LOCK™

Konische Bauform

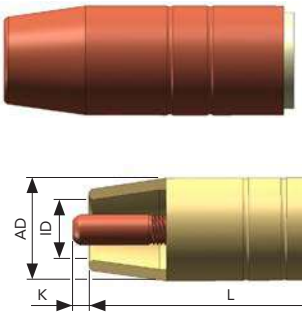

Zylindrische Bauform

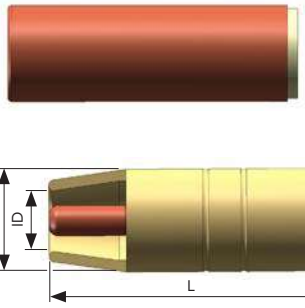

Flaschenförmig Bauform

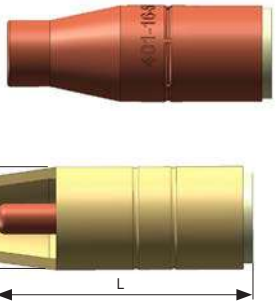

Gasdüsen für Schweißanwendungen mit niedriger bis mittlerer Einschaltdauer

Benennung	Abmessungen in mm	Bestellbezeichnung		Artikelnummer
Gasdüse steckbar (A, E, VPE 10)	L 63,5 / AD 24 / ID 12,7 / K 6,35 mm	DIX	401-44-50	746000015
Gasdüse steckbar (A, E, VPE 10)	L 67 / AD 24 / ID 12,7 / K 3,175	DIX	401-48-50	746000019
Gasdüse steckbar (A, E, VPE 10)	L / AD / ID 12,7 / bündig	DIX	401-49-50	746000021
Gasdüse steckbar (A, E, VPE 10)	L 73 / AD 24 / ID 12,7 / Z 3,175	DIX	401-42-50	746000013
Gasdüse steckbar (A, E, VPE 2)	L 73 / AD 24 / ID 12,7 / Z 3,175	DIX	401-42-50-02	746000569
Gasdüse steckbar (A, C, VPE 10)	L 71,5 / AD 25 / ID 9,5 / Z 1,587	DIX	401-40-38	746000566
Gasdüse steckbar (B, C, VPE 10)	L 69,5 / AD 24 / ID 9,5 / bündig	DIX	401-4-38	746000571
Gasdüse steckbar (B, C, VPE 10)	L 73 / AD 24 / ID 12,7 / Z 3,175	DIX	401-4-50	746000572
Gasdüse steckbar (B, C, VPE 2)	L 73 / AD 24 / ID 12,7 / Z 3,175	DIX	401-4-50-02	746000573
Gasdüse steckbar (B, C, VPE 10)	L 73 / AD 24 / ID 15,9 / Z 3,175	DIX	401-4-62	746000017
Gasdüse steckbar (B, C, VPE 2)	L 73 / AD 24 / ID 15,9 / Z 3,175	DIX	401-4-62-02	746000577
Gasdüse steckbar (B, D, VPE 10)	L 73 / AD 24 / ID 15,9 / Z 3,175	DIX	401-4-75	746000581
Gasdüse steckbar (B, C, VPE 10)	L 67 / AD 24 / ID 15,9 / K 3,175	DIX	401-8-62	746000041
Gasdüse steckbar (B, C, VPE 10)	L 64 / AD 24 / ID 15,9 / K 6,35	DIX	401-44-62	746000016
Gasdüse schraubbar (A, C, VPE 10)	L 67 / AD 24 / ID 15,9 / K 3,175	DIX	401-18-62	746000010
Gasdüse schraubbar (B, C, VPE 10)	L 67 / AD 24 / ID 12,7 / K 3,175	DIX	401-16-50	746000561

Gasdüsen für Schweißanwendungen mit mittlerer bis hoher Einschaltdauer

Benennung	Abmessungen in mm	Bestellbezeichnung		Artikelnummer
Gasdüse steckbar (A, C, VPE 10)	L 76 / AD 28 / ID 15,9 / Z 6,35	DIX	401-7-62	746000038
Gasdüse steckbar (A, C, VPE 10)	L 73 / AD 28 / ID 19 / Z 3,175	DIX	401-7-75	746000039
Gasdüse steckbar (A, C, VPE 10)	L 73 / AD 28 / ID 15,9 / Z 3,175	DIX	401-71-62	746000036
Gasdüse steckbar (A, C, VPE 10)	L 67 / AD 27 / ID 15,9 / K 3,175	DIX	401-87-62	746000043
Gasdüse steckbar (B, C, VPE 10)	L 76 / AD 27 / ID 19 / Z 6,350	DIX	401-5-75	746000586
Gasdüse steckbar (B, C, VPE 10)	L 73 / AD 27 / ID 15,9 / Z 6,350	DIX	401-5-62	746000029
Gasdüse steckbar (B, C, VPE 2)	L 73 / AD 27 / ID 15,9 / Z 6,350	DIX	401-5-62-02	746000585
Gasdüse steckbar (B, C, VPE 10)	L 73 / AD 27 / ID 19 / Z 3,175	DIX	401-6-75	746000589
Gasdüse steckbar (B, C, VPE 10)	L 73 / AD 27 / ID 15,9 / Z 3,175	DIX	401-6-62	746000035
Gasdüse steckbar (B, C, VPE 2)	L 73 / AD 27 / ID 15,9 / Z 3,175	DIX	401-6-62-02	746000588
Gasdüse steckbar (B, C, VPE 10)	L 73 / AD 27 / ID 12,7 / Z 3,175	DIX	401-6-50	746000034
Gasdüse steckbar (B, C, VPE 10)	L 67 / AD 27 / ID 15,9 / K 3,175	DIX	401-81-62	746000040
Gasdüse steckbar (B, E, VPE 10)	L 70 / AD 27 / ID 15,9 / bündig	DIX	401-48-62	746000020
Gasdüse schraubbar (B, C, VPE 10)	L 73 / AD 27 / ID 15,9 / Z 3,175	DIX	401-14-62	746000009
Gasdüse schraubbar (A, C, VPE 10)	L 67 / AD 27 / ID 15,9 / K 3,175	DIX	401-41-62	746000011

A = Messing-Gasdüse, B = Kupfer-Gasdüse, C = konisch, D = zylindrisch, E = flaschenförmig

Verschleißteile

TOUGH ACCESS™
Gasdüsen zum Schweißen von Bauteilen mit erschwerter Zugänglichkeit

Benennung	Abmessungen in mm	Bestellbezeichnung		Artikelnummer
Gasdüse steckbar (B, E)	L 61 / AD 21,6 / ID 12,7 / Z 3,175	DIX	401-54-50	746000025
Gasdüse steckbar (B, E)	L 58 / AD 21,6 / ID 12,7 / bündig	DIX	401-55-50	746000027
Gasdüse steckbar (B, E)	L 55 / AD 21,6 / ID 12,7 / K 3,175	DIX	401-56-50	746000030
Gasdüse steckbar (B, E)	L 51,5 / AD 21,6 / ID 12,7 / K 6,35	DIX	401-57-50	746000032
Gasdüse steckbar (B, D)	L 61 / AD 21,6 / ID 15,9 / Z 3,175	DIX	401-54-62	746000026
Gasdüse steckbar (B, D)	L 58 / AD 21,6 / ID 15,9 / bündig	DIX	401-55-62	746000028
Gasdüse steckbar (B, D)	L 55 / AD 21,6 / ID 15,9 / K 3,175	DIX	401-56-62	746000031
Gasdüse steckbar (B, D)	L 51,5 / AD 21,6 / ID 15,9 / K 6,35	DIX	401-57-62	746000033

A = Messing-Gasdüse, B = Kupfer-Gasdüse, C = konisch, D = zylindrisch, E = flaschenförmig

TOUGH LOCK™
Messspitzen

Benennung	Bestellbezeichnung		Artikelnummer
Messspitze TOUGH LOCK verstellbar	DIX	403-20-01	746000052
Messspitze TOUGH LOCK 1/2	DIX	403-20-05	746000053
Messspitze TOUGH LOCK 5/8	DIX	403-20-062	746000054
Messspitze TOUGH LOCK 3/4	DIX	403-20-075	746000055
Messspitze TOUGH LOCK HD 10mm	DIX	403-20-10MM	746000059
Messspitze TOUGH LOCK HD 15mm	DIX	403-20-15MM	746000061

Kontaktspitzen für Schweißanwendungen mit niedriger bis mittlerer Einschaltdauer

Benennung	Drahtdurchmesser	Bestellbezeichnung		Artikelnummer
Kontaktspitze, TOUGH LOCK SD (VPE 5)	0.6 mm	DIX	403-14-23-05	746000624
Kontaktspitze, TOUGH LOCK SD (VPE 25)	0.6 mm	DIX	403-14-23-25	746000625
Kontaktspitze, TOUGH LOCK SD (VPE 5)	0.8 mm	DIX	403-14-30-05	746000626
Kontaktspitze, TOUGH LOCK SD (VPE 25)	0.8 mm	DIX	403-14-30-25	746000628
Kontaktspitze, TOUGH LOCK SD (VPE 100)	0.8 mm	DIX	403-14-30	746000049
Kontaktspitze, TOUGH LOCK SD (VPE 1.000)	0.8 mm	DIX	403-14-30-1000	746000627
Kontaktspitze, TOUGH LOCK SD (VPE 5)	0.9 mm	DIX	403-14-35-05	746000629
Kontaktspitze, TOUGH LOCK SD (VPE 25)	0.9 mm	DIX	403-14-35-25	746000631
Kontaktspitze, TOUGH LOCK SD (VPE 100)	0.9 mm	DIX	403-14-35	746000050
Kontaktspitze, TOUGH LOCK SD (VPE 1.000)	0.9 mm	DIX	403-14-35-1000	746000630
Kontaktspitze, TOUGH LOCK SD (VPE 5)	1.0 mm	DIX	403-14-1.0-05	746000622
Kontaktspitze, TOUGH LOCK SD (VPE 25)	1.0 mm	DIX	403-14-1.0-25	746000623
Kontaktspitze, TOUGH LOCK SD (VPE 100)	1.0 mm	DIX	403-14-1.0	746000048
Kontaktspitze, TOUGH LOCK SD (VPE 5)	1.1 mm	DIX	403-14-45-05	746000632
Kontaktspitze, TOUGH LOCK SD (VPE 25)	1.1 mm	DIX	403-14-45-25	746000634
Kontaktspitze, TOUGH LOCK SD (VPE 100)	1.1 mm	DIX	403-14-45	746000051
Kontaktspitze, TOUGH LOCK SD (VPE 1.000)	1.1 mm	DIX	403-14-45-1000	746000633

Verschleißteile

TOUGH LOCK™

Kontaktspitzen für Schweißanwendungen mit mittlerer bis hoher Einschaltdauer

Benennung	Drahtdurchmesser	Bestellbezeichnung		Artikelnummer
Kontaktspitze, TOUGH LOCK HD (VPE 5)	0.8 mm	DIX	403-20-30-05	746000651
Kontaktspitze, TOUGH LOCK HD (VPE 25)	0.8 mm	DIX	403-20-30-25	746000653
Kontaktspitze, TOUGH LOCK HD (VPE 100)	0.8 mm	DIX	403-20-30	746000062
Kontaktspitze, TOUGH LOCK HD (VPE 1.000)	0.8 mm	DIX	403-20-30-1000	746000652
Kontaktspitze, TOUGH LOCK HD (VPE 5)	0.9 mm	DIX	403-20-35-05	746000657
Kontaktspitze, TOUGH LOCK HD (VPE 25)	0.9 mm	DIX	403-20-35-25	746000659
Kontaktspitze, TOUGH LOCK HD (VPE 100)	0.9 mm	DIX	403-20-35	746000064
Kontaktspitze, TOUGH LOCK HD (VPE 1.000)	0.9 mm	DIX	403-20-35-1000	746000658
Kontaktspitze, TOUGH LOCK HD (VPE 5)	1.0 mm	DIX	403-20-1.0-05	746000642
Kontaktspitze, TOUGH LOCK HD (VPE 25)	1.0 mm	DIX	403-20-1.0-25	746000644
Kontaktspitze, TOUGH LOCK HD (VPE 100)	1.0 mm	DIX	403-20-1.0	746000056
Kontaktspitze, TOUGH LOCK HD (VPE 1.000)	1.0 mm	DIX	403-20-1.0-1000	746000643
Kontaktspitze, TOUGH LOCK HD (VPE 5)	1.1 mm	DIX	403-20-45-05	746000662
Kontaktspitze, TOUGH LOCK HD (VPE 25)	1.1 mm	DIX	403-20-45-25	746000664
Kontaktspitze, TOUGH LOCK HD (VPE 100)	1.1 mm	DIX	403-20-45	746000066
Kontaktspitze, TOUGH LOCK HD (VPE 1.000)	1.1 mm	DIX	403-20-45-1000	746000663
Kontaktspitze, TOUGH LOCK HD (VPE 25)	1.2 mm	DIX	403-20-364-25	746000661
Kontaktspitze, TOUGH LOCK HD (VPE 100)	1.2 mm	DIX	403-20-364	746000065
Kontaktspitze, TOUGH LOCK HD (VPE 1.000)	1.2 mm	DIX	403-20-364-1000	746000660
Kontaktspitze, TOUGH LOCK HD (VPE 5)	1.3 mm	DIX	403-20-52-05	746000665
Kontaktspitze, TOUGH LOCK HD (VPE 25)	1.3 mm	DIX	403-20-52-25	746000667
Kontaktspitze, TOUGH LOCK HD (VPE 100)	1.3 mm	DIX	403-20-52	746000067
Kontaktspitze, TOUGH LOCK HD (VPE 1.000)	1.3 mm	DIX	403-20-52-1000	746000666
Kontaktspitze, TOUGH LOCK HD (VPE 25)	1.4 mm	DIX	403-20-1.4-25	746000646
Kontaktspitze, TOUGH LOCK HD (VPE 100)	1.4 mm	DIX	403-20-1.4	746000057
Kontaktspitze, TOUGH LOCK HD (VPE 1.000)	1.4 mm	DIX	403-20-1.4-1000	746000645
Kontaktspitze, TOUGH LOCK HD (VPE 5)	1.6 mm	DIX	403-20-116-05	746000648
Kontaktspitze, TOUGH LOCK HD (VPE 25)	1.6 mm	DIX	403-20-116-25	746000650
Kontaktspitze, TOUGH LOCK HD (VPE 100)	1.6 mm	DIX	403-20-116	746000060
Kontaktspitze, TOUGH LOCK HD (VPE 1.000)	1.6 mm	DIX	403-20-116-1000	746000649
Kontaktspitze, TOUGH LOCK HD (VPE 25)	1.8 mm	DIX	403-20-1.8-25	746000647
Kontaktspitze, TOUGH LOCK HD (VPE 100)	1.8 mm	DIX	403-20-1.8	746000058
Kontaktspitze, TOUGH LOCK HD (VPE 25)	2.0 mm	DIX	403-20-78-25	746000671
Kontaktspitze, TOUGH LOCK HD (VPE 100)	2.0 mm	DIX	403-20-78	746000069
Kontaktspitze, TOUGH LOCK HD (VPE 1.000)	2.0 mm	DIX	403-20-78-1000	746000670
Kontaktspitze, TOUGH LOCK HD (VPE 25)	2.0 mm	DIX	403-20-564-25	746000669
Kontaktspitze, TOUGH LOCK HD (VPE 100)	2.0 mm	DIX	403-20-564	746000068
Kontaktspitze, TOUGH LOCK HD (VPE 1.000)	2.0 mm	DIX	403-20-564-1000	746000668
Kontaktspitze, TOUGH LOCK HD (VPE 5)	2.4 mm	DIX	403-20-332-05	746000654
Kontaktspitze, TOUGH LOCK HD (VPE 25)	2.4 mm	DIX	403-20-332-25	746000656
Kontaktspitze, TOUGH LOCK HD (VPE 100)	2.4 mm	DIX	403-20-332	746000063
Kontaktspitze, TOUGH LOCK HD (VPE 1.000)	2.4 mm	DIX	403-20-332-1000	746000655

Verschleißteile

TOUGH LOCK™

Kontaktspitzen konisch für Schweißanwendungen mit mittlerer bis hoher Einschaltdauer

Benennung	Drahtdurchmesser	Bestellbezeichnung		Artikelnummer
Kontaktspitze, TOUGH LOCK HD, konisch (VPE 25)	0.8 mm	DIX	403-21-30-25	746000676
Kontaktspitze, TOUGH LOCK HD, konisch (VPE 100)	0.8 mm	DIX	403-21-30	746000072
Kontaktspitze, TOUGH LOCK HD, konisch (VPE 1.000)	0.8 mm	DIX	403-21-30-1000	746000675
Kontaktspitze, TOUGH LOCK HD, konisch (VPE 25)	0.9 mm	DIX	403-21-35-25	746000678
Kontaktspitze, TOUGH LOCK HD, konisch (VPE 100)	0.9 mm	DIX	403-21-35	746000073
Kontaktspitze, TOUGH LOCK HD, konisch (VPE 1.000)	0.9 mm	DIX	403-21-35-1000	746000677
Kontaktspitze, TOUGH LOCK HD, konisch (VPE 25)	1.0 mm	DIX	403-21-1.0-25	746000673
Kontaktspitze, TOUGH LOCK HD, konisch (VPE 100)	1.0 mm	DIX	403-21-1.0	746000070
Kontaktspitze, TOUGH LOCK HD, konisch (VPE 1.000)	1.0 mm	DIX	403-21-1.0-1000	746000672
Kontaktspitze, TOUGH LOCK HD, konisch (VPE 25)	1.1 mm	DIX	403-21-45-25	746000679
Kontaktspitze, TOUGH LOCK HD, konisch (VPE 100)	1.1 mm	DIX	403-21-45	746000074
Kontaktspitze, TOUGH LOCK HD, konisch (VPE 25)	1.3 mm	DIX	403-21-52-25	746000680
Kontaktspitze, TOUGH LOCK HD, konisch (VPE 100)	1.3 mm	DIX	403-21-52	746000075
Kontaktspitze, TOUGH LOCK HD, konisch (VPE 25)	1.6 mm	DIX	403-21-116-25	746000674
Kontaktspitze, TOUGH LOCK HD, konisch (VPE 100)	1.6 mm	DIX	403-21-116	746000071

Kontaktspitzen längere Lebensdauer für Schweißanwendungen mit mittlerer bis hoher Einschaltdauer

Benennung	Drahtdurchmesser	Bestellbezeichnung		Artikelnummer
Kontaktspitze, TOUGH LOCK EHD, CuCrZr (VPE 25)	0.8 mm	DIX	403-27-30-25	746000693
Kontaktspitze, TOUGH LOCK EHD, CuCrZr (VPE 100)	0.8 mm	DIX	403-27-30	746000078
Kontaktspitze, TOUGH LOCK EHD, CuCrZr (VPE 25)	0.9 mm	DIX	403-27-35-25	746000694
Kontaktspitze, TOUGH LOCK EHD, CuCrZr (VPE 100)	0.9 mm	DIX	403-27-35	746000079
Kontaktspitze, TOUGH LOCK EHD, CuCrZr (VPE 25)	1.0 mm	DIX	403-27-1.0-25	746000691
Kontaktspitze, TOUGH LOCK EHD, CuCrZr (VPE 100)	1.0 mm	DIX	403-27-1.0	746000076
Kontaktspitze, TOUGH LOCK EHD, CuCrZr (VPE 25)	1.1 mm	DIX	403-27-45-25	746000696
Kontaktspitze, TOUGH LOCK EHD, CuCrZr (VPE 100)	1.1 mm	DIX	403-27-45	746000081
Kontaktspitze, TOUGH LOCK EHD, CuCrZr (VPE 25)	1.2 mm	DIX	403-27-364-25	746000695
Kontaktspitze, TOUGH LOCK EHD, CuCrZr (VPE 100)	1.2 mm	DIX	403-27-364	746000080
Kontaktspitze, TOUGH LOCK EHD, CuCrZr (VPE 25)	1.3 mm	DIX	403-27-52-25	746000698
Kontaktspitze, TOUGH LOCK EHD, CuCrZr (VPE 100)	1.3 mm	DIX	403-27-52	746000697
Kontaktspitze, TOUGH LOCK EHD, CuCrZr (VPE 25)	1.6 mm	DIX	403-27-116-25	746000692
Kontaktspitze, TOUGH LOCK EHD, CuCrZr (VPE 100)	1.6 mm	DIX	403-27-116	746000077

SURESTART™

Kontaktspitzen für Schweißanwendungen mit mittlerer bis hoher Einschaltdauer

Benennung	Drahtdurchmesser	Bestellbezeichnung		Artikelnummer
Kontaktspitze, zuverlässiges Starten HD (VPE 20)	0.8 mm	DIX	403-22-30	746000682
Kontaktspitze, zuverlässiges Starten HD (VPE 20)	0.9 mm	DIX	403-22-35	746000683
Kontaktspitze, zuverlässiges Starten HD (VPE 20)	1.0 mm	DIX	403-22-1.0	746000681
Kontaktspitze, zuverlässiges Starten HD (VPE 20)	1.1 mm	DIX	403-22-45	746000685
Kontaktspitze, zuverlässiges Starten HD (VPE 20)	1.2 mm	DIX	403-22-364	746000684
Kontaktspitze, zuverlässiges Starten HD (VPE 20)	1.3 mm	DIX	403-22-52	746000686

Verschleißteile

TOUGH LOCK™

Kontaktspitzen für Schweißanwendungen mit hoher Einschaltdauer

Benennung	Drahtdurchmesser	Bestellbezeichnung		Artikelnummer
Kontaktspitze, TOUGH LOCK EHD (VPE 25)	1.0 mm	DIX	603-20-1.0-25	746001199
Kontaktspitze, TOUGH LOCK EHD (VPE 25)	1.1 mm	DIX	603-20-45-25	746001205
Kontaktspitze, TOUGH LOCK EHD (VPE 25)	1.2 mm	DIX	603-20-364-25	746001204
Kontaktspitze, TOUGH LOCK EHD (VPE 25)	1.3 mm	DIX	603-20-52-25	746001206
Kontaktspitze, TOUGH LOCK EHD (VPE 25)	1.4 mm	DIX	603-20-1.4-25	746001200
Kontaktspitze, TOUGH LOCK EHD (VPE 25)	1.6 mm	DIX	603-20-116-25	746001201
Kontaktspitze, TOUGH LOCK EHD (VPE 25)	2.0 mm	DIX	603-20-564-25	746001207
Kontaktspitze, TOUGH LOCK EHD (VPE 25)	2.4 mm	DIX	603-20-332-25	746001203
Kontaktspitze, TOUGH LOCK EHD (VPE 25)	2.8 mm	DIX	603-20-764-25	746001208
Kontaktspitze, TOUGH LOCK EHD (VPE 25)	3.2 mm	DIX	603-20-18-25	746001202

Kontaktspitzen für gepulste Schweißanwendungen mit hoher Einschaltdauer

Benennung	Drahtdurchmesser	Bestellbezeichnung		Artikelnummer
Kontaktspitze, TOUGH LOCK HDP (VPE 5)	0.9 mm	DIX	403-40-35-05	746001519
Kontaktspitze, TOUGH LOCK HDP (VPE 25)	0.9 mm	DIX	403-40-35-25	746001520
Kontaktspitze, TOUGH LOCK HDP (VPE 100)	0.9 mm	DIX	403-40-35	746001521
Kontaktspitze, TOUGH LOCK HDP (VPE 5)	1.0 mm	DIX	403-40-40-05	746001522
Kontaktspitze, TOUGH LOCK HDP (VPE 25)	1.0 mm	DIX	403-40-40-25	746001523
Kontaktspitze, TOUGH LOCK HDP (VPE 100)	1.0 mm	DIX	403-40-40	746001524
Kontaktspitze, TOUGH LOCK HDP (VPE 5)	1.1 mm	DIX	403-40-45-05	746001525
Kontaktspitze, TOUGH LOCK HDP (VPE 25)	1.1 mm	DIX	403-40-45-25	746001526
Kontaktspitze, TOUGH LOCK HDP (VPE 100)	1.1 mm	DIX	403-40-45	746001527
Kontaktspitze, TOUGH LOCK HDP (VPE 5)	1.2 mm	DIX	403-40-1.2-05	746001555
Kontaktspitze, TOUGH LOCK HDP (VPE 25)	1.2 mm	DIX	403-40-1.2-25	746001556
Kontaktspitze, TOUGH LOCK HDP (VPE 100)	1.2 mm	DIX	403-40-1.2	746001557
Kontaktspitze, TOUGH LOCK HDP (VPE 5)	1.4 mm	DIX	403-40-1.4-05	746001563
Kontaktspitze, TOUGH LOCK HDP (VPE 25)	1.4 mm	DIX	403-40-1.4-25	746001564
Kontaktspitze, TOUGH LOCK HDP (VPE 100)	1.4 mm	DIX	403-40-1.4	746001565

Verschleißteile
TOUGH LOCK™
Düsenstöcke für Schweißanwendungen mit niedriger bis mittlerer Einschaltdauer

Benennung	Gasdüsen	Bestellbezeichnung	Artikelnummer
Düsenstock Doppelkonus	steckbar (VPE 2)	DIX 404-18-02	746000715
Düsenstock Doppelkonus	steckbar (VPE 25)	DIX 404-18-25	746000716
Düsenstock Doppelkonus	steckbar (VPE 100)	DIX 404-18	746000082

Düsenstöcke für Schweißanwendungen mit hoher Einschaltdauer

Benennung	Gasdüsen	Bestellbezeichnung	Artikelnummer
Düsenstock	steckbar (VPE 25)	DIX 404-30-25	746000729
Düsenstock	steckbar (VPE 100)	DIX 404-30	746000728
Düsenstock Doppelkonus	steckbar (VPE 2)	DIX 404-32-02	746000732
Düsenstock Doppelkonus	steckbar (VPE 25)	DIX 404-32-25	746000733
Düsenstock Doppelkonus	steckbar (VPE 100)	DIX 404-32	746000083
Düsenstock Doppelkonus	steckbar (VPE 250)	DIX 404-32-250	746000734
Düsenstock Doppelkonus	schraubbar (VPE 25)	DIX 404-52-25	746000084
Düsenstock Doppelkonus	schraubbar (VPE 25)	DIX 404-51-25	746000745

TOUGH ACCESS™
Düsenstöcke für Schweißanwendungen mit niedriger bis mittlerer Einschaltdauer

Benennung	Gasdüsen	Bestellbezeichnung	Artikelnummer
Düsenstock	steckbar (VPE 25)	DIX 404-54-25	746000747
Düsenstock	steckbar (VPE 100)	DIX 404-54	746000085

Düsenstöcke für Schweißanwendungen mit hoher Einschaltdauer

Benennung	Gasdüsen	Bestellbezeichnung	Artikelnummer
Düsenstock	steckbar (VPE 25)	DIX 404-50-25	746000744

CA3 Pistolenhalter MIG/MAG
Fest / Sicherheitsabschaltung
Für Roboter- und Automatenkomponenten

Eigenschaften

- Halterungen aus Aluminium-Gusslegierung
- Hohe mechanische Festigkeit
- Hohe Maßgenauigkeit
- Geringes Gewicht
- Sehr gute Korrosionsbeständigkeit
- Sicherheitsabschaltung mit hoher Rückstellgenauigkeit

Pistolenhalter, ohne Sicherheitsabschaltung

Anwendung

- Für DINSE by Tregasskiss Schweißgarnituren gasgekühlt

Pistolenhalter, mit Sicherheitsabschaltung

Hinweis:
Informationen zu den passenden Adapterflanschen und Zwischenflansche finden Sie im Kapitel Zubehör

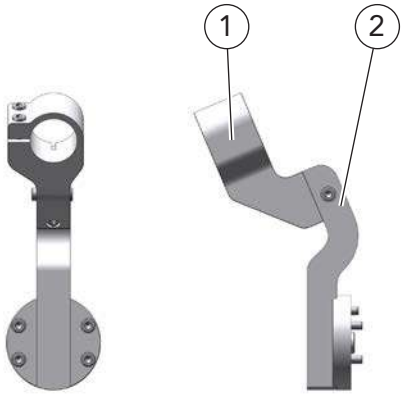

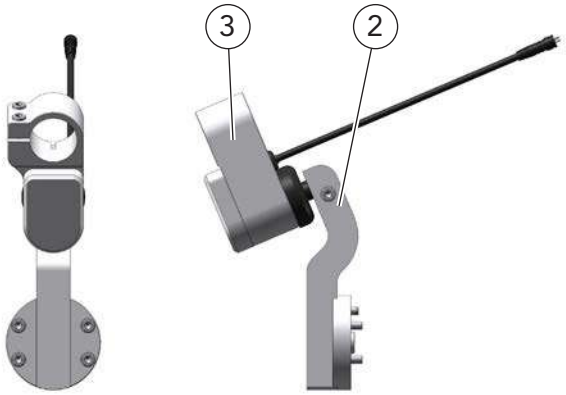

	Benennung	Bestellbezeichnung		Artikelnummer
1	Garnituraufnahme, Fest	DIX	CASM	746000302
2	Halteraufnahme, 22°, TCP 316mm (405-22QC)	DIX	CA2201	746000263
	Halteraufnahme, 22°, TCP 350mm (405-22QCL)	DIX	CA2202	746000264
	Halteraufnahme, 22°, TCP 400mm (405-22QCL)	DIX	CA2203	746000265
	Halteraufnahme, 45°, TCP 350mm (405-45QCL)	DIX	CA4501	746000299
	Halteraufnahme, 45°, TCP 400mm (405-45QCL1)	DIX	CA4502	746000300
	Halteraufnahme, 180°, TCP 294mm (405-180QC)	DIX	CA1801	746000262
3	Garnituraufnahme, Sicherheitsabschaltung	DIX	CACM	746000301

Garnitur mit Power Pin-Anschluss für konventionelle Roboter - gasgekühlt MIG/MAG DIX S513-_ _ _

Anwendung

- Für DINSE by Tregaskiss Pistolenköpfe gasgekühlt
  DIX 405-22QC, DIX 405-22QCL, DIX 405-22QCL1,
  DIX 405-45QC, DIX 405-45QCL, DIX 405-45QCL1, DIX 405-45QCL2
  DIX 405-180QC
- Mit Power Pin-Anschluss

A

Hinweis:
Passende Drahtführungsspiralen und Power Pins finden Sie im Kapitel Zubehör

	Benennung	Abmessungen	Bestellbezeichnung	Artikelnummer
A	Garnitur	L = 0.91 m	DIX S513-203	746001464
	Garnitur	L = 1.06 m	DIX S513-203.5	746001465
	Garnitur	L = 1.22 m	DIX S513-204	746001466
	Garnitur	L = 1.52 m	DIX S513-205	746001467
	Garnitur	L = 1.82 m	DIX S513-206	746001468
	Garnitur	L = 2.44 m	DIX S513-208	746001469

Austauschbare Versorgungsleitung mit Power Pin-Anschluss für konventionelle Roboter - gasgekühlt MIG/MAG
DIX CA3U_ _ / DIX CA3U_ _ S

Anwendung

- Für DINSE by Tregaskiss Garnituren gasgekühlt DIX S513-_ _ _
- Mit Power Pin-Anschluss

A

B

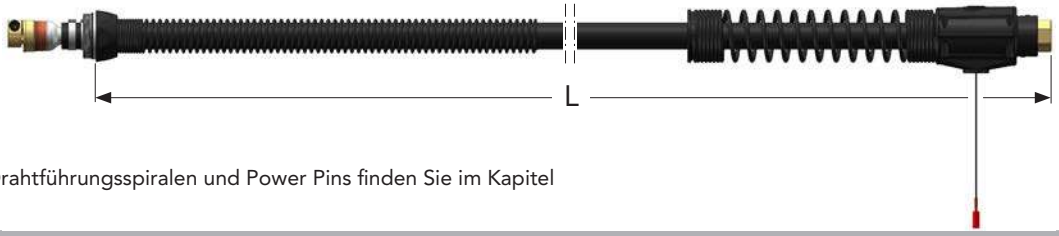

Hinweis:
Passende Drahtführungsspiralen und Power Pins finden Sie im Kapitel Zubehör

	Benennung	Abmessungen	Bestellbezeichnung	Artikelnummer
A	Versorgungsleitung	L = 0.91 m	DIX CA3U03	746000266
	Versorgungsleitung	L = 1.06 m	DIX CA3U03.5	746000267
	Versorgungsleitung	L = 1.22 m	DIX CA3U04	746000270
	Versorgungsleitung	L = 1.37 m	DIX CA3U04.5	746000271
	Versorgungsleitung	L = 1.52 m	DIX CA3U05	746000274
	Versorgungsleitung	L = 1.67 m	DIX CA3U05.5	746000275
	Versorgungsleitung	L = 1.82 m	DIX CA3U06	746000278
	Versorgungsleitung	L = 1.98 m	DIX CA3U06.5	746000279
	Versorgungsleitung	L = 2.13 m	DIX CA3U07	746000282
	Versorgungsleitung	L = 2.28 m	DIX CA3U07.5	746000283
	Versorgungsleitung	L = 2.44 m	DIX CA3U08	746000286
	Versorgungsleitung	L = 2.59 m	DIX CA3U08.5	746000287
	Versorgungsleitung	L = 2.74 m	DIX CA3U09	746000290
	Versorgungsleitung	L = 2.89 m	DIX CA3U09.5	746000291
	Versorgungsleitung	L = 3.00 m	DIX CA3U10	746000294
	Versorgungsleitung	L = 3.66 m	DIX CA3U12	746000296
B	Versorgungsleitung, fester Halter	L = 0.91 m	DIX CA3U03S	746000269
	Versorgungsleitung, fester Halter	L = 1.06 m	DIX CA3U03.5S	746000268
	Versorgungsleitung, fester Halter	L = 1.22 m	DIX CA3U04S	746000273
	Versorgungsleitung, fester Halter	L = 1.37 m	DIX CA3U04.5S	746000272
	Versorgungsleitung, fester Halter	L = 1.52 m	DIX CA3U05S	746000277
	Versorgungsleitung, fester Halter	L = 1.67 m	DIX CA3U05.5S	746000276
	Versorgungsleitung, fester Halter	L = 1.82 m	DIX CA3U06S	746000281
	Versorgungsleitung, fester Halter	L = 1.98 m	DIX CA3U06.5S	746000280
	Versorgungsleitung, fester Halter	L = 2.13 m	DIX CA3U07S	746000285
	Versorgungsleitung, fester Halter	L = 2.28 m	DIX CA3U07.5S	746000284
	Versorgungsleitung, fester Halter	L = 2.44 m	DIX CA3U08S	746000289
	Versorgungsleitung, fester Halter	L = 2.59 m	DIX CA3U08.5S	746000288
	Versorgungsleitung, fester Halter	L = 2.74 m	DIX CA3U09S	746000293
	Versorgungsleitung, fester Halter	L = 2.89 m	DIX CA3U09.5S	746000292
	Versorgungsleitung, fester Halter	L = 3.00 m	DIX CA3U10S	746000295
	Versorgungsleitung, fester Halter	L = 3.66 m	DIX CA3U12S	746000297
	Versorgungsleitung, fester Halter	L = 4.50 m	DIX CA3U15S	746000298

Garnitur mit EURO-Anschluss für konventionelle Roboter - gasgekühlt MIG/MAG DIX E513-_ _ _

Anwendung

- Für DINSE by Tregaskiss Pistolenköpfe gasgekühlt
  DIX 405-22QC, DIX 405-22QCL, DIX 405-22QCL1,
  DIX 405-45QC, DIX 405-45QCL, DIX 405-45QCL1, DIX 405-45QCL2
  DIX 405-180QC
- Mit EURO-Anschluss

Hinweis:
Passende Drahtführungsspiralen finden Sie im Kapitel Zubehör

A

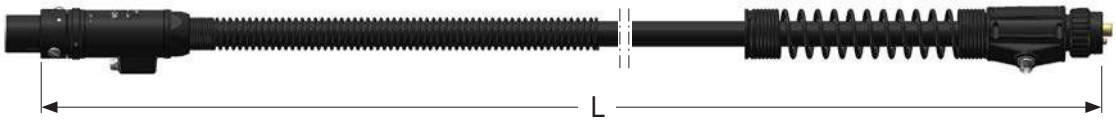

B

	Benennung	Abmessungen	Bestellbezeichnung	Artikelnummer
A	Garnitur, EURO	L = 0.76 m	DIX E513-202.5	746001325
	Garnitur, EURO	L = 0.91 m	DIX E513-203	746001326
	Garnitur, EURO	L = 1.06 m	DIX E513-203.5	746001327
	Garnitur, EURO	L = 1.22 m	DIX E513-204	746001328
	Garnitur, EURO	L = 1.37 m	DIX E513-204.5	746001329
	Garnitur, EURO	L = 1.52 m	DIX E513-205	746001330
	Garnitur, EURO	L = 1.67 m	DIX E513-205.5	746001331
	Garnitur, EURO	L = 1.82 m	DIX E513-206	746001332
	Garnitur, EURO	L = 1.98 m	DIX E513-206.5	746001333
	Garnitur, EURO	L = 2.13 m	DIX E513-207	746001334
	Garnitur, EURO	L = 2.28 m	DIX E513-207.5	746001335
	Garnitur, EURO	L = 2.44 m	DIX E513-208	746001336
	Garnitur, EURO	L = 2.59 m	DIX E513-208.5	746001337
	Garnitur, EURO	L = 2.74 m	DIX E513-209	746001338
	Garnitur, EURO	L = 2.89 m	DIX E513-209.5	746001339
	Garnitur, EURO	L = 3.00 m	DIX E513-210	746001340
	Garnitur, EURO	L = 3.66 m	DIX E513-212	746001341
	Garnitur, EURO	L = 4.50 m	DIX E513-215	746001342
	Garnitur, DB, EURO	L = 0.91 m	DIX E513-403	746001343
	Garnitur, DB, EURO	L = 1.06 m	DIX E513-403.5	746001344
	Garnitur, DB, EURO	L = 1.22 m	DIX E513-404	746001345
	Garnitur, DB, EURO	L = 1.37 m	DIX E513-404.5	746001346
	Garnitur, DB, EURO	L = 1.52 m	DIX E513-405	746001347
	Garnitur, DB, EURO	L = 1.67 m	DIX E513-405.5	746001348
	Garnitur, DB, EURO	L = 1.82 m	DIX E513-406	746001349
	Garnitur, DB, EURO	L = 1.98 m	DIX E513-406.5	746001350
	Garnitur, DB, EURO	L = 2.13 m	DIX E513-407	746001351
	Garnitur, DB, EURO	L = 2.28 m	DIX E513-407.5	746001352
	Garnitur, DB, EURO	L = 2.44 m	DIX E513-408	746001353
	Garnitur, DB, EURO	L = 2.59 m	DIX E513-408.5	746001354
	Garnitur, DB, EURO	L = 2.74 m	DIX E513-409	746001355
	Garnitur, DB, EURO	L = 2.89 m	DIX E513-409.5	746001356
	Garnitur, DB, EURO	L = 3.00 m	DIX E513-410	746001357
	Garnitur, DB, EURO	L = 3.66 m	DIX E513-412	746001358
	Garnitur, DB, EURO	L = 4.50 m	DIX E513-415	746001359

DB = Drahtbremse

Garnitur mit EURO-Anschluss für konventionelle Roboter - gasgekühlt MIG/MAG DIX E513-_ _ _

	Benennung	Abmessungen	Bestellbezeichnung	Artikelnummer
B	Garnitur, fester Halter, EURO	L = 0.91 m	DIX E513-503	746001360
	Garnitur, fester Halter, EURO	L = 1.06 m	DIX E513-503.5	746001361
	Garnitur, fester Halter, EURO	L = 1.22 m	DIX E513-504	746001362
	Garnitur, fester Halter, EURO	L = 1.37 m	DIX E513-504.5	746001363
	Garnitur, fester Halter, EURO	L = 1.52 m	DIX E513-505	746001364
	Garnitur, fester Halter, EURO	L = 1.67 m	DIX E513-505.5	746001365
	Garnitur, fester Halter, EURO	L = 1.82 m	DIX E513-506	746001366
	Garnitur, fester Halter, EURO	L = 1.98 m	DIX E513-506.5	746001367
	Garnitur, fester Halter, EURO	L = 2.13 m	DIX E513-507	746001368
	Garnitur, fester Halter, EURO	L = 2.28 m	DIX E513-507.5	746001369
	Garnitur, fester Halter, EURO	L = 2.44 m	DIX E513-508	746001370
	Garnitur, fester Halter, EURO	L = 2.59 m	DIX E513-508.5	746001371
	Garnitur, fester Halter, EURO	L = 2.74 m	DIX E513-509	746001372
	Garnitur, fester Halter, EURO	L = 2.89 m	DIX E513-509.5	746001373
	Garnitur, fester Halter, EURO	L = 3.00 m	DIX E513-510	746001374
	Garnitur, fester Halter, EURO	L = 3.66 m	DIX E513-512	746001375
	Garnitur, fester Halter, EURO	L = 4.50 m	DIX E513-515	746001376
	Garnitur, DB, fester Halter, EURO	L = 0.91 m	DIX E513-603	746001377
	Garnitur, DB, fester Halter, EURO	L = 1.06 m	DIX E513-603.5	746001378
	Garnitur, DB, fester Halter, EURO	L = 1.22 m	DIX E513-604	746001379
	Garnitur, DB, fester Halter, EURO	L = 1.37 m	DIX E513-604.5	746001380
	Garnitur, DB, fester Halter, EURO	L = 1.52 m	DIX E513-605	746001381
	Garnitur, DB, fester Halter, EURO	L = 1.67 m	DIX E513-605.5	746001382
	Garnitur, DB, fester Halter, EURO	L = 1.82 m	DIX E513-606	746001383
	Garnitur, DB, fester Halter, EURO	L = 1.98 m	DIX E513-606.5	746001384
	Garnitur, DB, fester Halter, EURO	L = 2.13 m	DIX E513-607	746001385
	Garnitur, DB, fester Halter, EURO	L = 2.28 m	DIX E513-607.5	746001386
	Garnitur, DB, fester Halter, EURO	L = 2.44 m	DIX E513-608	746001387
	Garnitur, DB, fester Halter, EURO	L = 2.59 m	DIX E513-608.5	746001388
	Garnitur, DB, fester Halter, EURO	L = 2.74 m	DIX E513-609	746001389
	Garnitur, DB, fester Halter, EURO	L = 2.89 m	DIX E513-609.5	746001390
	Garnitur, DB, fester Halter, EURO	L = 3.00 m	DIX E513-610	746001391
	Garnitur, DB, fester Halter, EURO	L = 3.66 m	DIX E513-612	746001392
	Garnitur, DB, fester Halter, EURO	L = 4.50 m	DIX E513-615	746001393

DB = Drahtbremse

Austauschbare Versorgungsleitung mit EURO-Anschluss für konventionelle Roboter - gasgekühlt MIG/MAG
DIX ECA3U_ _ / DIX ECA3U_ _ S

Anwendung

- Für DINSE by Tregaskiss Garnituren gasgekühlt DIX E513-_ _ _
- Mit EURO-Anschluss

Hinweis:
Passende Drahtführungsspiralen finden Sie im Kapitel Zubehör

A

B

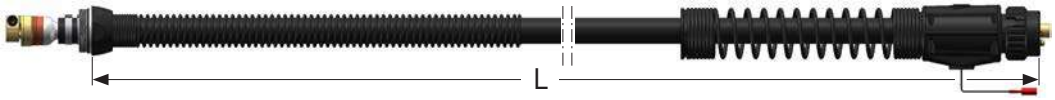

	Benennung	Abmessungen	Bestellbezeichnung	Artikelnummer
A	Versorgungsleitung, EURO	L = 0.91 m	DIX ECA3U03	746000361
	Versorgungsleitung, EURO	L = 1.06 m	DIX ECA3U03.5	746000362
	Versorgungsleitung, EURO	L = 1.22 m	DIX ECA3U04	746000365
	Versorgungsleitung, EURO	L = 1.37 m	DIX ECA3U04.5	746000366
	Versorgungsleitung, EURO	L = 1.52 m	DIX ECA3U05	746000369
	Versorgungsleitung, EURO	L = 1.67 m	DIX ECA3U05.5	746000370
	Versorgungsleitung, EURO	L = 1.82 m	DIX ECA3U06	746000373
	Versorgungsleitung, EURO	L = 1.98 m	DIX ECA3U06.5	746000374
	Versorgungsleitung, EURO	L = 2.13 m	DIX ECA3U07	746000377
	Versorgungsleitung, EURO	L = 2.28 m	DIX ECA3U07.5	746000378
	Versorgungsleitung, EURO	L = 2.44 m	DIX ECA3U08	746000381
	Versorgungsleitung, EURO	L = 2.59 m	DIX ECA3U08.5	746000382
	Versorgungsleitung, EURO	L = 2.74 m	DIX ECA3U09	746000385
	Versorgungsleitung, EURO	L = 2.89 m	DIX ECA3U09.5	746000386
	Versorgungsleitung, EURO	L = 3.00 m	DIX ECA3U10	746000389
	Versorgungsleitung, EURO	L = 3.20 m	DIX ECA3U10.5	746000390
	Versorgungsleitung, EURO	L = 3.35 m	DIX ECA3U11	746000392
	Versorgungsleitung, EURO	L = 3.50 m	DIX ECA3U11.5	746000393
	Versorgungsleitung, EURO	L = 3.66 m	DIX ECA3U12	746000395
	Versorgungsleitung, EURO	L = 3.81 m	DIX ECA3U12.5	746000396
	Versorgungsleitung, EURO	L = 4.50 m	DIX ECA3U15	746000398
B	Versorgungsleitung, fester Halter, EURO	L = 0.91 m	DIX ECA3U03S	746000364
	Versorgungsleitung, fester Halter, EURO	L = 1.06 m	DIX ECA3U03.5S	746000363
	Versorgungsleitung, fester Halter, EURO	L = 1.22 m	DIX ECA3U04S	746000368
	Versorgungsleitung, fester Halter, EURO	L = 1.37 m	DIX ECA3U04.5S	746000367
	Versorgungsleitung, fester Halter, EURO	L = 1.52 m	DIX ECA3U05S	746000372
	Versorgungsleitung, fester Halter, EURO	L = 1.67 m	DIX ECA3U05.5S	746000371
	Versorgungsleitung, fester Halter, EURO	L = 1.82 m	DIX ECA3U06S	746000376
	Versorgungsleitung, fester Halter, EURO	L = 1.98 m	DIX ECA3U06.5S	746000375
	Versorgungsleitung, fester Halter, EURO	L = 2.13 m	DIX ECA3U07S	746000380
	Versorgungsleitung, fester Halter, EURO	L = 2.28 m	DIX ECA3U07.5S	746000379
	Versorgungsleitung, fester Halter, EURO	L = 2.44 m	DIX ECA3U08S	746000384
	Versorgungsleitung, fester Halter, EURO	L = 2.59 m	DIX ECA3U08.5S	746000383
	Versorgungsleitung, fester Halter, EURO	L = 2.74 m	DIX ECA3U09S	746000388
	Versorgungsleitung, fester Halter, EURO	L = 2.89 m	DIX ECA3U09.5S	746000387
	Versorgungsleitung, fester Halter, EURO	L = 3.00 m	DIX ECA3U10S	746000391
	Versorgungsleitung, fester Halter, EURO	L = 3.35 m	DIX ECA3U11S	746000394
	Versorgungsleitung, fester Halter, EURO	L = 3.66 m	DIX ECA3U12S	746000397
	Versorgungsleitung, fester Halter, EURO	L = 4.50 m	DIX ECA3U15S	746000399

Steuerleitungen

Benennung	Bestellbezeichnung	Artikelnummer
Steuerleitung, 2.0 m	DIX 519-1	746000123
Steuerleitung, 5.0 m	DIX 519-2	746000125
Steuerleitung, 0.45 m, 4-PIN AMP CPC SERIES (MOTOMAN/MILLER)	DIX 519-4	746000126
Steuerleitung, 0.60 m, 3-PIN AMPHENOL 97 SERIES CONNECTOR	DIX 519-6	746000127
Steuerleitung, 0.45 m, 12-PIN BURNDY UTG SERIES (ABB)	DIX 519-9	746000128
Steuerleitung, 0.60 m, 5-PIN MINI PLUG	DIX 519-10	746000124

Ausblasfunktion

Benennung	Bestellbezeichnung	Artikelnummer
Ausblas-Kit	DIX 508-A	746000940
Ausblasfunktion / Druckluft Stopfen	DIX 408-200-9A	746000780

Ersatzteile für Drahtbremse

Benennung	Bestellbezeichnung	Artikelnummer
Schlüssel für Drahtbremse	DIX 450-17	746000924
Drahtbremse, 1.2mm	DIX 598-045	746000931
Drahtbremse, 1.6mm	DIX 598-116	746000932
Druckluftschlauch, 4.50m	DIX 499-9-15	746000933

TA3 Drehmedien MIG/MAG ohne Sicherheitabschaltung Für ABB®-, COMAU®-, FANUC®-, KAWASAKI®-, KUKA®-, MOTOMAN®- und PANASONIC®-Roboter

Eigenschaften

- Für Hohlwellen-Roboter
- Ausführung ohne Sicherheitsabschaltung
- Optional mit Ausblasfunktion und/oder Drahtbremse ausrüstbar
- Ohne Ausblas- und/oder Drahtbremsoption Endlose Rotation in der sechsten Roboterachse
- Mit Ausblas- und/oder Drahtbremsoption Rotation von 270° zu beiden Seiten in der sechsten Roboterachse

Ausführung für alle Robotertypen außer FANUC

Anwendung

- Für DINSE by Tregaskiss LSR-Schweißgarnituren gasgekühlt
- Kompatibel mit DINSE by Tregaskiss Pistoleneinsätzen gasgekühlt DIX 405-x

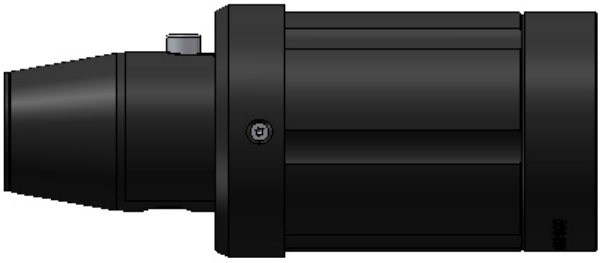

Ausführung nur für FANUC-Roboter

Hinweis:
Informationen zu den passenden Adapterflanschen und Zwischenflansche finden Sie im Kapitel Zubehör

Benennung	Bestellbezeichnung	Artikelnummer
ABB (IRB1600ID)		
Drehmedium Hohlwelle, fest. Halter	DIX A58G1S	746000247
Drehmedium Hohlwelle, fest. Halter, mit AB	DIX A58G1SA	746000248
Drehmedium Hohlwelle, fest. Halter, mit AB und DB*	DIX A58G1SW	746000249
ABB (IRB2600ID)		
Drehmedium Hohlwelle, fest. Halter	DIX A258G1S	746000243
Drehmedium Hohlwelle, fest. Halter, AB	DIX A258G1SA	746000244
Drehmedium Hohlwelle, fest. Halter, AB, DB*	DIX A258G1SW	746000245
COMAU		
Drehmedium Hohlwelle SMART5 ARC, fest. Halter	DIX C58G1	746000258
Drehmedium Hohlwelle SMART5 ARC, fest. Halter, AB	DIX C58G1A	746000259
Drehmedium Hohlwelle SMART5 ARC, fest. Halter, AB, DB*	DIX C58G1W	746000260
FANUC		
Drehmedium Hohlwelle, fest. Halter	DIX 560-500	746000129
KAWASAKI		
Drehmedium Hohlwelle, fest. Halter, mit AB*	DIX KW58G1S	746001537
Drehmedium Hohlwelle, fest. Halter, mit AB und DB*	DIX KW58G1SW	746001538
KUKA (KR5 HW und KR16 L8 HW)		
Drehmedium Hohlwelle, fest. Halter	DIX K58G1S	746000409
Drehmedium Hohlwelle, fest. Halter, AB	DIX K58G1SA	746000410
Drehmedium Hohlwelle, fest. Halter, AB, DB*	DIX K58G1SW	746000411
KUKA (KR16 HW)		
Drehmedium Hohlwelle KR16HW, fest. Halter	DIX K5800S	746000404
Drehmedium Hohlwelle KR16HW, fest. Halter, AB	DIX K5800SA	746000405
Drehmedium Hohlwelle KR16HW, fest. Halter, AB, DB*	DIX K5800SW	746000406

AB = Ausblasfunktion, DB = Drahtbremse

* Die Ausblasfunktion ist herstellerseitig vorinstalliert!

Drehmedien MIG/MAG ohne Sicherheitabschaltung Für ABB®-, COMAU®-, FANUC®-, KAWASAKI®-, KUKA®-, MOTOMAN®- und PANASONIC®-Roboter

Benennung	Bestellbezeichnung	Artikelnummer
MOTOMAN (alle außer MA 1440, MA 2010 und MA 3120)		
Drehmedium Hohlwelle, fest. Halter	DIX 5800S	746000133
Drehmedium Hohlwelle, fest. Halter, mit AB	DIX 5800SA	746000134
Drehmedium Hohlwelle, fest. Halter, mit AB und DB*	DIX 5800SW	746000135
MOTOMAN (MA 1440, MA 2010 und MA 3120)		
Drehmedium Hohlwelle, fest. Halter	DIX M58G1S	746000429
Drehmedium Hohlwelle, fest. Halter, mit DB	DIX M58G1SW	746000430
PANASONIC (TB-Serie)		
Drehmedium Hohlwelle, fest. Halter	DIX P58G1S	746000470
Drehmedium Hohlwelle, fest. Halter, AB	DIX P58G1SA	746000471
Drehmedium Hohlwelle, fest. Halter, AB, DB*	DIX P58G1SW	746000472
PANASONIC (TM-Serie)		
Drehmedium Hohlwelle, fest. Halter	DIX P258G1S	746000448
Drehmedium Hohlwelle, fest. Halter, DB	DIX P258G1SW	746000449

AB = Ausblasfunktion, DB = Drahtbremse

* Die Ausblasfunktion ist herstellerseitig vorinstalliert!

TA3 Drehmedien MIG/MAG mit Sicherheitsabschaltung Für FANUC®-, KAWASAKI®-, KUKA®-, MOTOMAN®-, OTC DAIHEN®- und PANASONIC®-Roboter

Eigenschaften

- Für Hohlwellen-Roboter
- Ausführung mit Sicherheitsabschaltung Auslenkung max. 11°
- Optional mit Ausblasfunktion und/oder Drahtbremse ausrüstbar
- Ohne Ausblas- und/oder Drahtbremsoption Endlose Rotation in der sechsten Roboterachse
- Mit Ausblas- und/oder Drahtbremsoption Rotation von 270° zu beiden Seiten in der sechsten Roboterachse

Anwendung

- Für DINSE by Tregaskiss LSR-Schweißgarnituren gasgekühlt
- Kompatibel mit DINSE by Tregaskiss Pistoleneinsätzen gasgekühlt DIX 405-x

Ausführung für alle Robotertypen außer FANUC

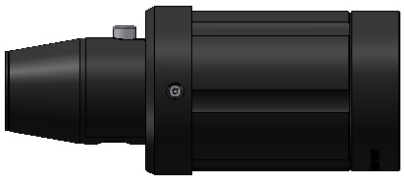

Ausführung nur für FANUC-Roboter

Hinweis:
Informationen zu den passenden Adapterflanschen und Zwischenflansche finden Sie im Kapitel Zubehör

Benennung	Bestellbezeichnung		Artikelnummer
FANUC			
Drehmedium Hohlwelle, FANUC, DB, 1.2mm	DIX	W560-501-045	746001491
Drahtbremse Schaltgehäuse, 1.2mm	DIX	W560-500-045	746001488
KAWASAKI			
Drehmedium Hohlwelle	DIX	KW58G1	746001536
Drehmedium Hohlwelle, AB, DB*	DIX	KW58G1W	746001517
KUKA (KR5 HW und KR16 L8 HW)			
Drehmedium Hohlwelle KR5 HW	DIX	K5800	746000401
Drehmedium Hohlwelle KR16HW, AB	DIX	K5800A	746000402
Drehmedium Hohlwelle KR16HW, AB, DB*	DIX	K5800W	746000403
MOTOMAN (alle außer MA 1440, MA 2010 und MA 3120)			
Drehmedium Hohlwelle	DIX	5800	746000131
Drehmedium Hohlwelle, AB, DB*	DIX	5800W	746000132
MOTOMAN (MA 1440, MA 2010 und MA 3120)			
Drehmedium Hohlwelle	DIX	M58G1	746000428
Drehmedium Hohlwelle, DB	DIX	M58G1W	746000431
OTC DAIHEN (AX-V4 und AX-V4L)			
Drehmedium Hohlwelle	DIX	D5800	746000304
Drehmedium Hohlwelle, AB	DIX	D5800A	746000305
Drehmedium Hohlwelle, AB, DB*	DIX	D5800W	746000306
OTC DAIHEN (FD B4 und B4 / B4L)			
Drehmedium Hohlwelle	DIX	D25800	746000303
PANASONIC (TB-Serie)			
Drehmedium Hohlwelle,	DIX	P5800	746000451
Drehmedium Hohlwelle, AB	DIX	P5800A	746000452
Drehmedium Hohlwelle, AB, DB*	DIX	P5800W	746000453
PANASONIC (TM-Serie)			
Drehmedium Hohlwelle	DIX	P258G1	746000447
Drehmedium Hohlwelle, DB	DIX	P258G1W	746000450

AB = Ausblasfunktion, DB = Drahtbremse

* Die Ausblasfunktion ist herstellerseitig vorinstalliert!

Austauschbare Versorgungsleitung mit Power Pin-Anschluss für Hohlwellenroboter - gasgekühlt MIG/MAG

Anwendung

- Für DINSE by Tregaskiss Drehmedien gasgekühlt
  DIX 58_ _, DIX A58_ _, DIX A258_ _, DIX C58_ _,
  DIX D58_ _, DIX D258_ _, DIX K58_ _, DIX M58_ _,
  DIX P58_ _, DIX P258_ _, DIX 560-500
- Mit Power Pin-Anschluss

A

mit Sicherheitsabschaltung

B

ohne Sicherheitsabschaltung

	Benennung	Robotertyp	Bestellbezeichnung		Artikelnummer
ABB					
B	LSR Versorgungsleitung, fester Halter	IRB1600ID	DIX	58SA024	746000180
	LSR Versorgungsleitung, fester Halter	IRB1600ID, DB	DIX	58SA024W	746000181
	LSR Versorgungsleitung, fester Halter	IRB2600ID-15	DIX	58SA028	746000182
	LSR Versorgungsleitung, fester Halter	IRB2600ID-8	DIX	58SA029	746001059
	LSR Versorgungsleitung, fester Halter	IRB1660ID	DIX	58SA030	746001060
	LSR Versorgungsleitung, fester Halter	IRB1660ID, AB	DIX	58SA030A	746001061
	LSR Versorgungsleitung, fester Halter	IRB1660ID, AB, DB	DIX	58SA030AW	746001062
	LSR Versorgungsleitung, fester Halter	IRB1660ID, DB	DIX	58SA030W	746001063
	LSR Versorgungsleitung, fester Halter	IRB1600ID W/ FRONIUS FEEDER	DIX	58SA033	746001064
	LSR Versorgungsleitung, fester Halter	IRB1600ID, AB W/ FRONIUS FEEDER	DIX	58SA033A	746001065
	LSR Versorgungsleitung, fester Halter	IRB1600ID, AB, DB W/ FRONIUS FEEDER	DIX	58SA033AW	746001066
	LSR Versorgungsleitung, fester Halter	IRB1600ID, DB W/ FRONIUS FEEDER	DIX	58SA033W	746001067
FANUC					
B	LSR Versorgungsleitung, fester Halter	100IC	DIX	58SF005	746000183
	LSR Versorgungsleitung, fester Halter	100IC, AB	DIX	58SF005A	746000184
	LSR Versorgungsleitung, fester Halter	100IC, DB	DIX	58SF005W	746000185
	LSR Versorgungsleitung, fester Halter	120IC	DIX	58SF006	746000186
	LSR Versorgungsleitung, fester Halter	120IC, DB	DIX	58SF006W	746000187
	LSR Versorgungsleitung, fester Halter	100IC	DIX	58SF007	746000188
	LSR Versorgungsleitung, fester Halter	100IC-6L, AB	DIX	58SF007A	746000189
	LSR Versorgungsleitung, fester Halter	100IC-6L, AB, DB	DIX	58SF007AW	746000190
	LSR Versorgungsleitung, fester Halter	100IC-6L, DB	DIX	58SF007W	746000191
	LSR Versorgungsleitung, fester Halter	120IC-10L	DIX	58SF008	746001068
	LSR Versorgungsleitung, fester Halter	120IC-10L, DB	DIX	58SF008W	746001069
	LSR Versorgungsleitung, fester Halter	100IC-8L	DIX	58SF010	746000192
	LSR Versorgungsleitung, fester Halter	100IC-8L, AB	DIX	58SF010A	746000193
	LSR Versorgungsleitung, fester Halter	100IC-8L, AB, DB	DIX	58SF010AW	746000194
	LSR Versorgungsleitung, fester Halter	100IC-8L, DB	DIX	58SF010W	746000195
	LSR Versorgungsleitung, fester Halter	M710IC-12L	DIX	58SF041	746000196
	LSR Versorgungsleitung, fester Halter	M710IC-12L, DB	DIX	58SF041W	746000197

AB = Ausblasfunktion, DB = Drahtbremse

Austauschbare Versorgungsleitung mit Power Pin-Anschluss für Hohlwellenroboter - gasgekühlt MIG/MAG

	Benennung	Robotertyp	Bestellbezeichnung		Artikelnummer
KAWASAKI					
A	LSR Versorgungsleitung	BA006N	DIX	58CKW042	746000152
	LSR Versorgungsleitung	BA006N, AB	DIX	58CKW042A	746000153
	LSR Versorgungsleitung	BA006N, AB, DB	DIX	58CKW042AW	746000154
	LSR Versorgungsleitung	BA006N, DB	DIX	58CKW042W	746000155
B	LSR Versorgungsleitung, fester Halter	BA006N	DIX	58SKW042	746000207
	LSR Versorgungsleitung, fester Halter	BA006N, AB	DIX	58SKW042A	746000208
	LSR Versorgungsleitung, fester Halter	BA006N, AB, DB	DIX	58SKW042AW	746000209
	LSR Versorgungsleitung, fester Halter	BA006N, DB	DIX	58SKW042W	746000210
KUKA					
A	LSR Versorgungsleitung	KR6-R1820 HW	DIX	58CK031	746001041
	LSR Versorgungsleitung	KR6-R1820 HW, AB	DIX	58CK031A	746001042
	LSR Versorgungsleitung	KR6-R1820 HW, AB, DB	DIX	58CK031AW	746001043
	LSR Versorgungsleitung	KR6-R1820 HW, DB	DIX	58CK031W	746001044
	LSR Versorgungsleitung	KR8-R1420 HW, R1620 HW	DIX	58CK032	746001045
	LSR Versorgungsleitung	KR8-R1420 HW, R1620 HW, AB	DIX	58CK032A	746001046
	LSR Versorgungsleitung	KR8-R1420 HW, R1620 HW, AB, DB	DIX	58CK032AW	746001047
	LSR Versorgungsleitung	KR8-R1420 HW, R1620 HW, DB	DIX	58CK032W	746001048
B	LSR Versorgungsleitung, fester Halter		DIX	58SK023	746000198
	LSR Versorgungsleitung, fester Halter	AB	DIX	58SK023A	746000199
	LSR Versorgungsleitung, fester Halter	AB, DB	DIX	58SK023AW	746000200
	LSR Versorgungsleitung, fester Halter	DB	DIX	58SK023W	746000201
	LSR Versorgungsleitung, fester Halter	KR16 L8	DIX	58SK027	746000202
	LSR Versorgungsleitung, fester Halter	KR16 HW	DIX	58SK030	746000203
	LSR Versorgungsleitung, fester Halter	KR16 HW, AB	DIX	58SK030A	746000204
	LSR Versorgungsleitung, fester Halter	KR16 HW, AB, DB	DIX	58SK030AW	746000205
	LSR Versorgungsleitung, fester Halter	KR16 HW, DB	DIX	58SK030W	746000206
	LSR Versorgungsleitung, fester Halter	KR6-R1820 HW	DIX	58SK031	746001091
	LSR Versorgungsleitung, fester Halter	KR6-R1820 HW, AB	DIX	58SK031A	746001092
	LSR Versorgungsleitung, fester Halter	KR6-R1820 HW, AB, DB	DIX	58SK031AW	746001093
	LSR Versorgungsleitung, fester Halter	KR6-R1820 HW, DB	DIX	58SK031W	746001094
	LSR Versorgungsleitung, fester Halter	KR8-1420 HW, R1620 HW	DIX	58SK032	746001095
	LSR Versorgungsleitung, fester Halter	KR8-1420 HW, R1620 HW, AB	DIX	58SK032A	746001096
	LSR Versorgungsleitung, fester Halter	KR8-1420 HW, R1620 HW, AB, DB	DIX	58SK032AW	746001097
	LSR Versorgungsleitung, fester Halter	KR8-1420 HW, R1620 HW, DB	DIX	58SK032W	746001098

AB = Ausblasfunktion, DB = Drahtbremse

Austauschbare Versorgungsleitung mit Power Pin-Anschluss für Hohlwellenroboter - gasgekühlt MIG/MAG

	Benennung	Robotertyp	Bestellbezeichnung		Artikelnummer
MOTOMAN					
A	LSR Versorgungsleitung	EA1400N	DIX	58CM001	746000156
	LSR Versorgungsleitung	EA1400N, AB	DIX	58CM001A	746000157
	LSR Versorgungsleitung	EA1400N, AB, DB	DIX	58CM001AW	746000158
	LSR Versorgungsleitung	EA1400N, DB	DIX	58CM001W	746000159
	LSR Versorgungsleitung	EA1900N	DIX	58CM002	746000160
	LSR Versorgungsleitung	EA1900N, AB	DIX	58CM002A	746000161
	LSR Versorgungsleitung	EA1900N, AB, DB	DIX	58CM002AW	746000162
	LSR Versorgungsleitung	EA1900N, DB	DIX	58CM002W	746000163
	LSR Versorgungsleitung	EA1400X	DIX	58CM016	746000164
	LSR Versorgungsleitung	EA1400X, AB	DIX	58CM016A	746000165
	LSR Versorgungsleitung	EA1400XR, DB	DIX	58CM016W	746000166
	LSR Versorgungsleitung	EA1900X	DIX	58CM017	746000167
	LSR Versorgungsleitung	MA3100	DIX	58CM031	746000168
	LSR Versorgungsleitung	MA3100, AB	DIX	58CM031A	746000169
	LSR Versorgungsleitung	MA3100, AB, DB	DIX	58CM031AW	746000170
	LSR Versorgungsleitung	MA3100, DB	DIX	58CM031W	746000171
	LSR Versorgungsleitung	MA1440	DIX	58CM035	746000172
	LSR Versorgungsleitung	MA1440, AB	DIX	58CM035A	746000173
	LSR Versorgungsleitung	MA1440, AB, DB	DIX	58CM035AW	746000174
	LSR Versorgungsleitung	MA1440, DB	DIX	58CM035W	746000175
	LSR Versorgungsleitung	MA2010	DIX	58CM038	746000176
	LSR Versorgungsleitung	MA2010, AB	DIX	58CM038A	746000177
	LSR Versorgungsleitung	MA2010, AB, DB	DIX	58CM038AW	746000178
	LSR Versorgungsleitung	MA2010, DB	DIX	58CM038W	746000179
B	LSR Versorgungsleitung, fester Halter	EA1400N	DIX	58SM001	746000211
	LSR Versorgungsleitung, fester Halter	EA1400N, AB, DB	DIX	58SM001AW	746000212
	LSR Versorgungsleitung, fester Halter	EA1400N, DB	DIX	58SM001W	746000213
	LSR Versorgungsleitung, fester Halter	EA1900N, AB	DIX	58SM002A	746000214
	LSR Versorgungsleitung, fester Halter	EA1400X	DIX	58SM016	746000215
	LSR Versorgungsleitung, fester Halter	MA3100	DIX	58SM031	746000216
	LSR Versorgungsleitung, fester Halter	MA3100, AB	DIX	58SM031A	746000217
	LSR Versorgungsleitung, fester Halter	MA3100, AB, DB	DIX	58SM031AW	746000218
	LSR Versorgungsleitung, fester Halter	MA3100, DB	DIX	58SM031W	746000219
	LSR Versorgungsleitung, fester Halter	MA1440	DIX	58SM035	746000220
	LSR Versorgungsleitung, fester Halter	MA1440, AB	DIX	58SM035A	746000221
	LSR Versorgungsleitung, fester Halter	MA1440, AB, DB	DIX	58SM035AW	746000222
	LSR Versorgungsleitung, fester Halter	MA1440, DB	DIX	58SM035W	746000223
	LSR Versorgungsleitung, fester Halter	MA2010	DIX	58SM038	746000224
	LSR Versorgungsleitung, fester Halter	MA2010, AB	DIX	58SM038A	746000225
	LSR Versorgungsleitung, fester Halter	MA2010, AB, DB	DIX	58SM038AW	746000226
	LSR Versorgungsleitung, fester Halter	MA2010, DB	DIX	58SM038W	746000227

AB = Ausblasfunktion, DB = Drahtbremse

Austauschbare Versorgungsleitung mit Power Pin-Anschluss für Hohlwellenroboter - gasgekühlt MIG/MAG

Gasgekühlt

	Benennung	Robotertyp	Bestellbezeichnung		Artikelnummer
OTC DAIHEN					
A	LSR Versorgungsleitung	AX-V4	DIX	58CD003	746000138
	LSR Versorgungsleitung	AX-V4, AB	DIX	58CD003A	746000139
	LSR Versorgungsleitung	AX-V4L	DIX	58CD022	746000140
	LSR Versorgungsleitung	AX-V4L, AB	DIX	58CD022A	746000141
	LSR Versorgungsleitung	All-B4	DIX	58CD025	746000142
	LSR Versorgungsleitung	All-B4L	DIX	58CD026	746000143
	LSR Versorgungsleitung	FD-N4	DIX	58CD036	746000144
	LSR Versorgungsleitung	FD-N4, AB	DIX	58CD036A	746000145
	LSR Versorgungsleitung	FD-N4, AB, DB	DIX	58CD036AW	746000146
	LSR Versorgungsleitung	FD-NA, DB	DIX	58CD036W	746000147
	LSR Versorgungsleitung	FD-B4L	DIX	58CD037	746000148
PANASONIC					
A	LSR Versorgungsleitung	TM-1400/1100	DIX	M58CP037	746000413
	LSR Versorgungsleitung	TM-1400/1100, AB	DIX	M58CP037A	746000414
	LSR Versorgungsleitung	TM-1400/1100, AB, DB	DIX	M58CP037AW	746000415
	LSR Versorgungsleitung	TM-1400/1100, DB	DIX	M58CP037W	746000416
	LSR Versorgungsleitung	TM-1800	DIX	M58CP039	746000417
	LSR Versorgungsleitung	TM-1800, AB	DIX	M58CP039A	746000418
	LSR Versorgungsleitung	TM-1800, AB, DB	DIX	M58CP039AW	746000419
	LSR Versorgungsleitung	TM-1800, DB	DIX	M58CP039W	746000420
	LSR Versorgungsleitung	TM-1600	DIX	M58CP040	746000421
	LSR Versorgungsleitung	TM-1600, AB	DIX	M58CP040A	746000422
	LSR Versorgungsleitung	TM-1600, AB, DB	DIX	M58CP040AW	746000423
	LSR Versorgungsleitung	TM-1600, DB	DIX	M58CP040W	746000424
	LSR Versorgungsleitung	TM-2000, AB, MILLER	DIX	M58CP041A	746000425
	LSR Versorgungsleitung	TM-2000, AB, DB, MILLER	DIX	M58CP041AW	746000426
	LSR Versorgungsleitung	TM-2000, DB, MILLER	DIX	M58CP041W	746000427
	LSR Versorgungsleitung	TM-1400/1100	DIX	P58CP037	746000455
	LSR Versorgungsleitung	TM-1400/1100, AB	DIX	P58CP037A	746000456
	LSR Versorgungsleitung	TM-1400/1100, AB, DB	DIX	P58CP037AW	746000457
	LSR Versorgungsleitung	TM-1400/1100, DB	DIX	P58CP037W	746000458
	LSR Versorgungsleitung	TM-1800	DIX	P58CP039	746000459
	LSR Versorgungsleitung	TM-1800, AB	DIX	P58CP039A	746000460
	LSR Versorgungsleitung	TM-1800, AB, DB	DIX	P58CP039AW	746000461
	LSR Versorgungsleitung	TM-1800, DB	DIX	P58CP039W	746000462
	LSR Versorgungsleitung	TM-1600	DIX	P58CP040	746000463
	LSR Versorgungsleitung	TM-1600, AB	DIX	P58CP040A	746000464
	LSR Versorgungsleitung	TM-1600, AB, DB	DIX	P58CP040AW	746000465
	LSR Versorgungsleitung	TM-1600, DB	DIX	P58CP040W	746000466
	LSR Versorgungsleitung	TM-2000, AB	DIX	P58CP041A	746000467
	LSR Versorgungsleitung	TM-2000, AB, DB	DIX	P58CP041AW	746000468
	LSR Versorgungsleitung	TM-2000, DB	DIX	P58CP041W	746000469

AB = Ausblasfunktion, DB = Drahtbremse

Austauschbare Versorgungsleitung mit Power Pin-Anschluss für Hohlwellenroboter - gasgekühlt MIG/MAG

	Benennung	Robotertyp	Bestellbezeichnung		Artikelnummer
PANASONIC					
B	LSR Versorgungsleitung, fester Halter	TM-1400/1100	DIX	M58SP037	746000432
	LSR Versorgungsleitung, fester Halter	TM-1400/1100, AB	DIX	M58SP037A	746000433
	LSR Versorgungsleitung, fester Halter	TM-1400/1100, AB, DB	DIX	M58SP037AW	746000434
	LSR Versorgungsleitung, fester Halter	TM-1400/1100, DB	DIX	M58SP037W	746000435
	LSR Versorgungsleitung, fester Halter	TM-1800	DIX	M58SP039	746000436
	LSR Versorgungsleitung, fester Halter	TM-1800, AB	DIX	M58SP039A	746000437
	LSR Versorgungsleitung, fester Halter	TM-1800, AB, DB	DIX	M58SP039AW	746000438
	LSR Versorgungsleitung, fester Halter	TM-1800, DB	DIX	M58SP039W	746000439
	LSR Versorgungsleitung, fester Halter	TM-1600	DIX	M58SP040	746000440
	LSR Versorgungsleitung, fester Halter	TM-1600, AB	DIX	M58SP040A	746000441
	LSR Versorgungsleitung, fester Halter	TM-1600, AB, DB	DIX	M58SP040AW	746000442
	LSR Versorgungsleitung, fester Halter	TM-1600, DB	DIX	M58SP040W	746000443
	LSR Versorgungsleitung, fester Halter	TM-2000, AB, MILLER	DIX	M58SP041A	746000444
	LSR Versorgungsleitung, fester Halter	TM-2000, AB, DB, MILLER	DIX	M58SP041AW	746000445
	LSR Versorgungsleitung, fester Halter	TM-2000, DB, MILLER	DIX	M58SP041W	746000446
	LSR Versorgungsleitung, fester Halter	TM-1400/1100	DIX	P58SP037	746000474
	LSR Versorgungsleitung, fester Halter	TM-1400/1100, AB	DIX	P58SP037A	746000475
	LSR Versorgungsleitung, fester Halter	TM-1400/1100, AB, DB	DIX	P58SP037AW	746000476
	LSR Versorgungsleitung, fester Halter	TM-1400/1100, DB	DIX	P58SP037W	746000477
	LSR Versorgungsleitung, fester Halter	TM-1800	DIX	P58SP039	746000478
	LSR Versorgungsleitung, fester Halter	TM-1800, AB	DIX	P58SP039A	746000479
	LSR Versorgungsleitung, fester Halter	TM-1800, AB, DB	DIX	P58SP039AW	746000480
	LSR Versorgungsleitung, fester Halter	TM-1800, DB	DIX	P58SP039W	746000481
	LSR Versorgungsleitung, fester Halter	TM-1600	DIX	P58SP040	746000482
	LSR Versorgungsleitung, fester Halter	TM-1600, AB	DIX	P58SP040A	746000483
	LSR Versorgungsleitung, fester Halter	TM-1600, AB, DB	DIX	P58SP040AW	746000484
	LSR Versorgungsleitung, fester Halter	TM-1600, DB	DIX	P58SP040W	746000485
	LSR Versorgungsleitung, fester Halter	TM-2000, AB	DIX	P58SP041A	746000486
	LSR Versorgungsleitung, fester Halter	TM-2000, AB, DB	DIX	P58SP041AW	746000487
	LSR Versorgungsleitung, fester Halter	TM-2000, DB	DIX	P58SP041W	746000488

AB = Ausblasfunktion, DB = Drahtbremse

Austauschbare Versorgungsleitung mit EURO-Anschluss für Hohlwellenroboter - gasgekühlt MIG/MAG

Anwendung

- Für DINSE by Tregaskiss Pistolenköpfe gasgekühlt
  DIX 405-22QC, DIX 405-22QCL, DIX 405-22QCL1,
  DIX 405-45QC, DIX 405-45QCL, DIX 405-45QCL1, DIX 405-45QCL2
  DIX 405-180QC
- Mit EURO-Anschluss

Hinweis:
Passende Drahtführungsspiralen finden Sie im Kapitel Zubehör

A

mit Sicherheitsabschaltung

B

ohne Sicherheitsabschaltung

	Benennung	Robotertyp		Bestellbezeichnung		Artikelnummer
ABB						
B	LSR Versorgungsleitung, fester Halter,	EURO	IRB1600ID	DIX	E58SA024	746000330
	LSR Versorgungsleitung, fester Halter,	EURO	IRB2600ID	DIX	E58SA028	746000331
	LSR Versorgungsleitung, fester Halter,	EURO	IRB1660ID	DIX	E58SA030	746001415
	LSR Versorgungsleitung, fester Halter,	EURO	IRB1660ID, AB	DIX	E58SA030A	746001416
	LSR Versorgungsleitung, fester Halter,	EURO	IRB1660ID, AB, DB	DIX	E58SA030AW	746001417
	LSR Versorgungsleitung, fester Halter,	EURO	IRB1660ID, DB	DIX	E58SA030W	746001418
FANUC						
B	LSR Versorgungsleitung, fester Halter,	EURO	100IC	DIX	E58SF005	746000332
	LSR Versorgungsleitung, fester Halter,	EURO	100IC-8L	DIX	E58SF010	746000337
	LSR Versorgungsleitung, fester Halter,	EURO	100IC-8L, AB	DIX	E58SF010A	746000338
	LSR Versorgungsleitung, fester Halter,	EURO	100IC-8L, AB, DB	DIX	E58SF010AW	746000339
	LSR Versorgungsleitung, fester Halter,	EURO	100IC-8L, DB	DIX	E58SF010W	746000340
	LSR Versorgungsleitung, fester Halter,	EURO	100IC-8L	DIX	E58SF210	746001419
	LSR Versorgungsleitung, fester Halter,	EURO	100IC-8L, DB	DIX	E58SF210W	746001420
KAWASAKI						
A	LSR Versorgungsleitung, EURO	BA006N		DIX	E58CKW042	746000313
	LSR Versorgungsleitung, EURO	BA006N, AB		DIX	E58CKW042A	746000314
	LSR Versorgungsleitung, EURO	BA006N, AB, DB		DIX	E58CKW042AW	746000315
	LSR Versorgungsleitung, EURO	BA006N, DB		DIX	E58CKW042W	746000316
KUKA						
A	LSR Versorgungsleitung, EURO			DIX	E58CK023	746000308
	LSR Versorgungsleitung, EURO	KR16 HW		DIX	E58CK030	746000309
	LSR Versorgungsleitung, EURO	KR16 HW, AB		DIX	E58CK030A	746000310
	LSR Versorgungsleitung, EURO	KR16 HW, AB, DB		DIX	E58CK030AW	746000311
	LSR Versorgungsleitung, EURO	KR16 HW, DB		DIX	E58CK030W	746000312
	LSR Versorgungsleitung, EURO	KR6-R1820 HW		DIX	E58CK031	746001394
	LSR Versorgungsleitung, EURO	KR6-R1820 HW, AB		DIX	E58CK031A	746001395
	LSR Versorgungsleitung, EURO	KR6-R1820 HW, AB, DB		DIX	E58CK031AW	746001396
	LSR Versorgungsleitung, EURO	LKR6-R1820 HW, DB		DIX	E58CK031W	746001397
	LSR Versorgungsleitung, EURO	KR8-R1420 HW, R1620 HW		DIX	E58CK032	746001398
	LSR Versorgungsleitung, EURO	KR8-R1420 HW, R1620 HW, AB		DIX	E58CK032A	746001399
	LSR Versorgungsleitung, EURO	LKR8-R1420 HW, R1620 HW, AB, DB		DIX	E58CK032AW	746001400
	LSR Versorgungsleitung, EURO	KR8-R1420 HW, R1620 HW, DB		DIX	E58CK032W	746001401

AB = Ausblasfunktion, DB = Drahtbremse

Austauschbare Versorgungsleitung mit EURO-Anschluss für Hohlwellenroboter - gasgekühlt MIG/MAG

	Benennung	Robotertyp	Bestellbezeichnung	Artikelnummer
KUKA				
B	LSR Versorgungsleitung, fester Halter, EURO	KR16 L8	DIX E58SK027	746000341
	LSR Versorgungsleitung, fester Halter, EURO	KR16 L8, AB	DIX E58SK027A	746000342
	LSR Versorgungsleitung, fester Halter, EURO	KR16 L8, AB, DB	DIX E58SK027AW	746000343
	LSR Versorgungsleitung, fester Halter, EURO	KR16 L8, DB	DIX E58SK027W	746000344
	LSR Versorgungsleitung, fester Halter, EURO	KR16 HW	DIX E58SK030	746000345
	LSR Versorgungsleitung, fester Halter, EURO	KR16 HW, AB	DIX E58SK030A	746000346
	LSR Versorgungsleitung, fester Halter, EURO	KR16 HW, AB, DB	DIX E58SK030AW	746000347
	LSR Versorgungsleitung, fester Halter, EURO	KR16 HW, DB	DIX E58SK030W	746000348
	LSR Versorgungsleitung, fester Halter, EURO	KR6-R1820 HW	DIX E58SK031	746001421
	LSR Versorgungsleitung, fester Halter, EURO	KR6-R1820 HW, AB	DIX E58SK031A	746001422
	LSR Versorgungsleitung, fester Halter, EURO	KR6-R1820 HW, AB, DB	DIX E58SK031AW	746001423
	LSR Versorgungsleitung, fester Halter, EURO	KR6-R1820 HW, DB	DIX E58SK031W	746001424
	LSR Versorgungsleitung, fester Halter, EURO	KR8-R1420 HW, R1620 HW	DIX E58SK032	746001425
	LSR Versorgungsleitung, fester Halter, EURO	KR8-R1420 HW, R1620 HW, AB	DIX E58SK032A	746001426
	LSR Versorgungsleitung, fester Halter, EURO	KR8-R1420 HW, R1620 HW, AB, DB	DIX E58SK032AW	746001427
	LSR Versorgungsleitung, fester Halter, EURO	KR8-R1420 HW, R1620 HW, DB	DIX E58SK032W	746001428
MOTOMAN				
A	LSR Versorgungsleitung, EURO	EA1400N	DIX E58CM001	746000317
	LSR Versorgungsleitung, EURO	EA1400N, AB	DIX E58CM001A	746000318
	LSR Versorgungsleitung, EURO	EA1900N	DIX E58CM002	746000319
	LSR Versorgungsleitung, EURO	EA1900N, AB	DIX E58CM002A	746000320
	LSR Versorgungsleitung, EURO	EA1400X	DIX E58CM016	746001402
	LSR Versorgungsleitung, EURO	EA1900X	DIX E58CM017	746000321
	LSR Versorgungsleitung, EURO	MA3100	DIX E58CM031	746001403
	LSR Versorgungsleitung, EURO	MA3100, AB	DIX E58CM031A	746001404
	LSR Versorgungsleitung, EURO	MA3100, AB, DB	DIX E58CM031AW	746001405
	LSR Versorgungsleitung, EURO	MA3100, DB	DIX E58CM031W	746001406
	LSR Versorgungsleitung, EURO	MA1440	DIX E58CM035	746000322
	LSR Versorgungsleitung, EURO	MA1440, AB	DIX E58CM035A	746000323
	LSR Versorgungsleitung, EURO	MA1440, AB, DB	DIX E58CM035AW	746000324
	LSR Versorgungsleitung, EURO	MA1440, DB	DIX E58CM035W	746000325
	LSR Versorgungsleitung, EURO	MA2010	DIX E58CM038	746000326
	LSR Versorgungsleitung, EURO	MA2010, AB	DIX E58CM038A	746000327
	LSR Versorgungsleitung, EURO	MA2010, AB, DB	DIX E58CM038AW	746000328
	LSR Versorgungsleitung, EURO	MA2010, DB	DIX E58CM038W	746000329

AB = Ausblasfunktion, DB = Drahtbremse

Austauschbare Versorgungsleitung mit EURO-Anschluss für Hohlwellenroboter - gasgekühlt MIG/MAG

	Benennung	Robotertyp	Bestellbezeichnung	Artikelnummer
MOTOMAN				
B	LSR Versorgungsleitung, fester Halter, EURO	MA3100	DIX E58SM031	746000349
	LSR Versorgungsleitung, fester Halter, EURO	MA3100, AB	DIX E58SM031A	746000350
	LSR Versorgungsleitung, fester Halter, EURO	MA3100, AB, DB	DIX E58SM031AW	746000351
	LSR Versorgungsleitung, fester Halter, EURO	MA3100, DB	DIX E58SM031W	746000352
	LSR Versorgungsleitung, fester Halter, EURO	MA1440	DIX E58SM035	746000353
	LSR Versorgungsleitung, fester Halter, EURO	MA1440, AB	DIX E58SM035A	746000354
	LSR Versorgungsleitung, fester Halter, EURO	MA1440, AB, DB	DIX E58SM035AW	746000355
	LSR Versorgungsleitung, fester Halter, EURO	MA1440, DB	DIX E58SM035W	746000356
	LSR Versorgungsleitung, fester Halter, EURO	MA2010	DIX E58SM038	746000357
	LSR Versorgungsleitung, fester Halter, EURO	MA2010, AB	DIX E58SM038A	746000358
	LSR Versorgungsleitung, fester Halter, EURO	MA2010, AB, DB	DIX E58SM038AW	746000359
	LSR Versorgungsleitung, fester Halter, EURO	MA2010, DB	DIX E58SM038W	746000360
PANASONIC				
A	LSR Versorgungsleitung, EURO	TM-1400	DIX E58CP037	746001407
	LSR Versorgungsleitung, EURO	TM-1400, AB	DIX E58CP037A	746001408
	LSR Versorgungsleitung, EURO	TM-1400, AB, DB	DIX E58CP037AW	746001409
	LSR Versorgungsleitung, EURO	TM-1400, DB	DIX E58CP037W	746001410
	LSR Versorgungsleitung, EURO	TM-1800	DIX E58CP039	746001411
	LSR Versorgungsleitung, EURO	TM-1800, AB	DIX E58CP039A	746001412
	LSR Versorgungsleitung, EURO	TM-1800, AB, DB	DIX E58CP039AW	746001413
	LSR Versorgungsleitung, EURO	TM-1800, DB	DIX E58CP039W	746001414
B	LSR Versorgungsleitung, fester Halter, EURO	TM-1400	DIX E58SP037	746001429
	LSR Versorgungsleitung, fester Halter, EURO	TM-1400, AB	DIX E58SP037A	746001430
	LSR Versorgungsleitung, fester Halter, EURO	TM-1400, AB, DB	DIX E58SP037AW	746001431
	LSR Versorgungsleitung, fester Halter, EURO	TM-1400, DB	DIX E58SP037W	746001432

AB = Ausblasfunktion, DB = Drahtbremse

Steuerleitungen

Benennung	Bestellbezeichnung	Artikelnummer
Steuerleitung	DIX AS-714-19	746001290
Steuerleitung	DIX AS-714-24	746001295
Steuerleitung	DIX AS-714-26	746001297

Ausblasfunktion

Benennung	Bestellbezeichnung	Artikelnummer
Ausblas-Kit	DIX 508-A	746000940
Ausblasfunktion / Druckluft Stopfen	DIX 408-200-9A	746000780

Ersatzteile für Drahtbremse

Benennung	Bestellbezeichnung	Artikelnummer
Schlüssel für Drahtbremse	DIX 450-17	746000924
Drahtbremse, 1.2mm	DIX 598-045	746000931
Drahtbremse, 1.6mm	DIX 598-116	746000932
Druckluftschlauch, 4.50m	DIX 499-9-15	746000933

Adapterflansche für TOUGH GUN™ CA3
DIX 59Dxx

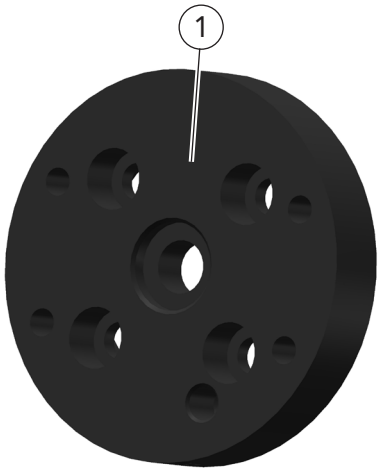

	Benennung	Robotertyp	Bestellbezeichnung		Artikelnummer
ABB					
1	Flansch	IRB 1400	DIX	59D01	746000228
	Flansch	M97A	DIX	59D01	746000228
	Flansch	2400L	DIX	59D01	746000228
	Flansch	RB 6	DIX	59D02	746000229
	Flansch	1400	DIX	59D02	746000229
	Flansch	1410	DIX	59D02	746000229
	Flansch	1500	DIX	59D02	746000229
	Flansch	2000	DIX	59D02	746000229
	Flansch	2400	DIX	59D02	746000229
	Flansch	IRB 2400/10	DIX	59D04	746000231
	Flansch	IRB 2400/16	DIX	59D04	746000231
	Flansch	IRB 4400L	DIX	59D04	746000231
FANUC					
1	Flansch	100	DIX	59D02	746000229
	Flansch	100i	DIX	59D02	746000229
	Flansch	120i	DIX	59D02	746000229
	Flansch	S-6	DIX	59D02	746000229
	Flansch	M710-20L	DIX	59D02	746000229
	Flansch	M16-iB	DIX	59D02	746000229
	Flansch	ARCMATE 50iB	DIX	59D05	746000232
HITACHI					
1	Flansch	M5030	DIX	59D01	746000228
	Flansch	M6030	DIX	59D01	746000228
HYUNDAI					
1	Flansch	ALLE	DIX	59D09	746000236
KAWASAKI					
1	Flansch	JS06	DIX	59D01	746000228
	Flansch	JS06L	DIX	59D01	746000228
	Flansch	FS06	DIX	59D01	746000228
	Flansch	FS06N	DIX	59D01	746000228
	Flansch	FS06L	DIX	59D01	746000228
KUKA					

Adapterflansche für TOUGH GUN™ CA3
DIX 59Dxx

	Benennung	Robotertyp	Bestellbezeichnung		Artikelnummer
1	Flansch	ALLE	DIX	59D06	746000233
MILLER					
1	Flansch	MRV-6	DIX	59D01	746000228
	Flansch	MRV-2	DIX	59D02	746000229
MOTOMAN					
1	Flansch	K6	DIX	59D01	746000228
	Flansch	K6SB	DIX	59D01	746000228
	Flansch	K10	DIX	59D01	746000228
	Flansch	SK16X	DIX	59D01	746000228
	Flansch	UP20	DIX	59D01	746000228
	Flansch	MRV6	DIX	59D01	746000228
	Flansch	SK6	DIX	59D02	746000229
	Flansch	SK16	DIX	59D02	746000229
	Flansch	UP6	DIX	59D02	746000229
	Flansch	MH5	DIX	59D07	746000234
	Flansch	MH5S	DIX	59D08	746000235
	Flansch	MH5LS	DIX	59D08	746000235
OTC					
1	Flansch	MRV-6	DIX	59D02	746000229
	Flansch	EX-V6	DIX	59D02	746000229
	Flansch	EX-V6L	DIX	59D02	746000229
	Flansch	EX-V16	DIX	59D02	746000229
	Flansch	DR-4400	DIX	59D02	746000229
	Flansch	DR-4000	DIX	59D02	746000229
	Flansch	DR-4200	DIX	59D02	746000229
PANASONIC					
1	Flansch	VR-004	DIX	59D03	746000230
	Flansch	VR-008A	DIX	59D03	746000230
	Flansch	VR-006A	DIX	59D03	746000230
	Flansch	VR-005C	DIX	59D03	746000230
	Flansch	VR-006ALII	DIX	59D03	746000230
	Flansch	AW-010A	DIX	59D03	746000230
	Flansch	AW-8010	DIX	59D03	746000230
	Flansch	AW-005A	DIX	59D03	746000230
	Flansch	AW-005C	DIX	59D03	746000230
	Flansch	AW-005CL	DIX	59D03	746000230
	Flansch	AW-006A	DIX	59D03	746000230
	Flansch	VR-006AL	DIX	59D03	746000230
	Flansch	VR-16	DIX	59D03	746000230
	Flansch	TW MODELS	DIX	59D03	746000230
	Flansch	TA MODELS	DIX	59D03	746000230
STAUBLI					
1	Flansch	RX90	DIX	59D01	746000228

Zwischenflansche für TOUGH GUN™ CA3
DIX 59DT-00x

Benennung	Robotertyp	Bestellbezeichnung		Artikelnummer
COMAU				
Zwischenflansch	SMART	DIX	59DT-004	746000239
FANUC				
Zwischenflansch	120IC	DIX	59DT-003	746000238
KUKA				
Zwischenflansch	KR	DIX	59DT-006	746000241
MOTOMAN				
Zwischenflansch	MH-50	DIX	59DT-001	746000236
Zwischenflansch	EA SERIES	DIX	59DT-002	746000237
PANASONIC				
Zwischenflansch	™-1400	DIX	59DT-005	746000240

Adapterflansche für TOUGH GUN™ TA3
DIX AS11x-x und DIX 560-500-11

Benennung	Hersteller	Bestellbezeichnung		Artikelnummer
FANUC				
1 Flansch		DIX	560-500-11	746000130
KUKA				
1 Flansch		DIX	AS-114-6	746001508
MOTOMAN				
1 Flansch		DIX	AS-114-1	746000251
OTC				
1 Flansch		DIX	AS-116-1	746001510
PANASONIC				
1 Flansch		DIX	AS-115-1	746001509

Zwischenflansch für TOUGH GUN™ TA3 mit Sicherheitsabschaltung
DIX AS-11x-x

Benennung	Robotertyp	Bestellbezeichnung		Artikelnummer
COMAU				
Zwischenflansch	Arc4	DIX	AS-114-10	746001506
Zwischenflansch	Smart5	DIX	AS-114-10	746001506
KUKA				
Zwischenflansch	KR16 arc HW	DIX	AS-114-9	746000256
MOTOMAN				
Zwischenflansch	MA1440	DIX	AS-114-13	746000253
Zwischenflansch	MA2010	DIX	AS-114-13	746000253
OTC				
Zwischenflansch	AII-B4	DIX	AS-116-2	746000257
Zwischenflansch	AII-B4L	DIX	AS-116-2	746000257
PANASONIC				
Zwischenflansch	™-1400	DIX	AS-114-11	746000252

Zwischenflansch für TOUGH GUN™ TA3 ohne Sicherheitsabschaltung
DIX AS-11x-x

Benennung	Robotertyp	Bestellbezeichnung		Artikelnummer
ABB				
Zwischenflansch	IRB1600ID	DIX	AS-114-7	746000254
Zwischenflansch	IRB2600ID	DIX	AS-114-8	746000255
KUKA				
Zwischenflansch	KR16 arc HW	DIX	AS-114-9	746000256
Kawasaki				
Zwischenflansch	BA006N	DIX	AS-114-15	746001507
PANASONIC				
Zwischenflansch	™-1400	DIX	AS-114-11	746000252

AUTOLENGTH™ PINS FÜR QUICK LOAD™ Drahtführungsspirale

AUTOLENGHT SYSTEM

Für TOUGH GUN™ CA3 und TOUGH GUN™ TA3

Gasgekühlt

	Benennung	QUICK LOAD™ LINER	Bestellbezeichnung		Artikelnummer
EURO					
1	AUTOLENGTH™ PIN	0.80 mm-1.20 mm	DIX	425-820	746000911
	AUTOLENGTH™ PIN	0.80 mm-1.20 mm	DIX	425-920	746000914
FRONIUS					
1	AUTOLENGTH™ PIN	0.80 mm-1.20 mm	DIX	214-817	746000523
	AUTOLENGTH™ PIN	0.80 mm-1.20 mm	DIX	214-841	746000531
	AUTOLENGTH™ PIN	0.80 mm-1.20 mm	DIX	214-917	746000538
	AUTOLENGTH™ PIN	0.80 mm-1.20 mm	DIX	214-941	746000545
L-TEC					
1	AUTOLENGTH™ PIN	0.80 mm-1.20 mm	DIX	214-84	746000529
	AUTOLENGTH™ PIN	0.80 mm-1.20 mm	DIX	214-94	746000543
LINCOLN					
1	AUTOLENGTH™ PIN	0.80 mm-1.20 mm	DIX	214-840	746000530
	AUTOLENGTH™ PIN	0.80 mm-1.20 mm	DIX	214-87	746000533
	AUTOLENGTH™ PIN	1.30 mm-2.40 mm	DIX	214-940	746000544
	AUTOLENGTH™ PIN	1.30 mm-2.40 mm	DIX	214-97	746000547
MILLER					
1	AUTOLENGTH™ PIN	1.30 mm-2.40 mm	DIX	214-81	746000520
	AUTOLENGTH™ PIN	1.30 mm-2.40 mm	DIX	214-91	746000535
OTC DAIHEN					
1	AUTOLENGTH™ PIN	1.30 mm-2.40 mm	DIX	214-839	746000528
PANASONIC					
1	AUTOLENGTH™ PIN	1.30 mm-2.40 mm	DIX	214-830	746000526
	AUTOLENGTH™ PIN	1.30 mm-2.40 mm	DIX	214-930	746000541
TWECO 4					
1	AUTOLENGTH™ PIN	1.30 mm-2.40 mm	DIX	214-80	746000519
	AUTOLENGTH™ PIN	0.80 mm-1.20 mm	DIX	214-90	746000534
TWECO 5					
1	AUTOLENGTH™ PIN	1.30 mm-2.40 mm	DIX	214-812	746000521
	AUTOLENGTH™ PIN	1.30 mm-2.40 mm	DIX	214-912	746000536

Power Pins
Für TOUGH GUN™ CA3 und TOUGH GUN™ TA3

	Benennung	Bestellbezeichnung		Artikelnummer
EURO Anschluss				
1	Power Pin	DIX	425-20E	746000121
FRONIUS				
1	Power Pin	DIX	214-17	746000003
L-Tec EURO Anschluss				
1	Power Pin	DIX	425E	746000122
LINCOLN				
1	Power Pin	DIX	214-7	746000008
	Power Pin (kurz)	DIX	214-40	746000006
MILLER				
1	Power Pin	DIX	214-1	746000001
OTC				
1	Power Pin	DIX	214-39	746000005
PANASONIC				
1	Power Pin	DIX	214-13	746000507
TWECO #4				
1	Power Pin	DIX	ADT1	746001233
TWECO #5				
1	Power Pin	DIX	214-12	746000002

Konventionelle Drahtführungsspiralen

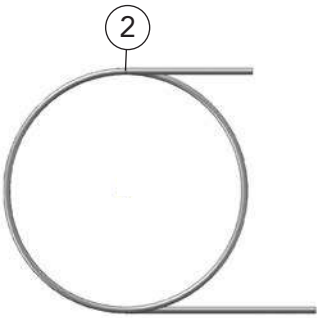

	Benennung	Abmessungen ID, Länge	Bestellbezeichnung		Artikelnummer
2	Drahtführungsspirale	0.8mm, 1.82m	DIX	415-30-6	746000104
	Drahtführungsspirale	0.8mm, 4.50m	DIX	415-30-15	746000102
	Drahtführungsspirale	0.9-1.2mm, 1.82m	DIX	415-35-6	746000114
	Drahtführungsspirale	0.9-1.2mm, 3.00m	DIX	415-35-10	746000110
	Drahtführungsspirale	0.9-1.2mm, 4.5m	DIX	415-35-15	746000112
	Drahtführungsspirale	1.2-1.6mm, 1.82m	DIX	415-116-6	746000098
	Drahtführungsspirale	1.2-1.6mm, 3.00m	DIX	415-116-10	746000094
	Drahtführungsspirale	1.2-1.6mm, 4.50m	DIX	415-116-15	746000096
	Drahtführungsspirale	1.6-2.0mm, 1.82m	DIX	415-564-6	746000118
	Drahtführungsspirale	1.6-2.0mm, 4.50m	DIX	415-564-15	746000116
	Drahtführungsspirale	2.4mm, 1.82m	DIX	415-332-6	746000108
	Drahtführungsspirale	2.4mm, 4.50m	DIX	415-332-15	746000106

JUMP Spiralen

Erforderlich bei Drahtbremse, wenn konventionelle Drahtführungsspiralen verwendet werden.

	Benennung	Abmessungen ID	Bestellbezeichnung		Artikelnummer
	JUMP Spirale für Drahtbremse	0.9-1.2mm	DIX	495-18-35	746001500
	JUMP Spirale für Drahtbremse	1.3-1.6mm	DIX	495-18-116	746001499

QUICK LOAD™ Drahtführungsspiralen

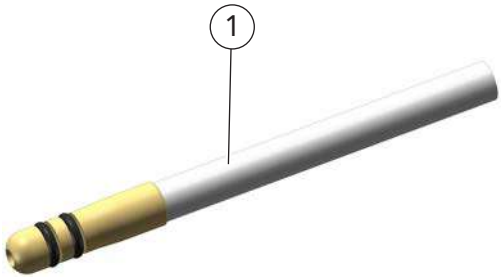

	Benennung	Abmessungen ID, Länge	Bestellbezeichnung		Artikelnummer
1	QUICK LOAD™ Drahtführungsspirale	0.8mm, 1.82m	DIX	415-30-6Q	746000105
	QUICK LOAD™ Drahtführungsspirale	0.8mm, 4.50m	DIX	415-30-15Q	746000103
	QUICK LOAD™ Drahtführungsspirale	0.9-1.2mm, 1.82m	DIX	415-35-6Q	746000115
	QUICK LOAD™ Drahtführungsspirale	0.9-1.2mm, 3.00m	DIX	415-35-10Q	746000111
	QUICK LOAD™ Drahtführungsspirale	0.9-1.2mm, 4.50m	DIX	415-35-15Q	746000113
	QUICK LOAD™ Drahtführungsspirale	1.2-1.6mm, 1.82m	DIX	415-116-6Q	746000099
	QUICK LOAD™ Drahtführungsspirale	1.2-1.6mm, 3.00m	DIX	415-116-10Q	746000095
	QUICK LOAD™ Drahtführungsspirale	1.2-1.6mm, 4.50m	DIX	415-116-15Q	746000097
	QUICK LOAD™ Drahtführungsspirale	1.6-2.0mm, 1.82m	DIX	415-564-6Q	746000119
	QUICK LOAD™ Drahtführungsspirale	1.6-2.0mm, 4.50m	DIX	415-564-15Q	746000117
	QUICK LOAD™ Drahtführungsspirale	2.4mm, 1.82m	DIX	415-332-6Q	746000109
	QUICK LOAD™ Drahtführungsspirale	2.4mm, 4.50m	DIX	415-332-15Q	746000107

QUICK LOAD™ Spiralenhalter

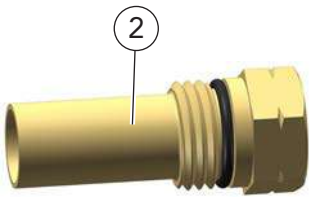

	Benennung	Abmessungen ID	Bestellbezeichnung		Artikelnummer
2	Halter für QUICK LOAD™ Drahtführungsspirale	0.8-2.0mm	DIX	415-26	746000101
	Halter für QUICK LOAD™ Drahtführungsspirale	2.4mm	DIX	415-24	746000100

HALB-AUTOMATISIERTES SCHWEISSEN AUF HÖCHSTEM NIVEAU

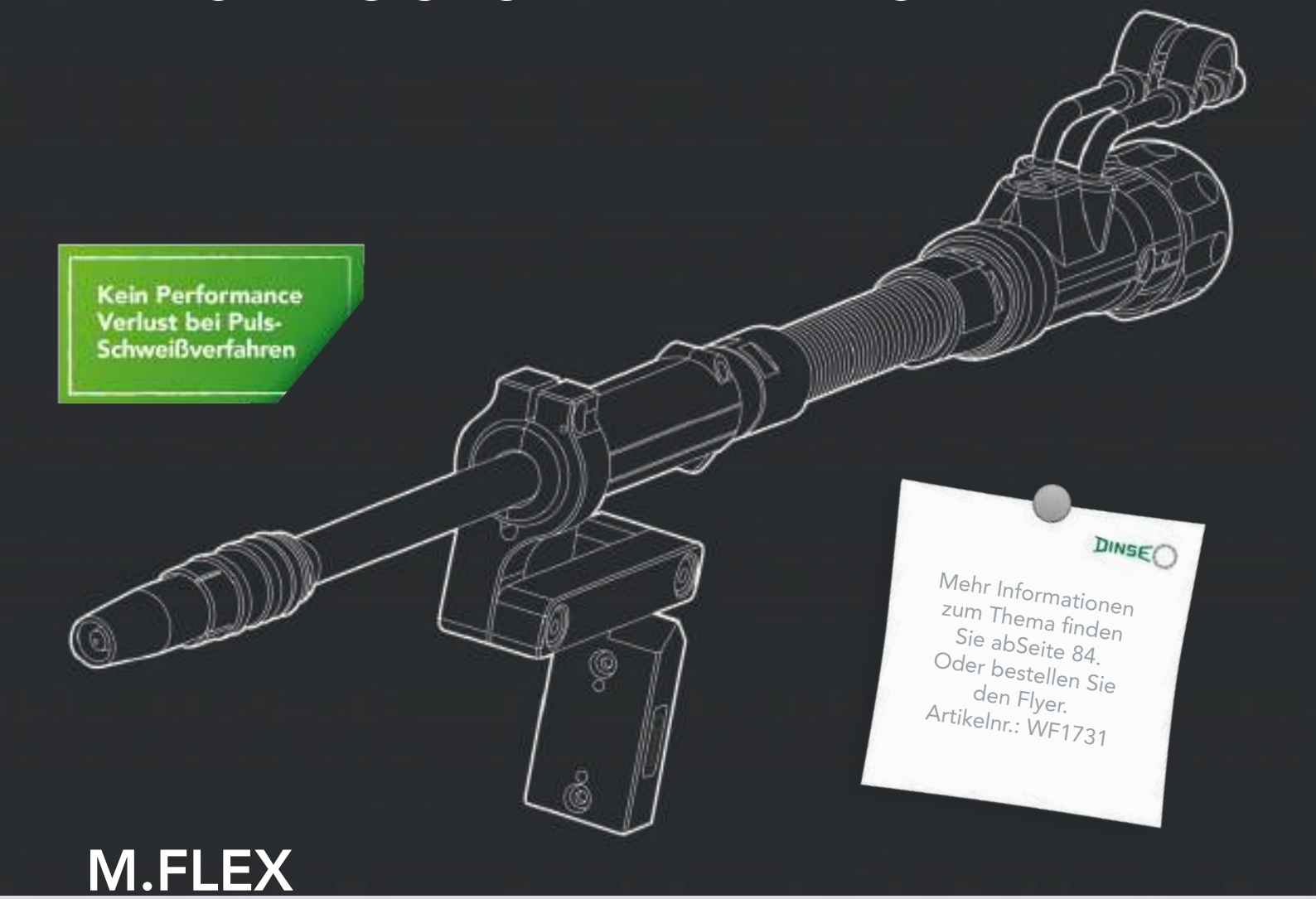

M.FLEX

450 A / DRAHTDURCHMESSER BIS 1.6mm

Die fest montierte Brennergarnitur, die auf ganzer Linie überzeugt:

- Hervorragende Gasabdeckung und exzellente Schweißnähte durch speziellen Kühlmantel
- Gaseinsparung dank separater Gasführung bis zum Gasverteiler
- Hohe Abschmelzleistung und schnelleres Schweißen durch langen Stick-out möglich
- Lange Standzeit dank Verschleißteilen aus dem Roboterbereich
- Hervorragende Wärmereduktion durch DINSE Zweikreis-Kühlung
- Verschleißteilwechsel ohne Wasseraustritt durch geschlossenen Kühlkreislauf
- Besonders für Schweißtraktoren, Auftrags- und Längsnahtschweißen geeignet

03

WIG AUTOMATION

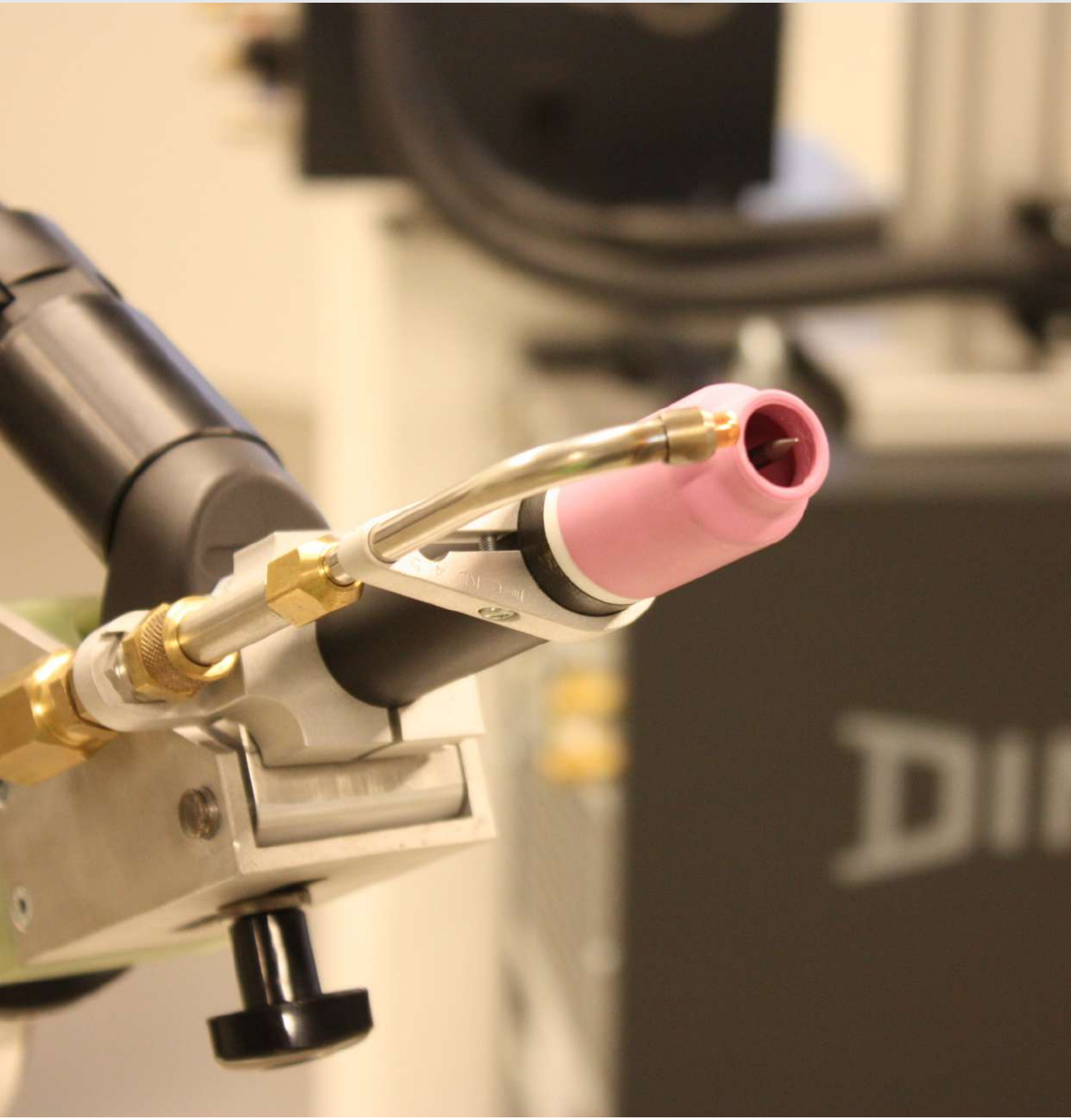

INHALTSVERZEICHNIS

WIG Schweißsysteme flüssiggekühlt **316**
Beispiel Ausrüstung Heißdraht bis 340 A für konventionelle Roboter 316
Beispiel Ausrüstung trennbar bis 340 A für konventionelle Roboter 318
Beispiel PUSH-PULL-Ausrüstung Kaltdraht bis 340 A für konventionelle Roboter 320

Pistolenköpfe WIG **322**
DIX TAZ 400 322
DIX TAZ 8000 326
DIX TETZ 400 331
DIX TETZ 400 L 333
DIX TETZ 8000 334
DIX TETZ 8000 L 336
DIX TETZ 7500 339
DIX TETZ 8500 342
Pistolenkörper MEK 8500 345

Front Antriebseinheiten WIG **346**
DIX MEP 201 EW (TW) 346

Pistolenhalter WIG **347**
DIX PHF 110, PHF 112 347
DIX PHAT 4-0400 348

Sicherheitsabschaltungen **349**
DIX SAS 100 349
DIX SAS 200 350

Garnituren nicht trennbare Ausführungen flüssiggekühlt WIG **351**
DIX TAZ 400 ZAW 351

Garnituren mit verstärkter Isolierung nicht trennbare Ausführungen flüssiggekühlt WIG **353**
DIX TAZ 8000 ZAW 353

Garnituren trennbare Ausführungen flüssiggekühlt WIG **355**
DIX METZ 600 ZAW 355

Garnituren doppelt trennbare Ausführungen flüssiggekühlt WIG **356**
DIX METTZ 600 ZAW 356

Garnituren mit verstärkter Isolierung trennbare Ausführungen WIG **359**
DIX TETZ 600 ZAW 359
DIX TETZ 600 SAZ 363

Garnituren mit verstärkter Isolierung doppelt trennbare Ausführungen WIG **367**
DIX MEPWTTZ 600 SAZ/TA PUSH-PUSH Tacho 367
DIX MEPWTTZ 600 SAZ/EC PUSH-PULL Encoder 368

Drahtvorschübe WIG **372**
DIX WD 300/PI WIG 372
DIX WD 710 377

Stromquellen WIG **384**
DIX TIG 350 DC 384
DIX TIG 350 AC/DC 385

INHALTSVERZEICHNIS

Kühlmodul für WIG Stromquellen **391**
DIX CM 1000 391

Fahrwagen für WIG Stromquellen **393**
DIX CM Trolley 393

Fernbedienung für WIG Stromquellen **394**
DIX RC-MULTI 394

Steuerungen **395**
DIX WDE 312 395

Beispiel Ausrüstung Heißdraht bis 340 A für konventionelle Roboter

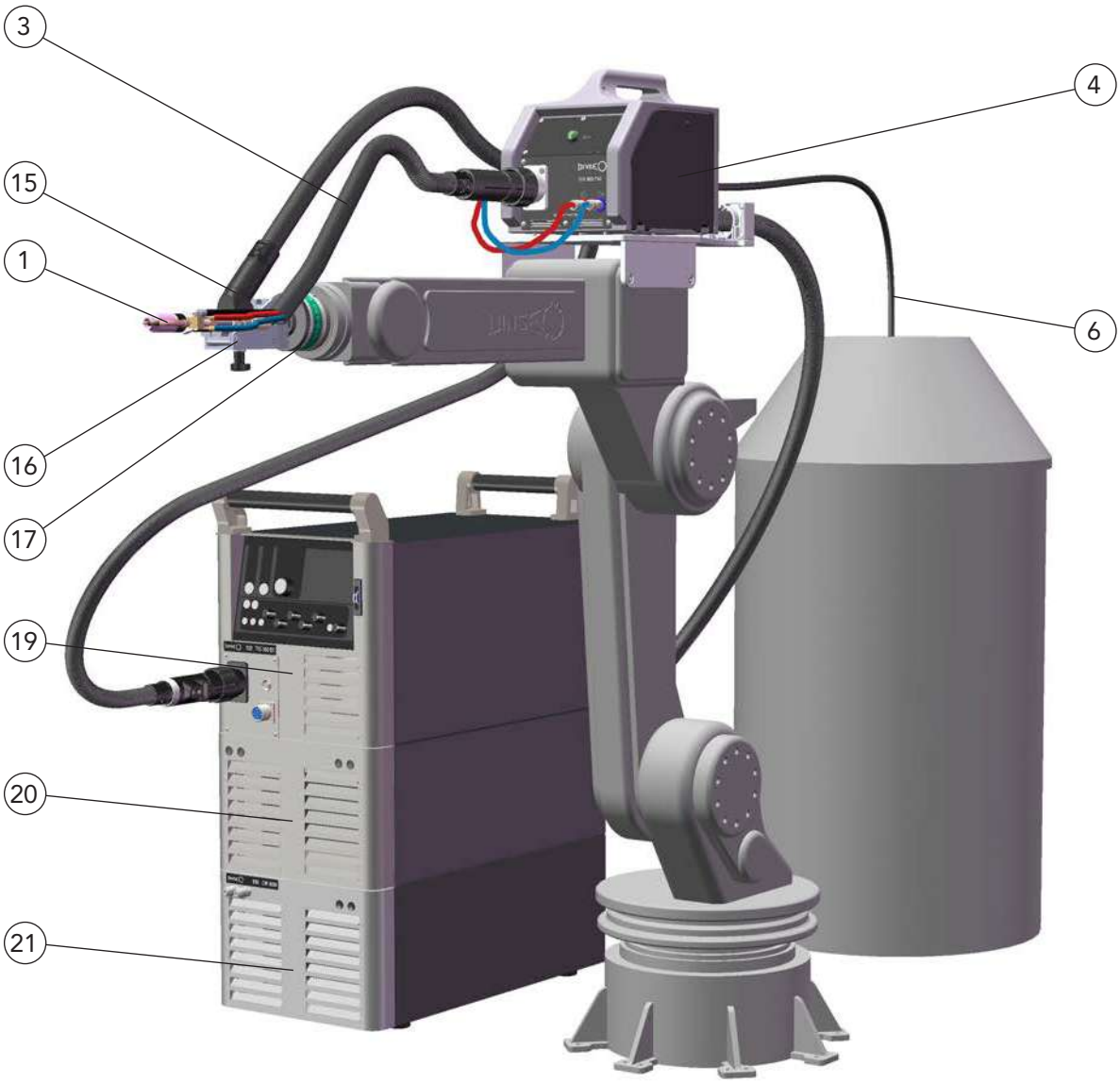

INFO
Die hier und auf den nächsten Seiten dargestellten Beispielsysteme sind modular aufgebaut und können individuell für Ihre Bedürfnisse angepasst werden.
Ihr DINSE-Experte berät Sie gerne.

Beispiel Ausrüstung Heißdraht bis 340 A für konventionelle Roboter

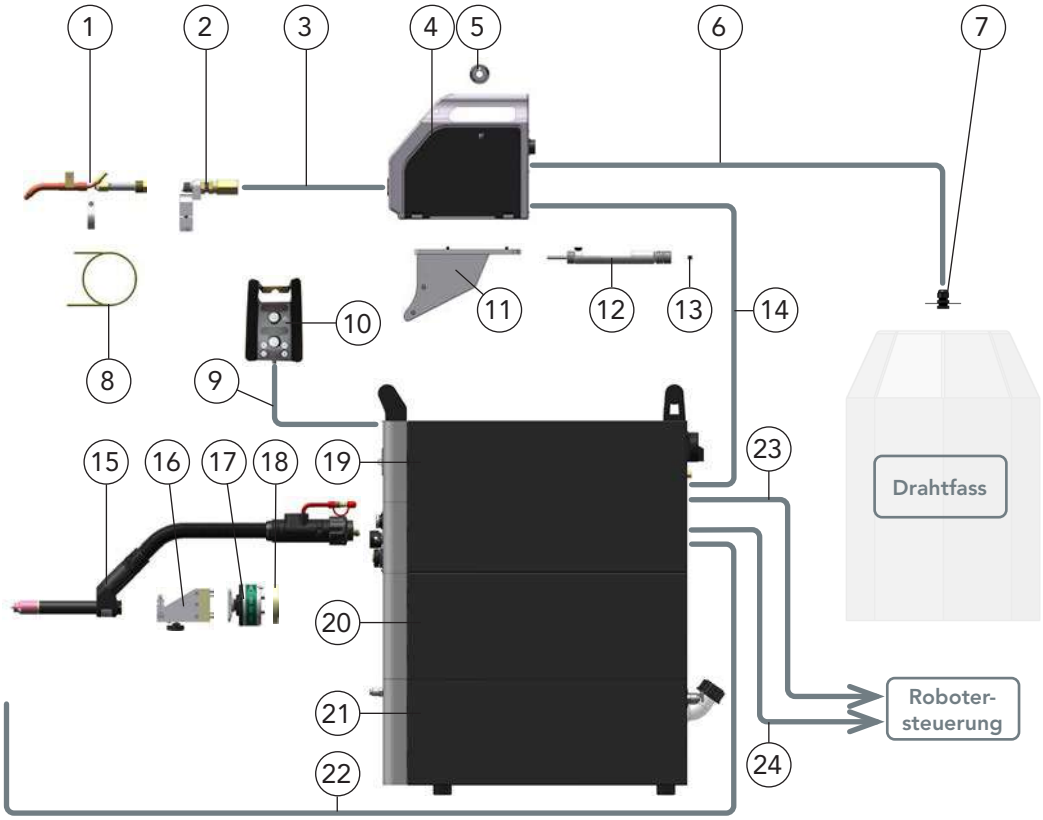

	Benennung	Bestellbezeichnung		Artikelnummer
1	Heißdraht-Set	DIX	HDZ 400	648540027
2	Kaltdraht - Anschlussadapter	DIX	KA 400	648594011
3	Garnitur mit Heißdrahtzuführung, Länge abhängig vom Robotertyp	DIX	HDZ 4000-_ _ SA	6301700_ _
4	Drahtvorschub, mit EURO-Zentralanschluss, Seite 377	DIX	WD 710	730071000
5	Antriebsrolle, für 1,0 mm Drahtdurchmesser, Stahl, Seite 381	DIX	WFR-10S TWIN	7410084410
6	Drahtförderschlauch,	DIX	VLM 201-5,0	629201250
7	Fassanschlussset	DIX	WB CSET	7410080871
8	Drahtführungsspirale, Länge abhängig vom Robotertyp, Seite 437	DIX	DS 4/2,2- _ _	6230003_ _
9	Anschlussleitung, 5 m, zur Verbindung von Stromquelle und Fernbedienung,	DIX	RP CABLE 5	7410050205
10	Fernbedienung, Seite 394	DIX	RC-Multi	7410050305
11	Montageplatte, für Drahtvorschub, abhängig vom Roboter Typ, fragen Sie Ihren DINSE-Berater			
12	Einstelllehre	DIX	EL 400	6480200000
13	Spannhülse	DIX	SH 400-3,2	6480500320
14	ZWS-Paket, 5 m zur Verbindung von Heißdrahtmodul und Drahtvorschub	DIX	ZSZ 70-5/WIG	718417305
15	Pistolenkopf, mit nicht trennbarer Garnitur, länge abhängig vom Robotertyp	DIX	TAZ 400-_ _ ZAW	64050041_ _
16	Halter, klappbar, Seite 348	DIX	PHAT 4-0400	6481950400
17	Sicherheitsabschaltung, Seite 349	DIX	SAS 100	683100001
18	Flansch, abhängig vom Robotertyp, ab Seite 416	DIX	ADF 6_ _ _	683116_ _ _
19	Stromquelle, Seite 384	DIX	TIG 350 DC	7410011350
	Erforderliche Zusatzausrüstung für die Stromquelle			
	Interface Modul, für **digitale** Robotersteuerungen	DIX	INT SBX	7410081202
	Busmodul	DIX	INT DEVICENET	7410081204
	Drahtvorschubplatine, für die Steuerung von Drahtvorschüben	DIX	WFC DVC	7410080901
20	Heißdrahtmodul	DIX	TIG HW 2800	7410087122
21	Kühlmodul, Seite 391	DIX	CM 1000	7410020107
22	Massekabel, Querschnitt 95mm², 5 m	DIX	GL-5/95	7410089505
23	Verbindungsleitung, 10 m, **digitale** Verbindung von Stromquelle und Robotersteuerung	DIX	INLINK DEVNET-10	7410081309
24	Verbindungsleitung, 5 m Verbindung von Stromquelle und Robotersteuerung für Signale von der Sicherheitsabschaltung	DIX	INLINK AS5	7410081405
	Druckregler, 0-20 l/min für Entnahmestellen, ohne Abb., Seite 440	DIX	DRV-200	628080200
	Wolframnadel, ohne Abb.	DIX	WL 15 Gold Ø 3,2x175 mm	7420900016

WIG Schweißsysteme flüssiggekühlt

Beispiel Ausrüstung trennbar bis 340 A für konventionelle Roboter

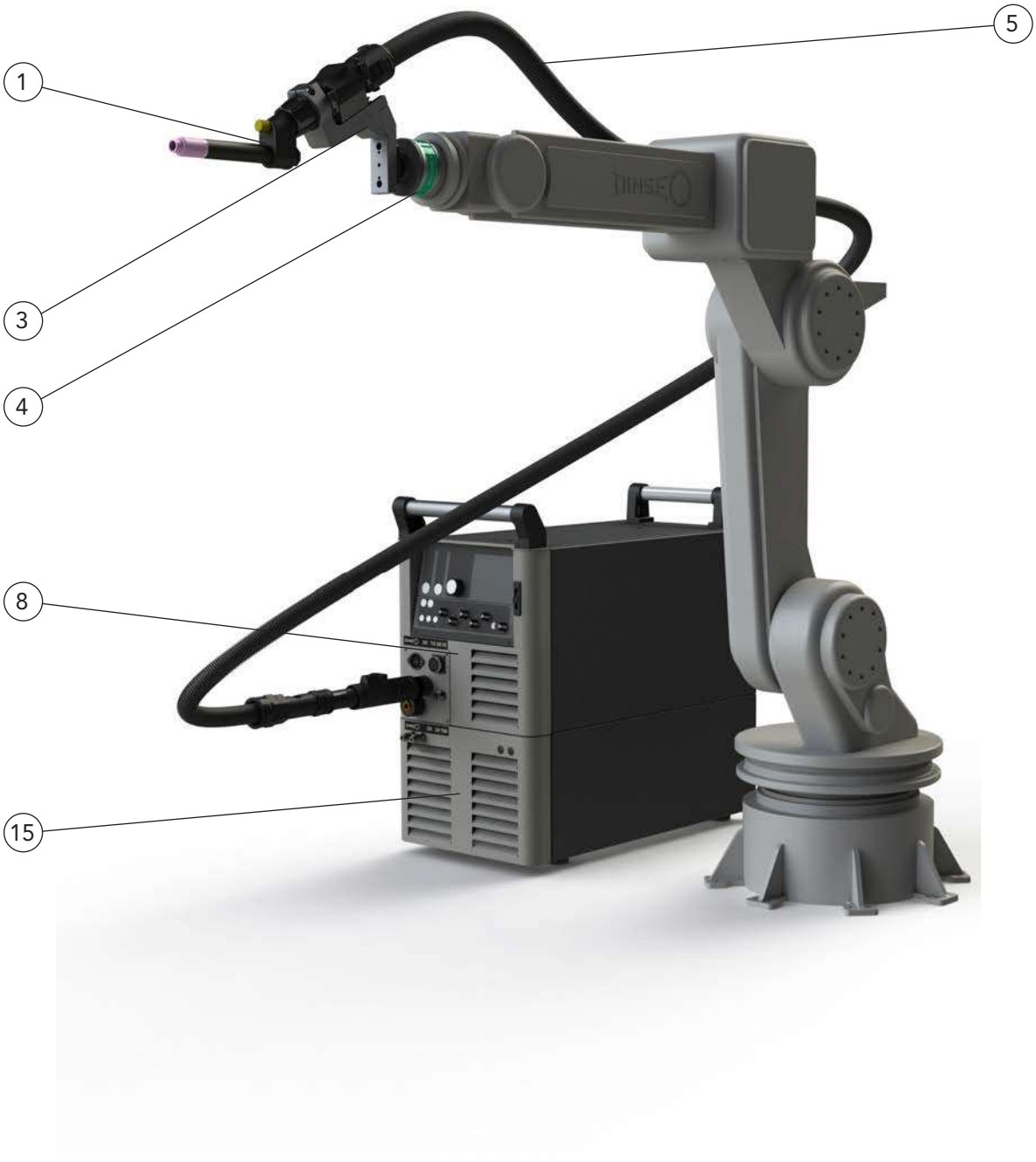

WIG Schweißsysteme flüssiggekühlt

Beispiel Ausrüstung trennbar bis 340 A für konventionelle Roboter

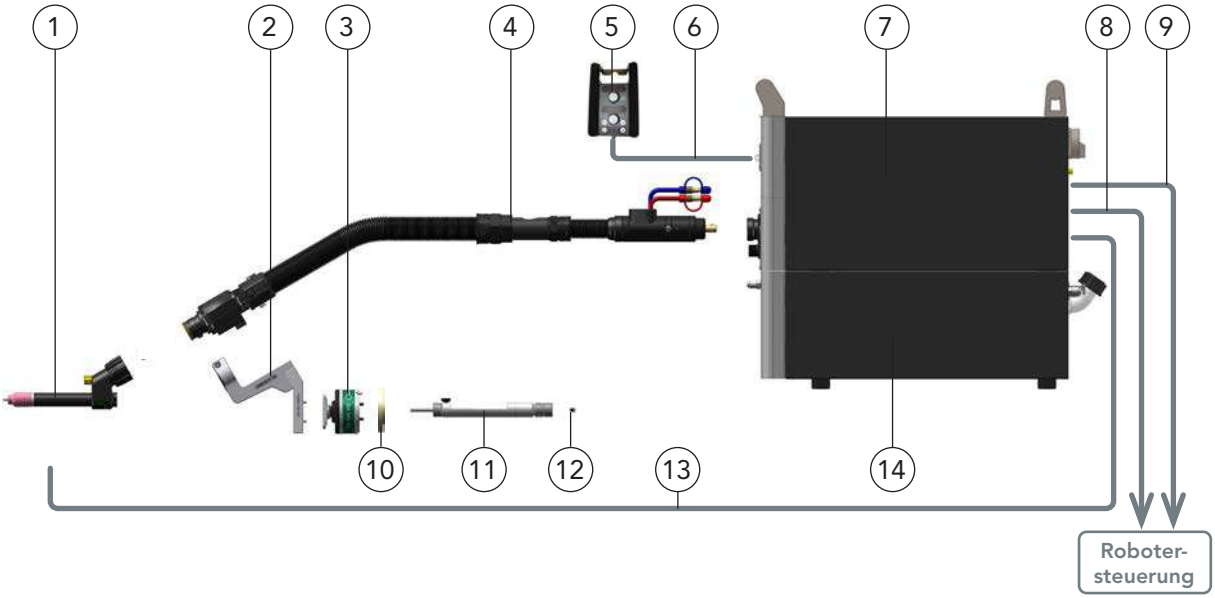

	Benennung	Bestellbezeichnung		Artikelnummer
1	Pistolenkopf, Seite 331	DIX	TETZ 400	641140001
2	Halter, Seite 347	DIX	PHF 110	683500104
3	Sicherheitsabschaltung, Seite 350	DIX	SAS 100	683100001
4	Garnitur, 5,0 m, Seite 359	DIX	TETZ 600-5,0 ZAW	640610002
5	Fernbedienung, Seite 394	DIX	RC-Multi	7410050305
6	Anschlussleitung, 5 m, zur Verbindung von Stromquelle und Fernbedienung,	DIX	RP CABLE 5	7410050205
7	Stromquelle, Seite 384	DIX	TIG 350 DC	7410011350
	Erforderliche Zusatzausrüstung für die Stromquelle			
	Interface Modul, für **digitale** Robotersteuerungen	DIX	INT SBX	7410081202
	Busmodul	DIX	INT PROFINETIO	7410081207
8	Verbindungsleitung, 5 m, **digitale** Verbindung von Stromquelle und Robotersteuerung	DIX	INLINK PROFINETIO-5	7410081304
9	Verbindungsleitung, 5 m Verbindung von Stromquelle und Robotersteuerung für Signale von der Sicherheitsabschaltung	DIX	INLINK AS5	7410081405
10	Flansch, abhängig vom Robotertyp, ab Seite 416	DIX	ADF 6_ _ _	683116_ _ _
11	Einstelllehre	DIX	EL 400	6480200000
12	Spannhülse	DIX	SH 400-3,2	6480500320
13	Massekabel, Querschnitt 95mm², 5 m	DIX	GL-5/95	7410089505
14	Kühlmodul, Seite 391	DIX	CM 1000	7410020107
	Druckregler, 0-20 l/min für Entnahmestellen, ohne Abb., Seite 440	DIX	DRV-200	628080200
	Wolframnadel, ohne Abb.	DIX	WL 15 Gold Ø 3,2x175 mm	7420900016

WIG Schweißsysteme flüssiggekühlt
Beispiel PUSH-PULL-Ausrüstung Kaltdraht bis 340 A für konventionelle Roboter

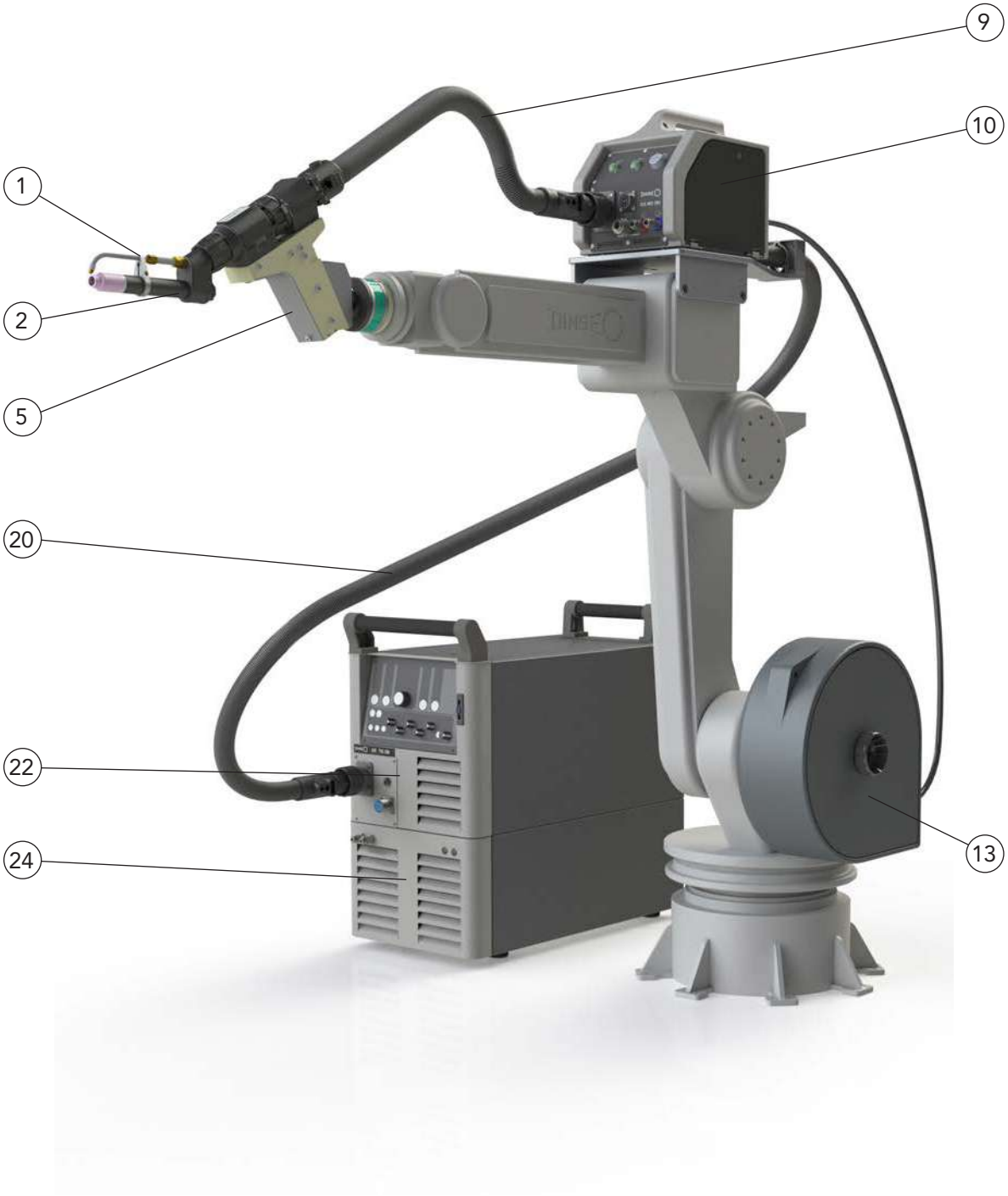

WIG Schweißsysteme flüssiggekühlt
Beispiel PUSH-PULL-Ausrüstung Kaltdraht bis 340 A für konventionelle Roboter

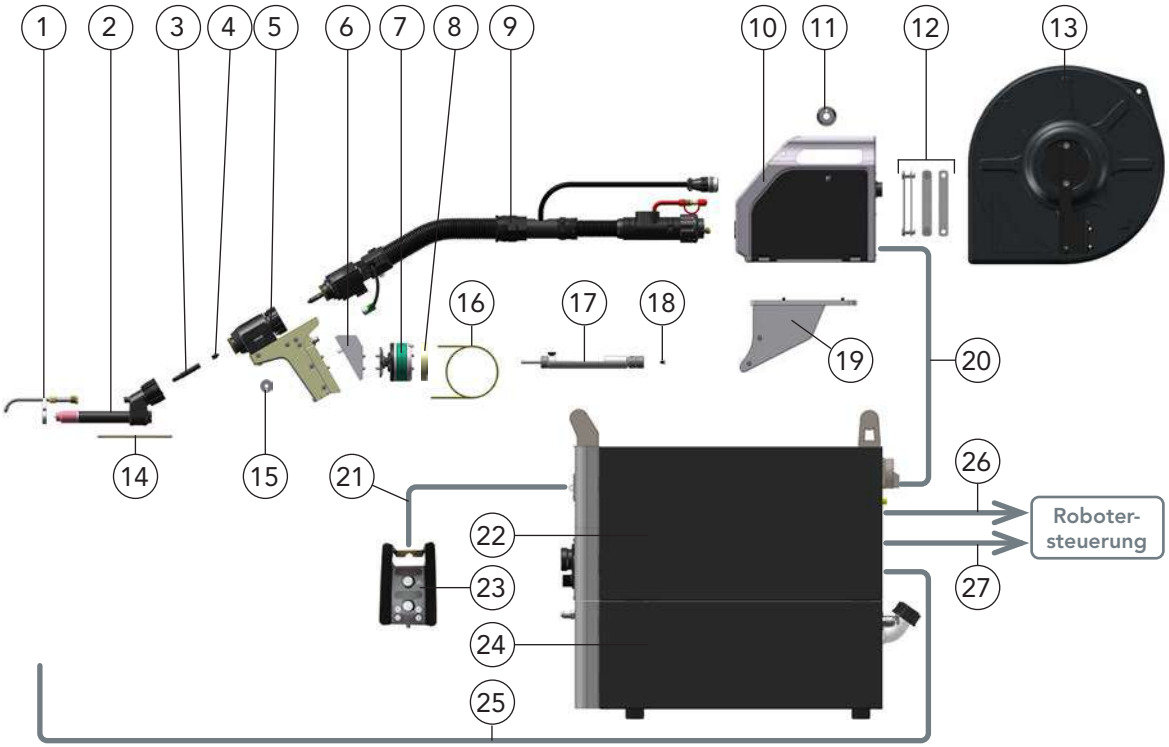

	Benennung	Bestellbezeichnung		Artikelnummer
1	Kaltdraht-Set	DIX	KD 400/004	648540022
2	Pistolenkopf, Seite 331	DIX	TETZ 400	641140001
3	Stutzen	DIX	TEPS 400	649066001
4	Einlaufdüse	DIX	MEP 152	6391536005
5	Frontantrieb, Encoder, Seite 346	DIX	MEP 201 EW	631620037
6	Halteraufnahme	DIX	HA 201 (30°)	683510204
7	Sicherheitsabschaltung, Seite 350	DIX	SAS 200	683100200
8	Flansch, abhängig vom Robotertyp, ab Seite 416	DIX	ADF 6_ _ _	683116_ _ _
9	Garnitur, 5,0 m, Seite 368	DIX	MEPWTTZ 600-5 SAZ/EC	630667001
10	Drahtvorschub, mit EURO-Zentralanschluss, Seite 372	DIX	WD 300/PI WIG	7410040182
11	Antriebsrolle, für 1,0 mm Drahtdurchmesser, Stahl, Seite 375	DIX	DV-04-10/10 T	719042100
12	Verbindungs-Set	DIX	WDV 100	738010000
13	Spulenhalter, Drahtspulen-Ø 300 mm, Seite 376	DIX	WDS 300	730530000
14	Drahtführungsspirale, 0,3m, Seite 437	DIX	DS 4/2,2- 0,3	639300002
15	Antriebsrolle, für 1,0 mm Drahtdurchmesser, Stahl, Seite 346	DIX	MEP 322-1,0 S	6393221000
16	Drahtführungsspirale, Länge 5,5 m,	DIX	DS 4/2,9- 5,5	623000555
17	Einstelllehre	DIX	EL 400	6480200000
18	Spannhülse	DIX	SH 400-3,2	6480500320
19	Montageplatte, für Drahtvorschub, abhängig vom Roboter Typ, fragen Sie Ihren DINSE-Berater			
20	ZWS-Paket, 5 m zur Verbindung von Stromquelle und Drahtvorschub	DIX	ZSZ 70-5/WIG	718417305
21	Anschlussleitung, 5 m, zur Verbindung von Stromquelle und Fernbedienung,	DIX	RP CABLE 5	7410050205
22	Stromquelle, Seite 384	DIX	TIG 350 AC/DC	7410011351
	Erforderliche Zusatzausrüstung für die Stromquelle			
	Interface Modul, für **digitale** Robotersteuerungen	DIX	INT SBX	7410081202
	Busmodul	DIX	INT ETHERNET/IP	7410081206
	Drahtvorschubplatine, für die Steuerung von Drahtvorschüben mit Kaltdraht -Option	DIX	WFC DVC + AFD 300	
23	Fernbedienung, Seite 394	DIX	RC-Multi	7410050305
24	Kühlmodul, Seite 391	DIX	CM 1000	7410020107
25	Massekabel, Querschnitt 95mm², 5 m	DIX	GL-5/95	7410089505
26	Verbindungsleitung, 5 m, **digitale** Verbindung von Stromquelle und Robotersteuerung	DIX	INLINK ETHERNETIP-5	7410081303
27	Verbindungsleitung, 5 m Verbindung von Stromquelle und Robotersteuerung für Signale von der Sicherheitsabschaltung	DIX	INLINK AS5	7410081405
	Druckregler, 0-20 l/min für Entnahmestellen, ohne Abb., Seite 440	DIX	DRV-200	628080200
	Wolframnadel, ohne Abb.	DIX	WL 15 Gold Ø 3,2x175 mm	7420900016

Pistolenköpfe WIG
DIX TAZ 400
Nicht trennbare Ausführung Garnituren TAZ 400 ZAW (bis 400A)

Technische Daten (DIN EN 60 974-7):	
Pistolentyp	**TAZ 400**
Kaltdraht-Sets	**KD 400** **KDZ 400** (mit Flüssigkühlung)
Belastung:	400A/100% AC/DC
Elektrodendurchmesser:	1,6 - 4,8 mm
Drahtdurchmesser:	0,8 - 1,2 mm

WIG - Garnitur TAZ 400 ZAW mit Pistolentyp TAZ 400

Eigenschaften

- Vorjustierung der Elektrode mit Einstelllehre
- **Hinweis:**
  Versorgungsleitung ohne Steuerleitung für Sicherheitsabschaltung SAS, wegen Rückkopplung bei Hochfrequenzanwendungen
  Um eine SAS trotzdem nutzen zu können, benötigen Sie die Anschlussbox DIX CB-5 (Art.-Nr.: 629900117).
  Verwenden Sie den SAS 100 DUMMY (Art.-Nr.: 683100036), wenn Sie keine Sicherheitsabschaltung benötigen.

WIG - Pistole und Kaltdraht-Set KD 400
Anwendungsbeispiel

Einstelllehre DIX EL 400 (optional)

Anwendung

- Un- und niedriglegierte Stähle
- Hochlegierte Stähle
- Aluminium-, Magnesium-, Kupfer- und Nickelbasislegierungen
- Kleine bis große Materialstärken

Hinweis:
Informationen zu den passenden Garnituren finden Sie im Kapitel WIG AUTOMATION - Garnituren.

WIG - Pistole im Halter (klappbar)
Anwendungsbeispiel

Ersatz- und Verschleißteile

Pistolentyp TAZ 400

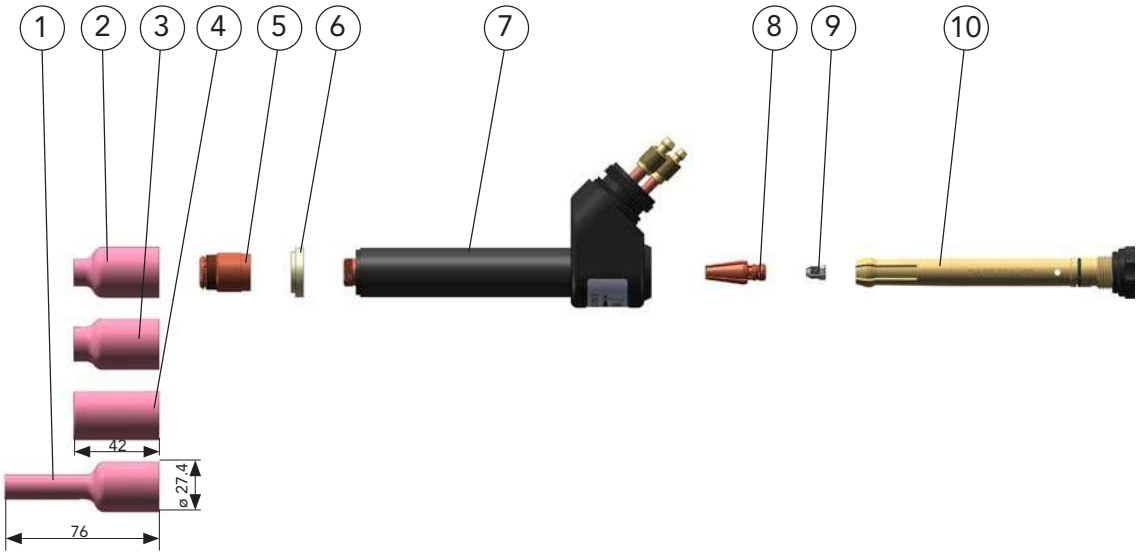

	Benennung	Abmessungen	Bestellbezeichnung		Artikelnummer
1	Gasdüse	ø 8,5 mm	DIX	GD 405 L	649015004
2	Gasdüse	ø 9,5 mm	DIX	GD 406	649015001
3	Gasdüse	ø 12,5 mm	DIX	GD 408	649015002
4	Gasdüse	ø 19,5 mm	DIX	GD 412	649015003
5	Gaslinse		DIX	GL 4_ _	6491050_ _
6	Dichtscheibe		DIX	DIS 400	6490254000
7	Pistoleneinsatz		DIX	6-4-400 AZ	6490650040
8	Spannzange		DIX	SZ 4_ _	6490554_ _0
9	Spannhülse		DIX	SH 400-_ _	6480500_ _0
10	Spannzangenaufnahme		DIX	SZA 402	6492750402

_ _ Standarddurchmesser: 2,4 mm und 3,2 mm. Andere Elektrodendurchmesser auf Anfrage.

► Standardausrüstung für Elektrodendurchmesser 3,2 mm mit Gasdüsendurchmesser 12,5 mm, DIX GD 408.

Pistolentyp TAZ 400 / TAZ 8000 / Pistolenkopf TETZ 400 (L) Kaltdraht-Sets

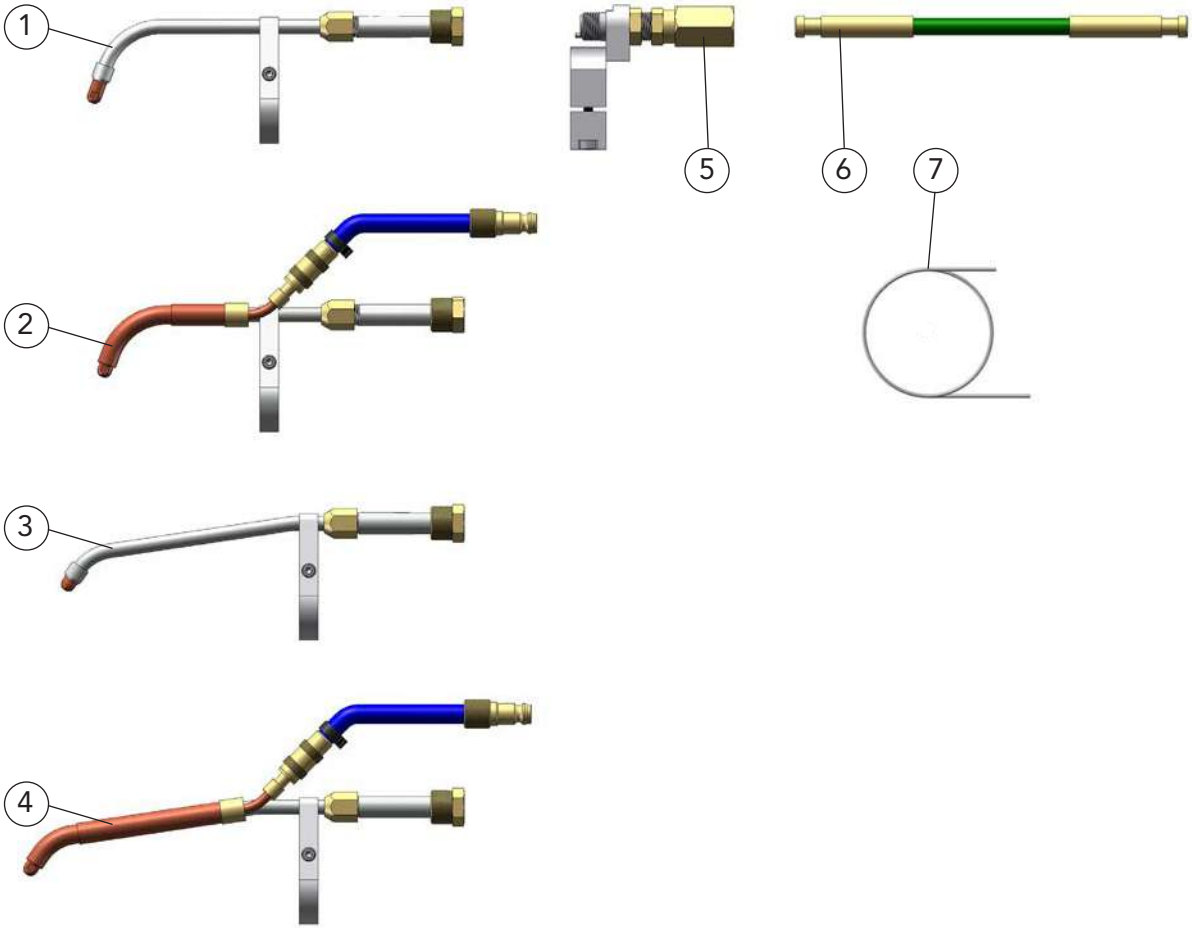

	Benennung	Abmessungen	Bestellbezeichnung		Artikelnummer
1	Kaltdraht - Set (Standardausrüstung f. Drahtdurchmesser 1,0 mm und Gasdüsen DIX GD 406/408/412)		DIX	KD 400	648540001
2	Kaltdraht - Set, flüssiggekühlt (Standardausrüstung f. Drahtdurchmesser 1,0 mm und Gasdüsen DIX GD 406/408/412, Wasserschläuche 5,0 m)		DIX	KDZ 400	648540003
3	Kaltdraht - Set (Standardausrüstung f. Drahtdurchmesser 1,0 mm und Gasdüse DIX GD 405 L)		DIX	KD 400/002	648540020
4	Kaltdraht - Set, flüssiggekühlt (Standardausrüstung f. Drahtdurchmesser 1,0 mm und Gasdüse DIX GD 405 L, Wasserschläuche 5,0 m)		DIX	KDZ 400/001	648540002
5	Kaltdraht - Anschlussadapter		DIX	KA 400	648594011
6	Drahtförderschlauch		DIX	VLM 201-3,0	629201230
7	Drahtführungsspirale	ø 2,2 mm / 3,5 m	DIX	DS 4/2,2-3,5	623000335

- Zur Drahtförderung Drahtvorschub DIX WD 710 (Artikelnummer: 730071000) verwenden.
  Kühlgeräte auf Anfrage.
  Weitere Informationen zu Drahtvorschüben finden Sie im Kapitel WIG - Drahtvorschübe.
  Vom Zubehör abweichende Varianten auf Anfrage.

Pistolentyp TAZ 400 / Pistolenkopf TETZ 400 (L)
Kaltdraht-Sets KD(Z) 400, KDZ 400/001 (400/002)

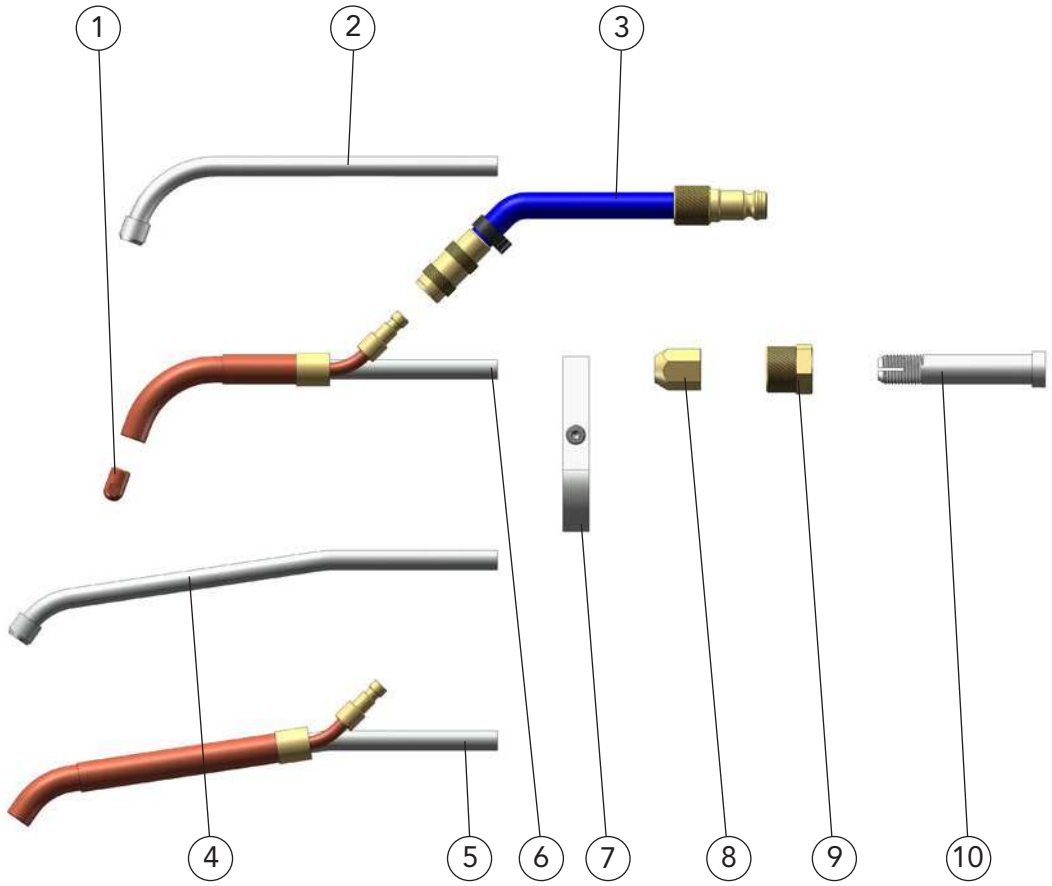

	Benennung	Bestellbezeichnung		Artikelnummer
1	Führungsspitze	DIX	FS 400-_ _	649030001_ _
2	Zuführrohr	DIX	KD 404	648594004
3	Wasser - Set (Wasserschläuche: 5,0 m)	DIX	KDZ 402	648594022
4	Zuführrohr	DIX	KD 404/002	648594023
5	Zuführrohr, flüssiggekühlt	DIX	KDZ 401/001	648594010
6	Zuführrohr, flüssiggekühlt	DIX	KDZ 401	648540004
7	Halter	DIX	KD 405	648594005
8	Spannmutter	DIX	KD 403	648594003
9	Haltemutter	DIX	KD 402	648594002
10	Spannrohr	DIX	KD 401	648594001

_ _ Standarddurchmesser: 0,8 mm, 1,0 mm und 1,2 mm.
Andere Drahtdurchmesser auf Anfrage.

Pistolenköpfe WIG
DIX TAZ 8000
Nicht trennbare Ausführung Garnituren TAZ 8000 ZAW bis 400A

Technische Daten (DIN EN 60 974-7):	
Pistolentyp	**TAZ 8000**
Kaltdraht-Sets	**KD 400** **KDZ 400** (mit Flüssigkühlung)
Belastung:	400A/100% AC/DC
Elektrodendurchmesser:	3,2 mm

WIG - Garnitur DIX TAZ 8000 ZAW mit Pistolentyp TAZ 8000

WIG - Pistole und Kaltdraht-Set DIX KD 400
Anwendungsbeispiel

Eigenschaften

- Reproduzierbarer TCP durch schraubbare Elektrode
- Hervorragende Kühlung der Elektrode
- Hohe Standzeit
- Isolierung < 15 KV

Anwendung

- Un- und niedriglegierte Stähle
- Hochlegierte Stähle
- Aluminium-, Magnesium-, Kupfer- und Nickelbasislegierungen
- Kleine bis große Materialstärken

WIG - Pistole im Halter (klappbar) DIX PHAT 4-0400
Anwendungsbeispiel

Hinweis:
Informationen zu den passenden Garnituren
finden Sie im Kapitel WIG AUTOMATION - Garnituren.

Ersatz- und Verschleißteile

Pistolentyp TAZ 8000

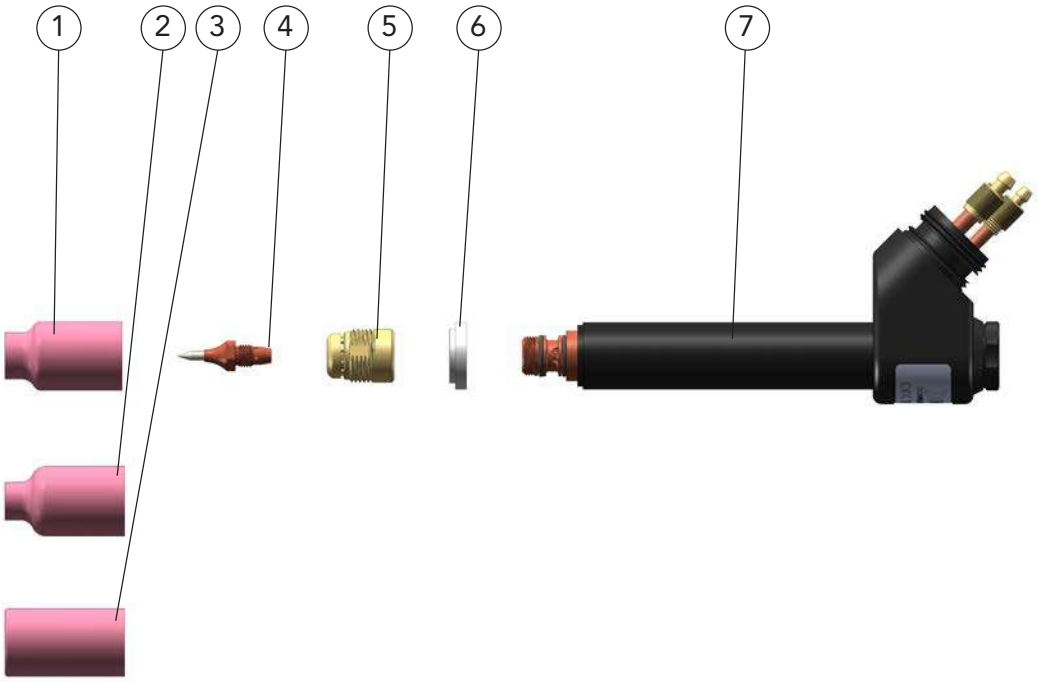

	Benennung	Abmessungen	Bestellbezeichnung		Artikelnummer
1	Gasdüse	ø 9,5 mm	DIX	GD 406	649015001
2	Gasdüse	ø 12,5 mm	DIX	GD 408	649015002
3	Gasdüse	ø 19,5 mm	DIX	GD 412	649015003
4	WIG Nadel		DIX	TE 832 Gold 33,5 R 17°	6490555005
5	Gaslinse		DIX	GL 8000	649108000
6	Dichtscheibe		DIX	DIS 400	6490254000
7	Pistoleneinsatz		DIX	6-4-8000 AZ	6415008040

Standarddurchmesser: 3,2 mm. Andere Elektrodendurchmesser auf Anfrage.

➤ Standardausrüstung für Elektrodendurchmesser 3,2 mm mit Gasdüsendurchmesser 12,5 mm, DIX GD 408.

Kaltdraht-Set KD 400

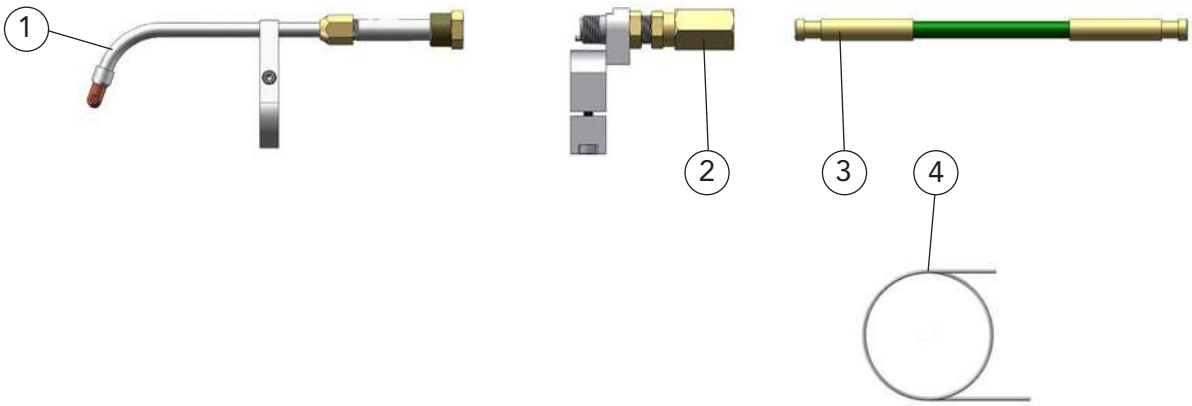

	Benennung	Abmessungen	Bestellbezeichnung		Artikelnummer
1	Kaltdraht - Set (Standardausrüstung f. Drahtdurchmesser 1,0 mm und Gasdüsen DIX GD 406/408/412)		DIX	KD 400	648540001
2	Kaltdraht - Anschlussadapter		DIX	KA 400	648594011
3	Drahtförderschlauch		DIX	VLM 201-3,0	629201230
4	Drahtführungsspirale	ø 2,2 mm / 3,5 m	DIX	DS 4/2,2-3,5	623000335

Zur Drahtförderung Drahtvorschub DIX WD 710 (Artikelnummer: 730071000) verwenden.
Kühlgeräte auf Anfrage. Weitere Informationen zu Drahtvorschüben finden Sie im Kapitel WIG - Drahtvorschübe.
Vom Zubehör abweichende Varianten auf Anfrage.

Pistolentyp TAZ 8000
Kaltdraht-Set KD 400

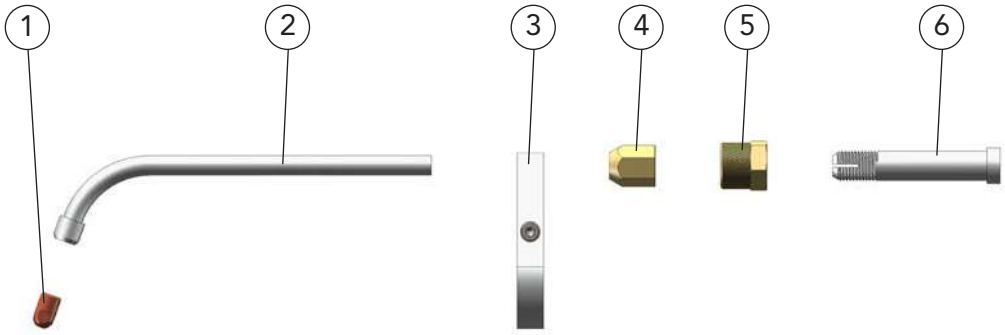

	Benennung	Bestellbezeichnung		Artikelnummer
1	Führungsspitze	DIX	FS 400-_ _	649030001_ _
2	Zuführrohr	DIX	KD 404	648594004
3	Halter	DIX	KD 405	648594005
4	Spannmutter	DIX	KD 403	648594003
5	Haltemutter	DIX	KD 402	648594002
6	Spannrohr	DIX	KD 401	648594001

_ _ Standarddurchmesser: 0,8 mm, 1,0 mm und 1,2 mm.
Andere Drahtdurchmesser auf Anfrage.

Heißdraht-Set HDZ 400

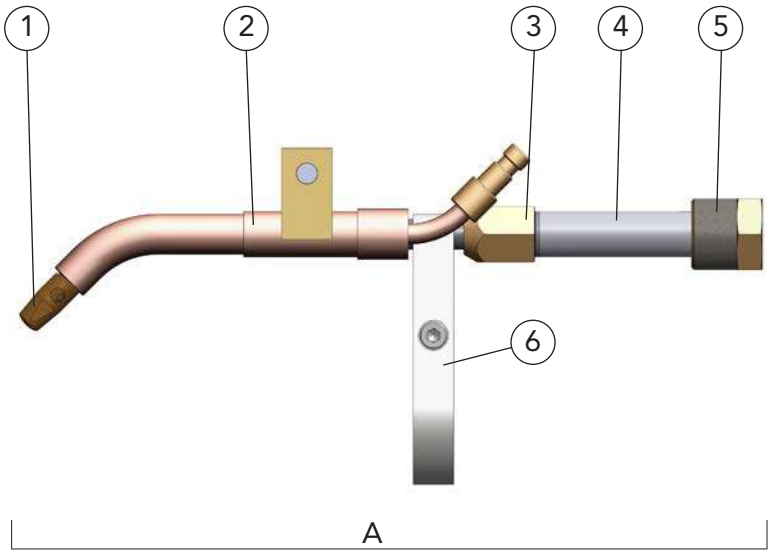

	Benennung	Bestellbezeichnung		Artikelnummer
A	Heißdraht-Set (Standardausrüstung f. Drahtdurchmesser 1,0 mm und Gasdüsen DIX GD 406/408/412)	DIX	HDZ 400	648540027
1	Führungsspitze	DIX	FS 401-_ _	649030002_ _
2	Zuführrohr flüssig	DIX	HDZ 401	648540026
3	Spannmutter	DIX	KD 403	648594003
4	Spannrohr	DIX	KD 401	648594001
5	Haltemutter	DIX	KD 402	648594002
6	Halter	DIX	KD 405	648594005

_ _ Standarddurchmesser: 0,8 mm, 1,0 mm und 1,2 mm.
Andere Drahtdurchmesser auf Anfrage.

Für Heißdraht- Anwendungen zur Drahtförderung Drahtvorschub DIX WD 710 (Artikelnummer: 730071000) verwenden. Kühlgeräte auf Anfrage.
Weitere Informationen zu Drahtvorschüben finden Sie im Kapitel WIG - Drahtvorschübe.
Vom Zubehör abweichende Varianten auf Anfrage.

Pistolenköpfe WIG
DIX TETZ 400
(bis 400A)

Flüssiggekühlt

Technische Daten (DIN EN 60 974-7):	
Pistolenkopf	**TETZ 400**
Belastung:	400A/100% AC/DC
Elektrodendurchmesser:	1,6 - 4,8 mm

Pistolenkopf TETZ 400

Eigenschaften

- Vorjustierung der Elektrode mit Einstelllehre

Einstelllehre EL 400 (optional)

WIG trennbare Ausführung
Anwendungsbeispiel

Anwendung

- Für Garnituren trennbare Ausführung
  ME(P)(W)T(T)Z 600 ZAW(SAZ)
  TETZ 600 ZAW(SAZ)
- Un- und niedriglegierte Stähle
- Hochlegierte Stähle
- Aluminium-, Magnesium-, Kupfer- und Nickelbasislegierungen
- Kleine bis große Materialstärken

WIG doppelt trennbare Ausführung
Anwendungsbeispiel

Hinweis:
Informationen zu den passenden Garnituren finden Sie im Kapitel WIG AUTOMATION Garnituren.

WIG doppelt trennbare Ausführung für PUSH-PUSH Tacho und PUSH-PULL Encoder
Anwendungsbeispiel

Ersatz- und Verschleißteile

Pistolenkopf TETZ 400 (L)

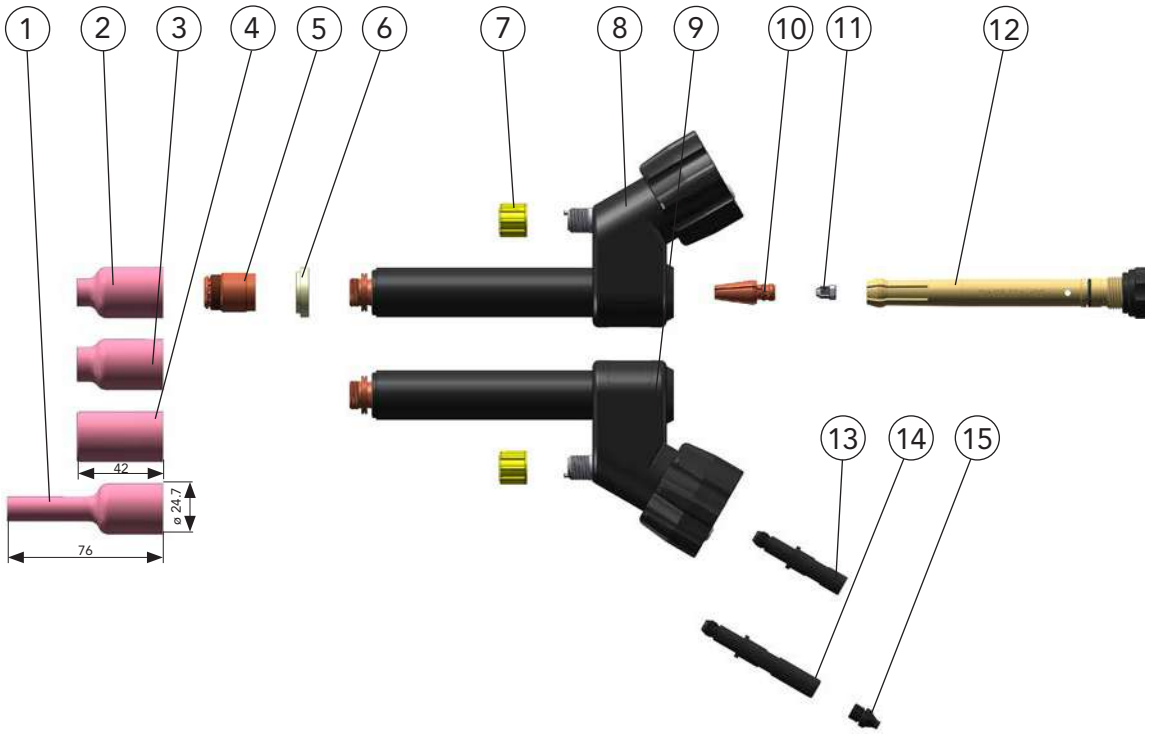

	Benennung	Abmessungen	Bestellbezeichnung		Artikelnummer
1	Gasdüse	ø 8,5 mm	DIX	GD 405 L	649015004
2	Gasdüse	ø 9,5 mm	DIX	GD 406	649015001
3	Gasdüse	ø 12,5 mm	DIX	GD 408	649015002
4	Gasdüse	ø 19,5 mm	DIX	GD 412	649015003
5	Gaslinse		DIX	GL 4_ _	6491050_ _
6	Dichtscheibe		DIX	DIS 400	6490254000
7	Schutzkappe		DIX	SK 400	649410001
8	Pistoleneinsatz		DIX	6-4-400 TETZ	649061001
9	Pistoleneinsatz		DIX	6-4-400 TETZ L	649061022
10	Spannzange		DIX	SZ 4_ _	6490554_ _0
11	Spannhülse		DIX	SH 400-_ _	6480500_ _0
12	Spannzangenaufnahme		DIX	SZA 402	6492750402
13	Stutzen, TETZ (Für Garnituren MET(T)Z 600 ZAW, Servo Torch Adapter STA 100 T)		DIX	TES 400	649066002
14	Stutzen, TEPTZ (Für Pistolenhaltert MEP 200)		DIX	TEPS 400	649066001
15	Einlaufdüse		DIX	MEP 152	6391536005

_ _ Standarddurchmesser: 2,4 mm und 3,2 mm. Andere Elektrodendurchmesser auf Anfrage.

Pistolenköpfe WIG
DIX TETZ 400 L
(bis 400A)

Technische Daten (DIN EN 60 974-7):	
Pistolenkpf	**TETZ 400**
Kaltdraht-Sets	**KD 400** **KDZ 400** (mit Flüssigkühlung)
Belastung:	400A/100% AC/DC
Elektrodendurchmesser:	1,6 - 4,8 mm
Drahtdurchmesser:	0,8 - 1,2 mm

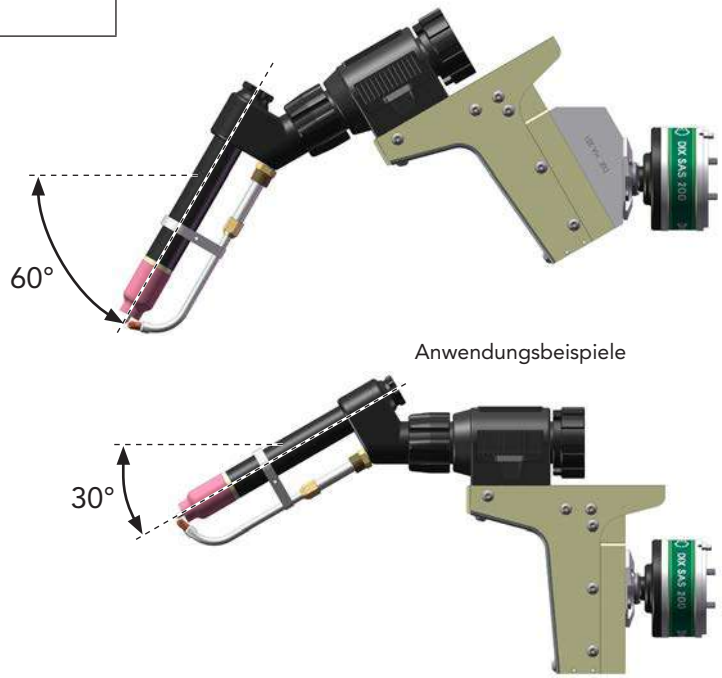

Anwendungsbeispiele

	Benennung	Bestellbezeichnung	Artikelnummer
1	Pistolenkopf, links	DIX TETZ 400 L	641140002

Ausführung um 180° gedreht
Ausführung 30°, TCP: 410 mm ab Roboterflansch - Offset, vertikal: 58 mm
Ausführung 60°, TCP: 432 mm ab Roboterflansch - Offset, vertikal: -100 mm
Für 5 mm vorgesetzte Elektrode.

- Standardausrüstung für Elektrodendurchmesser 3,2 mm mit Gasdüsendurchmesser 12,5 mm, DIX GD 408. Zum Anschrauben des Pistolenkopfes Hakenschlüssel DIX SLAT 4 verwenden.
  Vom Zubehör abweichende Varianten auf Anfrage.

Pistolenköpfe WIG DIX TETZ 8000 (bis 400A)

Technische Daten (DIN EN 60 974-7):	
Pistolenkopf	**TETZ 8000**
Belastung:	400A/100% AC/DC
Elektrodendurchmesser:	3,2 mm

Pistolenkopf TETZ 8000

Eigenschaften

- Reproduzierbarer TCP durch schraubbare Elektrode
- Hervorragende Kühlung der Elektrode
- Hohe Standzeit
- Isolierung < 15 KV

WIG trennbare Ausführung
Anwendungsbeispiel

Anwendung

- Für Garnituren trennbare Ausführung
  ME(P)(W)T(T)Z 600 ZAW(SAZ)
  TETZ 600 ZAW(SAZ)
- Un- und niedriglegierte Stähle
- Hochlegierte Stähle
- Aluminium-, Magnesium-, Kupfer- und Nickelbasislegierungen
- Kleine bis große Materialstärken

Hinweis:
Informationen zu den passenden Garnituren finden Sie im Kapitel WIG AUTOMATION Garnituren.

WIG doppelt trennbare Ausführung für PUSH-PUSH Tacho und PUSH-PULL Encoder
Anwendungsbeispiel

Ersatz- und Verschleißteile

Pistolenkopf TETZ 8000 (L)

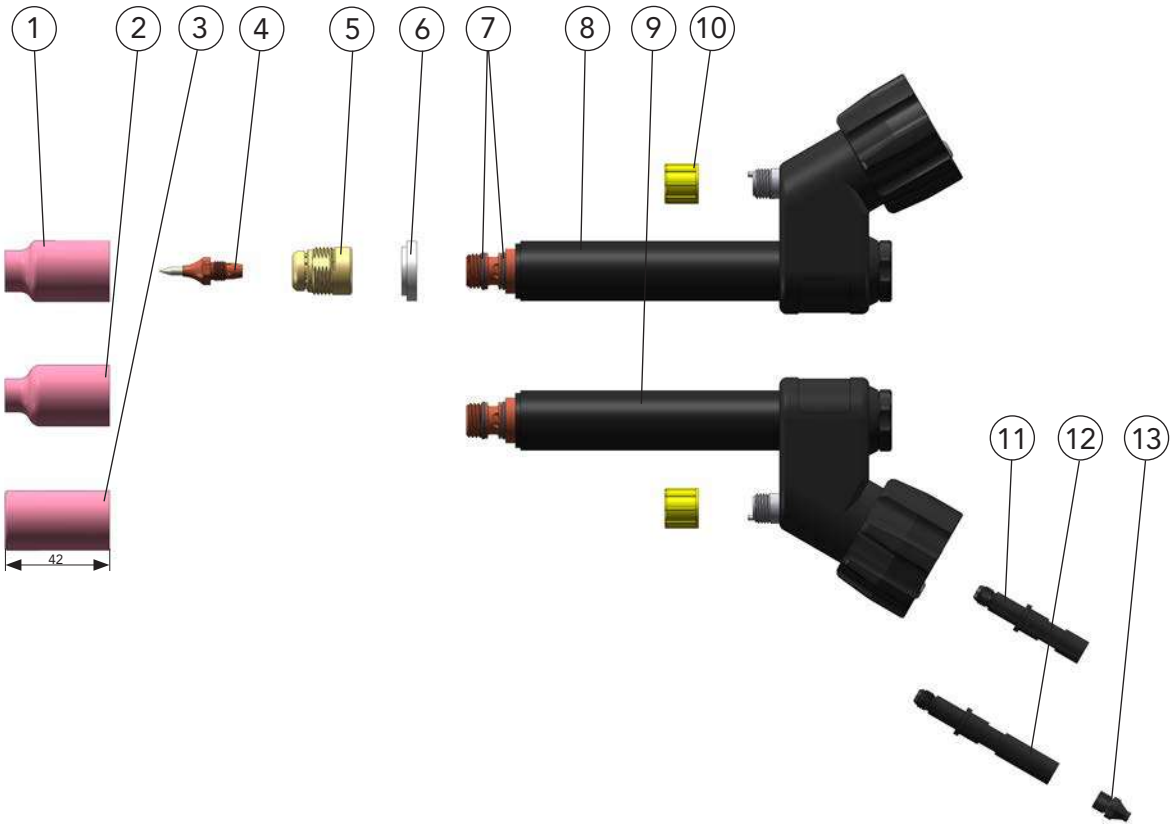

	Benennung	Abmessungen	Bestellbezeichnung		Artikelnummer
1	Gasdüse	ø 9,5 mm	DIX	GD 406	649015001
2	Gasdüse	ø 12,5 mm	DIX	GD 408	649015002
3	Gasdüse	ø 19,5 mm	DIX	GD 412	649015003
4	WIG Nadel		DIX	TE 832 Gold 33,5 R 17°	6490555005
5	Gaslinse		DIX	GL 8000	649108000
6	Dichtscheibe		DIX	DIS 400	6490254000
7	O-Ring, 12x1,5	(VPE 10 Stück)			629900333
8	Pistoleneinsatz		DIX	6-4-8000 TETZ	649068000
9	Pistoleneinsatz		DIX	6-4-8000 TETZ L	649068001
10	Schutzkappe		DIX	SK 400	649410001
11	Stutzen, TETZ (Für Garnituren MET(T)Z 600 ZAW, Servo Torch Adapter STA 100 T)		DIX	TES 400	649066002
12	Stutzen, TEPTZ (Für Pistolenhalter MEP 200)		DIX	TEPS 400	649066001
13	Einlaufdüse		DIX	MEP 152	6391536005

Standarddurchmesser: 3,2 mm. Andere Elektrodendurchmesser auf Anfrage.

Pistolenköpfe WIG DIX TETZ 8000 L (bis 400A)

Technische Daten (DIN EN 60 974-7):	
Pistolenkopf	**TETZ 8000 L**
Kaltdraht-Sets	**KD 400** **KDZ 400** (mit Flüssigkühlung)
Belastung:	400A/100% AC/DC
Elektrodendurchmesser:	3,2 mm

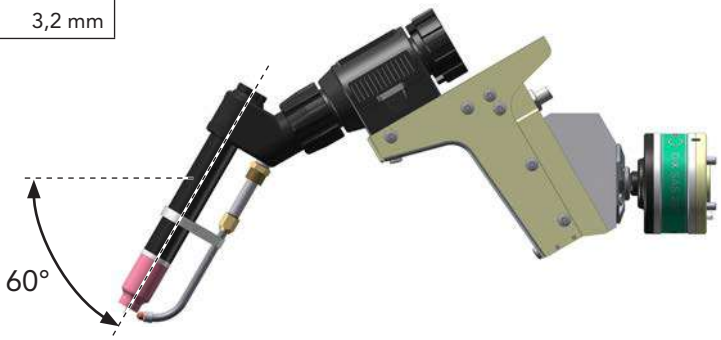

Anwendungsbeispiele

	Benennung	Bestellbezeichnung	Artikelnummer
1	Pistolenkopf, links	DIX TETZ 8000 L	641148001

- Standardausrüstung für Elektrodendurchmesser 3,2 mm mit Gasdüsendurchmesser 12,5 mm, DIX GD 408.
  Zum Anschrauben des Pistolenkopfes Hakenschlüssel DIX SLAT 4 verwenden.
  Vom Zubehör abweichende Varianten auf Anfrage.

Pistolenkopf TETZ 8000 (L)
Kaltdraht-Set KDZ 400

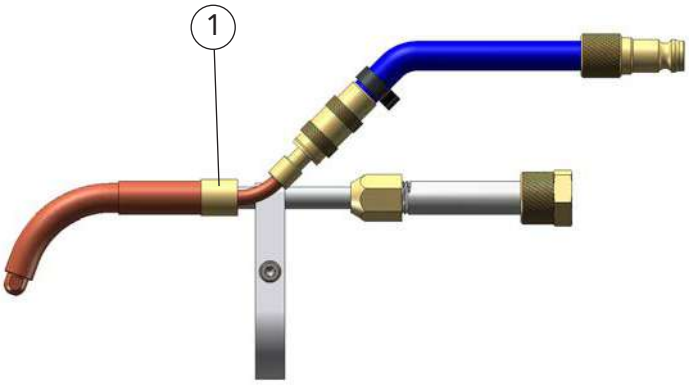

	Benennung	Bestellbezeichnung		Artikelnummer
1	Kaltdraht - Set, flüssiggekühlt (Standardausrüstung f. Drahtdurchmesser 1,0 mm und Gasdüsen DIX GD 406/408/412, Wasserschläuche 5,0 m) (Anwendung auch für Kaltdraht-Sets TETZ 400 (L))	DIX	KDZ 400	648540003

- Zur Flüssigkühlung Kühlmodul DIX CM 1200/5S (Artikelnummer: 7410020105) verwenden.
  Vom Zubehör abweichende Varianten auf Anfrage.

Pistolenkopf TETZ 8000 (L)
Kaltdraht-Set KDZ 400

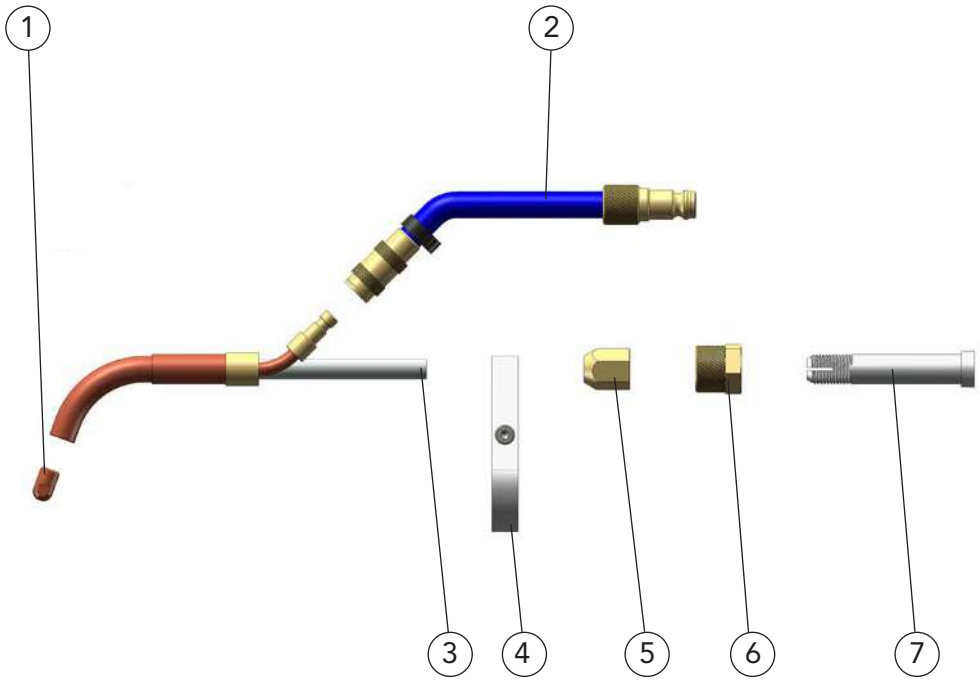

	Benennung	Bestellbezeichnung		Artikelnummer
1	Führungsspitze	DIX	FS 400-_ _	649030001_ _
2	Wasser - Set (Wasserschläuche: 5,0 m)	DIX	KDZ 402	648594022
3	Zuführrohr Flüssig	DIX	KDZ 401	648540004
4	Halter	DIX	KD 405	648594005
5	Spannmutter	DIX	KD 403	648594003
6	Haltemutter	DIX	KD 402	648594002
7	Spannrohr	DIX	KD 401	648594001

_ _ Standarddurchmesser: 0,8 mm, 1,0 mm und 1,2 mm.
Andere Drahtdurchmesser auf Anfrage.

Pistolenköpfe WIG DIX TETZ 7500 (bis 300A)

Technische Daten (DIN EN 60 974-7):		
Pistolenkopf	**0°**	**TETZ 7500**
Pistolenkopf	**45°**	**TETZ 7545**
Belastung:		300A/100% AC/DC
Elektrodendurchmesser:		2,4 mm

Pistolenkopf DIX TETZ 7500 in 0° und DIX TETZ 7545 in 45°

Eigenschaften

- Reproduzierbarer TCP durch schraubbare Elektrode
- Hervorragende Kühlung der Elektrode
- Hohe Standzeit
- Isolierung < 15 KV

Option:

- Mit Pistolenkörper DIX MEK 8500 für Drahtförderung durch Pistolenhalter DIX MEP 201

WIG trennbare Ausführung mit Pistolenhalter DIX PHF 112
Anwendungsbeispiel

Anwendung

- Für Garnituren trennbare Ausführung
  ME(P)(W)T(T)Z 600 ZAW(SAZ)
  TETZ 600 ZAW(SAZ)
- Un- und niedriglegierte Stähle
- Hochlegierte Stähle
- Aluminium-, Magnesium-, Kupfer- und Nickelbasislegierungen
- Kleine Materialstärken

Hinweis:
Informationen zu den passenden Garnituren finden Sie im Kapitel WIG AUTOMATION Garnituren.

WIG doppelt trennbare Ausführung für PUSH-PUSH Tacho und PUSH-PULL Encoder mit Pistolenkopf DIX TETZ 7545, Pistolenhalter DIX MEP 201
Anwendungsbeispiel

Option:
Kaltdrahtzuführungs Set und Pistolenkörper DIX MEK 8500

Ersatz- und Verschleißteile

Pistolenköpfe TETZ 7500

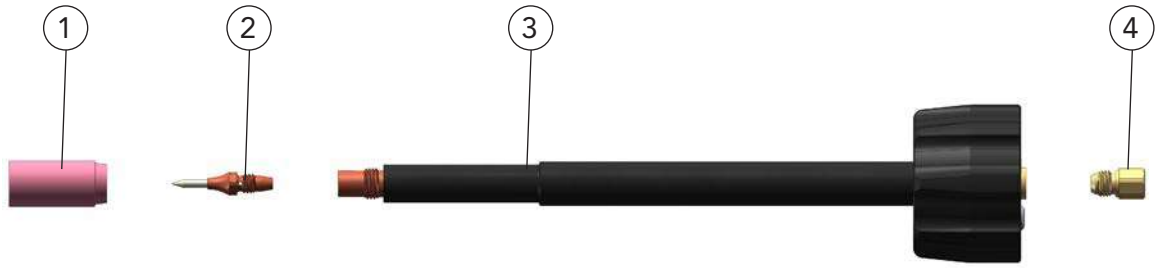

	Benennung	Abmessungen	Bestellbezeichnung		Artikelnummer
1	Gasdüse	ø 12 mm	DIX	1-2-012 LK	629010004
2	WIG Nadel		DIX	TE 724 Gold 31 R 17°	6490555000
3	Pistoleneinsatz	0°	DIX	6-4-7500 TETZ	649067500
	Pistoleneinsatz, ohne Abb.	45°	DIX	6-4-7545 TETZ	649067545
4	Stutzen		DIX	TETZ 2000	6490670041

Standarddurchmesser: 2,4 mm. Andere Elektrodendurchmesser auf Anfrage.

Pistolenkopf TETZ 7500 Kaltdraht-Set

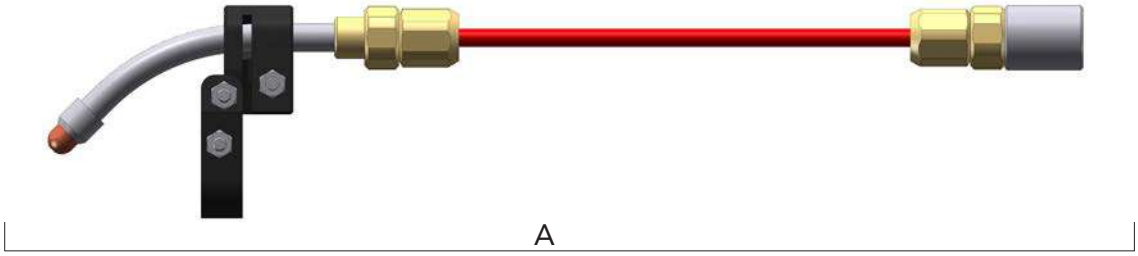

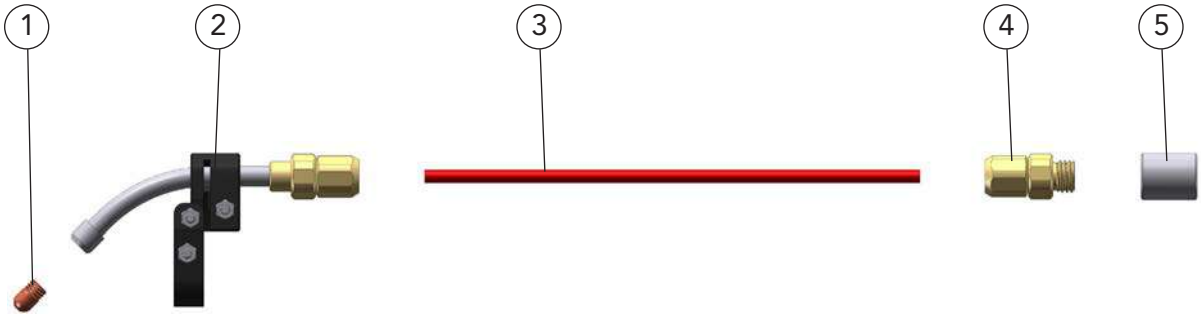

Anwendungsbeispiel

	Benennung		Bestellbezeichnung		Artikelnummer
A	Kaltdraht - Set (Standardausrüstung f. Drahtdurchmesser 1,0 mm und Gasdüse DIX 1-2-012 LK)		DIX	KD 7500	648597500
	Ersatz- und Verschleißteile:				
1	Führungsspitze		DIX	FS 400-_,_	649030001_ _
	Führungsspitze		DIX	FS 401-_,_	649030002_ _
2	Kaltdrahtzuführung		DIX	KD 7501	648597501
3	Drahtführungskapillare	ø 2,95 mm / 100 m rot	DIX	DSK 3-100	623002500
4	Adapter		DIX	AD 101 SW	686950172
5	DFS-Adapter		DIX	MEK 8501	631015850018

_ _ Standarddurchmesser: 0,8 mm, 1,0 mm und 1,2 mm. Andere Elektrodendurchmesser auf Anfrage.

Hinweis:
Weitere Drahtführungsspiralen, Drahtführungskapillaren und Service-Werkzeuge finden Sie im Kapitel Werkzeuge und Zubehör.
Vom Zubehör abweichende Varianten auf Anfrage.

Pistolenköpfe WIG DIX TETZ 8500 (bis 400A)

Technische Daten (DIN EN 60 974-7):		
Pistolenkopf	**0°**	**TETZ 8500**
Pistolenkopf	**45°**	**TETZ 8545**
Belastung:		400A/100% AC/DC
Elektrodendurchmesser:		3,2 mm

Pistolenkopf DIX TETZ 8500 in 0° und DIX TETZ 8545 in 45°

Eigenschaften

- Reproduzierbarer TCP durch schraubbare Elektrode
- Hervorragende Kühlung der Elektrode
- Hohe Standzeit
- Isolierung < 15 KV

Option:

- Mit Pistolenkörper DIX MEK 8500 für Drahtförderung durch Pistolenhalter DIX MEP 201

WIG trennbare Ausführung mit Pistolenhalter DIX PHF 112
Anwendungsbeispiel

Anwendung

- Für Garnituren trennbare Ausführung ME(P)(W)T(T)Z 600 ZAW(SAZ) TETZ 600 ZAW(SAZ)
- Un- und niedriglegierte Stähle
- Hochlegierte Stähle
- Aluminium-, Magnesium-, Kupfer- und Nickelbasislegierungen
- Kleine bis große Materialstärken

WIG doppelt trennbare Ausführung für PUSH-PUSH Tacho und PUSH-PULL Encoder mit Pistolenkopf DIX TETZ 8545, Pistolenhalter DIX MEP 201
Anwendungsbeispiel

Hinweis:
Informationen zu den passenden Garnituren finden Sie im Kapitel WIG AUTOMATION Garnituren.

Option:
Kaltdrahtzuführungs Set DIX KD 8500 und Pistolenkörper DIX MEK 8500

Ersatz- und Verschleißteile

Pistolenköpfe TETZ 8500

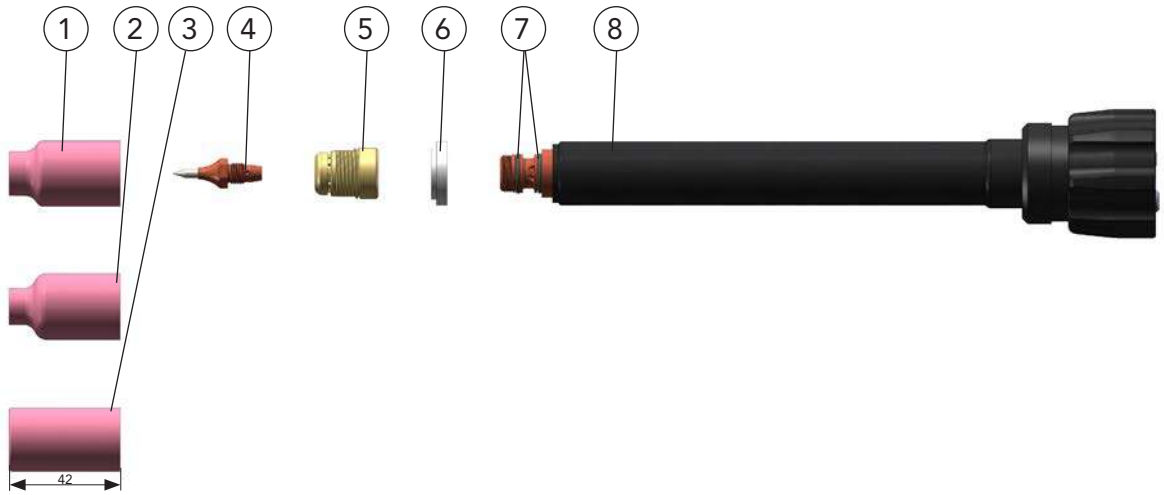

	Benennung	Abmessungen	Bestellbezeichnung		Artikelnummer
1	Gasdüse	ø 9,5 mm	DIX	GD 406	649015001
2	Gasdüse	ø 12,5 mm	DIX	GD 408	649015002
3	Gasdüse	ø 19,5 mm	DIX	GD 412	649015003
4	WIG Nadel		DIX	TE 832 Gold 33,5 R 17°	6490555005
5	Gaslinse		DIX	GL 8000	649108000
6	Dichtscheibe		DIX	DIS 400	6490254000
7	O-Ringe, 12x1,5 mm	(VPE 10Stück)			629900333
8	Pistoleneinsatz	0°	DIX	6-4-8500 TETZ	649068500
9	Pistoleneinsatz	45°	DIX	6-4-8545 TETZ	649068545

Standarddurchmesser: 3,2 mm. Andere Elektrodendurchmesser auf Anfrage.

Pistolenkopf TETZ 8500
Kaltdraht-Set

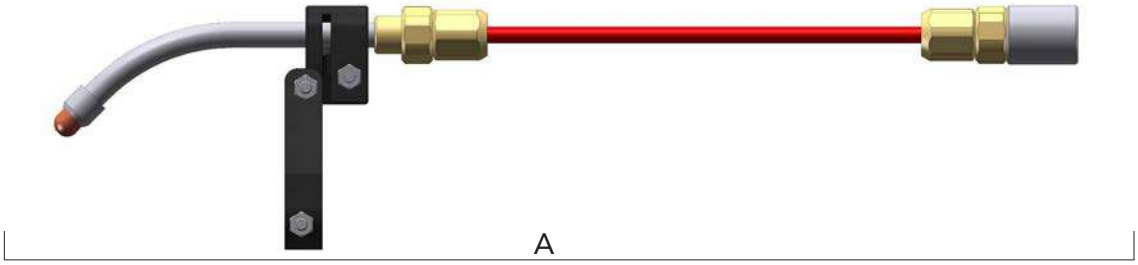

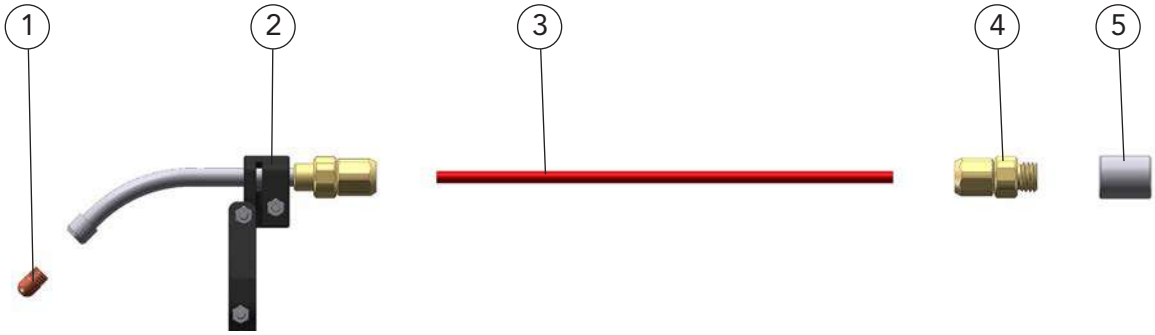

Anwendungsbeispiel

	Benennung		Bestellbezeichnung		Artikelnummer
A	Kaltdraht - Set (Standardausrüstung f. Drahtdurchmesser 1,0 mm und Gasdüse DIX 406, 408, 412)		DIX	KD 8500	648598500
	Ersatz- und Verschleißteile:				
1	Führungsspitze		DIX	FS 400-_ _	649030001_ _
	Führungsspitze		DIX	FS 401-_ _	649030002_ _
2	Kaltdrahtzuführung		DIX	KD 8501	648598501
3	Drahtführungskapillare	ø 2,95 mm / 100 m rot	DIX	DSK 3-100	623002500
4	Adapter		DIX	AD 101 SW	686950172
5	DFS-Adapter		DIX	MEK 8501	631015850018

_ _ Standarddurchmesser: 0,8 mm, 1,0 mm und 1,2 mm. Andere Elektrodendurchmesser auf Anfrage.

Hinweis:
Weitere Drahtführungsspiralen, Drahtführungskapillaren und Service-Werkzeuge finden Sie im Kapitel Werkzeuge und Zubehör.
Vom Zubehör abweichende Varianten auf Anfrage.

Pistolenkörper MEK 8500

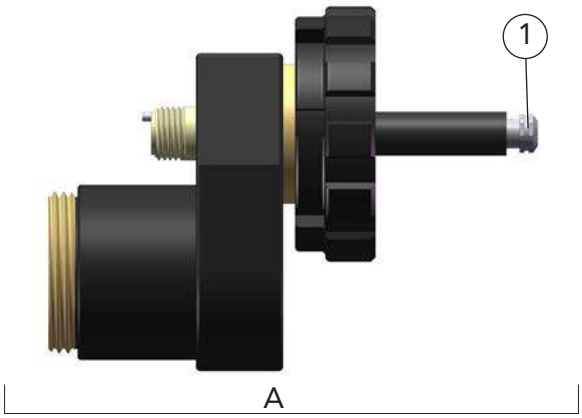

	Benennung	Bestellbezeichnung		Artikelnummer
A	Pistolenkörper **Opional:** Für Drahtförderung durch Pistolenhalter DIX MEP 201 und für Pistolenköpfe DIX TETZ 7500 und DIX TETZ 8500	DIX	MEK 8500	6310158500
	Ersatz- und Verschleißteile:			
1	Spannhülse	DIX	SH 270	629270270

Hinweis:
Weitere Drahtführungsspiralen, Drahtführungskapillaren und Service-Werkzeuge finden Sie im Kapitel Werkzeuge und Zubehör.
Vom Zubehör abweichende Varianten auf Anfrage.

Front Antriebseinheiten WIG
DIX MEP 201 EW (TW)
Für PUSH-PULL und PUSH-PUSH Ausführungen

Anwendung

- Für DINSE Schweißgarnituren **flüssiggekühlt** DIX MEPWTTZ 600 SAZ/TA (EC)
- Pistolenhalter mit integriertem Vorschub (Lieferung ohne Antriebsrollen)

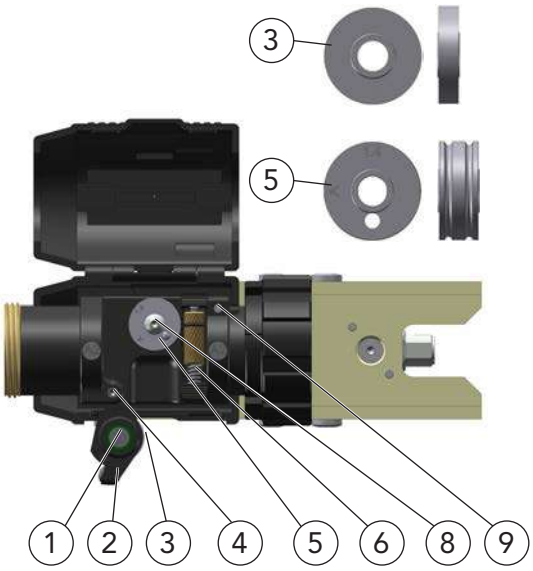

	Benennung	Bestellbezeichnung		Artikelnummer
A	Pistolenhalter, Encoder	DIX	MEP 201 EW	631620037
	Pistolenhalter, Tacho	DIX	MEP 201 TW	631620036
	Ersatz- und Verschleißteile			
1	Andrucksystem, mit Pos. 2 u. 3	DIX	MEP 310	6393116000
2	Andruckgehäuse (ohne Andruckrolle)	DIX	MEP 311	639311001
3	Andruckrolle	DIX	MEP 312	639311600011
4	Gewindeachse	DIX	MEP 351	639350600037
5	Antriebsrolle (für Aluminiumlegierungen)	DIX	MEP 321-_ _ A	639321_ _00
6	Antriebsrolle (für Stahl)	DIX	MEP 322-_ _ S	639322_ _00
6	Spannbügel	DIX	MEP 340	639340001
7	Schwenklager, für Spannbügel (ohne Abb.)	DIX	MEP 341	639340002
8	Flanschkopfschraube			683216020
9	Gewindestift			6390601400022

_ _ Standarddurchmesser: 0,8 mm, 1,0 mm, 1,2 mm und 1,6 mm.
Andere Drahtdurchmesser auf Anfrage.

Hinweis:
Service-Werkzeuge finden Sie im Kapitel Werkzeuge und Zubehör.

Pistolenhalter WIG
DIX PHF 110, PHF 112
Für Roboter- und Automatenkomponenten

Eigenschaften

- Verschiedene TCP`s (unterschiedliche Längen und Winkel) durch Zwischenflansche und weitere Halteraufnahmen erreichbar
- Halterungen aus Aluminium-Gusslegierung
- Hohe mechanische Festigkeit
- Hohe Maßgenauigkeit
- Geringes Gewicht
- Sehr gute Korrosionsbeständigkeit
- PHF 110 Isolierung durch ISO-Hülse < 8 KV
- PHF 112 Isolierung durch ISO-Hülse und Halteraufnahme aus glasfaserverstärktem Kunststoff < 15 KV

Anwendung

- Für DINSE Garnituren
  flüssiggekühlt
  DIX METZ / METTZ 600-x ZAW
  DIX TETZ 600-x / TETZ 600-x ZAW

Technische Daten:

Pistolenhalter aus Aluminium, fest PHF 110
Pistolenhalter aus Aluminium und GFK, fest PHF 112

Winkel, horizontal: 30° TCP für Pistolenköpfe, mit Sicherheitsabschaltung DIX SAS 100:
437 mm ab Roboterflansch (mit 5 mm vorgesetzte Elektrode)

Pistolenhalter aus Aluminium, fest PHF 110
Doppelt trennbare Ausführung,
mit Sicherheitsabschaltung DIX SAS 100
(Anwendungsbeispiel)

Pistolenhalter aus Aluminium und GFK, fest PHF 112
Trennbare Ausführung,
mit Sicherheitsabschaltung DIX SAS 100
(Anwendungsbeispiel)

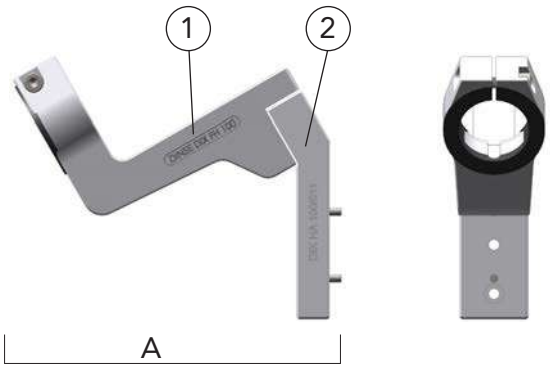

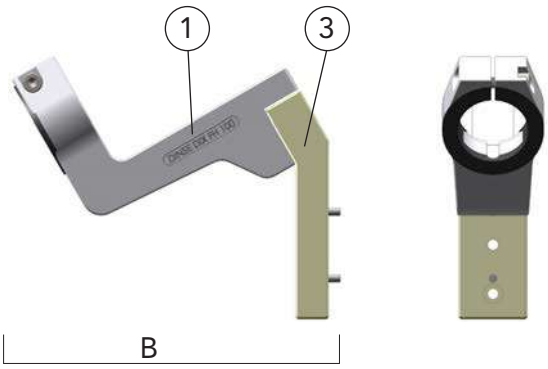

	Benennung	Bestellbezeichnung		Artikelnummer
A	Pistolenhalter, fest	DIX	PHF 110	683500104
B	Pistolenhalter, fest	DIX	PHF 112	683500112
	Ersatz- und Verschleißteile			
1	Fester Halter	DIX	FH 110	683530110
2	Halteraufnahme	DIX	HA 110/011 (30°)	683510018
3	Halteraufnahme	DIX	HA 112	683510112

Hinweis: Service-Werkzeuge finden Sie im Kapitel Werkzeuge und Zubehör.

Pistolenhalter WIG DIX PHAT 4-0400

Für Roboter- und Automatenkomponenten

Eigenschaften

- Klappbar, für problemlosen Tausch der Wolframelektrode
- Halterungen aus Aluminium-Gusslegierung
- Hohe mechanische Festigkeit
- Hohe Maßgenauigkeit
- Geringes Gewicht
- Sehr gute Korrosionsbeständigkeit
- Isolierung durch Flansch aus glasfaser-verstärktem Kunststoff < 15 KV

Pistolenhalter, klappbar PHAT 4-0400
mit TAZ 400 und Sicherheitsabschaltung DIX SAS 100
(Anwendungsbeispiel)

Anwendung

- Für DINSE Garnituren
  flüssiggekühlt
  DIX TAZ 400
  DIX TAZ 8000

Technische Daten:

Pistolenhalter, klappbar PHAT 4-0400

TCP für Pistolenköpfe, mit Sicherheitsabschaltung DIX SAS 100: 320 mm ab Roboterflansch (mit 5 mm vorgesetzte Elektrode)

Pistolenkopf in umgeklappter Position, um die Wolframelektrode auszutauschen.

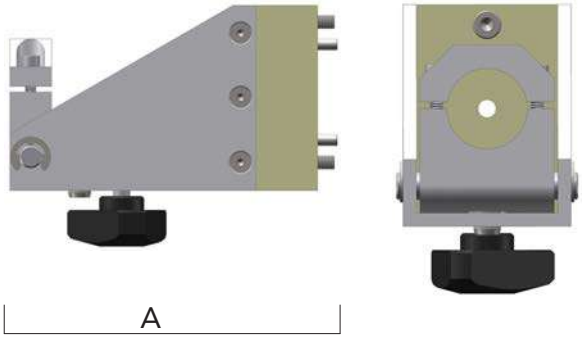

	Benennung	Bestellbezeichnung		Artikelnummer
A	Pistolenhalter, klappbar	DIX	PHAT 4-0400	6481950400

Hinweis: Service-Werkzeuge finden Sie im Kapitel Werkzeuge und Zubehör.

Sicherheitsabschaltungen
DIX SAS 100
Für Roboter- und Automatenkomponenten

Flüssiggekühlt

Eigenschaften

- Crash-Schutz des Roboters, der Schweißpistole und der Schweißvorrichtung bei Kollision im Einricht- und Automatikbetrieb
- Schnelle Abschaltung des Roboters durch Programmstop oder NOT AUS
- Präzise Rückstellung nach Auslenkung
- Geringes Gewicht

Anwendungsbeispiel - WIG - Trennbare Ausführung mit Pistolenhalter, Fest

Anwendung

- Für DINSE Pistolensysteme
  gasgekühlt
  DIX MET / METT 310
  flüssiggekühlt
  DIX METZ / METTZ 600
- Für DINSE Pistolenhalter
  DIX PHF 100, PHW 100, PHF 110,
  DIX PHF 130, PHW 130

Technische Daten (DIN EN 60 974-7):	
Rückstellgenauigkeit: 400 mm ab Roboterflansch	± 0,03 mm
Auslenkbereich:	20°
Abschaltmoment:	14.5 / 18 / 10.5 Nm
Schalterart:	Öffner
Schaltleistung:	30V DC/0,5A
Abmessung (D/H):	ø 78,5 / 65 mm
Gewicht:	660 g
Kabellänge:	100-850 mm
Adapterflansch Bohrbild nach Robotertyp	DIX ADF 6xxx

Hinweis:
Informationen zu den passenden Adapterflanschen ADF finden Sie im Kapitel Werkzeug und Zubehör

	Benennung	Abmessungen	Bestellbezeichnung	Artikelnummer
A	Sicherheitsabschaltung mit Abschaltmoment 14,5 Nm	ø 78,5 / 65 mm	DIX SAS 100	683100001
	Sicherheitsabschaltung für FRONIUS®*-Adapterkabel 3 pol. mit Abschaltmoment 14,5 Nm	ø 78,5 / 65 mm	DIX SAS 100/001	683100028
	Sicherheitsabschaltung mit Abschaltmoment 18 Nm	ø 78,5 / 65 mm	DIX SAS 100/002 VA	683100035
	Sicherheitsabschaltung mit Abschaltmoment 10,5 Nm	ø 78,5 / 65 mm	DIX SAS 100/003	683100038
	Ersatz- und Verschleißteile			
1	Manschette		DIX SAS 640	683100015
2	Schalter-Set		DIX SAS 650	683100018

Hinweis: Service-Werkzeuge finden Sie im Kapitel Werkzeuge und Zubehör.

*Fronius® ist eine eingetragene Marke der Fronius International GmbH

Sicherheitsabschaltungen DIX SAS 200

Für Roboter- und Automatenkomponenten

Eigenschaften

- Crash-Schutz des Roboters, der Schweißpistole und der Schweißvorrichtung bei Kollision im Einricht- und Automatikbetrieb
- Schnelle Abschaltung des Roboters durch Programmstop oder NOT AUS
- Präzise Rückstellung nach Auslenkung
- Geringes Gewicht

Anwendungsbeispiel - WIG - Doppelt trennbare Ausführung mit Pistolenhalter, PUSH-PUSH/PUSH-PULL

Anwendung

- Für DINSE Schweißgarnituren **flüssiggekühlt**
  DIX MEPTTZ 600
  DIX MEPWTTZ 600
- Für DINSE Pistolenhalter
  DIX MEP 200 EW (TW)

Technische Daten (DIN EN 60 974-7):	
Rückstellgenauigkeit: 400 mm ab Roboterflansch	± 0,03 mm
Auslenkbereich:	20°
Abschaltmoment:	18.0 / 27 / 14.5 Nm
Schalterart:	Öffner
Schaltleistung:	30V DC/0,5A
Abmessung (D/H):	ø 78,5 / 65 mm
Gewicht:	660 g
Kabellänge:	100-850 mm
Adapterflansch Bohrbild nach Robotertyp	DIX ADF 6xxx

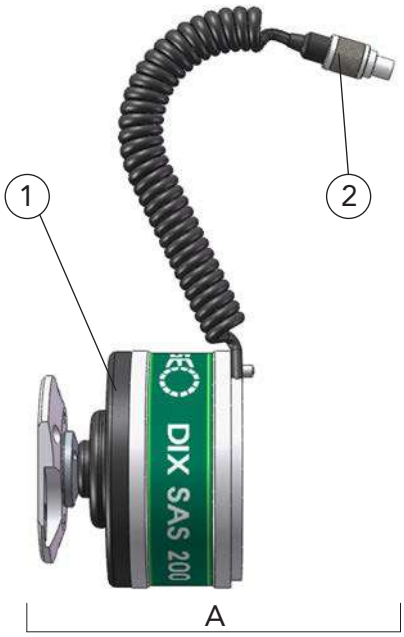

Hinweis:
Informationen zu den passenden Adapterflanschen ADF finden Sie im Kapitel Werkzeug und Zubehör

	Benennung	Abmessungen	Bestellbezeichnung	Artikelnummer
A	Sicherheitsabschaltung mit Abschaltmoment 18 Nm	ø 78,5 / 65 mm	DIX SAS 200	683100200
	Sicherheitsabschaltung für Fronius®*-Adapterkabel 3 pol. mit Abschaltmoment 18 Nm	ø 78,5 / 65 mm	DIX SAS 200/001	683100029
	Sicherheitsabschaltung mit Abschaltmoment 27 Nm	ø 78,5 / 65 mm	DIX SAS 200/002	683100040
	Sicherheitsabschaltung mit Abschaltmoment 14,5 Nm	ø 78,5 / 65 mm	DIX SAS 200/003	683100041
	Sicherheitsabschaltung mit verstärkter Befestigung (M5) mit Abschaltmoment 18 Nm	ø 78,5 / 65 mm	DIX SAS 200/004	683100047
	Ersatz- und Verschleißteile			
1	Manschette		DIX SAS 640	683100015
2	Schalter-Set		DIX SAS 650	683100018

Hinweis: Service-Werkzeuge finden Sie im Kapitel Werkzeuge und Zubehör.

*Fronius® ist eine eingetragene Marke der Fronius International GmbH

Garnituren nicht trennbare Ausführungen flüssiggekühlt WIG DIX TAZ 400 ZAW

Flüssiggekühlt

Anwendung

- Für DINSE Pistolentyp
  flüssiggekühlt
  DIX TAZ 400

Eigenschaften

- Vorjustierung der Elektrode mit Einstelllehre
- **Hinweis:** Versorgungsleitung ohne Steuerleitung für Sicherheitsabschaltung SAS, wegen Rückkopplung bei Hochfrequenzanwendungen

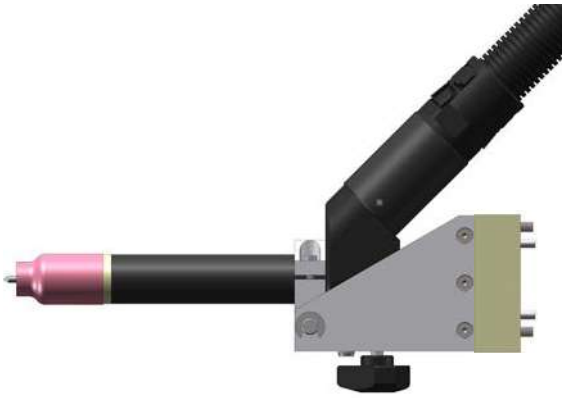

WIG - Pistole im Halter (klappbar) Anwendungsbeispiel

Hinweis:
Informationen zu den Kaltdraht-Sets finden Sie im Kapitel WIG AUTOMATION WIG Pistolenköpfe.

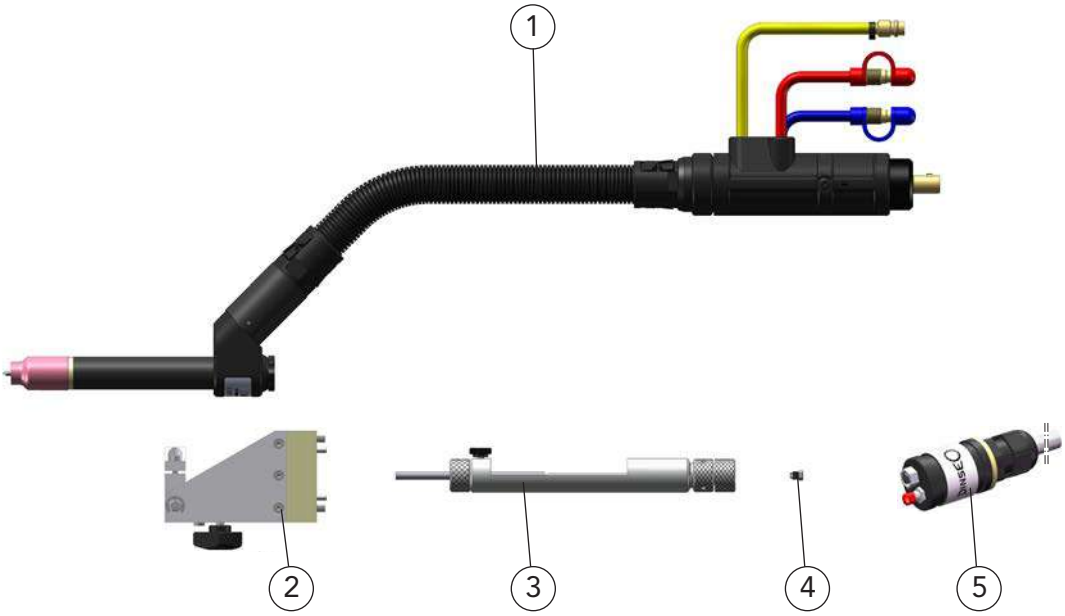

	Benennung	Abmessungen	Bestellbezeichnung		Artikelnummer
1	Garnitur	5,0 m	DIX	TAZ 400-5,0 ZAW	6405004150
	Garnitur	7,0 m	DIX	TAZ 400-7,0 ZAW	6405004170
2	Halter	0°	DIX	PHAT 4-0400	6481950400
	Halter, ohne Abb.	45°	DIX	PHAT 4-0401	6481950401
3	Einstelllehre		DIX	EL 400	6480200000
4	Spannhülse (Zur Vorjustierung der Elektrode mit Einstelllehre)		DIX	SH 400-3,2	6480500320
	Optionen:				
5	Anschlussbox, Kabellänge 5,0 m Mit Anschlussbuchse für Sicherheitsabschaltung und Taster Drahteinfädeln.		DIX	CB-5	629900117

- Standardausrüstung für Elektrodendurchmesser 3,2 mm mit Gasdüsendurchmesser 12,5 mm, DIX GD 408.
  Von der Serienausstattung abweichende Varianten auf Anfrage.

Hinweis:
Weitere Drahtführungsspiralen, Drahtführungskapillaren und Service-Werkzeuge finden Sie im Kapitel Werkzeuge und Zubehör.

Garnituren TAZ 400 ZAW Versorgungsleitung

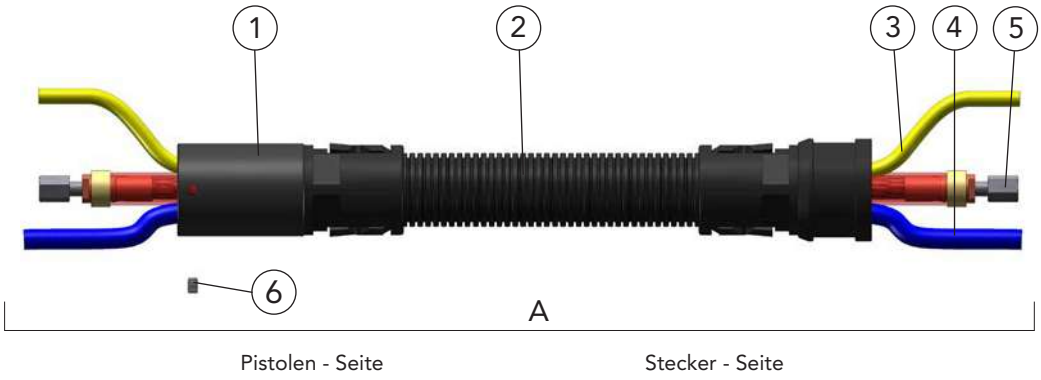

	Benennung	Bestellbezeichnung		Artikelnummer
A	Versorgungsleitung	DIX	VLTAZ 410-_ _	64250041_ _ _
1	Gehäusehülse	DIX	GH 410	6490754100
2	Mantelschlauchset	DIX	VL 231-_ _	649236001_ _ _
3	Gasschlauch	DIX	VL 180-_ _	639186001_ _ _
4	Wasserschlauch	DIX	VL 190-_ _	639196001_ _ _
5	Kombileitung	DIX	VL 220-_ _	639226001_ _ _
6	Gewindestift			6490756001

_ _ Geben Sie hier die Länge der Schweißgarnitur an, z.B.: 50 = 5,0 m oder 70 = 7,0 m.
Standardlängen: 5,0 m und 7,0 m

Garnituren mit verstärkter Isolierung nicht trennbare Ausführungen flüssiggekühlt WIG DIX TAZ 8000 ZAW

Anwendung

- Für DINSE Pistolentyp
  flüssiggekühlt
  DIX TAZ 8000

Eigenschaften

- Reproduzierbarer TCP durch schraubbare Elektrode
- Hervorragende Kühlung der Elektrode
- Hohe Standzeit
- Isolierung < 15 KV

- **Hinweis:** Versorgungsleitung ohne Steuerleitung für Sicherheitsabschaltung SAS, wegen Rückkopplung bei Hochfrequenzanwendungen

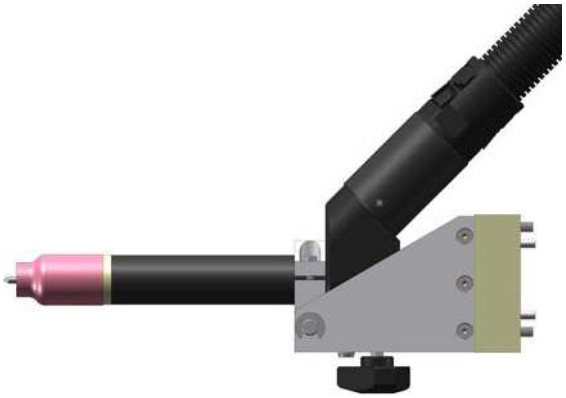

WIG - Pistole im Halter (klappbar) Anwendungsbeispiel

Hinweis:
Informationen zu den Kaltdraht-Sets finden Sie im Kapitel WIG AUTOMATION WIG Pistolenköpfe.

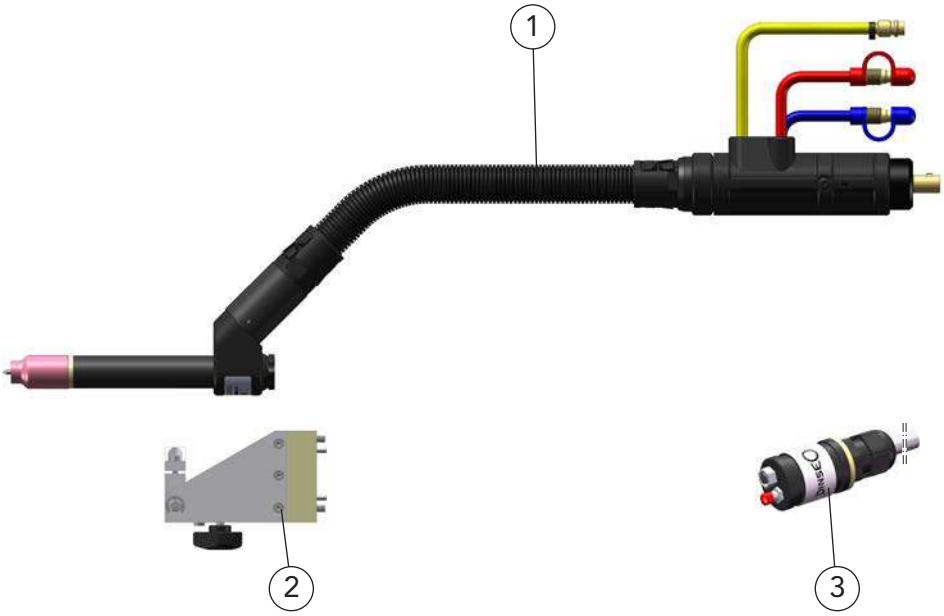

	Benennung	Abmessungen	Bestellbezeichnung		Artikelnummer
1	Garnitur	5,0 m	DIX	TAZ 8000-5,0 ZAW	6405008150
	Garnitur	7,0 m	DIX	TAZ 8000-7,0 ZAW	6405008170
2	Halter	0°	DIX	PHAT 4-0400	6481950400
	Halter, ohne Abb.	45°	DIX	PHAT 4-0401	6481950401
	Optionen:				
3	Anschlussbox, Kabellänge 5,0 m Mit Anschlussbuchse für Sicherheitsabschaltung und Taster Drahteinfädeln.		DIX	CB-5	629900117

- Standardausrüstung für Elektrodendurchmesser 3,2 mm mit Gasdüsendurchmesser 12,5 mm, DIX GD 408.
  Von der Serienausstattung abweichende Varianten auf Anfrage.

  Hinweis:
  Weitere Drahtführungsspiralen, Drahtführungskapillaren und Service-Werkzeuge finden Sie im Kapitel Werkzeuge und Zubehör.

Garnituren TAZ 8000 ZAW Versorgungsleitung

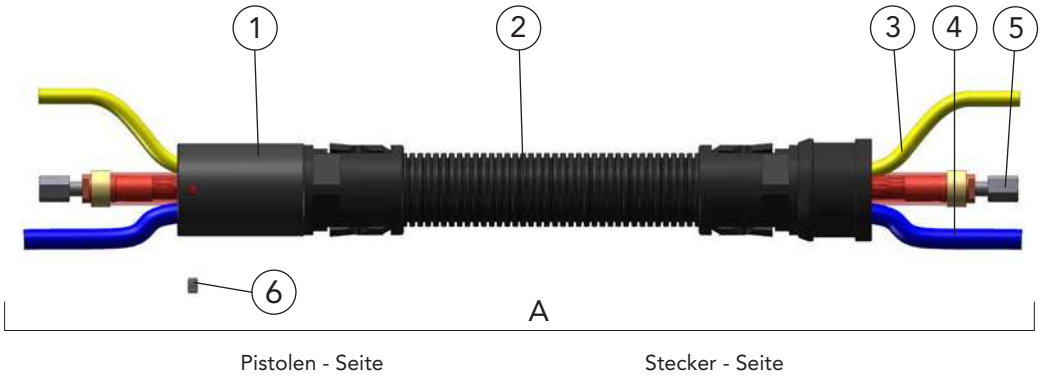

	Benennung	Bestellbezeichnung		Artikelnummer
A	Versorgungsleitung	DIX	VLTAZ 410-_ _	64250041_ _ _
1	Gehäusehülse	DIX	GH 410	6490754100
2	Mantelschlauchset	DIX	VL 231-_ _	649236001_ _ _
3	Gasschlauch	DIX	VL 180-_ _	639186001_ _ _
4	Wasserschlauch	DIX	VL 190-_ _	639196001_ _ _
5	Kombileitung	DIX	VL 220-_ _	639226001_ _ _
6	Gewindestift			6490756001

_ _ Geben Sie hier die Länge der Schweißgarnitur an, z.B.: 50 = 5,0 m oder 70 = 7,0 m.
Standardlängen: 5,0 m und 7,0 m

Garnituren trennbare Ausführungen flüssiggekühlt WIG DIX METZ 600 ZAW

Anwendung

- Für DINSE Pistolenkopf
  flüssiggekühlt
  DIX TETZ 400 (L)
  DIX TETZ 8000 (L)
  DIX TETZ 7500
  DIX TETZ 8500

Eigenschaften

- Flexible Versorgungsleitung
- Isolierung < 8 KV

Anwendungsbeispiel WIG - trennbare Ausführung

Hinweis:
Informationen zu den Kaltdraht-Sets finden Sie im Kapitel WIG AUTOMATION - WIG Pistolenköpfe.

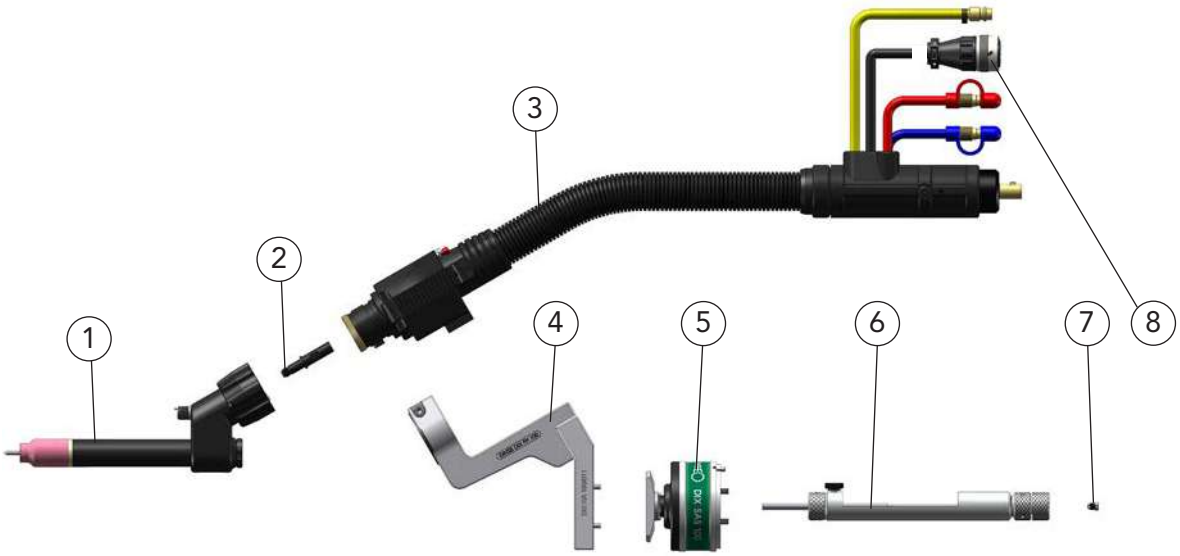

	Benennung	Abmessungen	Bestellbezeichnung		Artikelnummer
1	Pistolenkopf, kompl.		DIX	TETZ 400	641140001
2	Stutzen, TETZ		DIX	TES 400	649066002
3	Garnitur	5,0 m	DIX	METZ 600-5,0 ZAW	630163071
	Garnitur	7,0 m	DIX	METZ 600-7,0 ZAW	630163072
4	Pistolenhalter, Fest		DIX	PHF 110	683500104
5	Sicherheitsabschaltung	ø 78,5 / 65 mm	DIX	SAS 100	683100001
6	Einstelllehre		DIX	EL 400	6480200000
7	Spannhülse (Zur Vorjustierung der Elektrode mit Einstelllehre)		DIX	SH 400-3,2	6480500320
8	Kabelstecker-Set (Für Sicherheitsabschaltung, nur montiert lieferbar)		DIX	MEX 100	639077001

- Standardausrüstung für Elektrodendurchmesser 3,2 mm mit Gasdüsendurchmesser 12,5 mm, DIX GD 408.
  TCP (f. DIX SAS 100): 437 mm ab Roboterflansch (f. 5 mm vorgesetzte Elektrode).
  Den zugehörigen Adapterflansch entnehmen Sie dem Zubehör. Zum Anschrauben des Pistolenkopfes Hakenschlüssel DIX SLAT 4 verwenden.
  Von der Serienausstattung abweichende Varianten auf Anfrage.

  Hinweis:
  Weitere Drahtführungsspiralen, Drahtführungskapillaren und Service-Werkzeuge finden Sie im Kapitel Werkzeuge und Zubehör.

Garnituren doppelt trennbare Ausführungen flüssiggekühlt WIG DIX METTZ 600 ZAW

Anwendung

- Für DINSE Pistolenkopf
  flüssiggekühlt
  DIX TETZ 400 (L)
  DIX TETZ 8000 (L)
  DIX TETZ 7500
  DIX TETZ 8500

Eigenschaften

- Flexible Versorgungsleitung
- Isolierung < 8 KV

Anwendungsbeispiel WIG - doppelt trennbare Ausführung

Hinweis:
Informationen zu den Kaltdraht-Sets finden Sie im Kapitel WIG AUTOMATION - WIG Pistolenköpfe.

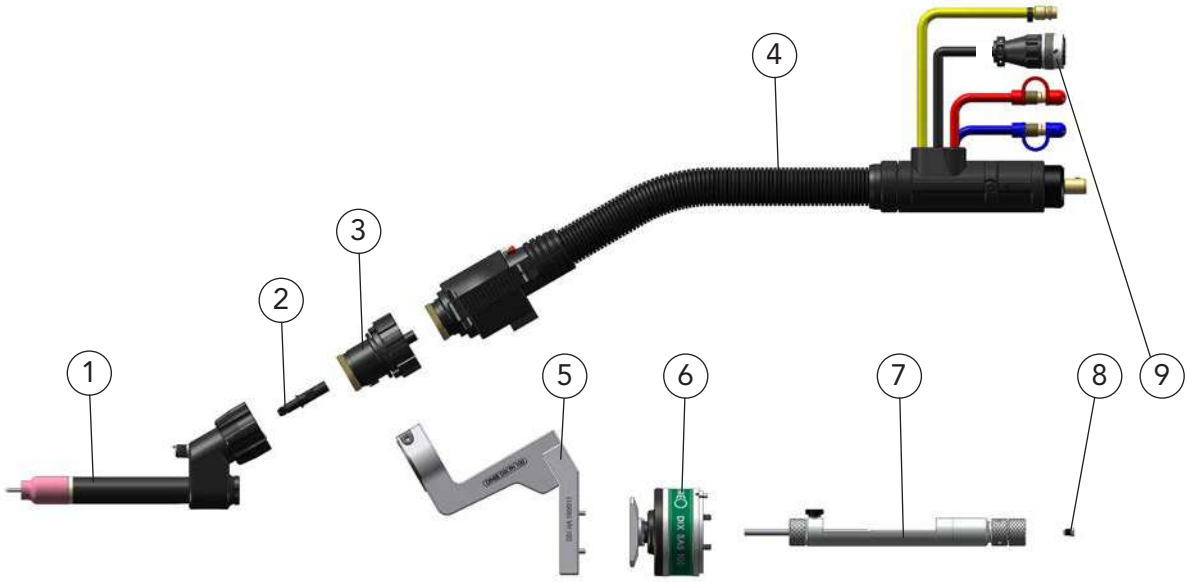

	Benennung	Abmessungen	Bestellbezeichnung		Artikelnummer
1	Pistolenkopf, kompl.		DIX	TETZ 400	641140001
2	Stutzen, TETZ		DIX	TES 400	649066002
3	Pistolenkörper		DIX	MEK 300/600	631015005
4	Garnitur	5,0 m	DIX	METTZ 600-5,0 ZAW	630166043
	Garnitur	7,0 m	DIX	METTZ 600-7,0 ZAW	630166044
5	Pistolenhalter (fest)		DIX	PHF 110	683500104
6	Sicherheitsabschaltung	ø 78,5 / 65 mm	DIX	SAS 100	683100001
7	Einstelllehre		DIX	EL 400	6480200000
8	Spannhülse (Zur Vorjustierung der Elektrode mit Einstelllehre)		DIX	SH 400-3,2	6480500320
9	Kabelstecker-Set (Für Sicherheitsabschaltung, nur montiert lieferbar)		DIX	MEX 100	639077001

- Standardausrüstung für Elektrodendurchmesser 3,2 mm mit Gasdüsendurchmesser 12,5 mm, DIX GD 408.
  TCP (f. DIX SAS 100): 437 mm ab Roboterflansch (f. 5 mm vorgesetzte Elektrode).
  Den zugehörigen Adapterflansch entnehmen Sie dem Zubehör. Zum Anschrauben des Pistolenkopfes Hakenschlüssel DIX SLAT 4 verwenden.
  Von der Serienausstattung abweichende Varianten auf Anfrage.

  Hinweis:
  Weitere Drahtführungsspiralen, Drahtführungskapillaren und Service-Werkzeuge finden Sie im Kapitel Werkzeuge und Zubehör.

Garnituren Anschlußset METZ 600

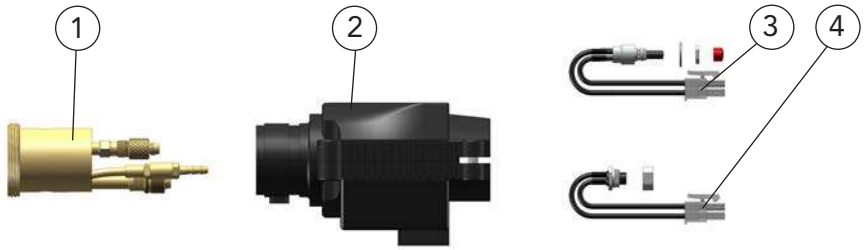

Garnituren Anschlußset METTZ 600

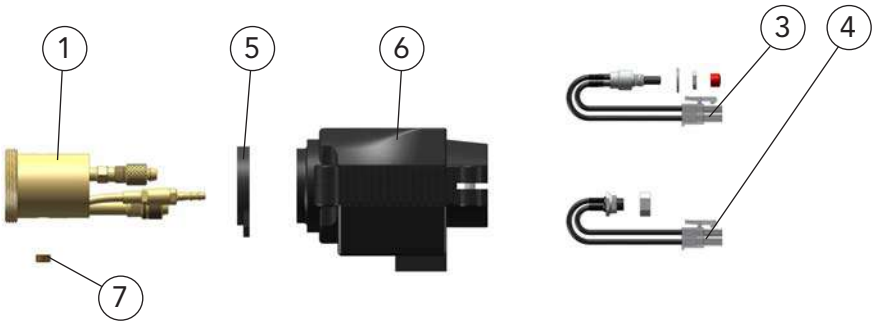

	Benennung	Bestellbezeichnung		Artikelnummer
1	Pistolenanschluß, MEZ	DIX	MEZ 150	6391530003
2	Gehäuse, MET 1	DIX	MET 070	639073019
3	Taster - Set, ME 1 (Für Drahteinfädeln, je nach Ausstattung)	DIX	ME 080	639085001
4	Buchsen - Set, ME 1 (Für Sicherheitsabschaltung)	DIX	ME 090	639076001
5	Gehäuse - Stützring, METT	DIX	METT 071	639073100012
6	Gehäuse, METT 1	DIX	METT 070	639073020
7	Passfeder, METT	DIX	METT 072	6391530001

Versorgungsleitung Garnituren MET(T)Z 600 ZAW

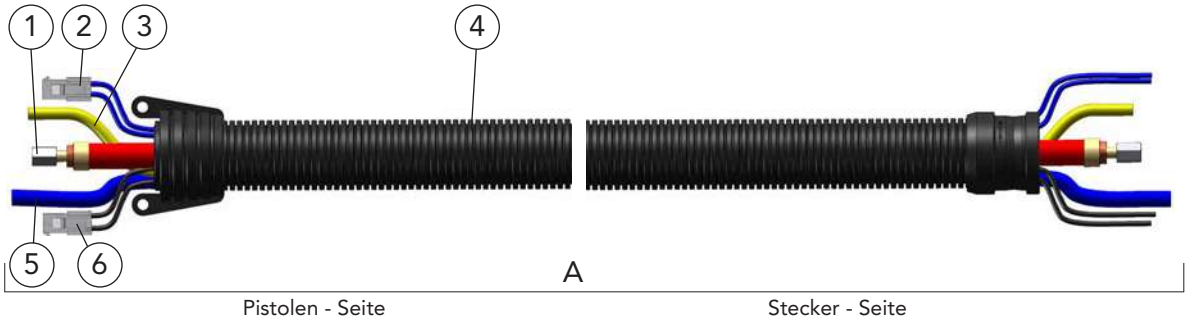

	Benennung	Bestellbezeichnung		Artikelnummer
A	Versorgungsleitung	DIX	VLEZ 600-_ _ ZAW	632006002_ _
1	Kombileitung	DIX	VL 220-_ _	639226001_ _
2	Steuerleitungsset, blau Für Sicherheitsabschaltung	DIX	VL 210-_ _	639216001_ _
3	Gasschlauch	DIX	VL 180-_ _	639186001_ _
4	Mantelschlauchset	DIX	VL 230-_ _	639236001_ _
5	Wasserschlauch	DIX	VL 190-_ _	639196001_ _
6	Steuerleitungsset, schwarz	DIX	VL 211-_ _	639216002_ _
_ _	Geben Sie hier die Länge der Schweißgarnitur an, z.B.: 50 = 5,0 m oder 70 = 7,0 m. Standardlängen: 5,0 m und 7,0 m			

Garnituren TAZ 400 ZAW, MET(T)Z 600 ZAW Kompacktstecker

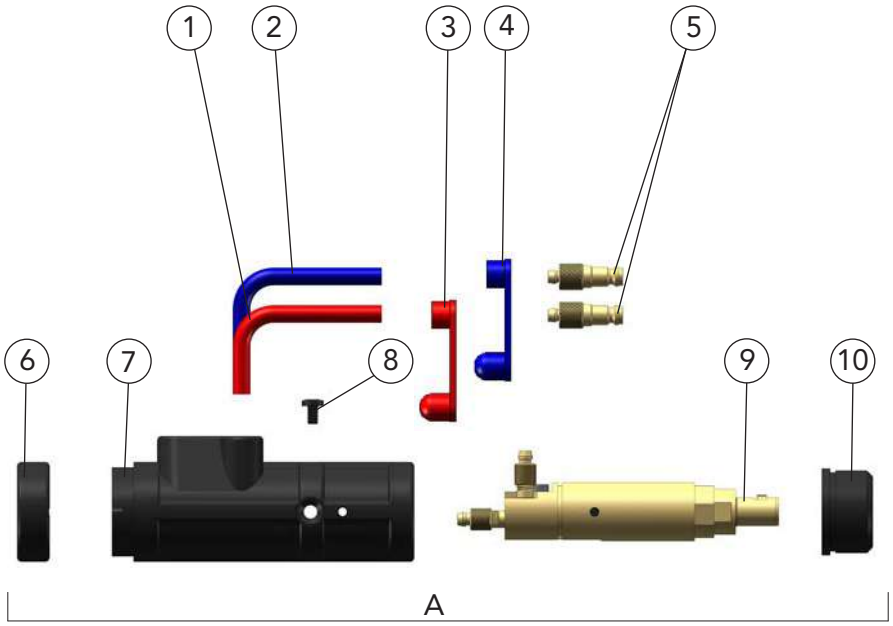

	Benennung	Bestellbezeichnung		Artikelnummer
A	Kompaktstecker	DIX	KCZ 400 ZAW	644100400
1	Anschlußschlauch, blau	DIX	VL 17-2 BLAU	629171003
2	Anschlußschlauch, rot	DIX	VL 17-2 ROT	629171004
3	Verschlußkappe, rot	DIX	VL 173	629172002
4	Verschlußkappe, blau	DIX	VL 172	629172001
5	Stecknippel	DIX	16-2	629160000
6	Haltering	DIX	12-3-510 HR	6391250013
7	Stecker - Gehäuse	DIX	12-3-510 SG	6391250011
8	Halteschraube	DIX	13-2-Z	629131000
9	Steckereinsatz	DIX	ZAW 110	649111400
10	Zentrierring	DIX	ZAW 120	649121400

- Andere Garnituranschlüsse auf Anfrage.

Garnituren mit verstärkter Isolierung trennbare Ausführungen WIG DIX TETZ 600 ZAW

Flüssiggekühlt

Anwendung

- Für DINSE Pistolenkopf flüssiggekühlt
  DIX TETZ 400 (L)
  DIX TETZ 8000 (L)
  DIX TETZ 7500
  DIX TETZ 8500

Eigenschaften

- Flexible Versorgungsleitung
- Isolierung < 15 KV

Anwendungsbeispiel WIG - trennbare Ausführung

Hinweis:
Informationen zu den Kaltdraht-Sets finden Sie im Kapitel WIG AUTOMATION - WIG Pistolenköpfe.

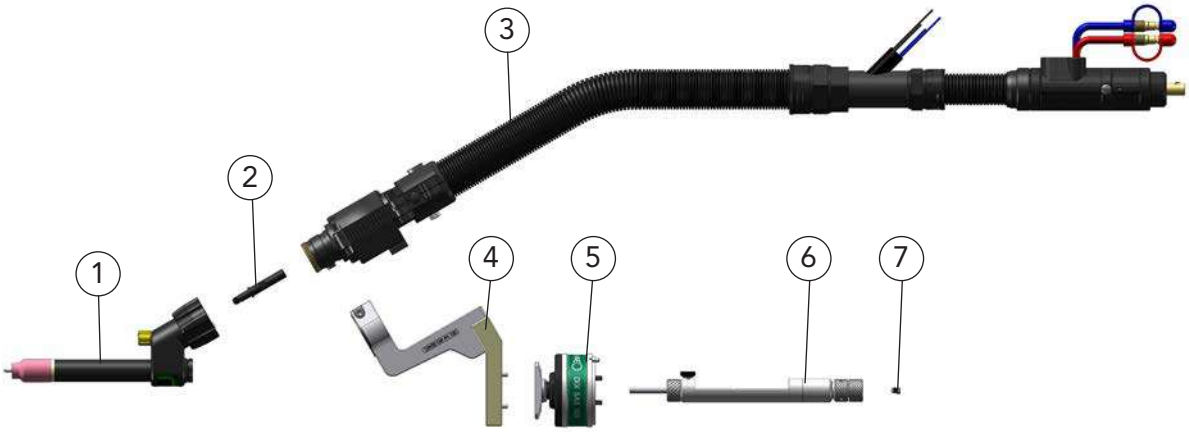

Anwendungsbeispiel

	Benennung	Abmessungen	Bestellbezeichnung		Artikelnummer
1	Pistolenkopf Nur für Pos. 7u. 8		DIX	TETZ 400	641140001
	Pistolenkopf, ohne Abb.		DIX	TETZ 8000	641148000
2	Stutzen, TETZ		DIX	TES 400	649066002
3	Garnitur	5,0 m	DIX	TETZ 600-5,0 ZAW	640610002
	Garnitur	7,0 m	DIX	TETZ 600-7,0 ZAW	640610001
4	Pistolenhalter, Fest		DIX	PHF 112	683500112
5	Sicherheitsabschaltung	ø 78,5 / 65 mm	DIX	SAS 100	683100001
6	Einstelllehre Nur für Pos. 1		DIX	EL 400	6480200000
7	Spannhülse Nur für Pos. 1 (Zur Vorjustierung der Elektrode mit Einstelllehre)		DIX	SH 400-3,2	6480500320

- Standardausrüstung für Elektrodendurchmesser 3,2 mm mit Gasdüsendurchmesser 12,5 mm, DIX GD 408.
  Den zugehörigen Adapterflansch entnehmen Sie dem Zubehör. Zum Anschrauben des Pistolenkopfes Hakenschlüssel DIX SLAT 4 verwenden.
  Von der Serienausstattung abweichende Varianten auf Anfrage.

  Hinweis:
  Weitere Drahtführungsspiralen, Drahtführungskapillaren und Service-Werkzeuge finden Sie im Kapitel Werkzeuge und Zubehör.

Garnituren Anschlußset TETZ 600 ZAW

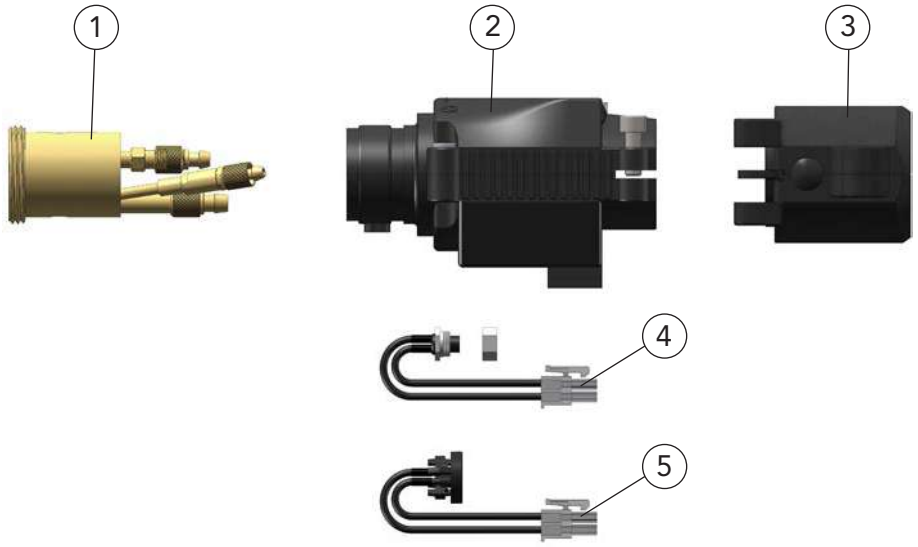

	Benennung	Bestellbezeichnung		Artikelnummer
1	Pistolenanschluß, MEZ	DIX	MEZ 150	6391530003
2	Gehäuse, MET 1	DIX	070	639073019
3	Knickschutzhülse kompl.:			
	Knickschutzhülse, Oberteil	DIX	KSHO/WIG	629900237
	Knickschutzhülse, Unterteil	DIX	KSHU/WIG	629900238
	Mutter M5, VPE 8 Stück			629900277
4	Buchsen - Set, ME 1 (Für Sicherheitsabschaltung)	DIX	ME 090	639076001
5	Taster - Set, ME 2 (Für Drahteinfädeln)	DIX	ME 081	639085002
6	Passfeder, METT (ohne Abb.)	DIX	METT 072	6391530001

Garnituren TETZ 600 ZAW Versorgungsleitung

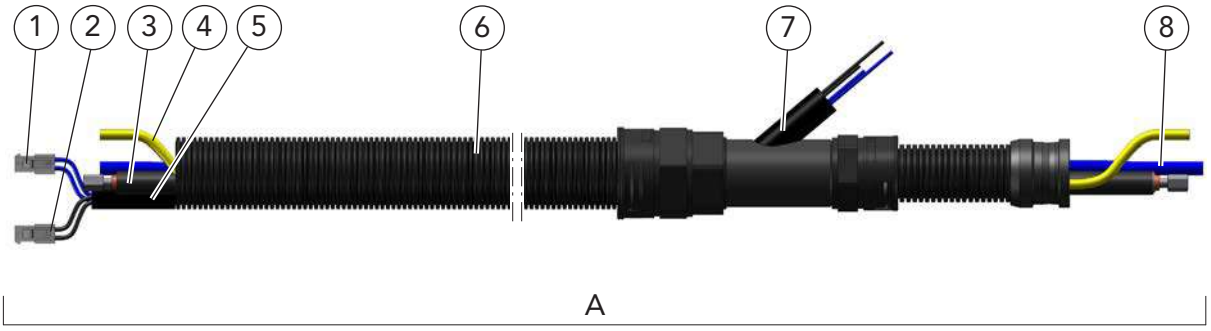

	Benennung	Abmessungen	Bestellbezeichnung		Artikelnummer
A	Versorgungsleitung	5,0 m	DIX	VLTETZ 600-5 ZAW	642610002
	Versorgungsleitung	7,0 m	DIX	VLTETZ 600-7 ZAW	642610001
1	Steuerleitungsset, blau Für Sicherheitsabschaltung		DIX	VL 210-_ _	639216001_ _
2	Steuerleitungsset, schwarz		DIX	VL 211-_ _	639216002_ _
3	Kombileitung		DIX	VL 220-_ _	639226001_ _
4	Gasschlauch		DIX	VL 180-_ _	639186001_ _
5	Glasgewebe/Silikonschlauch schwarz	50,0 m			629900089
6	Mantelschlauchset-WIG		DIX	VL 237-_ _	6392380 _ _
7	Silikonschlauch, schwarz	25,0 m			629900136
8	Wasserschlauch		DIX	VL 190-_ _	639196001_ _

_ _ Geben Sie hier die Länge der Schweißgarnitur an, z.B.: 50 = 5,0 m oder 70 = 7,0 m.
Standardlängen: 5,0 m und 7,0 m

➤ Andere Längen auf Anfrage.

Garnituren TETZ 600 ZAW Kompacktstecker

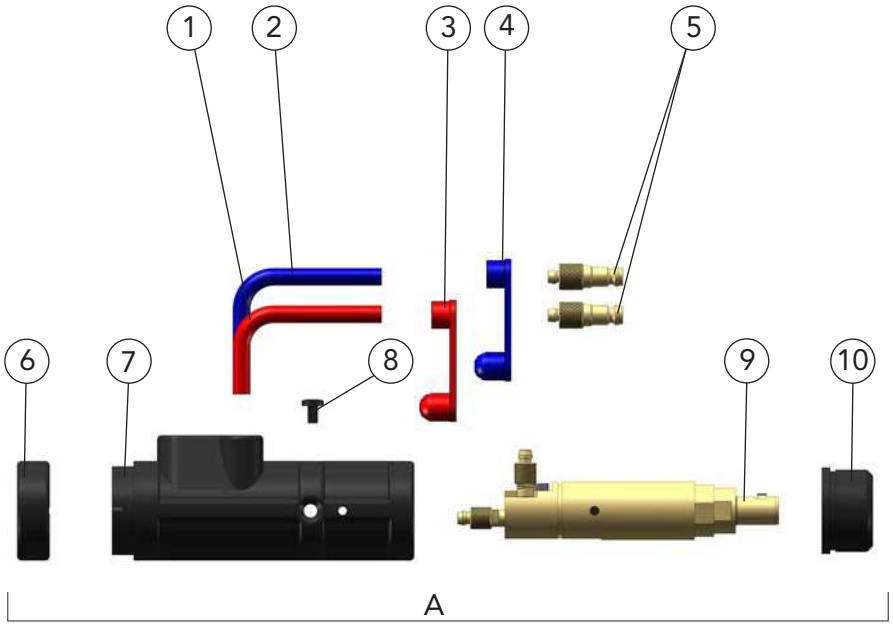

	Benennung	Bestellbezeichnung		Artikelnummer
A	Kompaktstecker	DIX	KCZ 400 ZAW	644100400
1	Anschlußschlauch, blau	DIX	VL 17-2 BLAU	629171003
2	Anschlußschlauch, rot	DIX	VL 17-2 ROT	629171004
3	Verschlußkappe, rot	DIX	VL 173	629172002
4	Verschlußkappe, blau	DIX	VL 172	629172001
5	Stecknippel	DIX	16-2	629160000
6	Haltering	DIX	12-3-510 HR	6391250013
7	Stecker - Gehäuse	DIX	12-3-510 SG	6391250011
8	Halteschraube	DIX	13-2-Z	629131000
9	Steckereinsatz	DIX	ZAW 110	649111400
10	Zentrierring	DIX	ZAW 120	649121400

- Andere Garnituranschlüsse auf Anfrage.

Garnituren mit verstärkter Isolierung trennbare Ausführungen WIG DIX TETZ 600 SAZ

Flüssiggekühlt

Anwendung

- Für DINSE Pistolenkopf, flüssiggekühlt
  DIX TETZ 400 (L)
  DIX TETZ 8000 (L)
  DIX TETZ 7500
  DIX TETZ 8500

Eigenschaften

- Flexible Versorgungsleitung
- Isolierung < 15 KV

Anwendungsbeispiel WIG - trennbare Ausführung

Hinweis:
Informationen zu den Kaltdraht-Sets finden Sie im Kapitel WIG AUTOMATION - WIG Pistolenköpfe.

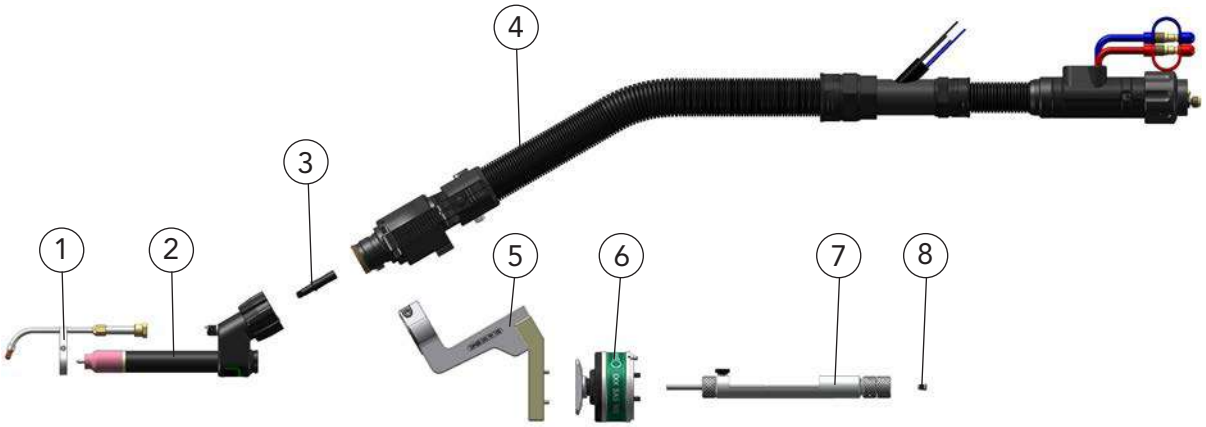

Anwendungsbeispiel

	Benennung	Abmessungen	Bestellbezeichnung		Artikelnummer
1	Kaltdraht-Set		DIX	KD 400	648540001
2	Pistolenkopf Nur für Pos. 8 u. 9		DIX	TETZ 400	641140001
	Pistolenkopf, ohne Abb.		DIX	TETZ 8000	641148000
3	Stutzen, TETZ		DIX	TES 400	649066002
4	Garnitur		DIX	TETZ 600-5,0 SAZ	640600002
	Garnitur		DIX	TETZ 600-7,0 SAZ	640600001
5	Pistolenhalter, Fest		DIX	PHF 112	683500112
6	Sicherheitsabschaltung	ø 78,5 / 65 mm	DIX	SAS 100	683100001
7	Einstelllehre Nur für Pos. 2		DIX	EL 400	6480200000
8	Spannhülse Nur für Pos. 2 (Zur Vorjustierung der Elektrode mit Einstelllehre)		DIX	SH 400-3,2	6480500320

- Standardausrüstung für Elektrodendurchmesser 3,2 mm mit Gasdüsendurchmesser 12,5 mm, DIX GD 408.
  Den zugehörigen Adapterflansch entnehmen Sie dem Zubehör. Zum Anschrauben des Pistolenkopfes Hakenschlüssel DIX SLAT 4 verwenden.
  Von der Serienausstattung abweichende Varianten auf Anfrage.

  Hinweis:
  Weitere Drahtführungsspiralen, Drahtführungskapillaren und Service-Werkzeuge finden Sie im Kapitel Werkzeuge und Zubehör.
- Auf Anfrage auch mit ZAF-Anschluss erhältlich. Fragen Sie Ihren DINSE-Fachberater.

Garnituren Anschlußset TETZ 600

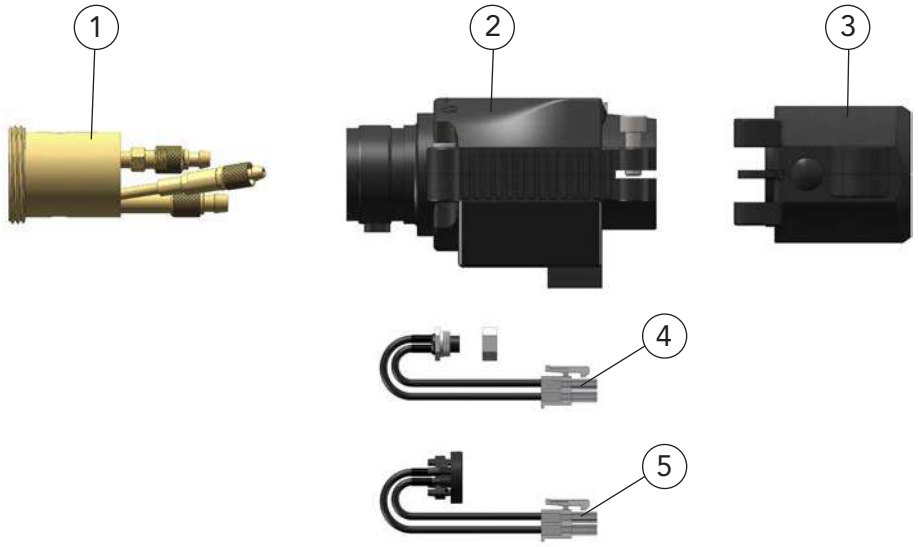

	Benennung	Bestellbezeichnung		Artikelnummer
1	Pistolenanschluß, MEZ	DIX	MEZ 150	6391530003
2	Gehäuse, MET 1	DIX	070	639073019
3	Knickschutzhülse kompl.:			
	Knickschutzhülse, Oberteil	DIX	KSHO/WIG	629900237
	Knickschutzhülse, Unterteil	DIX	KSHU/WIG	629900238
	Mutter M5, VPE 8 Stück			629900277
4	Buchsen - Set, ME 1 (Für Sicherheitsabschaltung)	DIX	ME 090	639076001
5	Taster - Set, ME 2 (Für Drahteinfädeln)	DIX	ME 081	639085002
6	Passfeder, METT (ohne Abb.)	DIX	METT 072	6391530001

Garnituren TETZ 600 Versorgungsleitung

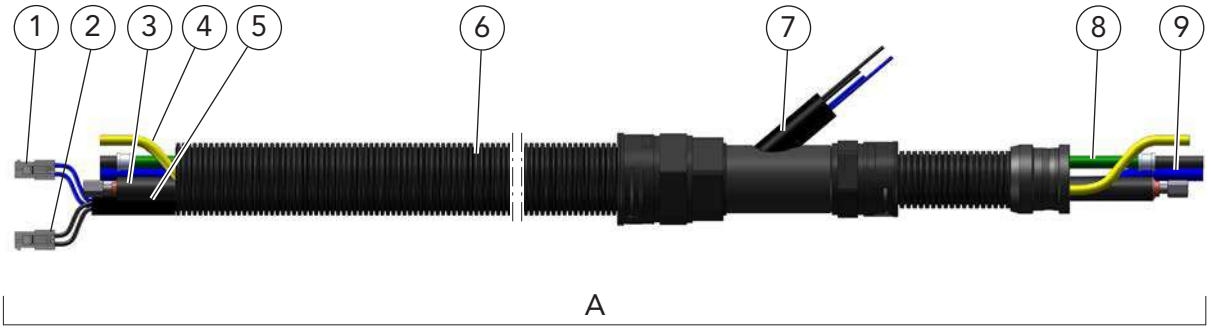

	Benennung	Abmessungen	Bestellbezeichnung		Artikelnummer
A	Versorgungsleitung	5,0 m	DIX	VLTETZ 600-5 ZAW	642610002
	Versorgungsleitung	7,0 m	DIX	VLTETZ 600-7 ZAW	642610001
1	Steuerleitungsset, blau Für Sicherheitsabschaltung		DIX	VL 210-_ _	639216001_ _
2	Steuerleitungsset, schwarz		DIX	VL 211-_ _	639216002_ _
3	Kombileitung		DIX	VL 220-_ _	639226001_ _
4	Gasschlauch		DIX	VL 180-_ _	639186001_ _
5	Glasgewebe/Silikonschlauch schwarz	50,0 m			629900089
6	Mantelschlauchset-WIG		DIX	VL 237-_ _	6392380 _ _
7	Silikonschlauch, schwarz	25,0 m			629900136
8	Drahtförderschlauch		DIX	VL 2010-_ _	639206303_ _
9	Wasserschlauch		DIX	VL 190-_ _	639196001_ _

_ _ Geben Sie hier die Länge der Schweißgarnitur an, z.B.: 50 = 5,0 m oder 70 = 7,0 m.
Standardlängen: 5,0 m und 7,0 m

► Andere Längen auf Anfrage.

Garnituren TETZ 600
Kompaktstecker

A

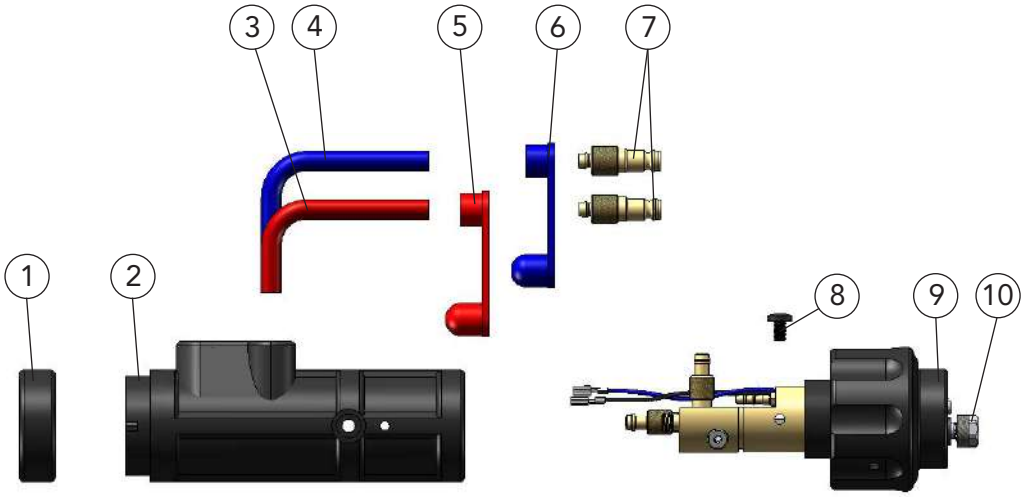

	Benennung	Bestellbezeichnung		Artikelnummer
A	Kompaktstecker	DIX	KCZME 610 SAZ	638900051
1	Haltering	DIX	12-3-510 HR	6391250013
2	Stecker-Gehäuse	DIX	12-3-510 SG-EC	6391250015
3	Anschlußschlauch, rot	DIX	VL 171	629171004
4	Anschlußschlauch, blau	DIX	VL 170	629171003
5	Verschlußkappe, rot	DIX	VL 173	629172002
6	Verschlußkappe, blau	DIX	VL 172	629172001
7	Stecknippel	DIX	16-2	629160000
8	Halteschraube (VPE 10 Stück)	DIX	ME 300 HS	629070005
9	Steckereinsatz	DIX	ME 610 SAZ	639116079
10	Spannrändelmutter	DIX	MEZ 113	639116007

Garnituren mit verstärkter Isolierung doppelt trennbare Ausführungen WIG
DIX MEPWTTZ 600 SAZ/TA PUSH-PUSH Tacho

Anwendung

- Für DINSE Pistolenkopf flüssiggekühlt
  DIX TETZ 400 (L)
  DIX TETZ 8000 (L)
  DIX TETZ 7500
  DIX TETZ 8500

Eigenschaften

- Flexible Versorgungsleitung
- Isolierung < 15 KV

Anwendungsbeispiel WIG - doppelt trennbare Ausführung Tacho für PUSH-PUSH

Hinweis:
Informationen zu den Kaltdraht-Sets finden Sie im Kapitel WIG AUTOMATION - WIG Pistolenköpfe.

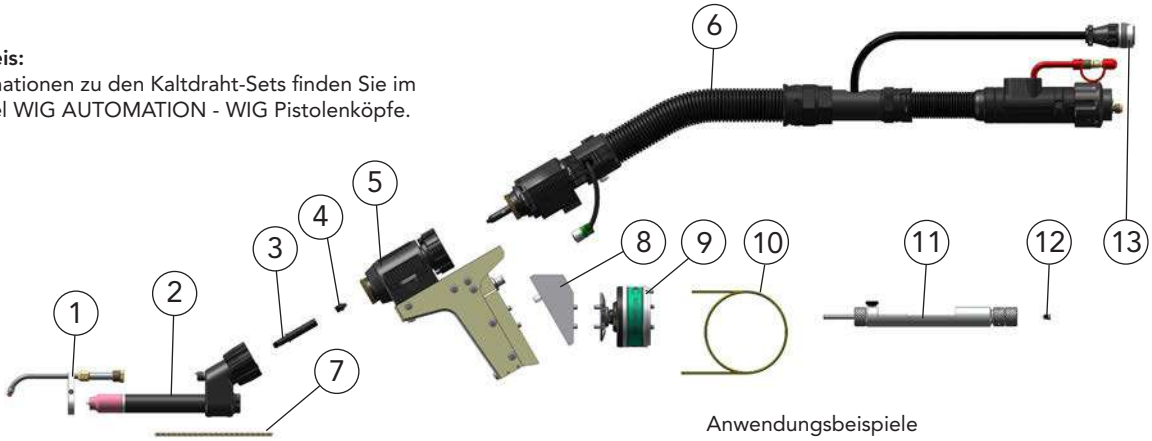

Anwendungsbeispiele

	Benennung	Abmessungen	Bestellbezeichnung		Artikelnummer
1	Kaltdraht-Set		DIX	KD 400	648540001
2	Pistolenkopf Nur für Pos. 13 u. 14		DIX	TETZ 400	641140001
	Pistolenkopf, ohne Abb.		DIX	TETZ 8000	641148000
3	Stutzen, TEPTZ		DIX	TEPS 400	649066001
4	Einlaufdüse		DIX	MEP 152	6391536005
5	Pistolenhalter, Tacho (Mit integriertem Vorschub ohne Antriebsrolle)		DIX	MEP 201 TW	631620036
6	Garnitur	4,0 m	DIX	MEPWTTZ 600-4 SAZ/TA	630667007
	Garnitur	5,0 m	DIX	MEPWTTZ 600-5 SAZ/TA	630667005
7	Drahtförderspirale	ø 2,2 mm/0,3m	DIX	DS 4/2,2-0,3	639300002
	Antriebsrolle (für Stahl, ohne Abb.)	ø 1,0 mm S	DIX	MEP 322-1,0 S	6393221000
8	Halteraufnahme		DIX	HA 201 (30°)	683510204
9	Sicherheitsabschaltung	ø 78,8 / 65 mm	DIX	SAS 200	683100200
10	Drahtförderspirale	ø 2,9 mm/4,5m		DS 4/2,9-4,5	623000545
	Drahtförderspirale	ø 2,9 mm/5,5m	DIX	DS 4/2,9-5,5	623000555
11	Einstelllehre Nur für Pos. 2		DIX	EL 400	6480200000
12	Spannhülse Nur für Pos. 2 (Zur Vorjustierung der Elektrode mit Einstelllehre)		DIX	SH 400-3,2	6480500320
13	Kabelstecker-Set		DIX	MEX 100	639077001

- Standardausrüstung für Elektrodendurchmesser 3,2 mm mit Gasdüsendurchmesser 12,5 mm, DIX GD 408, und Drahtdurchmesser 1,0 mm Stahl. Den zugehörigen Adapterflansch entnehmen Sie dem Zubehör.
  Zum Anschrauben des Pistolenkopfes Hakenschlüssel DIX SLAT 4 verwenden.
  Von der Serienausstattung abweichende Varianten auf Anfrage.

  Hinweis: Weitere Drahtführungsspiralen, Drahtführungskapillaren und Service-Werkzeuge finden Sie im Kapitel Werkzeuge und Zubehör.

Garnituren mit verstärkter Isolierung doppelt trennbare Ausführungen WIG
DIX MEPWTTZ 600 SAZ/EC PUSH-PULL Encoder

Anwendung

- Für DINSE Pistolenkopf flüssiggekühlt
  DIX TETZ 400 (L)
  DIX TETZ 8000 (L)
  DIX TETZ 7500
  DIX TETZ 8500

Eigenschaften

- Flexible Versorgungsleitung
- Isolierung < 15 KV

Anwendungsbeispiel WIG - doppelt trennbare Ausführung Encoder für PUSH-PULL

Hinweis:
Informationen zu den Kaltdraht-Sets finden Sie im Kapitel WIG AUTOMATION - WIG Pistolenköpfe.

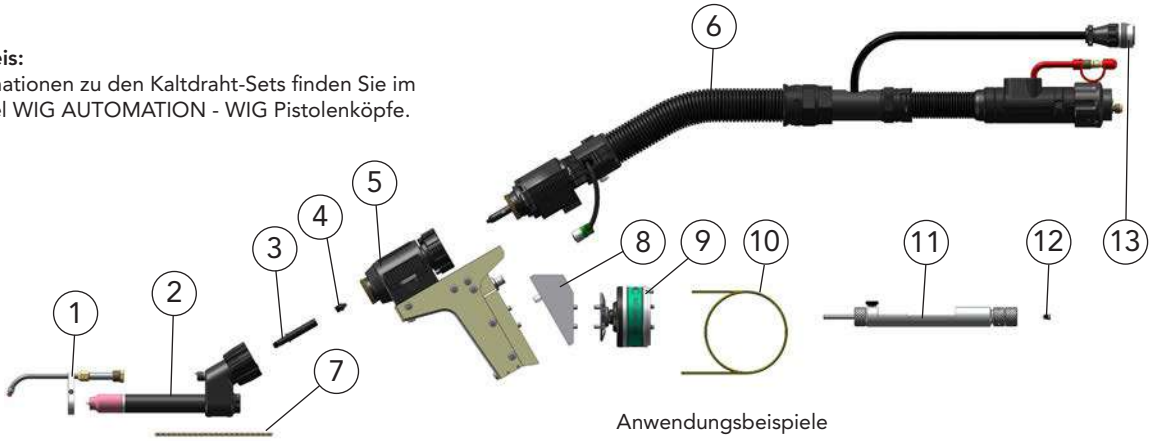

Anwendungsbeispiele

	Benennung	Abmessungen	Bestellbezeichnung		Artikelnummer
1	Kaltdraht-Set		DIX	KD 400	648540001
2	Pistolenkopf Nur für Pos. 13 u. 14		DIX	TETZ 400	641140001
	Pistolenkopf, ohne Abb.		DIX	TETZ 8000	641148000
3	Stutzen, TEPTZ		DIX	TEPS 400	649066001
4	Einlaufdüse		DIX	MEP 152	6391536005
5	Pistolenhalter, Encoder (Mit integriertem Vorschub ohne Antriebsrolle)		DIX	MEP 201 EW	631620037
6	Garnitur	4,0 m	DIX	MEPWTTZ 600-4 SAZ/EC	630667003
	Garnitur	5,0 m	DIX	MEPWTTZ 600-5 SAZ/EC	630667001
7	Drahtförderspirale	ø 2,2 mm/0,3m	DIX	DS 4/2,2-0,3	639300002
	Antriebsrolle (Für Stahl, ohne Abb.)	ø 1,0 mm S	DIX	MEP 322-1,0 S	6393221000
8	Halteraufnahme		DIX	HA 201 (30°)	683510204
9	Sicherheitsabschaltung	ø 78,8 / 65 mm	DIX	SAS 200	683100200
10	Drahtförderspirale	ø 2,9 mm/4,5m	DIX	DS 4/2,9-4,5	623000545
	Drahtförderspirale	ø 2,9 mm/5,5m	DIX	DS 4/2,9-5,5	623000555
11	Einstelllehre Nur für Pos. 2		DIX	EL 400	6480200000
12	Spannhülse Nur für Pos. 2 (Zur Vorjustierung der Elektrode mit Einstelllehre)		DIX	SH 400-3,2	6480500320
13	Kabelstecker-Set		DIX	MEX 100	639077001

- Standardausrüstung für Elektrodendurchmesser 3,2 mm mit Gasdüsendurchmesser 12,5 mm, DIX GD 408, und Drahtdurchmesser 1,0 mm Stahl. Den zugehörigen Adapterflansch entnehmen Sie dem Zubehör.
  Zum Anschrauben des Pistolenkopfes Hakenschlüssel DIX SLAT 4 verwenden.
  Von der Serienausstattung abweichende Varianten auf Anfrage.

Hinweis:
Weitere Drahtführungsspiralen, Drahtführungskapillaren und Service-Werkzeuge finden Sie im Kapitel Werkzeuge und Zubehör. Die passende PUSH-PULL-Steuerung finden Sie im Kapitel Systemkomponenten - Steuerungen.

Garnituren MEPWTTZ 600 SAZ/TA (EC) Anschlußset

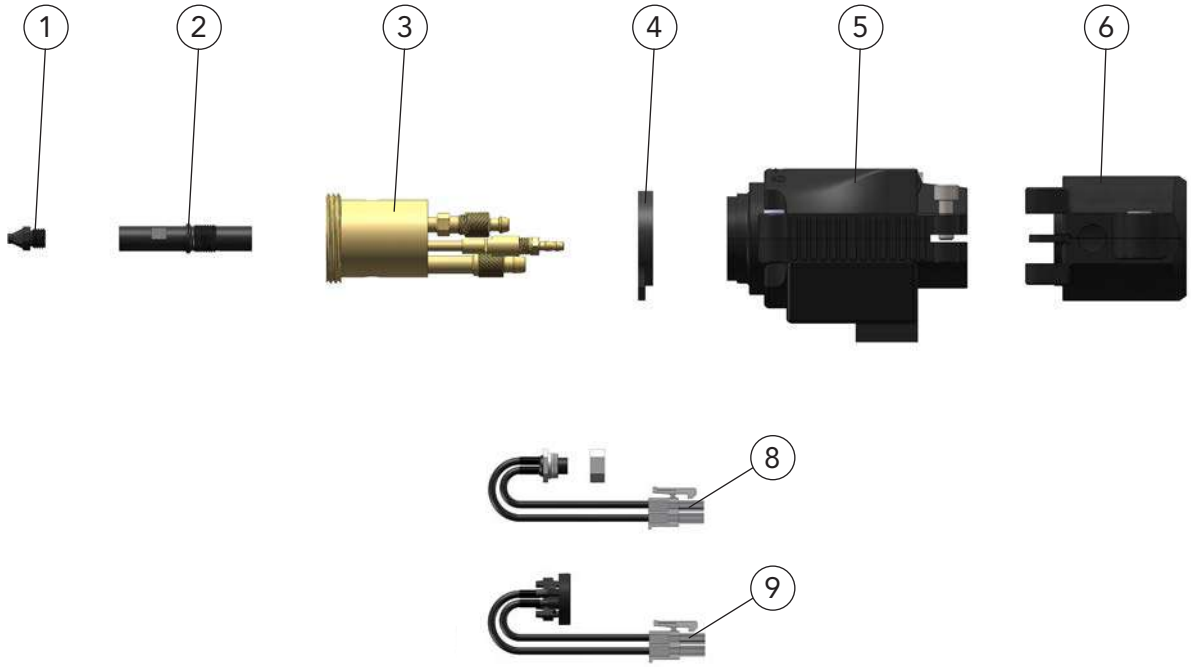

	Benennung	Bestellbezeichnung		Artikelnummer
1	Einlaufdüse	DIX	MEP 152	6391536005
2	Stutzen, MEP	DIX	MEP 151	6391536003
3	Antriebsanschluß, MEPZ	DIX	MEPZ 150	6391536001
4	Gehäuse - Stützring, METT	DIX	METT 071	639073100012
5	Gehäuse	DIX	MEPTTZ 600 WIG EC/TA	639073081
6	Knickschutzhülse kompl.:			
	Knickschutzhülse, Oberteil	DIX	KSHO/WIG	629900237
	Knickschutzhülse, Unterteil	DIX	KSHU/WIG	629900238
	Mutter M5, VPE 8 Stück			629900277
7	Passfeder, METT (ohne Abb.)	DIX	METT 072	6391530001
8	Buchsen - Set, ME 1 (Für Sicherheitsabschaltung)	DIX	ME 090	639076001
9	Taster - Set, ME 2 (Für Drahteinfädeln)	DIX	ME 081	639085002

Garnituren MEPWTTZ 600 SAZ/TA (EC) Versorgungsleitung

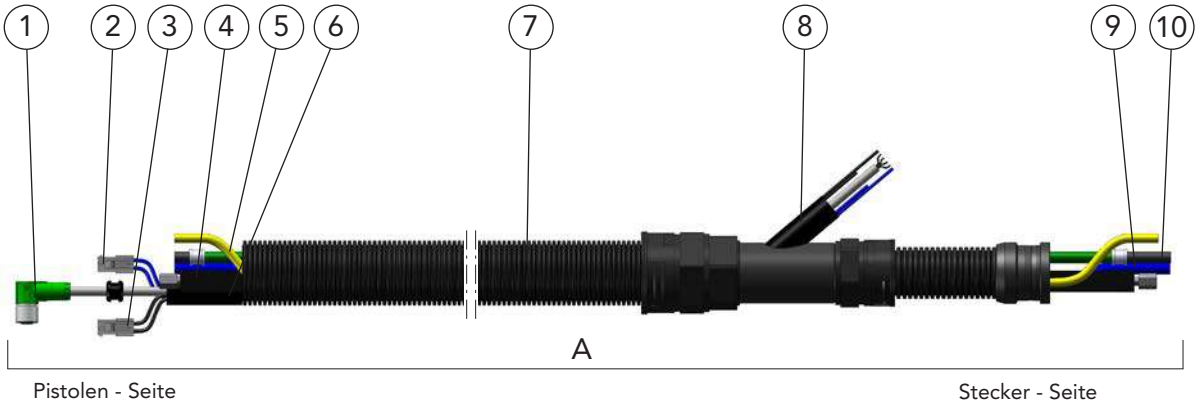

	Benennung	Abmessungen	Bestellbezeichnung		Artikelnummer
A	Versorgungsleitung	4,0 m	DIX	VLEWPZ 600-4 EC/T	632667003
	Versorgungsleitung	5,0 m	DIX	VLEWPZ 600-5 EC/T	632667001
1	Steuerleitung (Für Encoder und Tacho Ausführung)	10,0 m	DIX	FD 200 CL 10	7430040044
2	Steuerleitungsset, blau (Für Sicherheitsabschaltung)		DIX	VL 210-_ _	639216001_ _
3	Steuerleitungsset, schwarz (Für Drahteinfädeln)		DIX	VL 211-_ _	639216002_ _
4	Kombileitung		DIX	VL 220-_ _	639226001_ _
5	Gasschlauch		DIX	VL 180-_ _	639186001_ _
6	Glasgewebe/Silikonschlauch schwarz	50,0 m			629900089
7	Mantelschlauchset-WIG		DIX	VL 237-_ _	6392380 _ _
8	Silikonschlauch, schwarz	25,0 m			629900136
9	Wasserschlauch		DIX	VL 190-_ _	639196001_ _
10	Drahtförderschlauch		DIX	VL 2010-_ _	639206303_ _

_ _ Geben Sie hier die Länge der Schweißgarnitur an, z.B.: 40 = 4,0 m
Standardlängen: 4,0 m und 5,0 m

➤ Andere Längen auf Anfrage.

Garnituren MEPWTTZ 600 SAZ/TA (EC) Kompaktstecker

A

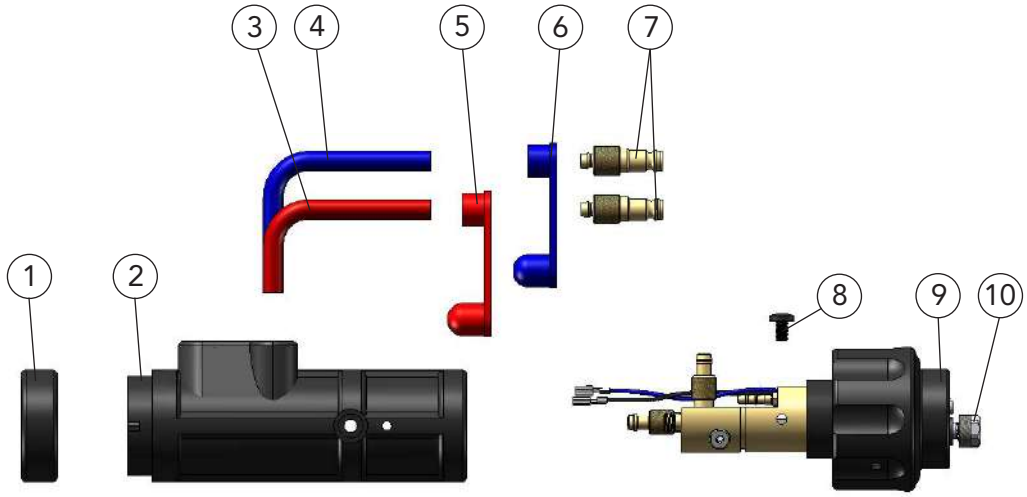

	Benennung	Bestellbezeichnung		Artikelnummer
A	Kompaktstecker	DIX	KCZME 610 SAZ	638900051
1	Haltering	DIX	12-3-510 HR	6391250013
2	Stecker-Gehäuse	DIX	12-3-510 SG-EC	6391250015
3	Anschlußschlauch, rot	DIX	VL 171	629171004
4	Anschlußschlauch, blau	DIX	VL 170	629171003
5	Verschlußkappe, rot	DIX	VL 173	629172002
6	Verschlußkappe, blau	DIX	VL 172	629172001
7	Stecknippel	DIX	16-2	629160000
8	Halteschraube (VPE 10 Stück)	DIX	ME 300 HS	629070005
9	Steckereinsatz	DIX	ME 610 SAZ	639116079
10	Spannrändelmutter	DIX	MEZ 113	639116007

Drahtvorschübe WIG
DIX WD 300/PI WIG
Für Roboter- und Automatenanwendungen

Technische Daten (IEC 60974-5):	
Drahtvorschub	**DIX WD 300/PI WIG**
Geschwindigkeit	0 - 24 m/min
Schweißstrom max.	500A/60% ED
Drahtdurchmesser	0,8 - 1,6 mm
Betriebsspannung	42V/50Hz
Schutzart	IP 23
Abmessung(L/B/H)	275/220/250 mm
Gewicht	ca. 7,2 kg
Spulenhalter (optional)	**DIX WDS 200** **DIX WDS 300**

Optionen nach Einsatzbereich

Ausführung für den unterstützenden PUSH - Betrieb

Eigenschaften

- Unterstützender PUSH-Betrieb zur Drahtförderung über lange Distanzen
- Drehmomentgeregelter Motor mit einstellbarem maximalem Drehmoment (Vorschubkraft) verhindert Ausknicken des Zusatzdrahts
- Konstanter Drahtlauf unabhängig von Torsion, Biegung und Länge der Garnitur
- Für alle Energiequellen
- Leicht, robust und vollisoliert durch Kunststoffgehäuse

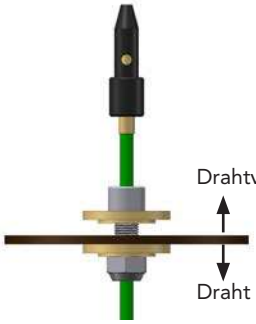

Optional DFS-Anschluß Marathon DIX 36-2 zur Verbindung zwischen Drahtvorschub DIX WD 300 und Draht Fasshaube Anwendungsbeispiel

Anwendung

- Massiv- und Fülldrähte
- Un- und niedriglegierte Stähle
- Hochlegierte Stähle
- Aluminium-, Magnesium-, Kupfer- und Nickelbasislegierungen
- Kleine bis große Materialdicken

Ausführung mit Draht Fass für den PUSH-PUSH-Betrieb

Drahtvorschübe WIG
DIX WD 300/PI WIG
Für Roboter- und Automatenanwendungen

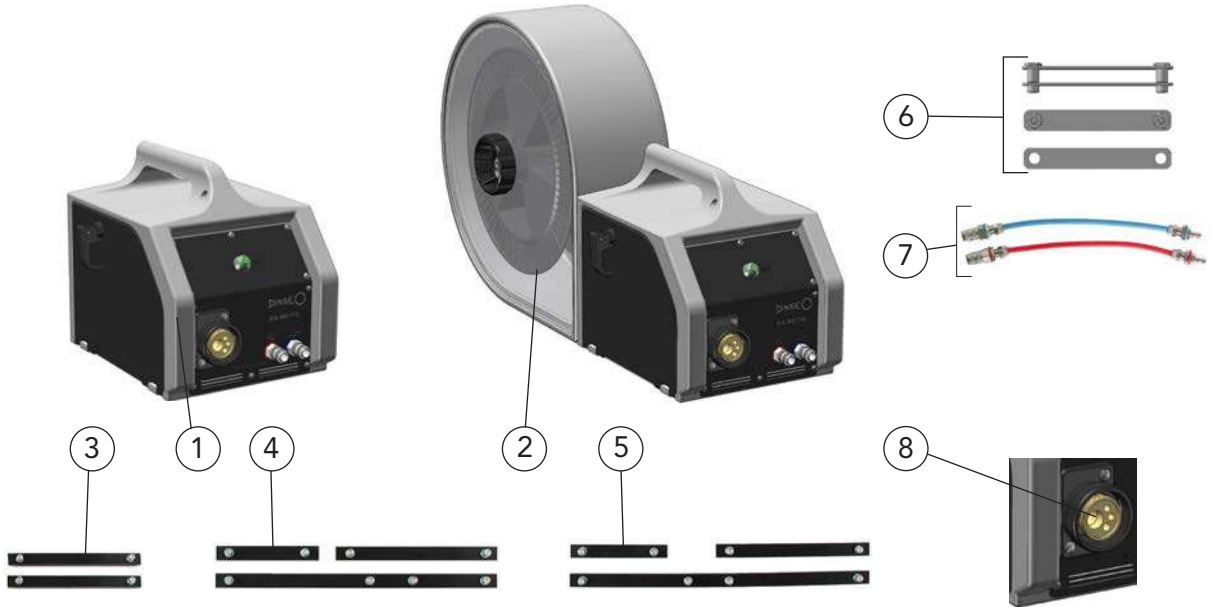

	Benennung	Bestellbezeichnung		Artikelnummer
1	Drahtvorschub (Ohne Antriebsrollen*)	DIX	WD 300/PI WIG	7410040182
2	Spulenhalter	DIX	WDS 200	730520000
	Spulenhalter	DIX	WDS 300	730530000
	Optionen:			
3	Gleitschienen-Set (Für Drahtvorschub DIX WD 300)	DIX	WDG 100	738030000
4	Gleitschienen-Set (Für Drahtvorschub DIX WD 300 mit Spulenhalter DIX WDS 200)	DIX	WDG 200	738035200
5	Gleitschienen-Set (Für Drahtvorschub DIX WD 300 mit Spulenhalter DIX WDS 300)	DIX	WDG 300	738035300
6	Verbindungs-Set (Für Verbindung von Drahtvorschub mit Spulenhalter)	DIX	WDV 100	738010000
7	Wasser-Set (Für flüssiggekühlte Ausführung)	DIX	WDW 100	738040000
8	Garnituranschluß-Sets (Nur montiert lieferbar)			
	Kaltdraht-Set	DIX	WDA 300	738050009
	Heißdraht-Set	DIX	WDA 301	738050011
	MAG-Set	DIX	WDA 302	738050012
	WIG-Set Ohne Abb.	DIX	WDA 303	738050013
	Gasmagnetventil-Set (Für Kaltdraht-, Heißdraht- und WIG-Set, ohne Abb.)	DIX	WDX 100	719280001

* Je Drahtdurchmesser ist eine passende Antriebsrolle erforderlich. Die jeweilige Bestellbezeichnung finden Sie in den Ersatz- und Verschleißteillisten.

► Alle Sets auf Wunsch montiert lieferbar (bitte bei Bestellung angeben).
Andere Garnituranschlüsse auf Anfrage.

Hinweis:
Drahtführungsspiralen, Drahtführungskapillaren und Service-Werkzeuge finden Sie im Kapitel Werkzeuge und Zubehör.

Ersatz- und Verschleißteile

Drahtvorschub WD 300/PI WIG

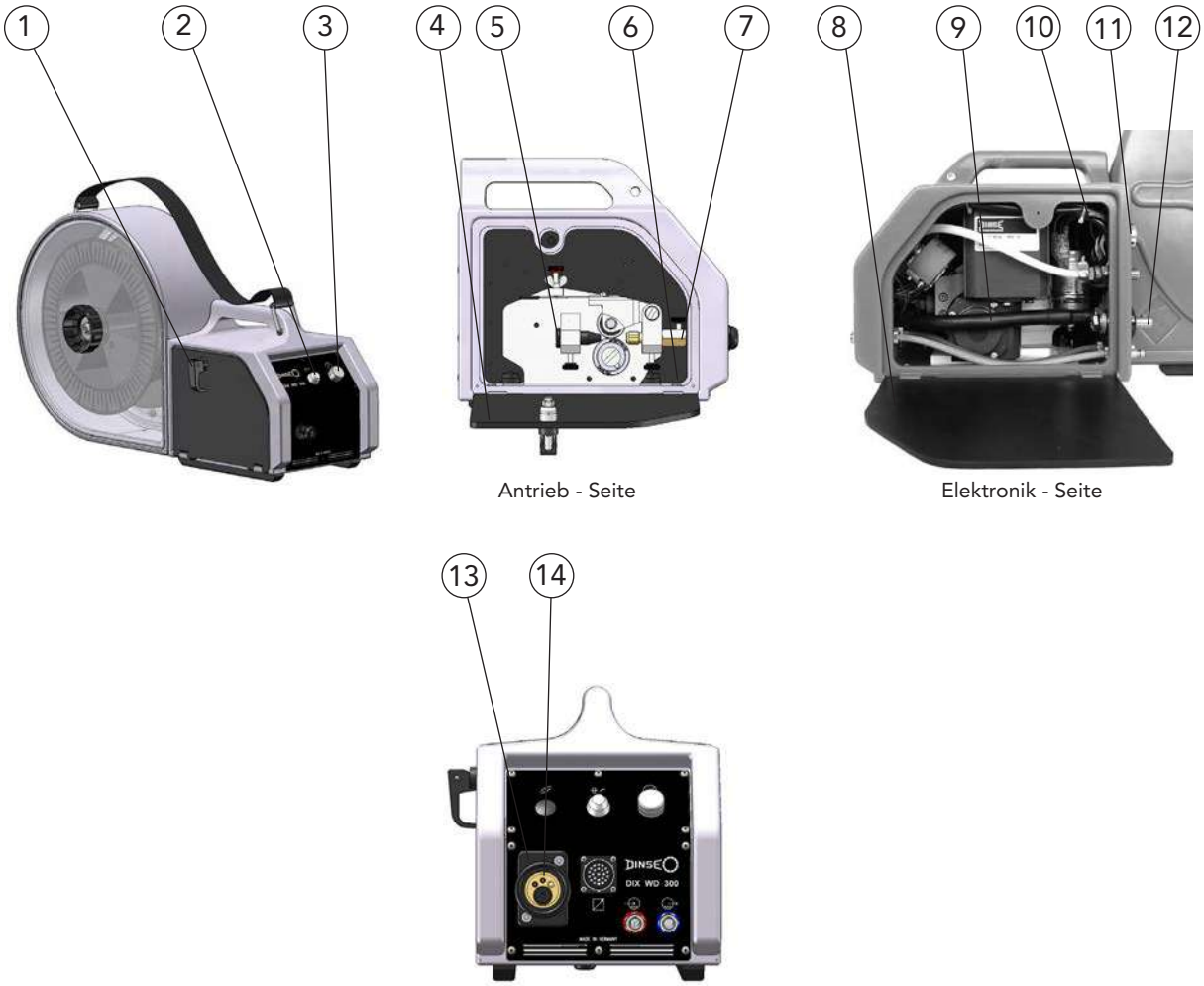

Antrieb - Seite

Elektronik - Seite

	Benennung	Bestellbezeichnung		Artikelnummer
1	Deckelriegel	DIX	WD-13-400	739130000
2	Dichtkappe	DIX	DV-32 DK	719329000
3	Potibefestigung	DIX	DV-WS-005/2	71814000510
4	Deckel (Antrieb)	DIX	WD-11-A	739110000
5	Einlauftülle	DIX	36-2 WDET	629363005
6	Schraube, 2 Stück	DIX	DV-17-4000	719174000
7	DFS-Anschluss	DIX	36-2 DV	629363000
	Spannhülse (ohne Abb.)	DIX	27-2 MAP	629270041
	Spannmutter (ohne Abb.)	DIX	28-2 SA	629280040
8	Deckel (Elektronik)	DIX	WD-11-E	739110100
9	Stromkabel	DIX	DV-25-1410/095	719254141095
10	Magnetventil	DIX	GMV-42	719280042
11	Einbaustecker	DIX	DV-37-23/BURNDY	719377023
12	Stecker	DIX	SE 50/70	122300050
13	Frontplatte	DIX	FP 977	659060977
14	SA - Buchse	DIX	SAB 3-002 WIG	650103002

Flüssiggekühlt

Drahtvorschub WD 300/PI WIG
Antriebsrollen, Antrieb, Verdrahtungssatz

Benennung	Abmessungen	Bestellbezeichnung		Artikelnummer
Anwendungsfall für Drahtelektrode Stahl:				
Antriebsrolle	Draht-ø 0,8 mm	DIX	DV-04-08/08 T	719042080
Antriebsrolle	Draht-ø 1,0 mm	DIX	DV-04-10/10 T	719042100
Antriebsrolle	Draht-ø 1,2 mm	DIX	DV-04-12/12 T	719042120
Antriebsrolle	Draht-ø 1,6 mm	DIX	DV-04-16/16 T	719042160
Anwendungsfall für Drahtelektrode Aluminiumlegierung:				
Antriebsrolle	Draht-ø 0,8 mm	DIX	DV-04-08/08 A	719041080
Antriebsrolle	Draht-ø 1,0 mm	DIX	DV-04-10/10 A	719041100
Antriebsrolle	Draht-ø 1,2 mm	DIX	DV-04-12/12 A	719041120
Antriebsrolle	Draht-ø 1,6 mm	DIX	DV-04-16/16 A	719041160

► Je Drahtdurchmesser ist eine Antriebsrolle erforderlich. Andere Durchmesser auf Anfrage.

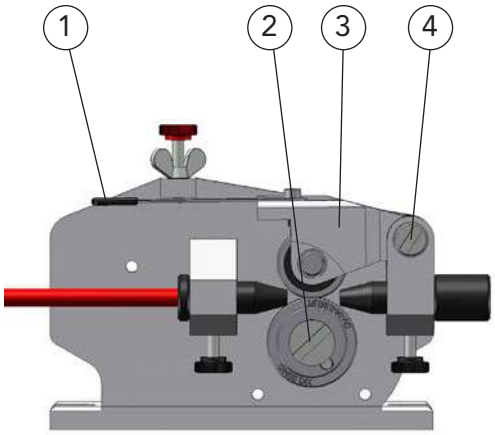

2-Rollenantrieb

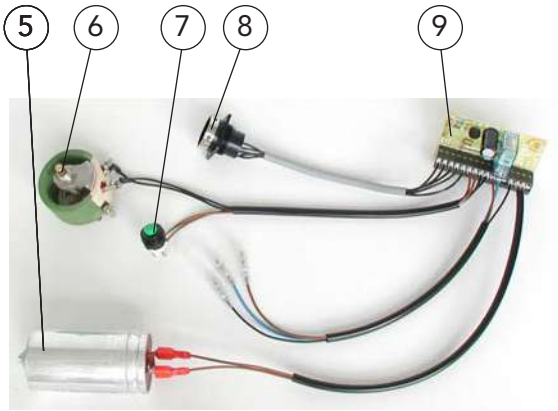

Verdrahtungssatz

	Benennung	Bestellbezeichnung		Artikelnummer
1	Federblech	DIX	DV-06 F	71906030013
2	Halteschraube (Für Antriebsrolle)	DIX	DV-05 S	719050400
3	Andruckbügel, kompl.	DIX	DV-06 P	719060300
4	Achsbolzen	DIX	DV-07 S	719070400
5	Kondensator	DIX	DV-KS 02	718130002
6	Widerstand	DIX	DV-WS-002/1	71814000211
7	Tippschalter	DIX	DV-32	719320000
8	Einbaustecker	DIX	DV-37-23/BURNDY	719377023
9	Logikkarte	DIX	ESLO 0202	719430202

Drahtvorschub WD 300/PI WIG
Spulenhalter, Wasser-Set, Tragriemen-Set

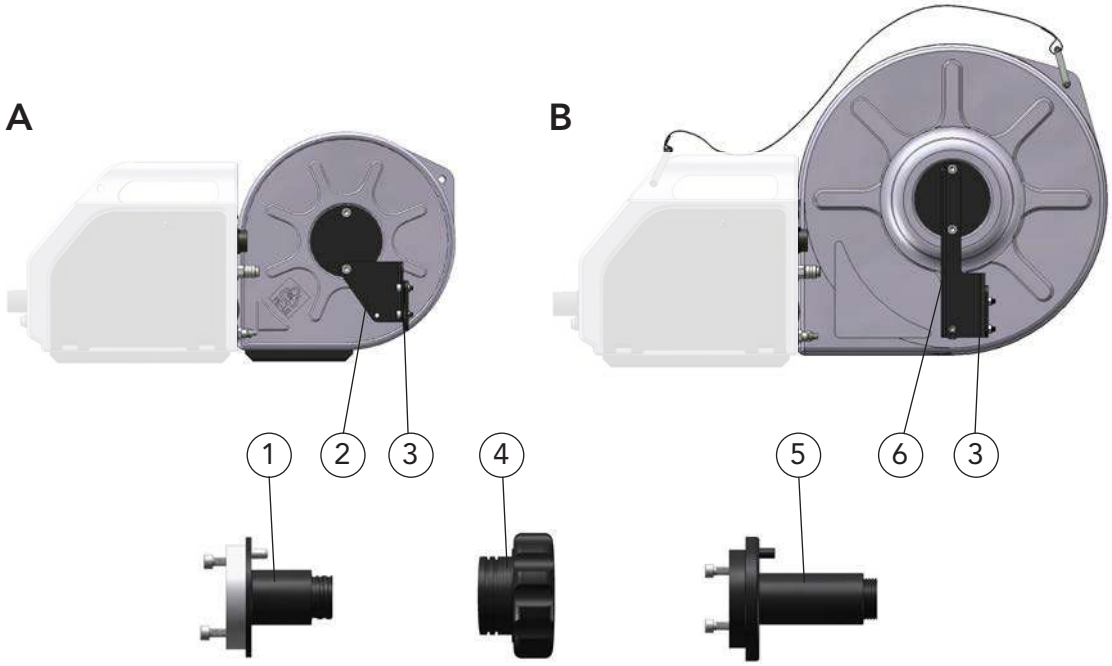

	Benennung	Bestellbezeichnung		Artikelnummer
A	Spulenhalter, für 5 kg-Spulen	DIX	WDS 200	730520000
B	Spulenhalter, für 15 kg-Spulen	DIX	WDS 300	730530000
1	Spulendorn (WDS 200)	DIX	WDS-19-200	739190020
2	ZS-Halter	DIX	WDS-23-120	739230120
3	ZS-Halteplatte	DIX	WDS-23-200	739230200
4	Spulenmutter (Für DIX WDS 200(300))	DIX	DV-24-2400	719242400
5	Spulendorn (WDS 300)	DIX	WDS-19-300	739190030
6	ZS-Halter	DIX	WDS-23-130	739230130
	Spulenhalterabdeckung (Transparent, DIX WDS 200, Ohne Abb.)	DIX	WDS-11-200	739115200
	Spulenhalterabdeckung (Transparent, DIX WDS 300, Ohne Abb.)	DIX	WDS-11-300	739115300

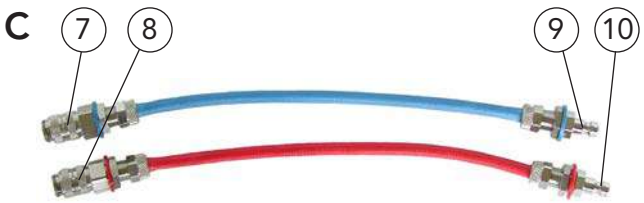

	Benennung	Bestellbezeichnung		Artikelnummer
C	Wasser-Set	DIX	WDW 100	738040000
7	Steckkupplung	DIX	WD-30 BLAU	739300001
8	Steckkupplung	DIX	WD-30 ROT	739300002
9	Stecknippel	DIX	WD-26 BLAU	739260001
10	Stecknippel	DIX	WD-26 ROT	739260002

Drahtvorschübe WIG
DIX WD 710
Für Automaten/Roboter-Anwendungen WIG

Flüssiggekühlt

Technische Daten (IEC 60974-5):	
Drahtvorschub	DIX WD 710
Geschwindigkeit	1.5 - 25 m/min
Schweißstrom max.	500A/60% ED
Drahtdurchmesser	0,6 - 2,4 mm
Schutzart	IP 23
Abmessung (L/B/H)	275/220/250 mm
Gewicht	5,05 kg
Spulenhalter	DIX WDS 200 DIX WDS 300

Optionen nach Einsatzbereich

Drahtvorschub WD 710 Frontansicht mit Bedienelementen

Eigenschaften

- Kontinuierliche Drahtführung
- Leicht, robust und vollisoliert durch Kunststoffgehäuse
- Komplett isolierter Vorschubmotor
- Eurozentralanschluss
- Für manuelle und automatisierte Anwendungen

Drahtvorschub WD 710 mit Spulenhalter WDS 200

Anwendung

- Massivdrähte
- Un- und niedriglegierte Stähle
- Hochlegierte Stähle
- Aluminium-, Magnesium-, Kupfer- und Nickelbasislegierungen
- Kleine bis große Materialdicken

System Variante für WIG Anwendungen - Anwendungsbeispiel

Drahtvorschub WD 710 mit Spulenhalter WDS 300

Drahtvorschübe WIG
DIX WD 710
Für Automaten/Roboter-Anwendungen WIG

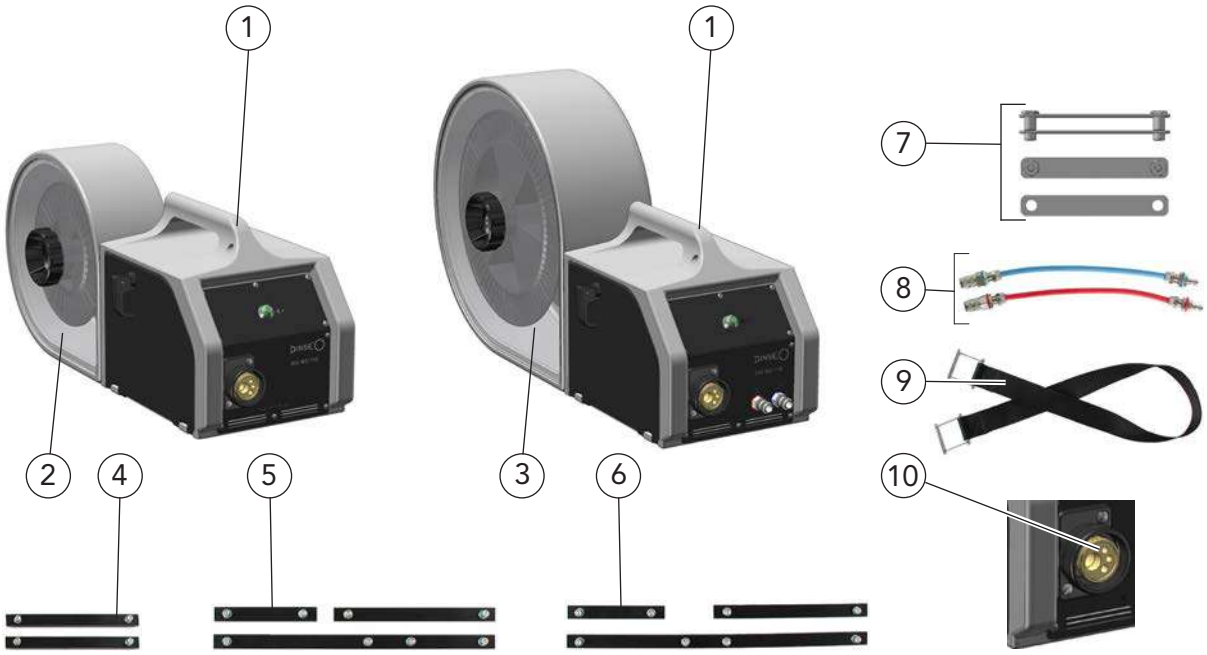

	Benennung	Bestellbezeichnung		Artikelnummer
1	Drahtvorschub Ohne Antriebsrollen*	DIX	WD 710	730071000
2	Spulenhalter, für 5 kg-Spulen	DIX	WDS 200	730520000
3	Spulenhalter, für 15 kg-Spulen	DIX	WDS 300	730530000
	Optionen:			
4	Gleitschienen-Set Für Drahtvorschub DIX WD 710	DIX	WDG 100	738030000
5	Gleitschienen-Set Für Drahtvorschub DIX WD 710 mit Spulenhalter DIX WDS 200	DIX	WDG 200	738035200
6	Gleitschienen-Set Für Drahtvorschub DIX WD 710mit Spulenhalter DIX WDS 300	DIX	WDG 300	738035300
7	Verbindungs-Set Für Verbindung von Drahtvorschub mit Spulenhalter	DIX	WDV 100	738010000
8	Wasser-Set Für flüssiggekühlte Ausführung	DIX	WDW 100	738040000
9	Tragriemen-Set Für Handtransport von DV mit Spulenhalter DIX WDS 200 (300)	DIX	WDT 100	738020000
	Kofferhalterung, ohne Abb. Nur passend zu einer Stromquelle	DIX	WFS	738070052
10	Garnituranschluß-Set Nur montiert lieferbar			
	WIG-Set	DIX	WDA 303	738050013
	MIG-Set, ohne Abb.	DIX	WDA 302	738050012
	Kaltdraht-Set, ohne Abb.	DIX	WDA 300	738050009
	Heißdraht-Set, ohne Abb.	DIX	WDA 301	738050011
	Gasmagnetventil-Set (Für WIG-, Kaltdraht-, Heißdraht-Set, ohne Abb.)	DIX	WDX 100	719280001

* Je Drahtdurchmesser ist eine passende Antriebsrolle erforderlich. Für diesen Drahtvorschub werden zwei Antriebsrollen benötigt. Die jeweiligen Bestellbezeichnungen finden Sie in den Ersatz- und Verschleißteillisten.

▶ Alle Sets auf Wunsch montiert lieferbar (bitte bei Bestellung angeben).
Andere Garnituranschlüsse auf Anfrage.

Drahtvorschub WD 710
Für Automaten/Roboter-Anwendungen WIG

Benennung	Bestellbezeichnung		Artikelnummer
Drahtförderschlauch (ohne Abb.)	DIX	VLM 201-3,0	629201230
Drahtführungsspirale (Ø 2,2mm/3,5m, ohne Abb.)	DIX	DS 4/2,2-3,5	623000335
Netztrafo (42V/50Hz, ohne Abb.)	DIX	NT 342	719590010
Verbindungskabel (Zwischen Netztrafo und Drahtvorschub, ohne Abb.)	DIX	NT 342-5,0	719590013
Netzanschluß-Set (Für Netztrafo DIX NT 342, ohne Abb.)	DIX	WDX 500	730545001
Drahtpuls-Set (Für kontinuierliche und gepulste Drahtförderung, ohne Abb.)	DIX	WDP 511	738050017
Drahtpuls-WIG-Set (Für kontinuierliche und gepulste Drahtförderung, Garnituranschluß integriert, ohne Abb.)	DIX	WDP 510	738050020
Anschlußkabel (Für Anschlußspannung, Start/Stop u. Sollwerte, ohne Abb.)	DIX	WDAK 500-5,0	738090013
Zwischenschlauchpaket (Zwischen Drahtvorschub und Stromquelle, ohne Abb.)	DIX	ZSZ 70-_ _ WIG	7184173_ _

_ _ Definieren Sie hier die Länge des Zwischenschlauchpaketes,
z.B.: 40 = 4,0 m oder 50 = 5,0 m.
Standardlänge: 5,0 m. Andere Längen auf Anfrage.

► Alle Sets nur montiert lieferbar.
Zur Kaltdrahtzuführung Kaltdraht-Sets DIX KD 400 (Artikelnummer: 648540001) oder DIX KDZ 400 (Artikelnummer: 648540003) verwenden.

Drahtvorschub WD 710

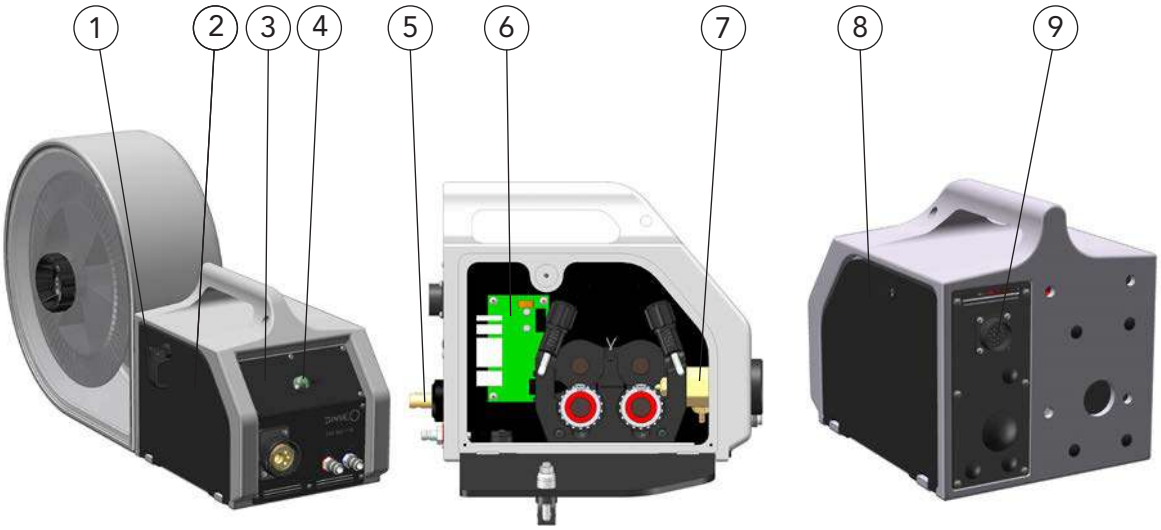

Antrieb - Seite

Elektronik - Seite

	Benennung	Bestellbezeichnung		Artikelnummer
1	Deckelriegel	DIX	WD-13-400	739130000
2	Deckel (Antrieb)	DIX	WD-11-A	739110000
3	Frontplatte WD 710	DIX	WD-710 FP	73007100015
4	Dichtkappe (Taster)	DIX	DV-32 DK	719329000
5	Stecker	DIX	SE 50/70	122300050
6	Encoder Platine	DIX	EPD_1V0	7410087104
7	SA-Buchse	DIX	SA-B-710	7410087139
8	Deckel (Elektronik)	DIX	WD-11-E	739110100
9	Einbaustecker, ohne Abb.	DIX	DV-37-23/Burndy	719377023
	Schraube, 2 Stück, ohne Abb.	DIX	DV-17-4000	719174000
	Tippschalter, ohne Abb.	DIX	DV-32	719320000

Antriebsrollensets WFR-xx S(A) TWIN Drahtvorschub WD 710
Für Roboter/Automatenanwendungen WIG

Ersatz- und Verschleißteile

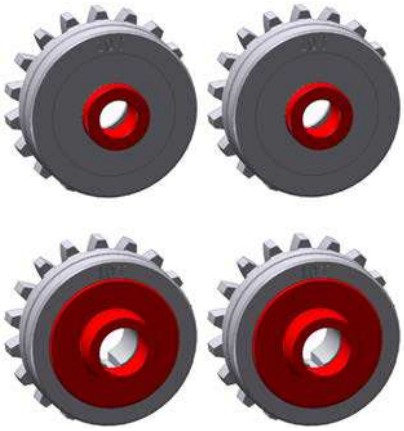

1

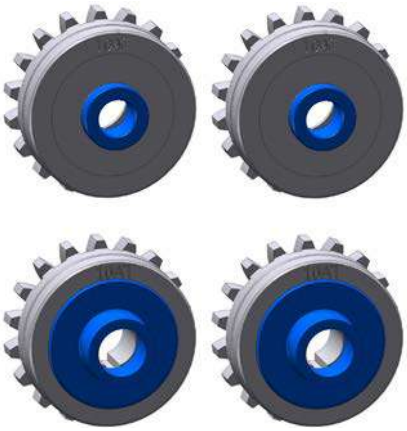

2

	Benennung	Abmessungen	Bestellbezeichnung		Artikelnummer
	Anwendungsfall für Schweißdraht Stahl (rote Markierung):				
1	Antriebsrollenset (4 Rollen)	ø 37 mm, 0,8 mm	DIX	WFR-08S TWIN	7410084408
	Antriebsrollenset (4 Rollen)	ø 37 mm, 1,0 mm	DIX	WFR-10S TWIN	7410084410
	Antriebsrollenset (4 Rollen)	ø 37 mm, 1,2 mm	DIX	WFR-12S TWIN	7410084412
	Antriebsrollenset (4 Rollen)	ø 37 mm, 1,6 mm	DIX	WFR-16S TWIN	7410084416
	Anwendungsfall für Schweißdraht Aluminium- und Kupferlegierung (blaue Markierung):				
2	Antriebsrollenset (4 Rollen)	ø 37 mm, 0,8 mm	DIX	WFR-08A TWIN	7410084608
	Antriebsrollenset (4 Rollen)	ø 37 mm, 1,0 mm	DIX	WFR-10A TWIN	7410084610
	Antriebsrollenset (4 Rollen)	ø 37 mm, 1,2 mm	DIX	WFR-12A TWIN	7410084612
	Antriebsrollenset (4 Rollen)	ø 37 mm, 1,6 mm	DIX	WFR-16A TWIN	7410084616

► Je Drahtdurchmesser sind zwei Antriebsrollen erforderlich. Andere Durchmesser auf Anfrage.

4-R Drahtvorschubeinheit WD-710
Drahtvorschub WD 710
Für Roboter/Automatenanwendungen WIG

Ersatz- und Verschleißteile

Anwendungsbeispiel

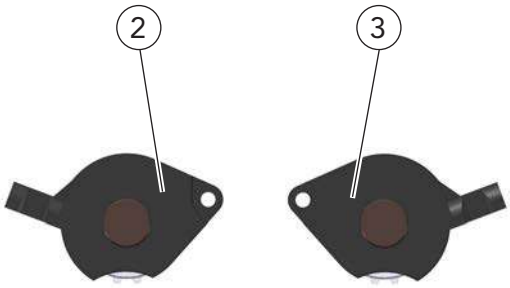

	Benennung	Bestellbezeichnung		Artikelnummer
A	4-R Drahtvorschubeinheit WD-710	DIX	WD-710 4-R	629900223
1	Druckeinheit, kompl.	DIX	710 W-CL	7410087131
2	Druckarm, kompl., links	DIX	50 W-KS/L	7410087101
3	Druckarm, kompl., rechts	DIX	50 W-KS/R	7410087102

Drahtvorschub WD 710
Spulenhalter, Wasser-Set

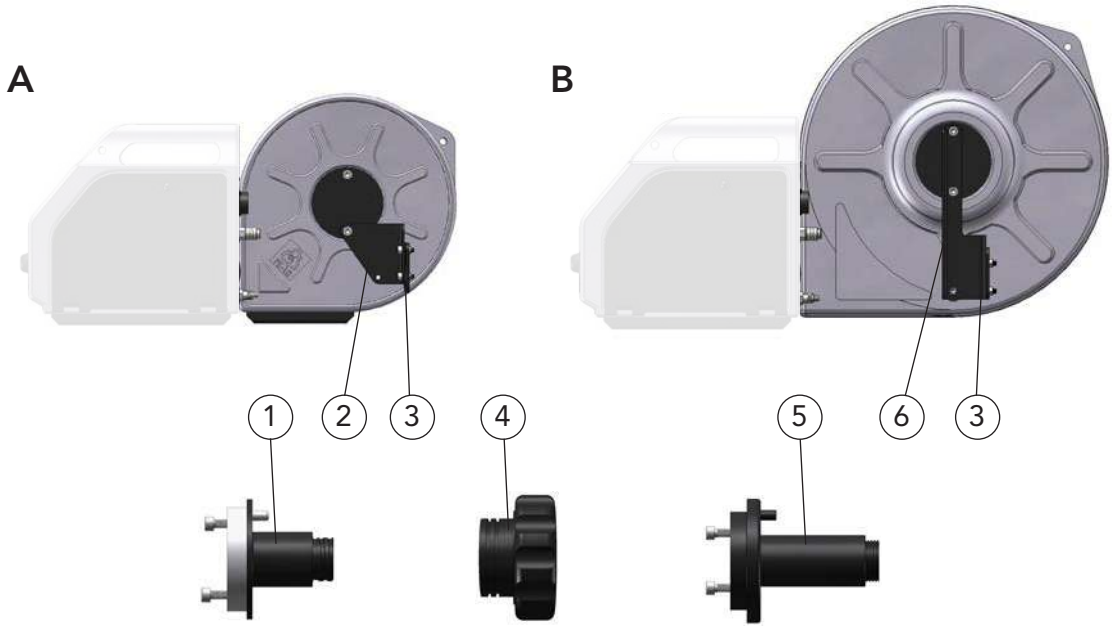

	Benennung	Bestellbezeichnung		Artikelnummer
A	Spulenhalter	DIX	WDS 200	730520000
B	Spulenhalter	DIX	WDS 300	730530000
1	Spulendorn (WDS 200)	DIX	WDS-19-200	739190020
2	ZS-Halter	DIX	WDS-23-120	739230120
3	ZS-Halteplatte	DIX	WDS-23-200	739230200
4	Spulenmutter Für DIX WDS 200(300)	DIX	DV-24-2400	719242400
5	Spulendorn (WDS 300)	DIX	WDS-19-300	739190030
6	ZS-Halter	DIX	WDS-23-130	739230130
	Spulenhalterabdeckung Transparent, DIX WDS 200	DIX	WDS-11-200	739115200
	Spulenhalterabdeckung Transparent, DIX WDS 300	DIX	WDS-11-300	739115300

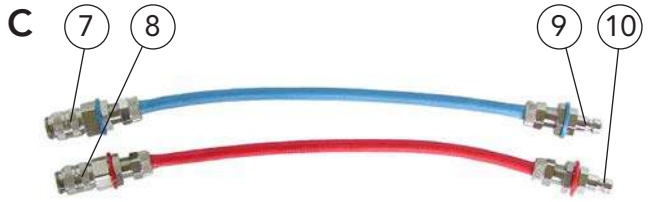

	Benennung	Bestellbezeichnung		Artikelnummer
C	Wasser-Set	DIX	WDW 100	738040000
7	Steckkupplung	DIX	WD-30 BLAU	739300001
8	Steckkupplung	DIX	WD-30 ROT	739300002
9	Stecknippel	DIX	WD-26 BLAU	739260001
10	Stecknippel	DIX	WD-26 ROT	739260002

Stromquellen WIG
DIX TIG 350 DC
Für Roboter- und Automatenanwendungen

Technische Daten (IEC 60974-1):	
Stromquelle	**DIX TIG 350 DC**
Netzspannung	3 x 400 V
Netzfrequenz	50 Hz - 60 Hz
Netzspannungstoleranz	- 20% / + 25%
Netzabsicherung	16 A träge
Netzanschlussleitung	4 x 2,5 mm²
Ausgang	
Leerlaufspannung	max. 98 V
Schweißstrombereich	5 -340 A
Lichtbogenspannung	10 V - 70 V
Schweißstrom max. bei 40% ED (40 °C)	340 A
Schweißstrom max. bei 60% ED (40 °C)	290 A
Schweißstrom max. bei 100% ED (40 °C)	250 A
Schutzart	IP 23
Zulassung	S-Zeichen
Abmessung (L/B/H)	700 /350/420 mm
Gewicht	ca. 45 kg
Kühlmodul	**DIX CM 1000**
Optionen:	
Fernbedienung	**DIX RC-MULTI**

Optionen nach Einsatzbereich

Stromquelle DIX TIG 350 DC - je nach Schweißanwendung mit und ohne Kühlmodul DIX CM 1000 einsetzbar

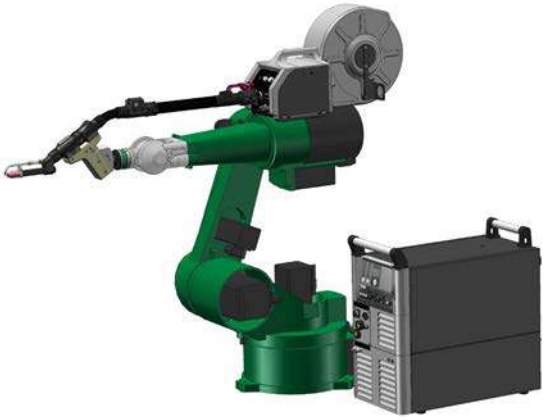

Gerätesystem mit Stromquelle, Kühlmodul und Drahtvorschub Anwendungsbeispiel

Fernbedienung DIX RC-MULTI (optional)

Eigenschaften

- Geringe Lichtbogenablenkung durch 20 kHz-Technologie
- Lichtbogenverfahren mit Rapid TIG Technologie (RTT)
- Speedspot für schnelles und genaues Heften ohne Zündstellen und Bauteilverzug
- Große Variantenvielfalt durch modulare Bauweise
- Auch diskrete Anbindung an die Robotersteuerung möglich
- Alle gängigen Roboterschnittstellen und Kommunikationsarten verfügbar
- Einstellung aller Parameter zu Verfahren, Werkstoffen und Funktionen
- Aufruf und Anwendung von Spezialkennlinien über Textdisplay
- Busanbindung für Datentransfer und Steuersignale
- Optionale Kalt- und Heißdrahtzufuhr
- WIG und WIG Impulsschweißen
- MultiPuls (RTT und Pulsschweißen)
- Bis zu 499 Jobs für reproduzierbare Ergebnisse

Anwendung

- WIG Schweißverfahren für manuelles und automatisiertes Schweißen

Stromquellen WIG
DIX TIG 350 AC/DC
Für Roboter- und Automatenanwendungen

Flüssiggekühlt

Technische Daten (IEC 60974-1):	
Stromquelle	**DIX TIG 350 AC/DC**
Netzspannung	3 x 400 V
Netzfrequenz	50 Hz - 60 Hz
Netzspannungstoleranz	- 20% / + 25%
Netzabsicherung	16 A träge
Netzanschlussleitung	4 x 2,5 mm^2
Ausgang	
Leerlaufspannung	max. 98 V
Schweißstrombereich	5 -340 A
Lichtbogenspannung	10 V - 70 V
Schweißstrom bei 40% ED (40 °C)	340 A
Schweißstrom bei 60% ED (40 °C)	290 A
Schweißstrom bei 100% ED (40 °C)	250 A
Schutzart	IP 23
Zulassung	S-Zeichen
Abmessung (L/B/H)	700 /350/420 mm
Gewicht	ca. 51 kg
Kühlmodul	**DIX CM 1000**
Optionen:	
Fernbedienung	**DIX RC-MULTI**

Optionen nach Einsatzbereich

Stromquelle DIX TIG 350 AC/DC - je nach Schweißanwendung mit und ohne Kühlmodul DIX CM 1000 einsetzbar

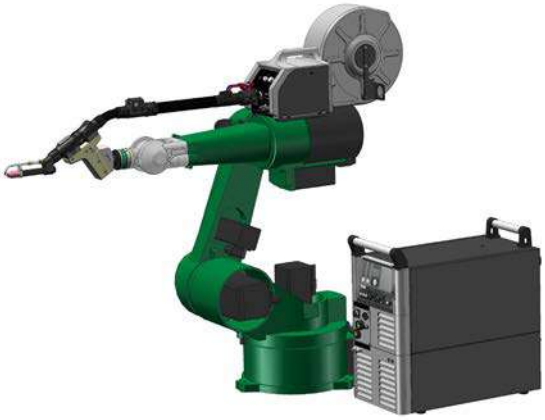

Gerätesystem mit Stromquelle, Kühlmodul und Drahtvorschub Anwendungsbeispiel

Fernbedienung DIX RC-MULTI (optional)

Eigenschaften

- Geringe Lichtbogenablenkung durch 20 kHz-Technologie
- Lichtbogenverfahren mit Rapid TIG Technologie (RTT)
- Speedspot für schnelles und genaues Heften ohne Zündstellen und Bauteilverzug
- Große Variantenvielfalt durch modulare Bauweise
- Auch diskrete Anbindung an die Robotersteuerung möglich
- Alle gängigen Roboterschnittstellen und Kommunikationsarten verfügbar
- Einstellung aller Parameter zu Verfahren, Werkstoffen und Funktionen
- Aufruf und Anwendung von Spezialkennlinien über Textdisplay
- Busanbindung für Datentransfer und Steuersignale
- Optionale Kalt- und Heißdrahtzufuhr
- WIG und WIG Impulsschweißen
- MultiPuls (RTT und Pulsschweißen)
- Bis zu 499 Jobs für reproduzierbare Ergebnisse

Anwendung

- WIG Schweißverfahren für manuelles und automatisiertes Schweißen

Stromquellen WIG
DIX TIG 350 DC (AC/DC)
Für Roboter- und Automatenanwendungen

Stromquellen Systemkomponenten

Anwendungsbeispiel mit Kühlmodul

	Benennung	Abmessungen	Bestellbezeichnung		Artikelnummer
1	Stromquelle		DIX	TIG 350 DC	7410011350
	Stromquelle, ohne Abb.		DIX	TIG 350 AC/DC	7410011351
2	Kühlmodul, ohne Fahrwerk, Standard-Ansteuerung		DIX	CM 1000	7410020107

Stromquellen WIG
DIX TIG 350 DC
Für Roboter- und Automatenanwendungen

Ersatz- und Verschleißteile

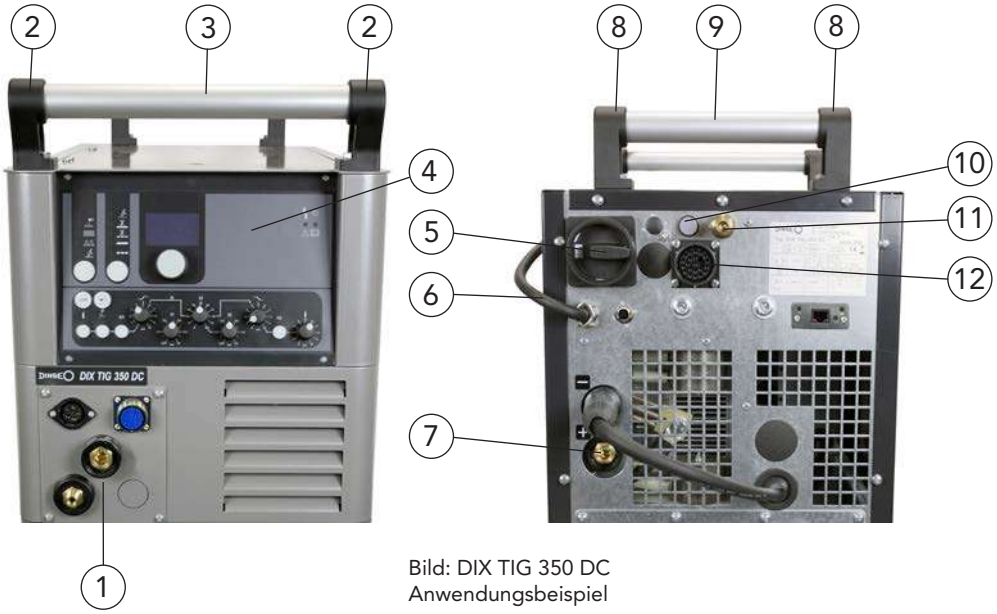

Bild: DIX TIG 350 DC
Anwendungsbeispiel

	Benennung	Abmessungen	Bestellbezeichnung		Artikelnummer
1	Brennerplatte kompl., schraubbar Strom M12x1, Gas1/4“		DIX	TIG SC-S	7410087069
	Brennerplatte kompl., steckbar Wasser, Gas NW2,7		DIX	TIG SC-P	7410087070
2	Endstücke Handgriff Vorne		DIX	TIG GH-F	7410087072
3	Handgriff-Rohr Vorne		DIX	TIG GT-F	7410087073
4	Frontpanel Für Stromquelle		DIX	TIG FLGW DC	7410087071
5	Schalter EIN / AUS		DIX	TIG SWITCH	7410087137
6	Netzkabel	5,0 m	DIX	TIG MC 16A-5	7410087085
7	Schweißeinbaubuchse Für Garnituranschluss / Zwischenschlauchpaket		DIX	TIG BE 50/70	7410087076
8	Endstücke Handgriff Hinten		DIX	TIG GH-R	7410087075
9	Handgriff-Rohr Hinten		DIX	TIG GT-R	7410087074
10	Drucktaster Grau		DIX	CM BUTTON	7410087035
11	Magnetventil, G1/8“		DIX	GMV GAS 24V DC	7333050404
12	Einbaubuchse, 23-pol., Buchse inkl. Kabelbaum, für Drahtvorschub		DIX	CON WF	7410087047

Stromquellen WIG
DIX TIG 350 DC
Für Roboter- und Automatenanwendungen

Ersatz- und Verschleißteile

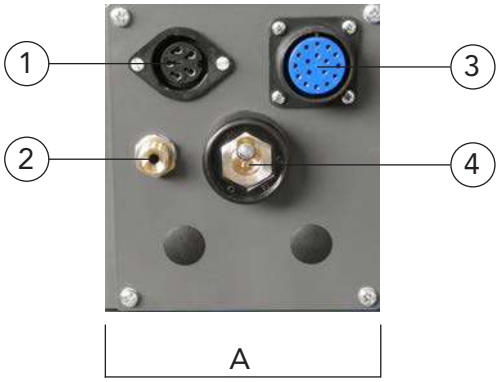

	Benennung	Abmessungen	Bestellbezeichnung		Artikelnummer
A	Brennerplatte kompl., steckbar Wasser, Gas NW2,7		DIX	TIG SC-P	7410087070
	Grundplatte, steckbar, ohne Abb.		DIX	TIG SC-P Sheet	7410087097
1	Einbaubuchse 5 pol. Für Steuerleitung WIG-Schweißgarnitur		DIX	TIG CON Hand	7410087091
2	Gasanschluss G1/4"-1/8"		DIX	TIG Gas-Set	7410087093
3	Einbaubuchse 17 pol. Für Zwischenschlauchpaket und RC-Multi		DIX	TIG CON RC	7410087092
4	Schweißeinbaubuchse Für Garnituranschluss / Zwischenschlauchpaket		DIX	TIG BE 50/70	7410087076
	Schnellkupplung NW2,7 - G1/4", ohne Abb.		DIX	TIG QCL	7410087098

Stromquellen WIG
DIX TIG 350 DC
Für Roboter- und Automatenanwendungen

Ersatz- und Verschleißteile

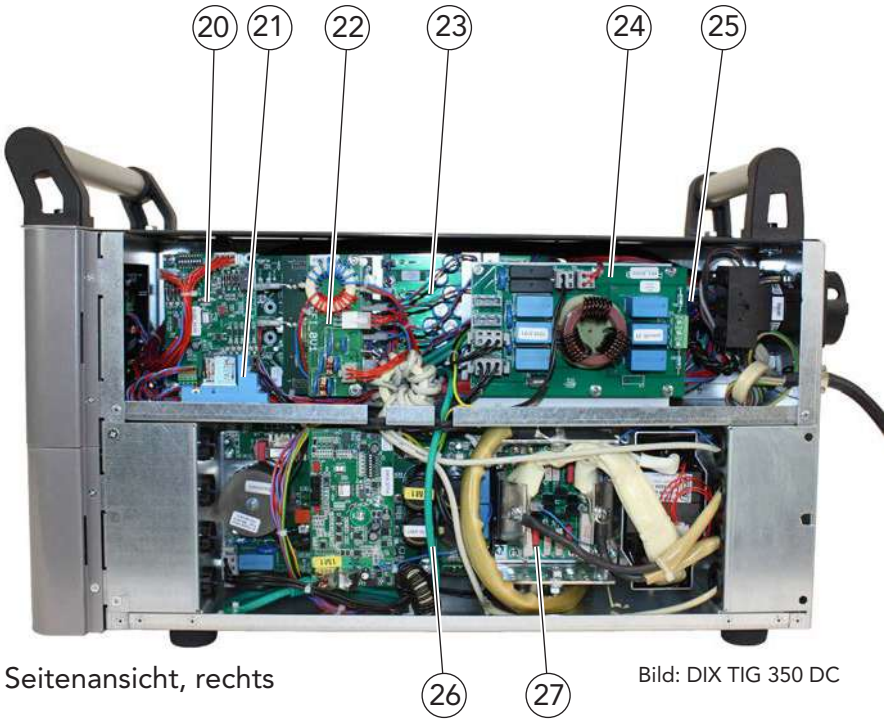

Seitenansicht, rechts

Bild: DIX TIG 350 DC

Anwendungsbeispiel

	Benennung	Abmessungen	Bestellbezeichnung		Artikelnummer
20	Leiterplatte		DIX	TIG WFP	7410087082
21	Relais 24V/DC 2 Wechsler 400V/10A		DIX	CM Relay	7410087062
22	Leiterplatte		DIX	TIG MSRC2	7410087083
23	Leiterplatte		DIX	PI TGP	7410087019
24	Leiterplatte		DIX	PI PF2	7410087018
25	Ringkernsteuertransformator		DIX	PI TRF	7410087020
26	Patchkabel Grün	1,0 m	DIX	PATCH GN-10	7410087023
27	LT Invertermodul kompl. 2705/3505		DIX	TIG Inverter	7410087084
	Lüftergitter, ohne Abb.		DIX	TIG FG	7410087081
	Ventilator, ohne Abb.		DIX	TIG FAN	7410087080
	Seitenblech rechts, ohne Abb.		DIX	TIG SP	7410087089
	Leiterplatte, ohne Abb. Für Frontpanel		DIX	TIG FLGW	7410087099
	Leiterplatte, ohne Abb. Für Frontpanel		DIX	TIG FLCPU	7410087100
	Abdeckkappe, ohne Abb. Für Brennerplatte steckbar		DIX	CM CAP HP 208/1	7410087057

Stromquellen WIG
DIX TIG 350 DC
Für Roboter- und Automatenanwendungen

Ersatz- und Verschleißteile

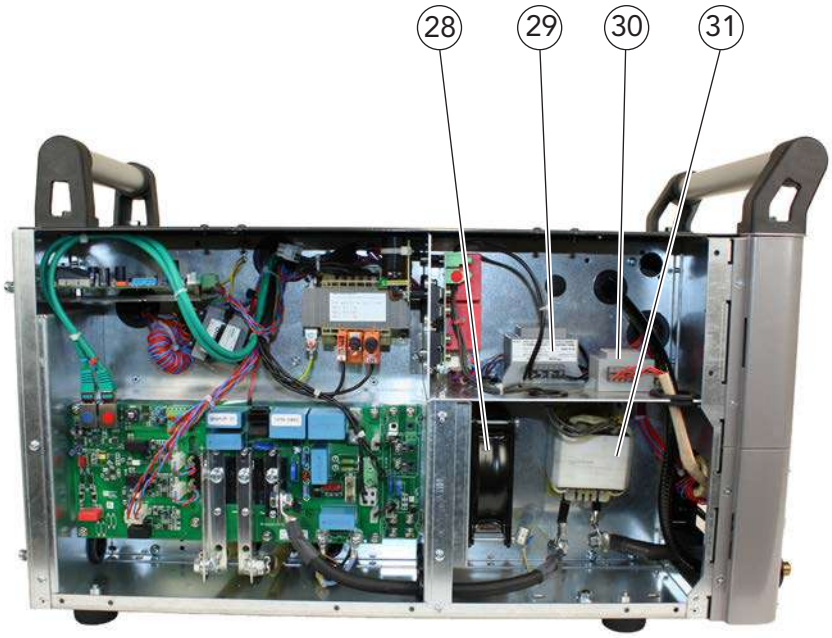

Seitenansicht, links

Bild: DIX TIG 350 DC

Anwendungsbeispiel

	Benennung	Abmessungen	Bestellbezeichnung		Artikelnummer
28	Ventilator kompl. Mit Kabelbaum und Stecker		DIX	CM 1000 FAN	7410087060
29	Zündgerät SIG 3.8		DIX	TIG HF-I	7410087077
30	Durchgangsfilter		DIX	TIG DGF 5	7410087078
31	HF-Drossel 340A W4 Inverter		DIX	TIG HF-C	7410087079
	Scharnier, ohne Abb.		DIX	TIG SH	7410087086
	Schnappverschluss, ohne Abb.		DIX	TIG SR	7410087087
	Seitenteil links, ohne Abb.		DIX	TIG SD	7410087088
	Kranösen M12, ohne Abb.	VPE 2 Sück	DIX	EYE BOLTS	7410081100

Kühlmodul für WIG Stromquellen DIX CM 1000

Für Roboter- und Automatenanwendungen

Technische Daten (IEC 60974-2/10):	
Kühlmodul	**DIX CM 1000**
Netzspannung	3 x 400 V
Netzfrequenz	50 Hz - 60 Hz
Kühlart	Umluftkühlung
Kühlleistung	max. 800 Watt
Kühlkreislaufdruck	max. 4,0 bar
Tankvolumen	ca. 5,0 Liter
Schutzart	IP 23
Abmessung (L/B/H)	700/350/240 mm
Gewicht (ohne Kühlmittel)	24 kg

Optionen nach Einsatzbereich

Kühlmodul DIX CM 1000, Anwendungsbeispiel

Eigenschaften

- Standard-Ansteuerung durch die Stromquelle

Optionen:

- Für externen und separaten Betrieb

Anwendungsbeispiel - Stromquelle mit Kühlmodul

Anwendung

- Für den Automatenbetrieb
- Umlauf-Kühlmodul für flüssiggekühlte WIG Schweißanwendungen

A

	Benennung	Bestellbezeichnung		Artikelnummer
A	Kühlmodul, ohne Fahrwerk Standard-Ansteuerung	DIX	CM 1000	7410020107
1	Kühlflüssigkeit, 10 Liter	DIX	CM LIQUID 10	7410082100

- Fassungsvermögen der Kühlmodule 5 Liter.

Kühlmodul für WIG Stromquellen DIX CM 1000

Für Roboter- und Automatenanwendungen

Ersatz- und Verschleißteile

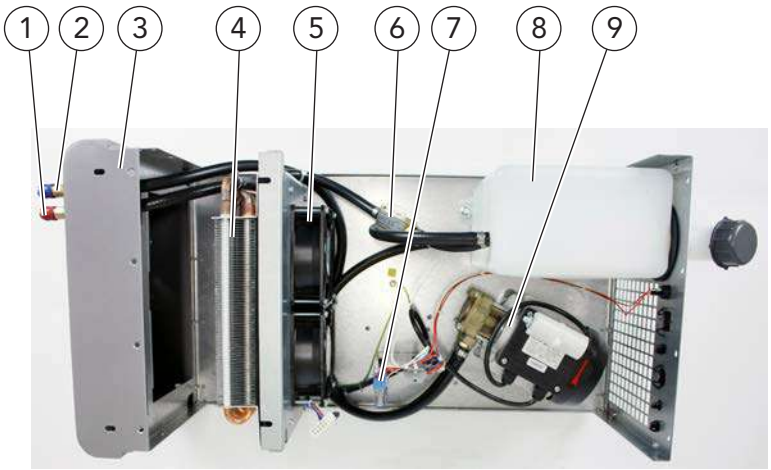

Innenansicht

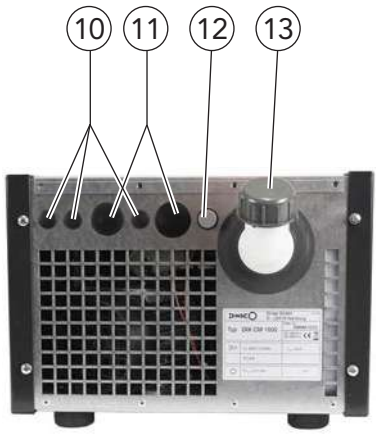

Rückseite

	Benennung	Abmessungen	Bestellbezeichnung		Artikelnummer
1	Kupplungsdose rot	NW 5/9 mm	DIX	CM KD RD	7410087034
2	Kupplungsdose blau	NW 5/9 mm	DIX	CM KD BL	7410087033
3	Frontblech		DIX	CM FP	7410087056
4	Wärmetauscher		DIX	CM HE	7410087027
5	Ventilator		DIX	CM 1000 FAN	7410087060
6	Durchflußwächter	0-2,5l/min / 0.7 mm	DIX	CM FW	7410087038
7	Relais 24V/DC	2 Wechsler 400V/10A	DIX	CM Relay	7410087062
8	Wassertank (separat)		DIX	CM LT	7410087063
9	Wasserpumpe		DIX	CM CP 400V	7410087064
10	Abdeckkappe HP 208/1	(VPE 5)	DIX	CM CAP HP 208/1	741008107
11	Abdeckkappe HP 208/5	(VPE 5)	DIX	CM CAP HP 208/5	741008108
12	Drucktaster Grau		DIX	CM Button	7410087035
13	Deckel Für Wassertank		DIX	CM CAP	7410087036
	Durchführungstülle PG 48 Ohne Abb.		DIX	CM EP	7410087090
	Seitenblech L & R Ohne Abb.		DIX	CM SP L/R	7410087059

Fahrwagen für WIG Stromquellen
DIX CM Trolley
Für Roboter- und Automatenanwendungen

Zubehör

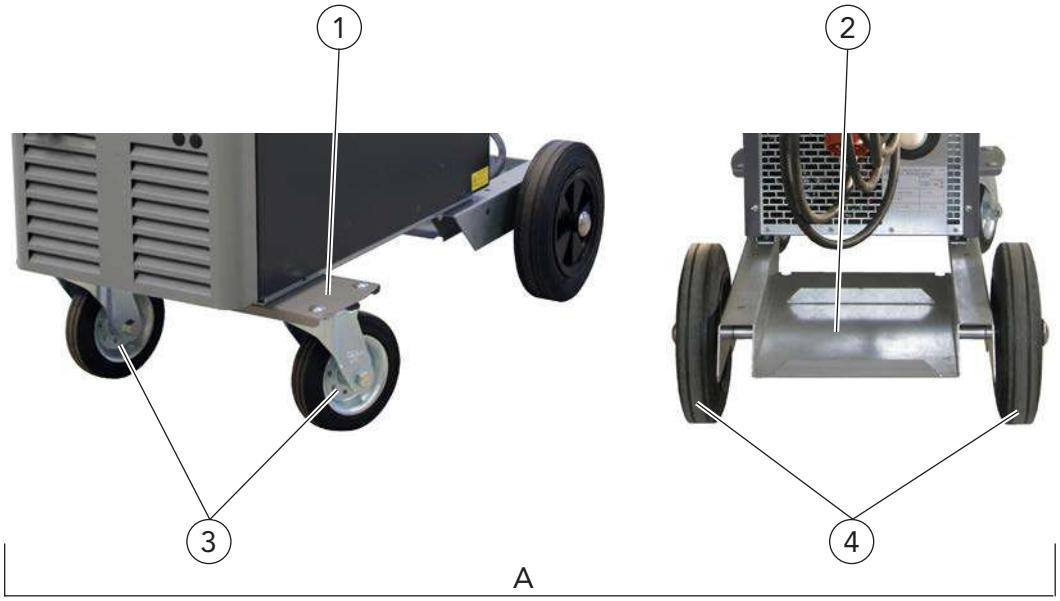

	Benennung	Bestellbezeichnung		Artikelnummer
A	Fahrwagen/Flaschenwagen	DIX	FW 4	7410081105
1	Traverse E2 Fahrwagen V2 / FW 4 verstärkt	DIX	CM Trolley	7410087065
2	Flaschenwanne	DIX	CM SGM	7410087067
3	Lenkrolle LE-VE 160 R	DIX	CM DR	7410087066
4	Vollgummirad	DIX	CM ST	7410087068

▶ Andere Ausführungen auf Anfrage.

Fernbedienung für WIG Stromquellen DIX RC-MULTI

Für Roboter- und Automatenanwendungen

Zubehör

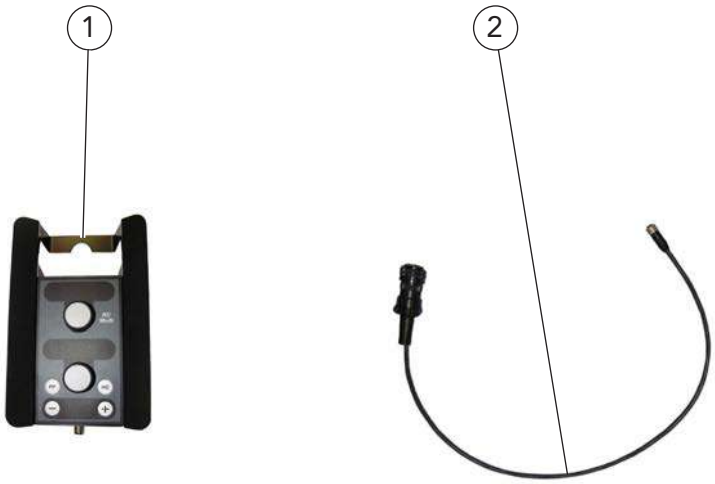

	Benennung	Abmessungen	Bestellbezeichnung		Artikelnummer
1	Fernbedienung		DIX	RC-MULTI	7410050305
2	Anschlussleitung CAN-DeviceNet-Thin Cable, M12 Gerade, auf Kupplung M12, 5-polig	5,00 m	DIX	RP CABLE 5	7410050205

Andere Ausführungen auf Anfrage.

Steuerungen
DIX WDE 312
Für Automation MIG/MAG, WIG

Ersatz- und Verschleißteile

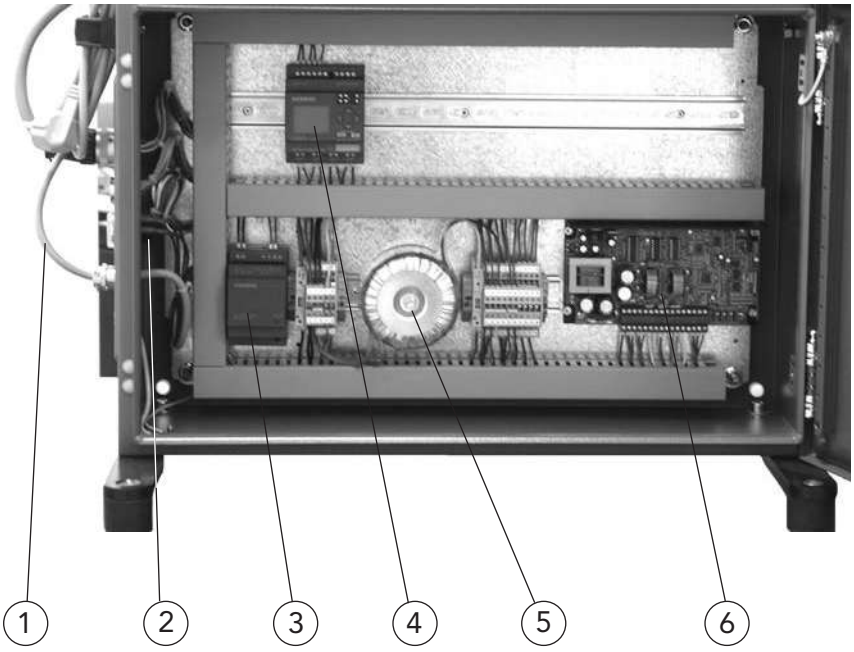

	Bennenung	Bestellbezeichnung		Artikelnummer
	Steuerung	DIX	WDE 312	737030020
1	Netzkabel	DIX	DV-55-013	719550013
2	Schalter	DIX	KS-02-8010	729028010
	Schutzkappe, ohne Abb.	DIX	KS-03-8010	729038010
3	Netzteil 24V/1,3A	DIX	NT 324-13	737030021
4	Logikmodul	DIX	LM 24 RC	737030018P
5	Trafo	DIX	KDTR 0450	719590002
6	Servoverstärker	DIX	ESSV 0560	719600560

GEHÖRT INS RAMPENLICHT: WIG AUTOMATEN STROMQUELLE

DINSEO

Mehr Informationen zum Thema finden Sie ab Seite 384. Oder bestellen Sie den Flyer. Artikelnr.: WF1751

DIX TIG 350 DC

- Höherere Produktivität durch Rapid TIG Technology (RTT)
- Extrem stabiler, fokussierter Lichtbogen ab 3 Ampere
- Deutlich schnelleres Schweißen
- Weniger Verzug und Wärmeeinbringung
- Reduzierte Nacharbeit durch weniger Anlauffarben
- Speedspot für schnelles und genaues Heften ohne Zündstellen und Bauteilverzug
- Heften von rostfreien Stählen nahezu ohne Anlauffarben
- Reduzierung aufwendiger Beiz- und Passivierungsverfahren
- Optimal für Rohr- oder Rohr-Flanschverbindungen durch Multipuls Technologie

04 WERKZEUGE & ZUBEHÖR

INHALTSVERZEICHNIS

Gasdüsen **400**
Kühlmäntel und Schraubadapter 403
Gasdüseneinsätze 403
WIG-Gasdüsen 404

Kontaktspitzen **405**

Sockel, Gewindesockel **409**

Spannmuttern, Zentrierhülsen **409**

Gasverteiler **410**

O-Ringe **411**

Stutzen, Einlaufdüsen **412**

Isolierhülsen **413**

Mess-Sensor-Set, Kontakt-Sets **414**

Kontaktklemme **415**

Adapterflansche **416**
DIX ADF(D) 6xxx 416
DIX ADFR 63xx 422
DIX ADFRD 63xx 424
DIX ADFL 63xx 426
DIX ADF 61-3-20xx 428

Systemhalter für Versorgungsleitungen **434**

Drahtrichteinheiten **435**
DIX DRE 100 435
DIX DRE 100 V 435
DIX DRE 101 435
DIX DRE 102 436
DIX DRE 103 436
DIX DRE 104 436

Drahtführungsspiralen **437**

Drahtführungskapillare **438**

Distanzhülsen **439**

ECO.flow Druckregler **440**

Power Pins **441**
DIX PP 1xx 441

Pistolenkörper **442**
DIX MEK 54xx 442

Antriebsrollenset **444**
DIX ADR 1,0/1,2 444

INHALTSVERZEICHNIS

Massekabel **445**
- DIX BKK / SKK 445
- DIX GL-x / 70 445
- DIX GL-x / 95 445
- DIX BKS / BKK 445
- DIX GL.M 445
- DIX BKK / KS 445
- DIX SKS / KS 445

Drahtförder-System **446**
- Supraliner 446
- Suprafeed (plus) 448

Service - Werkzeuge **450**

Digitaler Tacho Control **452**

Werkzeugablage-System **453**
- DIX WAS 100 453

Rauchgasabsauganlagen **455**
- DIX FE 340 S (R) 455

4

Gasdüsen
Für Roboter- und Automatenpistolen MIG/MAG

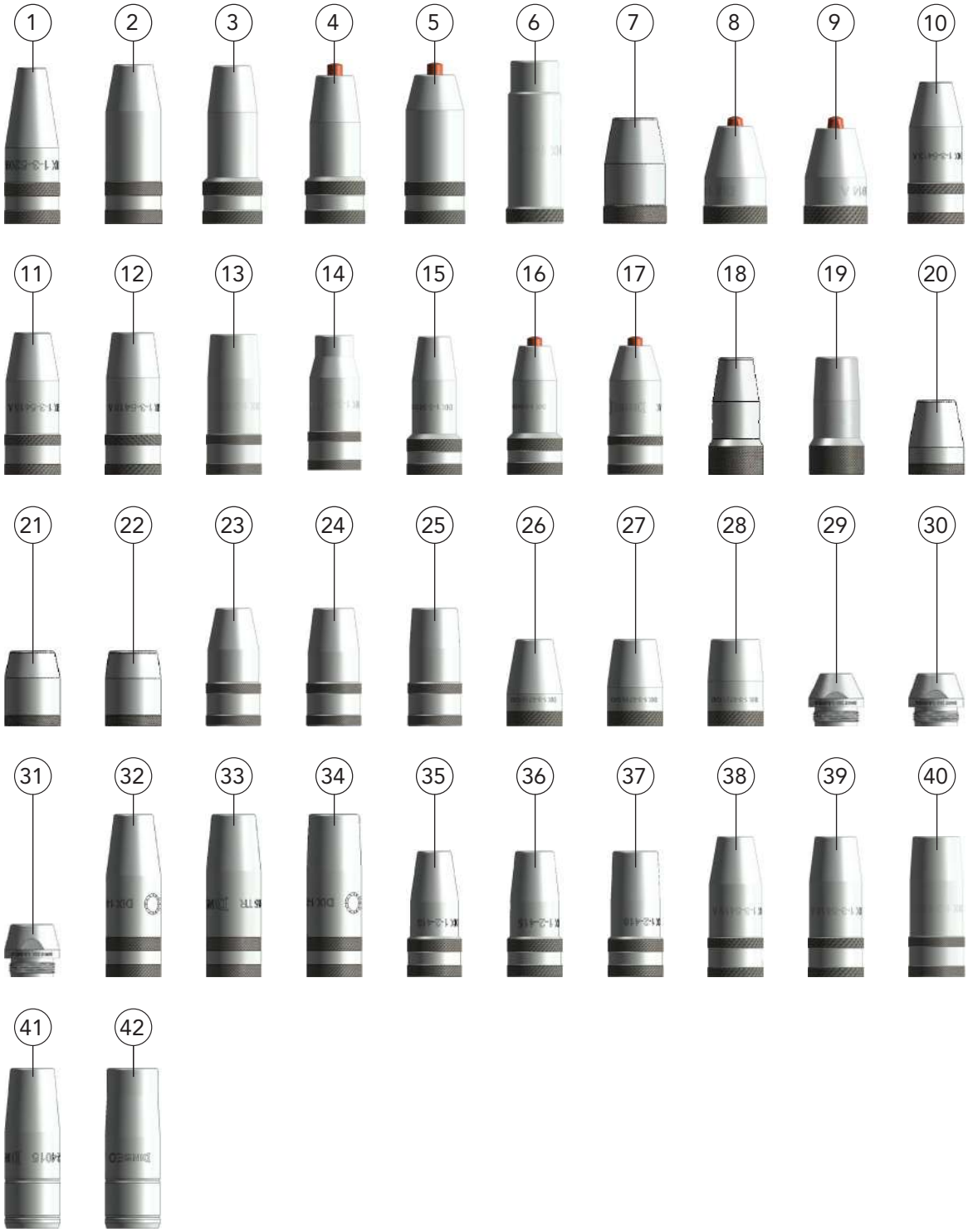

Gasdüsen
Für Roboter- und Automatenpistolen MIG/MAG

	Benennung	Abmessungen (mm)	Bestellbezeichnung		Artikelnummer	Verwendung
1	Gasdüse	L 68/AD 23/ID 9	DIX	1-3-5209 A	6390152090	MET(R) 35_, MET 32_ _, MFTZ 52_ _, METZ 52_ (L)(XL)
2	Gasdüse	L 68/AD 23/ID 12	DIX	1-3-5212 A	6390152120	
	Gasdüse	L 68/AD 23/ID 15	DIX	1-3-5215 A	6390152150	
	Gasdüse	L 68/AD 23/ID 18	DIX	1-3-5218 A	6390152180	
3	Gasdüse	L 68/AD 20/ID 11	DIX	1-3-5211 AR	6390152115	
	Gasdüse	L 68/AD 20/ID 12	DIX	1-3-5212 AR	6390152125	
	Gasdüse	L 68/AD 20/ID 15	DIX	1-3-5215 AR	6390152155	
4	Gasdüse	L 63/AD 20/ID 11	DIX	1-3-5211 AKR	6390152116	
	Gasdüse	L 63/AD 20/ID 12	DIX	1-3-5212 AKR	6390152126	
5	Gasdüse	L 63/AD 23/ID 12	DIX	1-3-5212 AK	6390152121	
	Gasdüse	L 63/AD 23/ID 13	DIX	1-3-5213 AK	6390152131	
	Gasdüse	L 63/AD 23/ID 15	DIX	1-3-5215 AK	6390152151	
6	Gasdüse	L 68/AD 22/ID 16	DIX	1-3-5216	6390190002	
7	Gasdüse	L 41/AD 27/ID 14	DIX	1-3-5914 A	6390159140	MET(R) 39_, MET 39_ _, MFTZ 59_ _, METZ 59_ (L)(XL)
	Gasdüse	L 46/AD 27/ID 15	DIX	1-3-5915 A	6390159150	
	Gasdüse	L 46/AD 27/ID 18	DIX	1-3-5918 A	6390159180	
8	Gasdüse	L 42/AD 27/ID 11	DIX	1-3-5911 A	6390159110	
9	Gasdüse[1]	L 41/AD 27/ID 14	DIX	1-3-5914	6390159149	
10	Gasdüse[2]	L 76/AD 28/ID 13	DIX	1-3-5413 A	6390154130	MET 37_ _, METZ 54x (L)(XL), METZ 64_ _ (L)(XL), MFTZ 54_ _, MBTZ 54_ _ METZ 56_ (L)(XL), MMZ 306[2]
11	Gasdüse[2]	L 76/AD 28/ID 15	DIX	1-3-5415 A	6390154150	
12	Gasdüse[2]	L 76/AD 28/ID 18	DIX	1-3-5418 A	6390154180	
13	Gasdüse[2]	L 76/AD 28/ID 21	DIX	1-3-5421 A	6390154210	
14	Gasdüse[2]	L 76/AD 25/ID 15	DIX	1-3-5415 ARZ	6390154154	
	Gasdüse[2]	L 76/AD 28/ID 17	DIX	1-3-5417 A	6390154170	
15	Gasdüse[2]	L 76/AD 24/ID 13	DIX	1-3-5413 AR	6390154135	
	Gasdüse[2]	L 76/AD 24/ID 15	DIX	1-3-5415 AR	6390154155	
	Gasdüse[2]	L 76/AD 24/ID 18	DIX	1-3-5418 AR	6390154185	
16	Gasdüse[2]	L 71/AD 24/ID 13	DIX	1-3-5413 AKR	6390154136	
	Gasdüse[2]	L 71/AD 24/ID 15	DIX	1-3-5415 AKR	6390154156	
17	Gasdüse[2]	L 71/AD 28/ID 13	DIX	1-3-5413 AK	6390154131	
	Gasdüse[2]	L 71/AD 28/ID 15	DIX	1-3-5415 AK	6390154151	
	Gasdüse[2]	L 71/AD 28/ID 18	DIX	1-3-5418 AK	6390154181	
18	Gasdüse	L 54/AD 21/ID 11	DIX	1-3-5811 A	6390158110	METZ 58_ _ (L)(XL)
19	Gasdüse	L 54/AD 21/ID 15	DIX	1-3-5815 A	6390158150	
20	Gasdüse[3]	L 32/AD 28/ID 13	DIX	KMG 115 TR	628040315	METZ 56_ (L)(XL)
21	Gasdüse[3]	L 32/AD 28/ID 18	DIX	KMG 118 TR	628040318	
22	Gasdüse[3]	L 32/AD 28/ID 21	DIX	KMG 121 TR	628040321	
23	Gasdüse	L 65/AD 28/ID 15	DIX	1-3-5715 A	6390157150	METZ 57_ (L)(XL), MFTZ 57_ _, MMZ 305
24	Gasdüse	L 65/AD 28/ID 18	DIX	1-3-5718 A	6390157180	
25	Gasdüse	L 65/AD 28/ID 21	DIX	1-3-5721 A	6390157210	
26	Gasdüse[4]	L 47/AD 28/ID 15	DIX	1-3-5715 SAD	6390257157	
27	Gasdüse[4]	L 47/AD 28/ID 18	DIX	1-3-5718 SAD	6390257187	
28	Gasdüse[4]	L 47/AD 28/ID 21	DIX	1-3-5721 SAD	6390257217	
29	Gasdüse[5]	L 20/AD 33,5/ID 15	DIX	1-3-5515 A	6390155150	METZ 55_ _ (L)(XL), M.Flex 44_ _ SAZ[6]
30	Gasdüse[5]	L 20/AD 33,5/ID 18	DIX	1-3-5518 A	6390155180	
31	Gasdüse[5]	L 20/AD 33,5/ID 21	DIX	1-3-5521 A	6390155210	
32	Gasdüse	L 72/AD 24/ID 13	DIX	1-2-313 TR	6290103130	MMZ 330
33	Gasdüse	L 72/AD 24/ID 15	DIX	1-2-315 TR	6290103150	
34	Gasdüse	L 72/AD 24/ID 16	DIX	1-2-318 TR	6290103180	
35	Gasdüse	L 62/AD 27/13	DIX	1-2-413	629010413	MMZ 304
36	Gasdüse	L 62/AD 27/15	DIX	1-2-415	629010415	
37	Gasdüse	L 62/AD 27/18	DIX	1-2-418	629010418	
38	Gasdüse[7]	L 76/AD 28/ID 15	DIX	1-3-5415 A	6390154150	M.Flex 44_ _ SAZ
39	Gasdüse[7]	L 76/AD 28/ID 18	DIX	1-3-5418 A	6390154180	
40	Gasdüse[7]	L 76/AD 28/ID 21	DIX	1-3-5421 A	6390154210	
41	Gasdüse[8]	L 70/AD 24/ID 15	DIX	1-2-4015	629010015	
42	Gasdüse[8]	L 70/AD 24/ID 18	DIX	1-2-4018	629010018	

[1] mit Spritzerschutzring
[2] Passend für METZ 56_ (L)(XL) und MMZ 306 nur in Verbindung mit Schraubadapter DIX SAD 2-404/540, Seite 403.
[3] Kühlmantel DIX KM 100 erforderlich, Seite 403
[4] Schraubadapter DIX SAD 5700 erforderlich, Seite 403
[5] Kühlmantel DIX 5-3-550 erforderlich, Seite 403
[6] Passend für M.Flex 44_ _ SAZ nur in Verbindung mit Kühlmantel DIX KM 155, Seite 403
[7] Schraubadapter DIX SAD 2-404/540 erforderlich, Seite 403
[8] Klemmadapter DIX KAD 4040 erforderlich, Seite 403

Gasdüsen
Für Roboter- und Automatenpistolen MIG/MAG

Gasdüse	Pistolenkopf Artikelnr.	MET 32XX	MET(R) 35X	METZ 52X (L)(XL)	MFTZ 52X	MET 39X	MET 39XX	METZ 59X (L)(XL)	MFTZ 59XX	MET 37XX	METZ 54X (L)(XL)	METZ 64XX (L)(XL)	MFTZ 54XX	MBTZ 54XX	METZ 56X (L)(XL)	MEDD 7000	MMZ 306	METZ 58XX (L)(XL)	METZ 57X (L)(XL)	MFTZ 57X	METZ 55XX (L)(XL)	M.Flex 44XX	MMZ 330	MMZ 304
DIX 1-3-5209 A	6390152090	•	•	•	•																			
DIX 1-3-5211 AR	6390152115	•	•	•	•																			
DIX 1-3-5211 AKR	6390152116	•	•	•	•																			
DIX 1-3-5212 A	6390152120	•	•	•	•																			
DIX 1-3-5212 AR	6390152125	•	•	•	•																			
DIX 1-3-5212 AK	6390152121	•	•	•	•																			
DIX 1-3-5212 AKR	6390152126	•	•	•	•																			
DIX 1-3-5213 AK	6390152131	•	•	•	•																			
DIX 1-3-5215 A	6390152150	•	•	•	•																			
DIX 1-3-5215 AK	6390152151	•	•	•	•																			
DIX 1-3-5215 AR	6390152155	•	•	•	•																			
DIX 1-3-5216	6390190002	•	•	•	•																			
DIX 1-3-5218 A	6390152180	•	•	•	•																			
DIX 1-3-5413 A	6390154130									•	•	•	•	•		•								
DIX 1-3-5413 AK	6390154131									•	•	•	•	•										
DIX 1-3-5413 AKR	6390154136									•	•	•	•	•										
DIX 1-3-5413 AR	6390154135									•	•	•	•	•										
DIX 1-3-5415 A	6390154150									•	•	•	•	•	S	•	S					S		
DIX 1-3-5415 AK	6390154151									•	•	•	•	•										
DIX 1-3-5415 AKR	6390154156									•	•	•	•	•										
DIX 1-3-5415 AR	6390154155									•	•	•	•	•	S	•	S							
DIX 1-3-5415 ARZ	6390154154									•	•	•	•	•	S	•	S							
DIX 1-3-5417 A	6390154170									•	•	•	•	•	S	•	S							
DIX 1-3-5418 A	6390154180									•	•	•	•	•	S	•	S					S		
DIX 1-3-5418 AK	6390154181									•	•	•	•	•										
DIX 1-3-5418 AR	6390154185									•	•	•	•	•	S	•	S							
DIX 1-3-5421 A	6390154210									•	•	•	•	•	S	•	S					S		
DIX 1-3-5515 A	6390155150																				K	K		
DIX 1-3-5518 A	6390155180																				K	K		
DIX 1-3-5521 A	6390155210																				K	K		
DIX 1-3-5715 A	6390157150																		•	•				
DIX 1-3-5715 AK	6390157151																		•	•				
DIX 1-3-5715 SAD	6390257157																		S	S				
DIX 1-3-5718 A	6390157180																		•	•				
DIX 1-3-5718 SAD	6390257187																		S	S				
DIX 1-3-5721 A	6390157210																		•	•				
DIX 1-3-5721 SAD	6390257217																		S	S				
DIX 1-3-5721 SAD OVAL	6390257218																		•	•				
DIX 1-3-5811 A	6390158110																	•						
DIX 1-3-5815 A	6390158150																	•						
DIX KMG115TR	628040315														K									
DIX KMG118TR	628040318														K									
DIX KMG121TR	628040321														K									
DIX 1-3-5911 A	6390159110					•	•	•	•															
DIX 1-3-5911 AK	6390159111					•	•	•	•															
DIX 1-3-5911 AK SO	6390159112					•	•	•	•															
DIX 1-3-5911 SO	6390159119					•	•	•	•															
DIX 1-3-5913 AR	6390159135					•	•	•	•															
DIX 1-3-5914	6390159149					•	•	•	•															
DIX 1-3-5914 A	6390159140					•	•	•	•															
DIX 1-3-5915 A	6390159150					•	•	•	•															
DIX 1-3-5915 A SO	6390159153					•	•	•	•															
DIX 1-3-5915 AK	6390159151					•	•	•	•															
DIX 1-3-5918 A	6390159180					•	•	•	•															
DIX 1-3-5918 AL	6390159182					•	•	•	•															
DIX 1-2-313 TR	6290103130																						•	
DIX 1-2-315 TR	6290103150																						•	
DIX 1-2-318 TR	6290103180																						•	
DIX 1-2-413	629010413																							•
DIX 1-2-415	629010415																							•
DIX 1-2-418	629010418																							•
DIX 1-2-4015	629010015																					KA		
DIX 1-2-4018	629010018																					KA		

KA = Klemmadapter erforderlich
K = Kühlmantel erforderlich
S = Schraubadapter erforderlich

Kühlmäntel und Schraubadapter
Für Roboter- und Automatenpistolen MIG/MAG

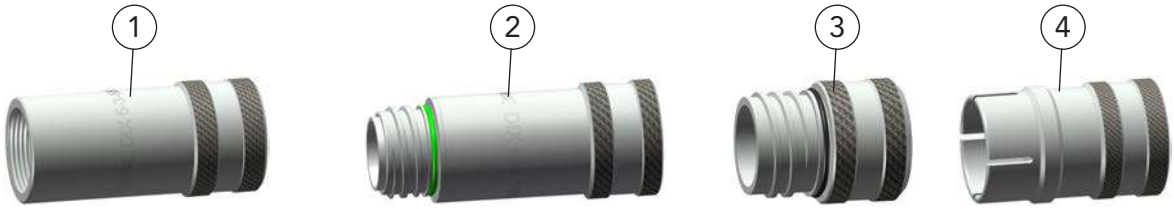

Anwendungsbeispiel Anwendungsbeispiel

	Bestellbezeichnung		Artikelnummer	Verwendung
	Kühlmäntel			
1	DIX	5-3-550	6390555000	METZ 55_ _ (L)(XL) mit Gasdüsen 1-3-55_ _
2	DIX	KM 100	628040301	METZ 56_ (L)(XL), MMZ 306 mit Gasdüsen KMG 1_ _
	DIX	KM 155	628040304	M.Flex 44_ _ SAZ
3	Schraubadapter			
	DIX	SAD 5700	628145700	METZ 57_ (L)(XL), MFTZ 57xx mit Gasdüsen 1-3-57_ _ SAD
	DIX	SAD 2-404/540	628140000	MMZ 306, METZ 56_ (L)((XL), M.Flex 44_ _ SAZ mit Gasdüsen 1-3-54_ _
	Klemmadapter			
4	DIX	KAD 4040	629051400	M.Flex 44_ _ SAZ

Gasdüseneinsätze
Für Gasdüsen MIG/MAG

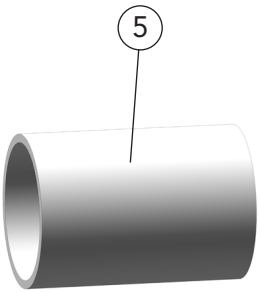

Anwendungsbeispiel

	Bestellbezeichnung		Artikelnummer	Verwendung		
5	DIX	2-3-520	6390252000	1-3-5209 A 1-3-5212 AK	1-3-5212 A	1-3-5215 A
	DIX	2-3-500	6390250000	1-3-5413 A 1-3-5413 AK Kühlmantel 5-3-550	1-3-5415 A 1-3-5415 AR	1-3-5418 A
	DIX	KME 110	628040303	Kühlmantel KM 100		

WIG-Gasdüsen
Für Roboter- und Automatenpistolen WIG

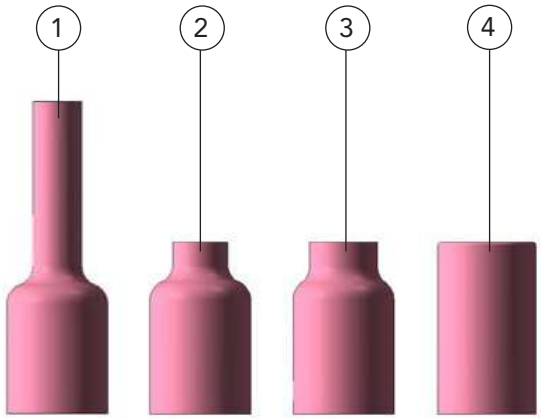

	Benennung	Abmessungen	Bestellbezeichnung	Artikelnummer	Verwendung
1	Gasdüse	L 76/AD 24,7/ID 8,5	DIX GD 405 L	649015004	TAZ 400, TAZ 8000, TETZ 400, TETZ 8000, TETZ 400 L, TETZ 8000 L, TETZ 85xx
2	Gasdüse	L 42/AD 24,7/ID 9,5	DIX GD 406	649015001	
3	Gasdüse	L 42/AD 24,7/ID 12,5	DIX GD 408	649015002	
4	Gasdüse	L 42/AD 24,7/ID 19,5	DIX GD 412	649015003	

Kontaktspitzen
Für Roboter- und Automatenpistolen MIG/MAG

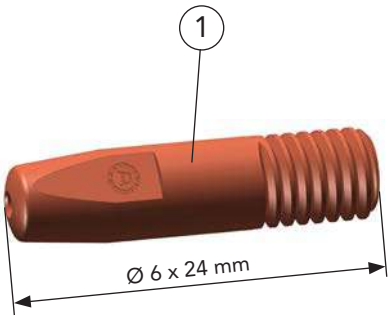

Typ 3-1-_._ (CR)

	Bestellbezeichnung	Artikelnummer	Verwendung
1	DIX 3-1-_ _ 3-1-_ _ CR	6190300_ _ 6190330_ _	MET(R) 35_, METZ 52_ (L)(XL), METZ 58_ _ (L)(XL), MFTZ 52_ _, MMZ 330

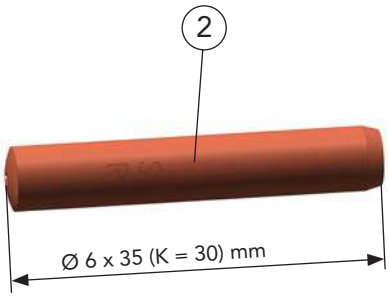

Typ 3-1-_._ S(K)

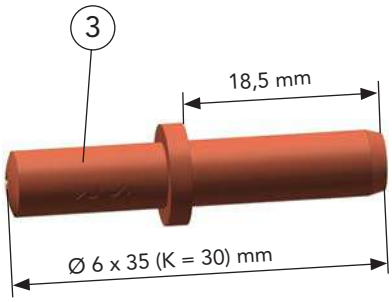

Typ 3-1-_._ SR(K)

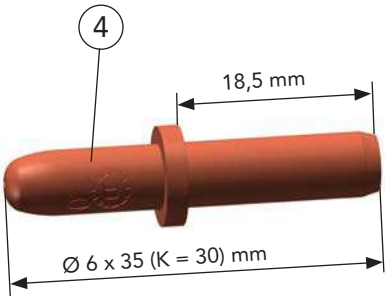

Typ 3-1-_._ SA(K)

	Bestellbezeichnung	Artikelnummer	Verwendung
2	DIX 3-1-_._ S	6190374_ _	MET(R) 35_, METZ 52_ (L)(XL), MFTZ 52_ _
	DIX 3-1-_._ SK	6190376_ _	
3	DIX 3-1-_._ SR	6190354_ _	
	DIX 3-1-_._ SRK	6190356_ _	
4	DIX 3-1-_._ SA	6190355_ _	
	DIX 3-1-_._ SAK	6190357_ _	

_ _ Definieren Sie hier den Drahtdurchmesser, z.B.: 12 = 1.2 mm oder 16 = 1.6 mm.

Gängige Drahtdurchmesser: 0,8 mm, 1,0 mm, 1,2 mm, 1,4 mm, 1,6 mm und 2,0 mm

Kontaktspitzen
Für Roboter- und Automatenpistolen MIG/MAG

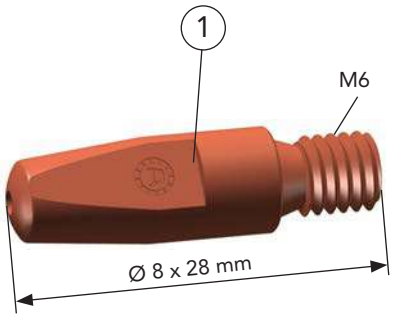

Typ 3-2-_._ (CR-ZR)

	Bestellbezeichnung	Artikelnummer	Verwendung
1	DIX 3-2-_._	6290300_ _	MMZ 330, MET(R) 35_, MET(R) 39_, METZ 52_ (L)(XL), METZ 59_ (L)(XL), METZ 54_ (L)(XL), MFTZ 52_ _, MFTZ 59_ _, MFTZ 54_ _, MBTZ 54_ _
	DIX 3-2-_._ CR-ZR	6290330_ _	

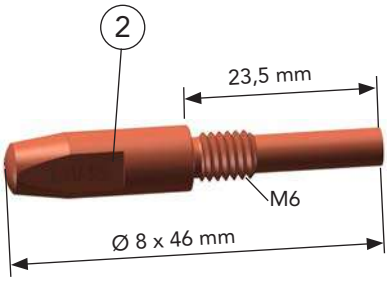

Typ 3-2-_._/46

	Bestellbezeichnung	Artikelnummer	Verwendung
2	DIX 3-2-_._/46	6290346_ _	DIX MET 39_ _

_ _ Definieren Sie hier den Drahtdurchmesser, z.B.: 12 = 1.2 mm oder 16 = 1.6 mm.

Gängige Drahtdurchmesser: 0,8 mm, 1,0 mm, 1,2 mm, 1,4 mm, 1,6 mm und 2,0 mm

Kontaktspitzen
Für Roboter- und Automatenpistolen MIG/MAG

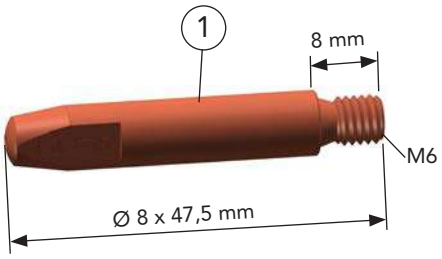

Typ 3-2-_._/47.5

	Bestellbezeichnung	Artikelnummer	Verwendung
1	DIX 3-2-_._/47.5	6290342_ _	DIX MET 32_ _, DIX MET 37_ _

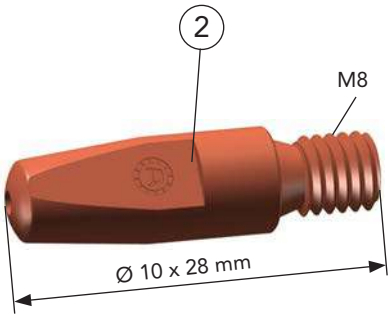

Typ 3-2-_._ M8 (CR-ZR)

	Bestellbezeichnung	Artikelnummer	Verwendung
2	DIX 3-2-_._ M8		MMZ 330, MMZ 304, MMZ 305, MMZ 306, MET(R) 35_, METZ 54_ (L)(XL), METZ 56_ (L)(XL), METZ 57_ (L)(XL), METZ 64_ _ (L)(XL), MFTZ 59_ _, MFTZ 54_ _, MFTZ 57_ _, MBTZ 54_ _
	DIX 3-2-_._ M8 CR-ZR		

_ _ Definieren Sie hier den Drahtdurchmesser, z.B.: 12 = 1.2 mm oder 16 = 1.6 mm.

Gängige Drahtdurchmesser: 0,8 mm, 1,0 mm, 1,2 mm, 1,4 mm, 1,6 mm und 2,0 mm

Kontaktspitzen
Für Roboter- und Automatenpistolen MIG/MAG

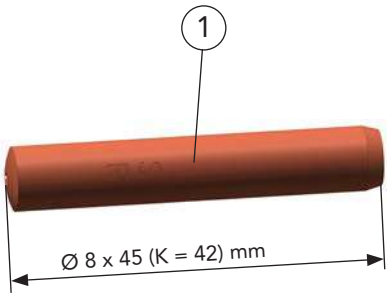

Typ 3-2-_._ S(K)

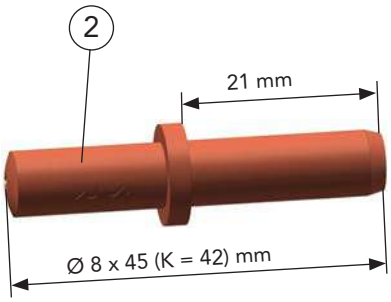

Typ 3-2-_._ SR(K)

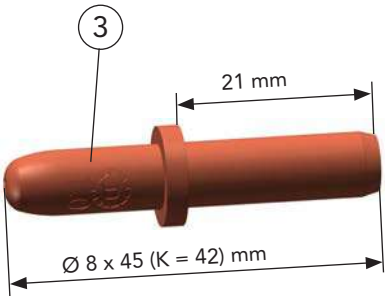

Typ 3-2-_._ SA(K)

	Bestellbezeichnung	Artikelnummer	Verwendung
1	DIX 3-2-_._ S	6290374_ _	MMZ 306, METZ 54_ (L)(XL), METZ 56_ (L)(XL), MFTZ 54_ _, MBTZ 54_ _
	DIX 3-2-_._ SK	6290376_ _	
2	DIX 3-2-_._ SR	6290354_ _	
	DIX 3-2-_._ SRK	6290356_ _	
3	DIX 3-2-_._ SA	6290304_ _	
	DIX 3-2-_._ SAK	6290306_ _	

_ _ Definieren Sie hier den Drahtdurchmesser, z.B.: 12 = 1.2 mm oder 16 = 1.6 mm.

Gängige Drahtdurchmesser: 0,8 mm, 1,0 mm, 1,2 mm, 1,4 mm, 1,6 mm und 2,0 mm

Sockel, Gewindesockel
Für Roboter- und Automatenpistolen MIG/MAG

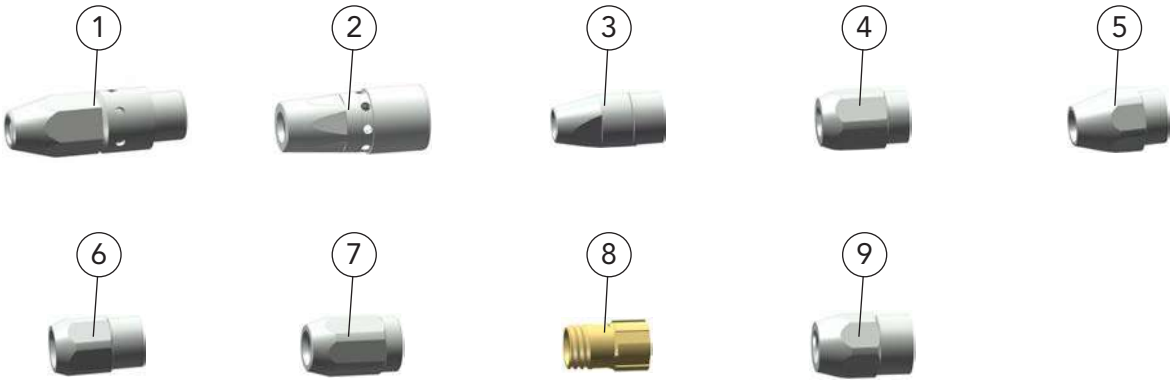

	Bestellbezeichnung	Artikelnummer	Verwendung
1	DIX 4-2-K M6 DIX 4-2-K M8	629040010 629040110	MMZ 330
2	DIX GS 300 M6 DIX GS 300 M8	629040301 629040302	MET(R) 35_
3	DIX GS 1	618150006	METZ 52_ (L)(XL), MFTZ 52_ _
4	DIX GS 1-K	618150001	METZ 52_ (L)(XL), MFTZ 52_ _
5	DIX GS 1-K/001	618150005	METZ 52_ (L)(XL), MFTZ 52_ _
6	DIX GS 1-K M8	618150004	METZ 52_ (L)(XL), MFTZ 52_ _
7	DIX GS 2-M8	628150008	MMZ 306, METZ 56_ (L)(XL)
8	DIX GS 590/M6 DIX GS 590/M8	639069257313 639069257314	MFTZ 59_ _
9	DIX GS 5800	619040560	METZ 58_ _ (L)(XL)

Spannmuttern, Zentrierhülsen
Für Roboter- und Automatenpistolen MIG/MAG

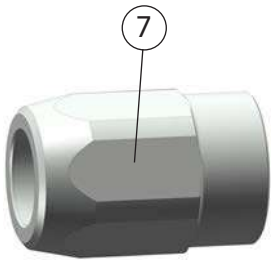

Anwendungsbeispiel

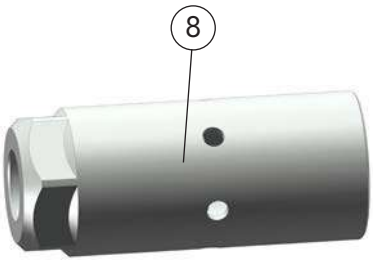

Anwendungsbeispiel

	Bestellbezeichnung	Artikelnummer	Verwendung
7	Spannmuttern		
	DIX 4-1-MAS	6390452000	METZ 52_ (L)(XL), MFTZ 52_ _
	DIX 4-2-MAS	6390454000	MMZ 306, METZ 54_ (L)(XL), METZ 56_ (L)(XL)
8	Zentrierhülsen		
	DIX CS 300	6390433000	MET(R) 35_

Gasverteiler
Für Roboter- und Automatenpistolen MIG/MAG

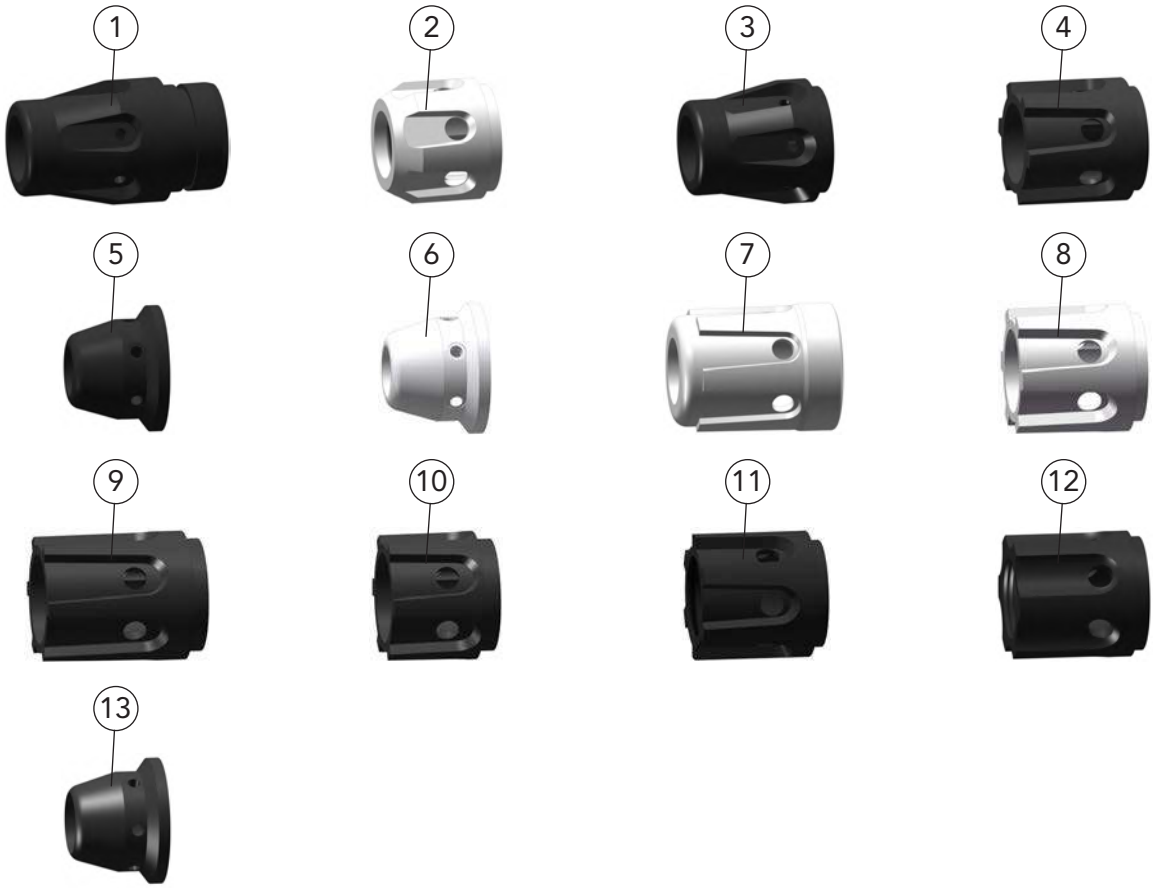

	Bestellbezeichnung	Artikelnummer	Verwendung
1	DIX 10-2-304	629100324	MMZ 304
2	DIX 10-2-305 K*	6291003051	METZ 57_ (L)(XL), MFTZ 57_ _
3	DIX 10-2-305	6291003052	METZ 57_ (L)(XL), MFTZ 57_ _
4	DIX 10-3-540	6391054000	MMZ 306, METZ 54_ (L)(XL), METZ 56_ (L)(XL), MFTZ 54_ _, MBTZ 54_ _
5	DIX GVT 590	6391059001	MET(R) 39_, MET(R) 39_ _, METZ 59_ (L)(XL), MFTZ 59_ _
6	DIX GVT 590 K*	6391059003	MET(R) 39_, MET(R) 39_ _, METZ 59_ (L)(XL)
7	DIX GVT 3200 K*	6391052001	MET 32_ _
8	DIX GVT 3700 K*	63910916072	MET 37_ _
9	DIX 10-1-MAS	619100002	METZ 52_ (L)(XL), MFTZ 52_ _
10	DIX GVT 5800	619100560	METZ 58_ _ (L)(XL)
11	DIX 10-3-540/1607	63910916071	METZ 64_ _ (L)(XL)
12	DIX 10-3-550	6391055000	METZ 55_ _ (L)(XL)
13	DIX GVT 590/001	6391059002	MFTZ 59_ _

* Gasverteiler aus Keramik

O-Ringe
Für Automatengarnituren, Roboter- und Automatenpistolen MIG/MAG

Pistolenkopf
(Anwendungsbeispiel)

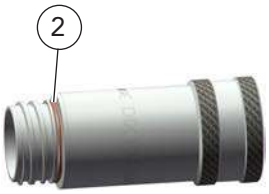

Kühlmantel

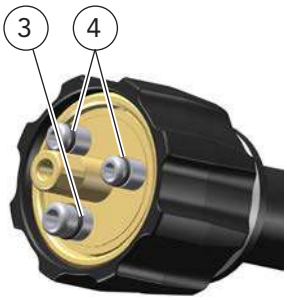

MET(Z) Pistolenkopf

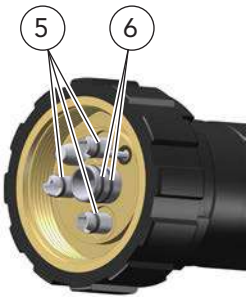

MBTZ Pistolenkopf

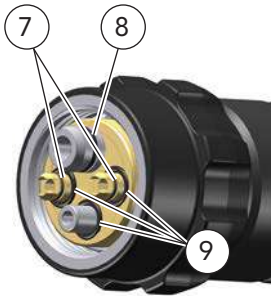

MFTZ Pistolenkopf

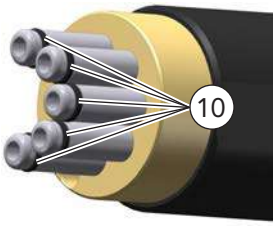

ECO.torch RET(Z) Garnitur

Schweißgarnitur mit
Euro-Zentralanschluss

Schraubadapter

		Abmessungen	VPE	Artikelnr.	Verwendung
1	O-Ring VITON	17,0 x 1,5 mm	(10)	639060004	MET(R) 35x, MET 32xx
	O-Ring VITON	20,0 x 1,5 mm	(10)	629061021	MET 39x, MET 39xx
	O-Ring VITON	22,0 x 2,0 mm	(10)	639060003	MET 37xx, METZ 54x, METZ 64xx, MBTZ 54xx, MFTZ 54xx
	O-Ring	17,0 x 1,5 mm	(10)	639060002	METZ 52x, MFTZ 52xx, MMZ 304
	O-Ring	20,0 x 1,5 mm	(10)	639060001	METZ 59x, MFTZ 59xx
	O-Ring	18,0 x 2,0 mm	(12)	639060005	METZ 56x, METZ 57x, METZ 500/007 TD, METZ 500/010 TD, MFTZ 57xx, MMZ 306, M.Flex 44xx
	O-Ring	23,0 x 2,0 mm	(12)	629900016	METZ 55xx
2	O-Ring VITON	23,0 x 1,5 mm	(10)	629110904	Kühlmantel DIX KM 100 (METZ 560), Schraubadapter DIX SAD 2-404/540 (METZ 54x, MFTZ 54xx, MBTZ 54xx)
3	O-Ring	5,1 x 1,6 mm	(10)	629061014	alle MET- und METZ-Pistolenköpfe
4	O-Ring	4,1 x 1,6 mm	(10)	629061013	alle METZ-Pistolenköpfe
5	O-Ring	4,0 x 1,0 mm	(10)	629110901	alle MBTZ-Pistolenköpfe
6	O-Ring	8,0 x 1,0 mm	(10)	629900270	alle MBTZ-Pistolenköpfe
7	O-Ring	4,0 x 1,2 mm	(10)	629900351	alle MFTZ-Pistolenköpfe
8	O-Ring	7,0 x 1,5 mm	(10)	639159009	alle MFTZ-Pistolenköpfe
9	O-Ring	6,0 x 1,5 mm	(10)	639060008	alle MFTZ-Pistolenköpfe
10	O-Ring	5,0 x 1,5 mm	(10)	629061018	ECO.torch RET 330-x N(NE)- und RETZ 630-x N(NE)-Garnituren
11	O-Ring	4,0 x 1,0 mm	(10)	629110901	alle Schweißgarnituren mit Euro-Zentralanschluss
12	O-Ring VITON	24,0 x 1,0 mm	(10)	639060007	Schraubadapter DIX SAD 5700 (METZ 57x, MFTZ 57xx)

Stutzen, Einlaufdüsen
Für Roboter- und Automatenpistolen MIG/MAG, TIG

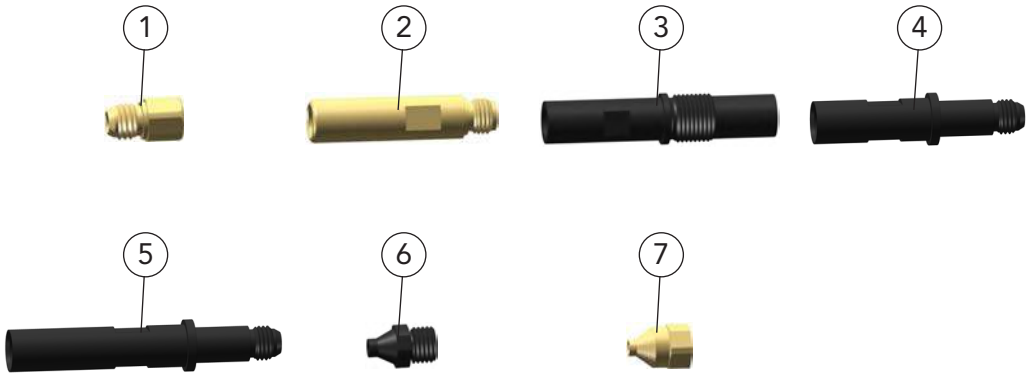

	Bestellbezeichnung	Artikelnummer	Verwendung
	Stutzen		
1	DIX MES 300/500*	639061500041	MET(R) 35_, MET(R) 39_, MET 32_ _, MET 37_ _, MET(R) 39_ _, METZ 52_ (L)(XL), METZ 59_ (L)(XL), METZ 54_ (L)(XL), METZ 56_ (L)(XL), METZ 57_ (L)(XL), METZ 58_ _ (L)(XL), METZ 64_ _ (L)(XL), METZ 55_ _ (L)(XL)
2	DIX MEPS 300/500**	6390665000	MET(R) 35_, MET(R) 39_, MET 32_ _, MET 37_ _, MET(R) 39_ _, METZ 52_ (L)(XL), METZ 59_ (L)(XL), METZ 54_ (L)(XL), METZ 56_ (L)(XL), METZ 57_ (L)(XL), METZ 58_ _ (L)(XL), METZ 64_ _ (L)(XL), METZ 55_ _ (L)(XL)
3	DIX MEP 151	6391536003	MEPTT 310, MEPTTZ 600, MEPWTTZ 600 SAZ/TA, MEPWTTZ 600 SAZ/EC
4	DIX TES 400***	649066002	TETZ 400 (L)
5	DIX TEPS 400****	649066001	TETZ 400 (L)
	Einlaufdüsen		
6	DIX MEP 152	6391536005	MEPTT 310, MEPTTZ 600, MEPWTTZ 600 SAZ/TA, MEPWTTZ 600 SAZ/EC
7	DIX RET 301	639151003	RET 310 (A), RETZ 610 (A)

* Bei Garnituren MET(T), MET(T)Z und Frontantrieb FD 200 M(E)
** Bei Pistolenhalter MEP 200
*** Bei WIG-Garnituren TETZ 600 SAZ
**** Bei WIG-Pistolenhalter MEP 200 EW(TW), MEP 201 EW(TW)

Isolierhülsen
Für Roboter- und Automatenpistolen MIG/MAG

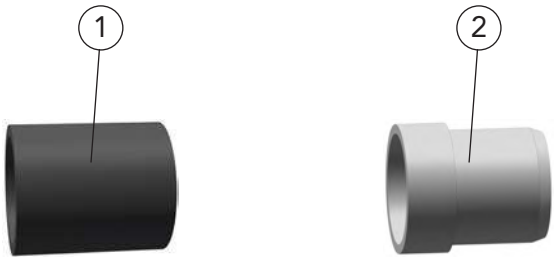

	Bestellbezeichnung	Artikelnummer	Verwendung
1	DIX 10-2	629100000	MMZ 330
2	DIX IH 300	6391053000	MET(R) 35_

Mess-Sensor-Set, Kontakt-Sets
Für Roboter- und Automatenpistolen MIG/MAG
Garnituren ME(P)T(T)(Z) 310(600), RET(Z) 310(610)

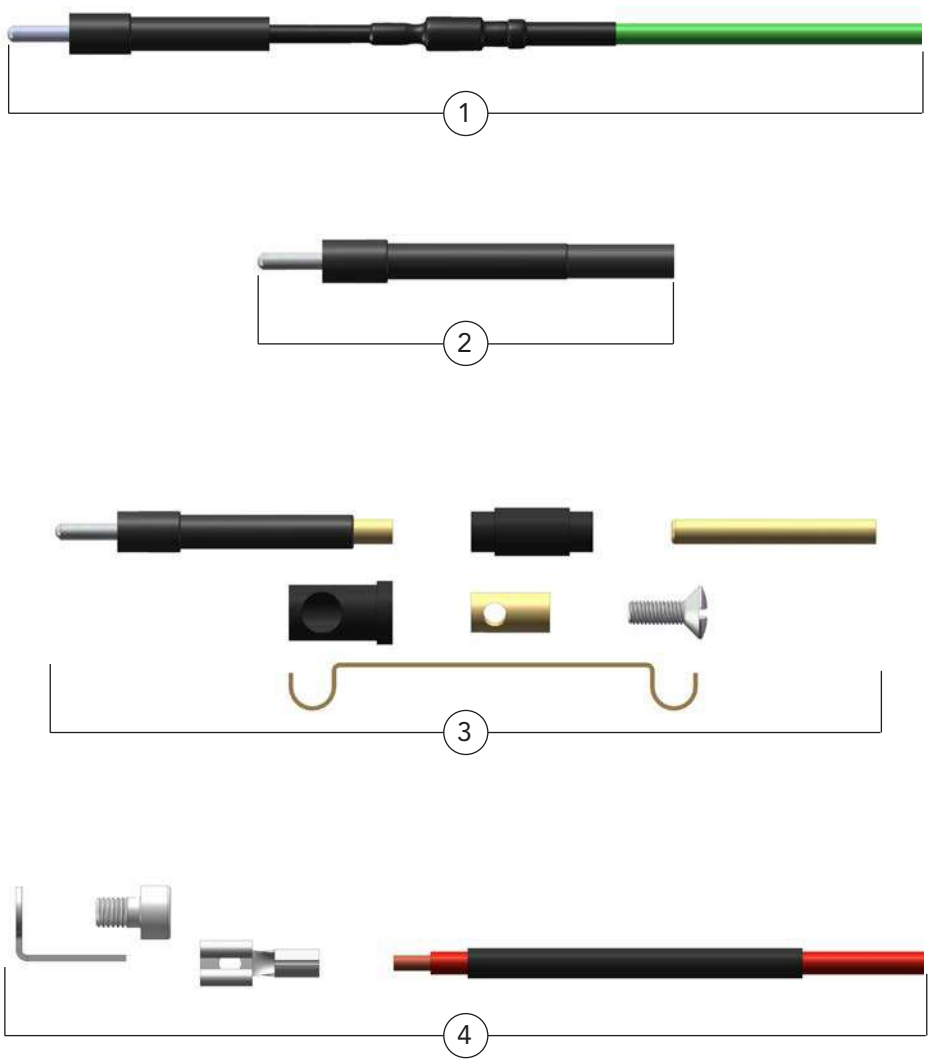

	Benennung	Bestellbezeichnung		Artikelnummer
1	Kontakt - Set Zur Ausrüstung von Roboter- und Automatengarnituren für Gasdüsensensor - Funktion, ohne Abb.	DIX	K 150 ME	639153040
2	Kontakt - Set Zur Ausrüstung des Pistolenkörpers DIX MEK 300/600 für Gasdüsensensor - Funktion, ohne Abb.	DIX	K 300/600 MEK	639350008
3	Kontakt - Set Zur Ausrüstung des Pistolenhalters DIX MEP 200 für Gasdüsensensor - Funktion, ohne Abb.	DIX	K 300/600 MEP	639350001
4	Mess - Sensor - Set Zur Ausrüstung von Roboter- und Automatengarnituren für die Schweißspannungserfassung, ohne Abb.	DIX	M 150 ME	639153041

▶ Sets nur montiert lieferbar.

Kontaktklemme
Für Roboter- und Automatengarnituren ECO.torch MIG/MAG

Anwendungsbeispiel

	Benennung	Bestellbezeichnung	Artikelnummer
1	Kontaktklemme Zur Ausrüstung von Roboter- und Automatengarnituren für Gasdüsensensor - Funktion	DIX K 180 ME	687311011

Adapterflansche
DIX ADF(D) 6xxx
Für Roboter- und Automatenpistolen
MIG/MAG, WIG

SAS 100 / 200

Roboter

Anwendungsbeispiel

	Benennung	Hersteller	Robotertyp	Bestellbezeichnung		Artikelnummer
1	Flansch	ABB	IRB 6	DIX	ADF 6012	683116012
	Flansch	ABB	IRB 1000	DIX	ADF 6012	683116012
	Flansch	ABB	IRB 1400	DIX	ADF 6012	683116012
	Flansch	ABB	IRB 1500	DIX	ADF 6012	683116012
	Flansch	ABB	IRB 1600	DIX	ADF 6012	683116012
	Flansch	ABB	IRB 2000	DIX	ADF 6012	683116012
	Flansch	ABB	IRB 2400/2400L	DIX	ADF 6012	683116012
	Flansch	ABB	IRB 2500	DIX	ADF 6012	683116012
	Flansch	ABB	IRB 6400	DIX	ADF 6017	683116017
	Flansch	ABB	IRB 6400 R	DIX	ADF 6017	683116017
	Flansch	ABB	IRB 640 M98	DIX	ADF 6017	683116017
	Flansch	ABB	IRB 2400/10	DIX	ADF 6018	683116018
	Flansch	ABB	IRB 2400/16	DIX	ADF 6018	683116018
	Flansch	ABB	IRB 2600	DIX	ADF 6018	683116018
	Flansch	ABB	IRB 2600-12/1,65	DIX	ADF 6018	683116018
	Flansch	ABB	IRB 2600-12/1,85	DIX	ADF 6018	683116018
	Flansch	ABB	IRB 2600-20/1,65	DIX	ADF 6018	683116018
	Flansch	ABB	IRB 4400 L	DIX	ADF 6018	683116018
	Flansch	ABB	IRB 4600-20	DIX	ADF 6018	683116018
	Flansch	ABB	IRB 6640	DIX	ADF 6035	683116035
	Flansch	ABB	IRB 6600	DIX	ADF 6035	683116035
	Flansch	ABB	IRB 140	DIX	ADF 6042	683116042
	Flansch	ABB	IRB 4400	DIX	ADF 6086	683116086
	Flansch	ABB	IRB 4600-40	DIX	ADF 6086	683116086

Adapterflansche
DIX ADF(D) 6xxx
Für Roboter- und Automatenpistolen
MIG/MAG, WIG

	Benennung	Hersteller	Robotertyp	Bestellbezeichnung		Artikelnummer
1	Flansch	ABB	IRB 4600-45	DIX	ADF 6086	683116086
	Flansch	ABB	IRB 4600-60	DIX	ADF 6086	683116086
	Flansch	Cloos	Romat 56	DIX	ADF 6031	683116031
	Flansch	Cloos	Romat 75/76	DIX	ADF 6032	683116032
	Flansch	Cloos	Romat 310	DIX	ADF 6033	683116033
	Flansch	Cloos	Romat 320	DIX	ADF 6033	683116033
	Flansch	Cloos	Romat 350	DIX	ADF 6033	683116033
	Flansch	Cloos	Romat 410	DIX	ADF 6033	683116033
	Flansch	Comau	Smart SIX	DIX	ADF 6042	683116042
	Flansch	Comau	Smart S4	DIX	ADF 6221	683116221
	Flansch	Comau	Smart NS 12-1.85 ARC	DIX	ADF 6221	683116221
	Flansch	Comau	Smart NS 16-1.65 ARC	DIX	ADF 6221	683116221
	Flansch	Comau	Smart NM 16-3.1	DIX	ADF 6221	683116221
	Flansch	Fanuc	50il	DIX	ADF 6002	683116002
	Flansch	Fanuc	LR Mate 200 IC	DIX	ADF 6002	683116002
	Flansch	Fanuc	LR Mate 200 iB	DIX	ADF 6002	683116002
	Flansch	Fanuc	LR Mate 200 iB/3L	DIX	ADF 6002	683116002
	Flansch	Fanuc	ARC Mate 100i	DIX	ADF 6012	683116012
	Flansch	Fanuc	120il	DIX	ADF 6012	683116012
	Flansch	Fanuc	100	DIX	ADF 6012	683116012
	Flansch	Fanuc	RJ2S12	DIX	ADF 6012	683116012
	Flansch	Fanuc	M-710iC/20L*	DIX	ADF 6012	683116012
	Flansch	Fanuc	S 500 iB*	DIX	ADF 6012	683116012
	Flansch	Fanuc	R 2000iA 165 F/R/L	DIX	ADF 6017	683116017
	Flansch	Fanuc	R 2000iA 125L	DIX	ADF 6017	683116017
	Flansch	Fanuc	ARC Mate 100 iC	DIX	ADF 6024	683116024
	Flansch	Fanuc	ARC Mate 100 iC/6L	DIX	ADF 6024	683116024
	Flansch	Fanuc	ARC Mate 120 iC	DIX	ADF 6024	683116024
	Flansch	Fanuc	ARC Mate 120 iC/10L	DIX	ADF 6024	683116024
	Flansch	Fanuc	100 RJ 3 iC	DIX	ADF 6024	683116024
	Flansch	Fanuc	M10 iA/10S	DIX	ADF 6024	683116024
	Flansch	Fanuc	M20 iA	DIX	ADF 6024	683116024
	Flansch	Fanuc	ARC Mate 100 iB	DIX	ADF 6042	683116042
	Flansch	Fanuc	ARC Mate 120 iB	DIX	ADF 6042	683116042
	Flansch	Fanuc	M-6iB/2 HS	DIX	ADF 6042	683116042
	Flansch	Fanuc	M 16 iB	DIX	ADF 6042	683116042
	Flansch	Fanuc	100/M-6	DIX	ADF 6042	683116042
	Flansch	Fanuc	S500	DIX	ADF 6150	683116150
	Flansch	Hitachi	M6100	DIX	ADF 6025	683116025
	Flansch	Hitachi	MR 6060	DIX	ADF 6042	683116042

Aufnahmen: * DI ø 50 mm

Adapterflansche
DIX ADF(D) 6xxx
Für Roboter- und Automatenpistolen
MIG/MAG, WIG

	Benennung	Hersteller	Robotertyp	Bestellbezeichnung		Artikelnummer
1	Flansch	Hyundai	HR006/015	DIX	ADF 6028	683116028
	Flansch	Hyundai	010L/030L/050	DIX	ADF 6028	683116028
	Flansch	Kawasaki	RS 30N	DIX	ADF 6037	683116037
	Flansch	Kawasaki	RS 50N	DIX	ADF 6037	683116037
	Flansch	Kawasaki	JS 6	DIX	ADF 6042	683116042
	Flansch	Kawasaki	JS 10	DIX	ADF 6042	683116042
	Flansch	Kawasaki	FA 06 E	DIX	ADF 6042	683116042
	Flansch	Kawasaki	RA006L	DIX	ADF 6042	683116042
	Flansch	Kawasaki	RA006LFE40	DIX	ADF 6042	683116042
	Flansch	Kawasaki	FA 10 L	DIX	ADF 6221	683116221
	Flansch	Kawasaki	RS 20N	DIX	ADF 6221	683116221
	Flansch	Kuka	KR 5 R1400	DIX	ADF 6002	683116002
	Flansch	Kuka	KR 16-2* Für Zentralhand 6 kg	DIX	ADF 6012	683116012
	Flansch	Kuka	KR 16 arc HW	DIX	ADF 6026	683116026
	Flansch	Kuka	KR 5	DIX	ADF 6029	683116029
	Flansch	Kuka	KR 5 ARC HW	DIX	ADF 6029	683116029
	Flansch	Kuka	KR 16 L8 arc HW	DIX	ADF 6029	683116029
	Flansch	Kuka	KR 5 ARC	DIX	ADF 6042	683116042
	Flansch	Kuka	KR 6 ARC	DIX	ADF 6042	683116042
	Flansch	Kuka	KR 16-L6 ARC	DIX	ADF 6042	683116042
	Flansch	Kuka	KR 6	DIX	ADF 6042	683116042
	Flansch	Kuka	KR 16-2** Für Zentralhand 6 kg	DIX	ADF 6042	683116042
	Flansch	Kuka	KR 16-2**** Für Zentralhand 16 kg	DIX	ADF 6084	683116084
	Flansch	Kuka	KR 6-2	DIX	ADF 6084	683116084
	Flansch	Kuka	KR 15-2	DIX	ADF 6084	683116084
	Flansch	Kuka	KR 16	DIX	ADF 6084	683116084
	Flansch	Kuka	KR 16 L	DIX	ADF 6084	683116084
	Flansch	Kuka	KR 30L16	DIX	ADF 6084	683116084
	Flansch	Kuka	KR IR 364/8	DIX	ADF 6084	683116084
	Flansch	Kuka	KR 125-2	DIX	ADF 6085	683116085
	Flansch	Kuka	KR 125 L90-2	DIX	ADF 6085	683116085
	Flansch	Kuka	KR 125 L 100-2	DIX	ADF 6085	683116085
	Flansch	Kuka	KR 150-2	DIX	ADF 6085	683116085
	Flansch	Kuka	KR 150 L 110-2	DIX	ADF 6085	683116085
	Flansch	Kuka	KR 150 L 130-2	DIX	ADF 6085	683116085
	Flansch	Kuka	KR 180-2	DIX	ADF 6085	683116085
	Flansch	Kuka	KR 180 L150-2	DIX	ADF 6085	683116085
	Flansch	Kuka	KR 180 L130-2	DIX	ADF 6085	683116085
	Flansch	Kuka	KR 210-2	DIX	ADF 6085	683116085

Aufnahmen: * DI ø 50 mm, ** DI ø 25 mm, *** DI ø 31,5 mm, **** DI ø 63 mm

Adapterflansche
DIX ADF(D) 6xxx
Für Roboter- und Automatenpistolen
MIG/MAG, WIG

	Benennung	Hersteller	Robotertyp	Bestellbezeichnung		Artikelnummer
1	Flansch	Kuka	KR 210 L180-2	DIX	ADF 6085	683116085
	Flansch	Kuka	KR 210 L150-2	DIX	ADF 6085	683116085
	Flansch	Kuka	KR 210 R3100 ultra	DIX	ADF 6085	683116085
	Flansch	Kuka	KR 240-2	DIX	ADF 6085	683116085
	Flansch	Kuka	KR 240 L210-2	DIX	ADF 6085	683116085
	Flansch	Kuka	KR 240 L180-2	DIX	ADF 6085	683116085
	Flansch	Kuka	KR 240 R2900 ultra	DIX	ADF 6085	683116085
	Flansch	Kuka	KR 270 R2700 ultra	DIX	ADF 6085	683116085
	Flansch	Kuka	KR 300 R2500 ultra	DIX	ADF 6085	683116085
	Flansch	Kuka	KR 30/2	DIX	ADF 6086	683116086
	Flansch	Kuka	KR 30-3	DIX	ADF 6086	683116086
	Flansch	Kuka	KR 60-3	DIX	ADF 6086	683116086
	Flansch	Kuka	KR 30 HA	DIX	ADF 6086	683116086
	Flansch	Kuka	KR 60 HA	DIX	ADF 6086	683116086
	Flansch	Kuka	KR 60 L45-3	DIX	ADF 6086	683116086
	Flansch	Kuka	KR 60 L30-3	DIX	ADF 6086	683116086
	Flansch	Kuka	KR 60 L45 HA	DIX	ADF 6086	683116086
	Flansch	Kuka	KR 60 L30 HA	DIX	ADF 6086	683116086
	Flansch	Kuka	KR 16/2*** Für Zentralhand 16 kg	DIX	ADF 6103	683116103
	Flansch	Manutec	R3	DIX	ADF 6070	683116070
	Flansch	Manutec	R15	DIX	ADF 6070	683116070
	Flansch	Manutec	R15 D	DIX	ADF 6070	683116070
	Flansch	Mitsubishi	RV 12 S	DIX	ADF 6042	683116042
	Flansch	Mitsubishi	RV 12 SL	DIX	ADF 6042	683116042
	Flansch	OTC	V 01	DIX	ADF 6012	683116012
	Flansch	OTC	V 6	DIX	ADF 6012	683116012
	Flansch	OTC	V 10	DIX	ADF 6012	683116012
	Flansch	OTC	AX M H3	DIX	ADF 6012	683116012
	Flansch	OTC	V 6L	DIX	ADF 6012	683116012
	Flansch	OTC	AX V6	DIX	ADF 6012	683116012
	Flansch	OTC	A2 V6	DIX	ADF 6012	683116012
	Flansch	OTC	IRB 471	DIX	ADF 6089	683116089
	Flansch	OTC	G01 SAF	DIX	ADF 6094	683116094
	Flansch	OTC	6800/IRB 481	DIX	ADF 6094	683116094
	Flansch	Panasonic	AW 550	DIX	ADF 6160	683116160
	Flansch	Panasonic	AW 0660	DIX	ADF 6160	683116160
	Flansch	Panasonic	AW 8010	DIX	ADF 6160	683116160
	Flansch	Panasonic	VR 006AL 1; 2	DIX	ADF 6161	683116161
	Flansch	Panasonic	VR 008	DIX	ADF 6161	683116161

Aufnahmen: * DI ø 50 mm, ** DI ø 25 mm, *** DI ø 31,5 mm, **** DI ø 63 mm

Adapterflansche
DIX ADF(D) 6xxx
Für Roboter- und Automatenpistolen
MIG/MAG, WIG

	Benennung	Hersteller	Robotertyp	Bestellbezeichnung		Artikelnummer
1	Flansch	Panasonic	TA 1600	DIX	ADF 6161	683116161
	Flansch	Panasonic	TA 1800	DIX	ADF 6161	683116161
	Flansch	Panasonic	TA 1400	DIX	ADF 6161	683116161
	Flansch	Panasonic	TB 1800	DIX	ADF 6161	683116161
	Flansch	Panasonic	TL 2000	DIX	ADF 6161	683116161
	Flansch	Panasonic	TM 1100	DIX	ADFD 6312	683136312
	Flansch	Panasonic	TM 1400	DIX	ADFD 6312	683136312
	Flansch	Panasonic	TM 1800	DIX	ADFD 6312	683136312
	Flansch	Reis	RV40	DIX	ADF 6086	683116086
	Flansch	Reis	RV40S	DIX	ADF 6086	683116086
	Flansch	Reis	RV40XL	DIX	ADF 6086	683116086
	Flansch	Reis	RVL40	DIX	ADF 6086	683116086
	Flansch	Reis	RV60	DIX	ADF 6086	683116086
	Flansch	Reis	RVL60	DIX	ADF 6086	683116086
	Flansch	Reis	RV60L	DIX	ADF 6086	683116086
	Flansch	Reis	RVL60L	DIX	ADF 6086	683116086
	Flansch	Reis	RV60LS	DIX	ADF 6086	683116086
	Flansch	Reis	RH40	DIX	ADF 6086	683116086
	Flansch	Reis	RP40	DIX	ADF 6086	683116086
	Flansch	Reis	RP80	DIX	ADF 6086	683116086
	Flansch	Reis	RP150	DIX	ADF 6086	683116086
	Flansch	Reis	RL50-A4NC	DIX	ADF 6086	683116086
	Flansch	Reis	RL50-A5NC	DIX	ADF 6086	683116086
	Flansch	Reis	RL80-A4NC	DIX	ADF 6086	683116086
	Flansch	Reis	RL80-A5NC	DIX	ADF 6086	683116086
	Flansch	Reis	RL80-A5NC+A6NC	DIX	ADF 6086	683116086
	Flansch	Reis	RL130-A5NC+A6NC	DIX	ADF 6086	683116086
	Flansch	Reis	RV 6	DIX	ADF 6103	683116103
	Flansch	Reis	RV 6L	DIX	ADF 6103	683116103
	Flansch	Reis	RV 10-6	DIX	ADF 6103	683116103
	Flansch	Reis	RV 20-6	DIX	ADF 6103	683116103
	Flansch	Reis	SRV 6L	DIX	ADF 6103	683116103
	Flansch	Reis	RV20-6HW	DIX	ADF 6106	683116106
	Flansch	Reis	RV20-10HW	DIX	ADF 6106	683116106
	Flansch	Reis	RV30-10HW	DIX	ADF 6106	683116106
	Flansch	Reis	RV 12	DIX	ADF 6221	683116221
	Flansch	Reis	RV 12L	DIX	ADF 6221	683116221
	Flansch	Reis	RV 15	DIX	ADF 6221	683116221
	Flansch	Reis	RV 16	DIX	ADF 6221	683116221
	Flansch	Reis	RV 20-16	DIX	ADF 6221	683116221
	Flansch	Reis	RV 30-16	DIX	ADF 6221	683116221

Aufnahmen: * DI ø 50 mm, ** DI ø 25 mm, *** DI ø 31,5 mm, **** DI ø 63 mm

Adapterflansche
DIX ADF(D) 6xxx
Für Roboter- und Automatenpistolen
MIG/MAG, WIG

	Benennung	Hersteller	Robotertyp	Bestellbezeichnung		Artikelnummer
1	Flansch	SEF	SR25/A2	DIX	ADF 6221	683116221
	Flansch	Stäubli	TX 60	DIX	ADF 6002	683116002
	Flansch	Stäubli	TX 60L	DIX	ADF 6002	683116002
	Flansch	Stäubli	TX 90	DIX	ADF 6103	683116103
	Flansch	Stäubli	TX 90L	DIX	ADF 6103	683116103
	Flansch	Stäubli	TX 90XL	DIX	ADF 6103	683116103
	Flansch	Universal	UR-10	DIX	ADF 6103	683116103
	Flansch	Yaskawa Motoman	HP 3 C	DIX	ADF 6002	683116002
	Flansch	Yaskawa Motoman	HP 3 J	DIX	ADF 6002	683116002
	Flansch	Yaskawa Motoman	HP 5	DIX	ADF 6002	683116002
	Flansch	Yaskawa Motoman	MH 5	DIX	ADF 6002	683116002
	Flansch	Yaskawa Motoman	ES 165	DIX	ADF 6036	683116036
	Flansch	Yaskawa Motoman	L 106	DIX	ADF 6040	683116040
	Flansch	Yaskawa Motoman	YRFL-NN D10G	DIX	ADF 6040	683116040
	Flansch	Yaskawa Motoman	K 6S	DIX	ADF 6042	683116042
	Flansch	Yaskawa Motoman	K 10S	DIX	ADF 6042	683116042
	Flansch	Yaskawa Motoman	K 205S	DIX	ADF 6042	683116042
	Flansch	Yaskawa Motoman	SRC 6	DIX	ADF 6042	683116042
	Flansch	Yaskawa Motoman	JS 6	DIX	ADF 6042	683116042
	Flansch	Yaskawa Motoman	3S 10	DIX	ADF 6042	683116042
	Flansch	Yaskawa Motoman	SK 6	DIX	ADF 6042	683116042
	Flansch	Yaskawa Motoman	SK 10	DIX	ADF 6042	683116042
	Flansch	Yaskawa Motoman	SK 16	DIX	ADF 6042	683116042
	Flansch	Yaskawa Motoman	HP20/UP 20	DIX	ADF 6042	683116042
	Flansch	Yaskawa Motoman	HP 6 UP 6	DIX	ADF 6042	683116042
	Flansch	Yaskawa Motoman	YRUP 20-A00	DIX	ADF 6042	683116042
	Flansch	Yaskawa Motoman	YRUP 50N-A00	DIX	ADF 6042	683116042
	Flansch	Yaskawa Motoman	MH6	DIX	ADF 6042	683116042
	Flansch	Yaskawa Motoman	MH50-20	DIX	ADF 6042	683116042
	Flansch	Yaskawa Motoman	Bohrbild 35° verdreht	DIX	ADF 6042/1	6831160421
	Flansch	Yaskawa Motoman	EA 1400N	DIX	ADF 6047	683116047
	Flansch	Yaskawa Motoman	EA 1900N	DIX	ADF 6047	683116047
	Flansch	Yaskawa Motoman	MA 1400	DIX	ADF 6047	683116047
	Flansch	Yaskawa Motoman	MA 1900	DIX	ADF 6047	683116047
	Flansch	Yaskawa Motoman	MA 3100	DIX	ADF 6047	683116047
	Flansch	Yaskawa Motoman	DX 100	DIX	ADF 6047	683116047

Weitere Flansche auf Anfrage.

Aufnahmen: * DI ø 50 mm, ** DI ø 25 mm, *** DI ø 31,5 mm, **** DI ø 63 mm

Adapterflansche
DIX ADFR 63xx
Für Roboter- und Automatenpistolen LITE.torch MIG/MAG

Drehmedium,

RET 362
RETZ 662

Roboter

Anwendungsbeispiel

	Benennung	Hersteller	Robotertyp	Bestellbezeichnung		Artikelnummer
1	Flansch	ABB	IRB 1520 ID	DIX	ADFR 6302	687003302
	Flansch	ABB	IRB 1600 ID	DIX	ADFR 6302	687003302
	Flansch	ABB	IRB 2600 ID 15/1,85	DIX	ADFR 6311	687003311
	Flansch	ABB	IRB 2600 ID 8/2,00	DIX	ADFR 6311	687003311
	Flansch	Fanuc	ARC Mate 100iC	DIX	ADFR 6303	687003303
	Flansch	Fanuc	ARC Mate 100iC/6L	DIX	ADFR 6303	687003303
	Flansch	Fanuc	ARC Mate 120iC	DIX	ADFR 6303	687003303
	Flansch	Fanuc	ARC Mate 120iC/10L	DIX	ADFR 6303	687003303
	Flansch	Fanuc	M 20 iA	DIX	ADFR 6303	687003303
	Flansch	Fanuc	M 10 iA	DIX	ADFR 6303	687003303
	Flansch	Fanuc	ARC Mate 100iB Für Solution Arm	DIX	ADFR 6310	687003310
	Flansch	Fanuc	ARC Mate 100iBe Für Solution Arm	DIX	ADFR 6310	687003310
	Flansch	Fanuc	ARC Mate 120iB Für Solution Arm	DIX	ADFR 6310	687003310
	Flansch	Fanuc	ARC Mate 120iBe Für Solution Arm	DIX	ADFR 6310	687003310
	Flansch	Kuka	KR 5 arc HW	DIX	ADFR 6304	687003304
	Flansch	Kuka	KR 16 L8 arc HW	DIX	ADFR 6304	687003304

Adapterflansche
DIX ADFR 63xx
Für Roboter- und Automatenpistolen LITE.torch MIG/MAG

	Benennung	Hersteller	Robotertyp	Bestellbezeichnung		Artikelnummer
1	Flansch	Yaskawa Motoman	EA 1400 N	DIX	ADFR 6300	687003300
	Flansch	Yaskawa Motoman	EA 1800 N	DIX	ADFR 6300	687003300
	Flansch	Yaskawa Motoman	EA 1900 N	DIX	ADFR 6300	687003300
	Flansch	Yaskawa Motoman	MA 1400	DIX	ADFR 6300	687003300
	Flansch	Yaskawa Motoman	VA 1400	DIX	ADFR 6300	687003300
	Flansch	Yaskawa Motoman	SSA 2000	DIX	ADFR 6300	687003300
	Flansch	Yaskawa Motoman	MA 1550	DIX	ADFR 6300	687003300
	Flansch	Yaskawa Motoman	MA 3100	DIX	ADFR 6300	687003300
	Flansch	Yaskawa Motoman	MA 1440	DIX	ADFR 6303	687003303
	Flansch	Yaskawa Motoman	MA 2010	DIX	ADFR 6303	687003303
	Flansch	Yaskawa Motoman	MA 3120	DIX	ADFR 6303	687003303
	Flansch	OTC Daihen	AX-V4 AP	DIX	ADFR 6301	687003301
	Flansch	OTC Daihen	AX-V4 LAP	DIX	ADFR 6301	687003301
	Flansch	OTC Daihen	AII-B4	DIX	ADFR 6306	687003306
	Flansch	OTC Daihen	AII-B4L	DIX	ADFR 6306	687003306
	Flansch	OTC Daihen	FD-B4 Bohrbild 45° verdreht	DIX	ADFR 6306/1	6870033061
	Flansch	OTC Daihen	FD-B4L Bohrbild 45° verdreht	DIX	ADFR 6306/1	6870033061
	Flansch	Panasonic	TB 1800	DIX	ADFR 6309	687003309
	Flansch	Panasonic	TM 1100	DIX	ADFR 6312	687003412
	Flansch	Panasonic	TM 1400	DIX	ADFR 6312	687003412
	Flansch	Panasonic	TM 1800	DIX	ADFR 6312	687003412
	Flansch	Reis	RV20-6HW	DIX	ADFR 6308	687003308
	Flansch	Reis	RV20-10HW	DIX	ADFR 6308	687003308
	Flansch	Reis	RV30-10HW	DIX	ADFR 6308	687003308

Weitere Flansche auf Anfrage.

Adapterflansche
DIX ADFRD 63xx
Für Roboter- und Automatenpistolen ECO.torch, LITE.torch MIG/MAG

Drehmedium,

RET 341
RETZ 641

RET 362 + ADH 6600
RETZ 662 + ADH 6600

MEPTT 370
MEPTTZ 670

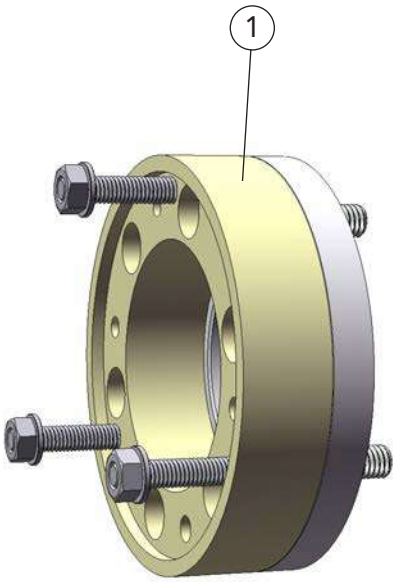

Anwendungsbeispiel

Roboter

	Benennung	Hersteller	Robotertyp	Bestellbezeichnung		Artikelnummer
1	Flansch	ABB	IRB 1520 ID	DIX	ADFRD 6302	687003402
	Flansch	ABB	IRB 1600 ID	DIX	ADFRD 6302	687003402
	Flansch	ABB	IRB 2600 ID 15/1,85	DIX	ADFRD 6311	687003411
	Flansch	ABB	IRB 2600 ID 8/2,0	DIX	ADFRD 6311	687003411
	Flansch	Fanuc	ARC Mate 100iC	DIX	ADFRD 6303	687003403
	Flansch	Fanuc	ARC Mate 100iC/6L	DIX	ADFRD 6303	687003403
	Flansch	Fanuc	ARC Mate 120iC	DIX	ADFRD 6303	687003403
	Flansch	Fanuc	ARC Mate 120iC/10L	DIX	ADFRD 6303	687003403
	Flansch	Fanuc	710iC/12L (HW)	DIX	ADFRD 6303	687003403
	Flansch	Fanuc	M 20 iA	DIX	ADFRD 6303	687003403
	Flansch	Fanuc	M 10 iA	DIX	ADFRD 6303	687003403
	Flansch	Kuka	KR 5 arc HW	DIX	ADFRD 6304	687003404
	Flansch	Kuka	KR 16 L8 arc HW	DIX	ADFRD 6304	687003404
	Flansch	Kuka	KR 16 arc HW	DIX	ADFRD 6305	687003405
	Flansch	Kawasaki	BA006N	DIX	ADFRD 6313	687003413

Adapterflansche
DIX ADFRD 63xx
Für Roboter- und Automatenpistolen ECO.torch, LITE.torch MIG/MAG

	Benennung	Hersteller	Robotertyp	Bestellbezeichnung		Artikelnummer
1	Flansch	Yaskawa Motoman	EA 1400 N	DIX	ADFRD 6300	687003400
	Flansch	Yaskawa Motoman	EA 1800 N	DIX	ADFRD 6300	687003400
	Flansch	Yaskawa Motoman	EA 1900 N	DIX	ADFRD 6300	687003400
	Flansch	Yaskawa Motoman	MA 1400	DIX	ADFRD 6300	687003400
	Flansch	Yaskawa Motoman	VA 1400	DIX	ADFRD 6300	687003400
	Flansch	Yaskawa Motoman	SSA 2000	DIX	ADFRD 6300	687003400
	Flansch	Yaskawa Motoman	MA 1550	DIX	ADFRD 6300	687003400
	Flansch	Yaskawa Motoman	MA 1900	DIX	ADFRD 6300	687003400
	Flansch	Yaskawa Motoman	MA 3100	DIX	ADFRD 6300	687003400
	Flansch	Yaskawa Motoman	MA 1440	DIX	ADFRD 6303	687003403
	Flansch	Yaskawa Motoman	MA 2010	DIX	ADFRD 6303	687003403
	Flansch	Yaskawa Motoman	MA 3120	DIX	ADFRD 6303	687003403
	Flansch	OTC Daihen	All-B4	DIX	ADFRD 6306	687003406
	Flansch	OTC Daihen	All-B4L	DIX	ADFRD 6306	687003406
	Flansch	OTC Daihen	FD-B4 Bohrbild 45° verdreht	DIX	ADFRD 6306/1	6870034061
	Flansch	OTC Daihen	FD-B4L Bohrbild 45° verdreht	DIX	ADFRD 6306/1	6870034061
	Flansch	Panasonic	TM 1100	DIX	ADFRD 6312	687003412
	Flansch	Panasonic	TM 1400	DIX	ADFRD 6312	687003412
	Flansch	Panasonic	TM 1800	DIX	ADFRD 6312	687003412
	Flansch	Reis	RV20-6HW	DIX	ADFRD 6308	687003408
	Flansch	Reis	RV20-10HW	DIX	ADFRD 6308	687003408
	Flansch	Reis	RV30-10HW	DIX	ADFRD 6308	687003408

Weitere Flansche auf Anfrage.

Adapterflansche
DIX ADFL 63xx
Für Roboter- und Automatenpistolen T.Connector HW MIG/MAG

Drehmedium,

RET 363
RETZ 663

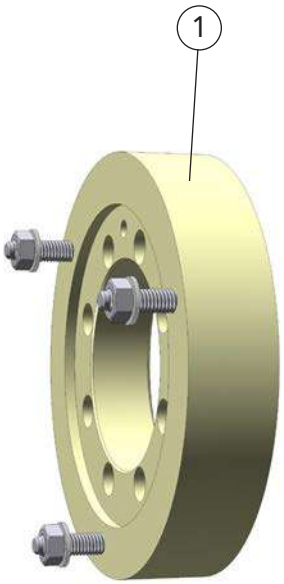

Anwendungsbeispiel

Roboter

	Benennung	Hersteller	Robotertyp	Bestellbezeichnung		Artikelnummer
1	Flansch	ABB	IRB 1520 ID	DIX	ADFL 6302	687003502
	Flansch	ABB	IRB 1600 ID	DIX	ADFL 6302	687003502
	Flansch	ABB	IRB 2600 ID 8/2,00	DIX	ADFL 6311	687003511
	Flansch	ABB	IRB 2600 ID 15/1,85	DIX	ADFL 6311	687003511
	Flansch	Fanuc	ARC Mate 100iC	DIX	ADFL 6303	687003503
	Flansch	Fanuc	ARC Mate 100iC/6L	DIX	ADFL 6303	687003503
	Flansch	Fanuc	ARC Mate 100iC/7L	DIX	ADFL 6303	687003503
	Flansch	Fanuc	ARC Mate 120iC	DIX	ADFL 6303	687003503
	Flansch	Fanuc	ARC Mate 120iC/10L	DIX	ADFL 6303	687003503
	Flansch	Fanuc	ARC Mate 120iC/12L	DIX	ADFL 6303	687003503
	Flansch	Fanuc	710iC/12L (HW)	DIX	ADFL 6303	687003503
	Flansch	Fanuc	M 20 iA	DIX	ADFL 6303	687003503
	Flansch	Fanuc	M 10 iA	DIX	ADFL 6303	687003503
	Flansch	Kawasaki	BA006N	DIX	ADFL 6313	687003513

Adapterflansche
DIX ADFL 63xx
Für Roboter- und Automatenpistolen T.Connector HW MIG/MAG

	Benennung	Hersteller	Robotertyp	Bestellbezeichnung		Artikelnummer
1	Flansch	Yaskawa Motoman	EA 1400 N	DIX	ADFL 6300	687003500
	Flansch	Yaskawa Motoman	MA 1400	DIX	ADFL 6300	687003500
	Flansch	Yaskawa Motoman	VA 1400	DIX	ADFL 6300	687003500
	Flansch	Yaskawa Motoman	EA 1800 N	DIX	ADFL 6300	687003500
	Flansch	Yaskawa Motoman	EA 1900 N	DIX	ADFL 6300	687003500
	Flansch	Yaskawa Motoman	MA 1900	DIX	ADFL 6300	687003500
	Flansch	Yaskawa Motoman	SSA 2000	DIX	ADFL 6300	687003500
	Flansch	Yaskawa Motoman	MA 1550	DIX	ADFL 6300	687003500
	Flansch	Yaskawa Motoman	MA 3100	DIX	ADFL 6300	687003500
	Flansch	Yaskawa Motoman	MA 1440	DIX	ADFL 6303	687003503
	Flansch	Yaskawa Motoman	MA 2010	DIX	ADFL 6303	687003503
	Flansch	Yaskawa Motoman	MA 3120	DIX	ADFL 6303	687003503

Adapterflansche
DIX ADF 61-3-20xx
Für Werkzeugablage-System WAS 100
MIG/MAG, WIG

WAS KD 3100

Roboter

Anwendungsbeispiel

	Benennung	Hersteller	Robotertyp	Bestellbezeichnung		Artikelnummer
1	Flansch	ABB	IRB 1000	DIX	61-3-2010*	683112010
	Flansch	ABB	IRB 1000	DIX	61-3-2012**	683112012
	Flansch	ABB	IRB 1200	DIX	61-3-2401**	683112401
	Flansch	ABB	IRB 1400	DIX	61-3-2010*	683112010
	Flansch	ABB	IRB 1400	DIX	61-3-2012**	683112012
	Flansch	ABB	IRB 1500	DIX	61-3-2010*	683112010
	Flansch	ABB	IRB 1600	DIX	61-3-2010	683112010
	Flansch	ABB	IRB 2000	DIX	61-3-2010*	683112010
	Flansch	ABB	IRB 2000	DIX	61-3-2012**	683112012
	Flansch	ABB	IRB 2400	DIX	61-3-2018/1*	6831120181
	Flansch	ABB	IRB 2400/10	DIX	61-3-2018/1**	6831120181
	Flansch	ABB	IRB 2400/10	DIX	61-3-2018/AL*	P683112001-001
	Flansch	ABB	IRB 2400/16	DIX	61-3-2018/1**	683112018
	Flansch	ABB	IRB 2400/16	DIX	61-3-2018/AL*	P683112001-001
	Flansch	ABB	IRB 2400L	DIX	61-3-2010*	683112010
	Flansch	ABB	IRB 2500	DIX	61-3-2010*	683112010
	Flansch	ABB	IRB 2500	DIX	61-3-2012**	683112012
	Flansch	ABB	IRB 2600-12/1,65	DIX	61-3-2018/1**	683112018
	Flansch	ABB	IRB 2600-12/1,65	DIX	61-3-2018/AL*	P683112001-001
	Flansch	ABB	IRB 2600-12/1,85	DIX	61-3-2018/1**	683112018
	Flansch	ABB	IRB 2600-12/1,85	DIX	61-3-2018/AL*	P683112001-001
	Flansch	ABB	IRB 2600-20/1,65	DIX	61-3-2018/1**	683112018
	Flansch	ABB	IRB 2600-20/1,65	DIX	61-3-2018/AL*	P683112001-001
	Flansch	ABB	IRB 3000	DIX	61-3-2014*	683112014
	Flansch	ABB	IRB 3400	DIX	61-3-2014*	683112014
	Flansch	ABB	IRB 4400/45	DIX	61-3-2013**	683112013
	Flansch	ABB	IRB 4400/60	DIX	61-3-2013**	683112013
	Flansch	ABB	IRB 4400/L10	DIX	61-3-2018/1**	683112018
	Flansch	ABB	IRB 4400/L30	DIX	61-3-2013**	683112013
	Flansch	ABB	IRB 4450/S	DIX	61-3-2013**	683112013
	Flansch	ABB	IRB 4600/20	DIX	61-3-2018**	683112018

* Aluminium-Flansch
** Isolier-Flansch

Adapterflansche
DIX ADF 61-3-20xx
Für Werkzeugablage-System WAS 100
MIG/MAG, WIG

Benennung	Hersteller	Robotertyp	Bestellbezeichnung		Artikelnummer
Flansch	ABB	IRB 4600/40	DIX	61-3-2013	683112013
Flansch	ABB	IRB 4600/60	DIX	61-3-2013**	683112013
Flansch	ABB	IRB 6	DIX	61-3-2010*	683112010
Flansch	ABB	IRB 6	DIX	61-3-2012**	683112012
Flansch	ABB	IRB 640 M98	DIX	61-3-2017	683112017
Flansch	ABB	IRB 6400	DIX	61-3-2017*	683112017
Flansch	ABB	TR 5002	DIX	61-3-2015 A*	6831120150
Flansch	ABB	TR 5002	DIX	61-3-2015 B*	6831120151
Flansch	ABB	TR 5002	DIX	61-3-2015 C*	6831120152
Flansch	Acma	TH8	DIX	61-3-2180*	683112180
Flansch	Afma	R3V	DIX	61-3-2190*	683112190
Flansch	Afma	R4	DIX	61-3-2191	683112191
Flansch	Cincinnati	T3 – 746	DIX	61-3-2140*	683112140
Flansch	Cloos	R310, R360	DIX	61-3-2033*	683112033
Flansch	Cloos	R320, R350, R410	DIX	61-3-2033*	683112033
Flansch	Cloos	Romat 105/106	DIX	61-3-2030*	683112030
Flansch	Cloos	Romat 106/So AH	DIX	61-3-2034*	683112034
Flansch	Cloos	Romat 56	DIX	61-3-2031*	683112031
Flansch	Cloos	Romat 75/76	DIX	61-3-2032*	683112032
Flansch	Comau	Smart S2	DIX	61-3-2220**	683112220
Flansch	Comau	Smart S4	DIX	61-3-2221*	683112221
Flansch	Comau	Smart S4	DIX	61-3-2222**	683112222
Flansch	Commercy	CY 1006	DIX	61-3-2130*	683112130
Flansch	Commercy	CY 2006	DIX	61-3-2131*	683112131
Flansch	Commercy	CY 2006	DIX	61-3-2132*	683112132
Flansch	Commercy	CY 800	DIX	61-3-2130*	683112130
Flansch	Fanuc	100 i / 100 iB	DIX	61-3-2010	683112010
Flansch	Fanuc	ARC-Mate 100/120iC	DIX	61-3-2024	683112024
Flansch	Fanuc	ARC-Mate 100/S-6	DIX	61-3-2010	683112010
Flansch	Fanuc	ARC-Mate 1001	DIX	61-3-2151*	683112151
Flansch	Fanuc	ARC-Mate 120	DIX	61-3-2012**	683112012
Flansch	Fanuc	M-16iB/20-iB/10L	DIX	61-3-2042	683112042
Flansch	Fanuc	M-710iC/12L	DIX	61-3-2024	683112024
Flansch	Fanuc	R-2000 iA 125L	DIX	61-3-2017	683112017
Flansch	Fanuc	R-2000 iA 165F/R/L	DIX	61-3-2017	683112017
Flansch	Fanuc	S 420 R	DIX	61-3-2153*	683112153
Flansch	Fanuc	S1 17°	DIX	61-3-2150/1*	6831121501
Flansch	Fanuc	S1; ARC.Mate 100/M6, mit Flanschadapter	DIX	61-3-2150	683112150
Flansch	Fanuc	S1; ARC.Mate 100/M6, mit Flanschadapter	DIX	61-3-2150 AL	683112152

* Aluminium-Flansch
** Isolier-Flansch

Adapterflansche
DIX ADF 61-3-20xx
Für Werkzeugablage-System WAS 100
MIG/MAG, WIG

Benennung	Hersteller	Robotertyp	Bestellbezeichnung		Artikelnummer
Flansch	Fanuc	S500	DIX	61-3-2150	683112150
Flansch	Fanuc	SS 10	DIX	61-3-2150*	683112150
Flansch	GDA		DIX	61-3-2210*	683112210
Flansch	Hitachi	HPR 10	DIX	61-3-2020*	683112020
Flansch	Hitachi	HPR 10	DIX	61-3-2025**	683112025
Flansch	Hitachi	LR 10	DIX	61-3-2020*	683112020
Flansch	Hitachi	LR 10	DIX	61-3-2025**	683112025
Flansch	Hitachi	M 50/30	DIX	61-3-2022*	683112022
Flansch	Hitachi	M 6060/2	DIX	61-3-2020*	683112020
Flansch	Hitachi	M 6100	DIX	61-3-2020*	683112020
Flansch	Hitachi	M 6100	DIX	61-3-2025**	683112025
Flansch	Hitachi	M 6300	DIX	61-3-2023*	683112023
Flansch	Hitachi	M6060/2	DIX	61-3-2025**	683112025
Flansch	Hitachi	MR 6060	DIX	61-3-2042*	683112042
Flansch	Hitachi	MR 6100	DIX	61-3-2042*	683112042
Flansch	Hitachi	PW 10/2	DIX	61-3-2020*	683112020
Flansch	Hitachi	PW 10/2	DIX	61-3-2025**	683112025
Flansch	IGM	Limat 2000	DIX	61-3-2050*	683112 050
Flansch	Kawasaki	FA 06 E	DIX	61-3-2042*	683112 042*
Flansch	Kawasaki	FA 10 L	DIX	61-3-2046*	683112046*
Flansch	Kawasaki	FS06	DIX	61-3-2042*	683112013
Flansch	Kawasaki	JS-10	DIX	61-3-2042*	683112042*
Flansch	Kawasaki	JS-6	DIX	61-3-2042*	683112042*
Flansch	Kawasaki	RS006L	DIX	61-3-2042*	683112013
Flansch	Kuka	IR 160/15	DIX	61-3-2080*	683112080
Flansch	Kuka	IR 160/25	DIX	61-3-2080*	683112080
Flansch	Kuka	IR 160/60	DIX	61-3-2081*	683112081
Flansch	Kuka	IR 161/15	DIX	61-3-2080*	683112080
Flansch	Kuka	IR 361/8	DIX	61-3-2083*	683112083
Flansch	Kuka	IR 363/8	DIX	61-3-2082*	683112082
Flansch	Kuka	IR 364/10	DIX	61-3-2087*	683112087
Flansch	Kuka	IR 364/15	DIX	61-3-2084*	6831120841
Flansch	Kuka	IR 364/6	DIX	61-3-2084*	6831120841
Flansch	Kuka	IR 364/8	DIX	61-3-2084**	6831120841
Flansch	Kuka	IR 365/30	DIX	61-3-2082*	683112082
Flansch	Kuka	IR363/6	DIX	61-3-2084*	6831120841
Flansch	Kuka	KR 15/2	DIX	61-3-2084*	6831120841
Flansch	Kuka	KR 16	DIX	61-3-2084*	6831120841
Flansch	Kuka	KR 16 HW	DIX	61-3-2305	683112305
Flansch	Kuka	KR 16 L8 HW	DIX	61-3-2029	683112029
Flansch	Kuka	KR 16 R2010	DIX	61-3-2084*	6831120841
Flansch	Kuka	KR 16-2	DIX	61-3-2084*	6831120841

* Aluminium-Flansch
** Isolier-Flansch

Adapterflansche
DIX ADF 61-3-20xx
Für Werkzeugablage-System WAS 100
MIG/MAG, WIG

Benennung	Hersteller	Robotertyp	Bestellbezeichnung		Artikelnummer
Flansch	Kuka	KR 30 L16-2	DIX	61-3-2084*	683112084
Flansch	Kuka	KR 30/2	DIX	61-3-2013**	683112013
Flansch	Kuka	KR 30/2	DIX	61-3-2086*	683112086
Flansch	Kuka	KR 30-3	DIX	61-3-2086	683112086
Flansch	Kuka	KR 45/2	DIX	61-3-2086*	683112086
Flansch	Kuka	KR 6	DIX	61-3-2042*	683112042
Flansch	Kuka	KR 6 ARC	DIX	61-3-2042*	683112042
Flansch	Kuka	KR 60 L30-3	DIX	61-3-2086	683112086
Flansch	Kuka	KR 60 L45-3	DIX	61-3-2086	683112086
Flansch	Kuka	KR 60-3	DIX	61-3-2086	683112086
Flansch	Kuka	KR 6-2	DIX	61-3-2042*	683112042
Flansch	Kuka	KR 8 R2010	DIX	61-3-2084*	6831120841
Flansch	Kuka	KR16 L6	DIX	61-3-2042*	683112042
Flansch	Kuka	KR20 R1810	DIX	61-3-2084*	6831120841
Flansch	Kuka	KR30/1	DIX	61-3-2082	683112082
Flansch	Kuka	VKR 125; KR 150	DIX	61-3-2085*	683112085P
Flansch	Manutec	R15	DIX	61-3-2070*	683112070
Flansch	Manutec	R15 D	DIX	61-3-2070*	683112070
Flansch	Manutec	R15, Bohrungen 30° gedreht	DIX	61-3-2071*	683112071
Flansch	Manutec	R3	DIX	61-3-2070*	683112070
Flansch	Manutec	R3, Bohrungen 30° gedreht	DIX	61-3-2071*	683112071
Flansch	Meyer	GMFS 5	DIX	61-3-2123B*	6831121231
Flansch	Milacron	T3 – 586	DIX	61-3-2141*	683112141
Flansch	Nachi	5000	DIX	61-3-2170*	683112170
Flansch	OTC	AX M H3	DIX	61-3-2010	683112010
Flansch	OTC	DR 4400	DIX	61-3-2092**	683112092
Flansch	OTC	FD V35 / V50 /V70	DIX	61-3-2082*	683112082
Flansch	OTC	FD-H5 (A2-5H)	DIX	61-3-2010	683112010
Flansch	OTC	G01	DIX	61-3-2093*	683112093
Flansch	OTC	G01 S	DIX	61-3-2095**	683112095
Flansch	OTC	G01 SAF	DIX	61-3-2094*	683112094
Flansch	OTC	IRB 511	DIX	61-3-2092*	683112092
Flansch	OTC	IRB 511	DIX	61-3-2097**	683112097
Flansch	OTC	LX	DIX	61-3-2091**	683112091
Flansch	OTC	Thor-K	DIX	61-3-2090*	683112090
Flansch	OTC	V01	DIX	61-3-2092*	683112092
Flansch	OTC	V01 / V10 / AX M H3	DIX	61-3-2097**	683112097
Flansch	OTC	V20 S	DIX	61-3-2096**	683112096
Flansch	OTC	V6/V6L	DIX	61-3-2019	683112019
Flansch	OTC	W01 S	DIX	61-3-2098*	683112098
Flansch	Panasonic	AW – 550	DIX	61-3-2160*	683112160

* Aluminium-Flansch
** Isolier-Flansch

Adapterflansche
DIX ADF 61-3-20xx
Für Werkzeugablage-System WAS 100
MIG/MAG, WIG

Benennung	Hersteller	Robotertyp	Bestellbezeichnung		Artikelnummer
Flansch	Panasonic	AW – 8010	DIX	61-3-2160*	683112160
Flansch	Panasonic	TAWERS TA 1400	DIX	61-3-2161*	683112161
Flansch	Panasonic	VR 006 / VR 008	DIX	61-3-2161*	683112161
Flansch	Reis	2102	DIX	61-3-2104**	683112104
Flansch	Reis	A6	DIX	61-3-2103*	683112103
Flansch	Reis	RH 12	DIX	61-3-2102*	683112102
Flansch	Reis	RH 15	DIX	61-3-2102*	683112102
Flansch	Reis	RH 16	DIX	61-3-2102*	683112102
Flansch	Reis	RR V 12	DIX	61-3-2100*	683112100
Flansch	Reis	RR V 15S	DIX	61-3-2100*	683112100
Flansch	Reis	RV 10-6	DIX	61-3-2103*	683112103
Flansch	Reis	RV 12	DIX	61-3-2102*	683112102
Flansch	Reis	RV 12L	DIX	61-3-2102*	683112102
Flansch	Reis	RV 15	DIX	61-3-2102*	683112102
Flansch	Reis	RV 16	DIX	61-3-2102*	683112102
Flansch	Reis	RV 20-16	DIX	61-3-2102*	683112102
Flansch	Reis	RV 20-6	DIX	61-3-2103*	683112103
Flansch	Reis	RV 30	DIX	61-3-2101*	683112101
Flansch	Reis	RV 30-16	DIX	61-3-2102*	683112102
Flansch	Reis	RV 6	DIX	61-3-2103*	683112103
Flansch	Reis	V6	DIX	61-3-2102*	683112102
Flansch	Samsung	AM 2	DIX	61-3-2220**	683112220
Flansch	SEF	SR 25	DIX	61-3-2250*	683112250*
Flansch	Stäubli	RS 156	DIX	61-3-2200*	683112200
Flansch	Unimation	Puma	DIX	61-3-2120*	683112120
Flansch	Unimation	Puma 562	DIX	61-3-2122*	683112122
Flansch	Unimation	Puma 761/2	DIX	61-3-2121*	683112121
Flansch	VW	G10	DIX	61-3-2060*	683112060
Flansch	VW	G15	DIX	61-3-2060*	683112060
Flansch	VW	G8	DIX	61-3-2060*	683112060
Flansch	Yaskawa Motoman	Eurobot 10	DIX	61-3-2045**	683112045
Flansch	Yaskawa Motoman	10GB	DIX	61-3-2044*	683112044
Flansch	Yaskawa Motoman	3S-10	DIX	61-3-2042*	683112042
Flansch	Yaskawa Motoman	HP6/HP20	DIX	61-3-2042*	683112042
Flansch	Yaskawa Motoman	JS-6	DIX	61-3-2042*	683112042
Flansch	Yaskawa Motoman	K10S	DIX	61-3-2042*	683112042
Flansch	Yaskawa Motoman	K205S	DIX	61-3-2042*	683112042
Flansch	Yaskawa Motoman	K30	DIX	61-3-2043*	683112043
Flansch	Yaskawa Motoman	K6S	DIX	61-3-2042*	683112042
Flansch	Yaskawa Motoman	L106	DIX	61-3-2045**	683112045

* Aluminium-Flansch
** Isolier-Flansch

Adapterflansche
DIX ADF 61-3-20xx
Für Werkzeugablage-System WAS 100
MIG/MAG, WIG

Benennung	Hersteller	Robotertyp	Bestellbezeichnung		Artikelnummer
Flansch	Yaskawa Motoman	L106, 8 Bohrungen 12,8°	DIX	61-3-2040/1*	6831120401
Flansch	Yaskawa Motoman	L106, 8 Bohrungen 45°	DIX	61-3-2040/2*	6831120402
Flansch	Yaskawa Motoman	L15	DIX	61-3-2041*	683112041
Flansch	Yaskawa Motoman	L20	DIX	61-3-2041*	683112041
Flansch	Yaskawa Motoman	L30	DIX	61-3-2041*	683112041
Flansch	Yaskawa Motoman	MH50-20	DIX	61-3-2042*	683112042
Flansch	Yaskawa Motoman	MH6	DIX	61-3-2042*	683112042
Flansch	Yaskawa Motoman	SK-6/10/16	DIX	61-3-2042*	683112042
Flansch	Yaskawa Motoman	UP20	DIX	61-3-2042*	683112042
Flansch	Yaskawa Motoman	UP6	DIX	61-3-2042*	683112042

* Aluminium-Flansch
** Isolier-Flansch

Systemhalter für Versorgungsleitungen
Für Roboter- und Automatenpistolen MIG/MAG, WIG

	Benennung	Nennweite	Abmessungen (B/H/T in mm)	Bestellbezeichnung	Artikelnummer
1	Halter	NW 29	71,6/49,5/30	DIX VLH 29	62923550413
	Fixierung für Mantelschlauch-Set DIX VL 230-_ _				
	Halter	NW 36	88,6/61,6/30	DIX VLH 36	62923550313
	Fixierung für Zwischenschlauchpakete DIX ZSR 70-_ _, DIX ZSZR 70-_ _, DIX WFL-400/550-_ _ und VSD-Pakete DIX WFL-S-_ _				
	Halter	NW 48	88,6/72,5/30	DIX VLH 48	62923550213
	Fixierung für Zwischenschlauchpakete DIX ZSZR 95-_ _ und VSD-Pakete DIX WFL-S-_ _, DIX WFL-SE-_ _				

_ _ Geben Sie hier die Länge für Mantelschlauch-Set, Zwischenschlauchpakete oder VSD-Pakete an. Fragen Sie Ihren DINSE- Fachberater.

Befestigungsmaterial und andere Nennweiten auf Anfrage.

Drahtrichteinheiten
DIX DRE 100, DIX DRE 100 V, DIX DRE 101
Für Roboter- und Automatengarnituren MIG/MAG, WIG

Eigenschaften
- Kompaktes Design
- Geringes Gewicht
- Präzise Drahtausrichtung

Anwendung
- Stahlschweißdrähte
- Aluminiumschweißdrähte
- Fülldrähte

Technische Daten:
Drahtdurchmesser: 0.6 - 1.6 mm

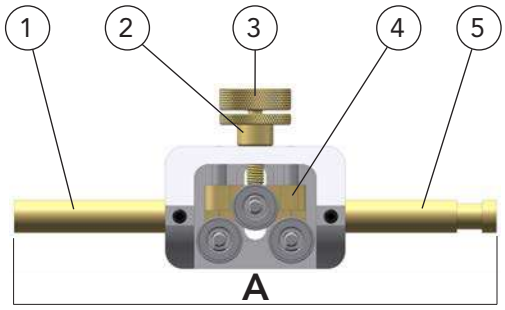

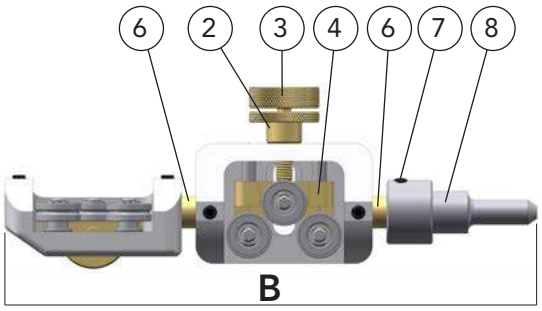

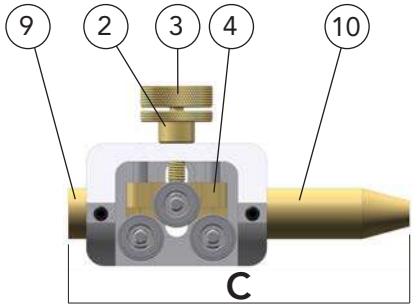

	Benennung	Abmessungen (mm)	Bestellbezeichnung		Artikelnummer
A	Drahtrichteinheit	L 134 / Draht-Ø 1,0 - 1,6	DIX	DRE 100	6382600100
B	Drahtrichteinheitpaket	L 150,5 / Draht-Ø 1,0 - 1,6	DIX	DRE 100 V	6382600101
C	Drahtrichteinheit	L 94,5 / Draht-Ø 1,0 - 1,6	DIX	DRE 101	6382610100
	Ersatz- und Verschleißteile				
1	Endhülse 2		DIX	DRE 100-08	6382608100
2	Kontermutter		DIX	DRE 100-06	6382606100
3	Stellschraube		DIX	DRE 100-05	6382605100
4	Schieber		DIX	DRE 100-02	6382602100
5	Endhülse 1		DIX	DRE 100-07	6382607100
6	Endhülse		DIX	DRE 100-10	6382610402
7	Gewindestift M 4x 6 ISO4026 sw 45H				6390601400022
8	Drahtführung		DIX	FD100 WG-PNV	7430030063
9	Einlauftülle		DIX	DRE 100 FLD	6382610101
10	Endhülse		DIX	DRE 100-01 FLD	6382610102

Drahtrichteinheiten
DIX DRE 102, DIX DRE 103, DIX DRE 104
Für Roboter- und Automatengarnituren MIG/MAG, WIG

Eigenschaften
- Kompaktes Design
- Geringes Gewicht
- Präzise Drahtausrichtung

Anwendung
- Stahlschweißdrähte
- Aluminiumschweißdrähte
- Fülldrähte

Technische Daten:
Drahtdurchmesser: 0.6 - 1.6 mm

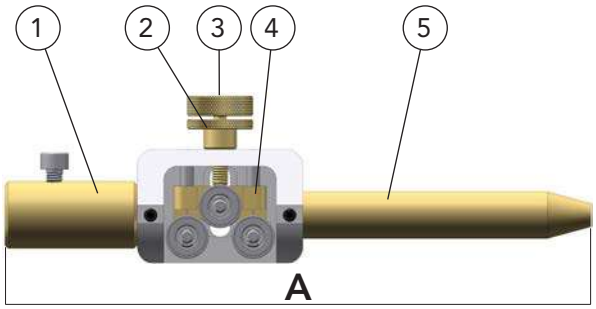

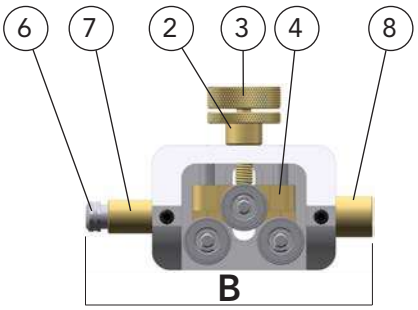

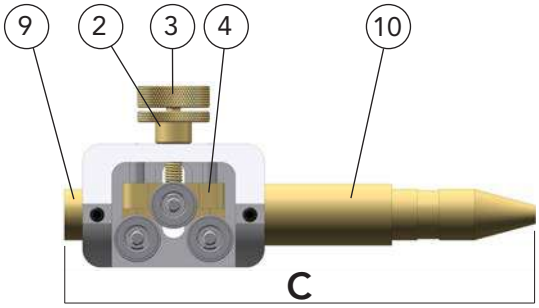

	Benennung	Abmessungen (mm)	Bestellbezeichnung	Artikelnummer
A	Drahtrichteinheit	L 177 / Draht-Ø 1,0 - 1,6	DIX DRE 102	6382610200
B	Drahtrichteinheit	L 80 / Draht-Ø 1,0 - 1,6	DIX DRE 103	6382610300
C	Drahtrichteinheit	L 129,5 / Draht-Ø 1,0 - 1,6	DIX DRE 104	6382610400
	Ersatz- und Verschleißteile			
1	Einlauftülle, komplett		DIX DRE 102-02	6382610201
2	Kontermutter		DIX DRE 100-06	6382606100
3	Stellschraube		DIX DRE 100-05	6382605100
4	Schieber		DIX DRE 100-02	6382602100
5	Endhülse		DIX DRE 102-01	6382610202
6	Spannhülse		DIX SH 270	629270270
7	SH Aufnahme		DIX DRE 103-01	6382610301
8	Aufnahme		DIX DRE 103-02	6382610302
9	Einlauftülle		DIX DRE 100 FLD	6382610101
10	Endhülse		DIX DRE 104-01	6382610401

Drahtführungsspiralen
Für Roboter- und Automatenpistolen MIG/MAG, WIG

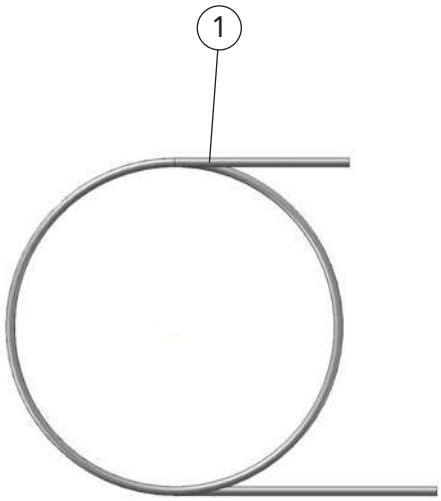

Drahtführungsspiralen für Drahtelektroden aus un- und niedriglegierten Stählen

	Benennung	Abmessungen ID/Länge/Farbe	Bestellbezeichnung		Artikelnummer
1	Drahtführungsspirale für Draht-ø 0,8 mm	ø 1,5 mm / 50 m vermessingter Stahl	DIX	DS 4/1,5-50	613000100
	Drahtführungsspirale für Draht-ø 1,0 mm, bei PUSH-PUSH/PULL Draht-ø 0,8 mm	ø 1,8 mm / 50 m vermessingter Stahl	DIX	DS 4/1,8-50	613000200
	Drahtführungsspirale für Draht-ø 1,2 mm, bei PUSH-PUSH/PULL Draht-ø 1,0 mm	ø 2,2 mm / 50 m vermessingter Stahl	DIX	DS 4/2,2-50	623000300
	Drahtführungsspirale für Draht-ø 1,4 mm, bei PUSH-PUSH/PULL Draht-ø 1,2 mm	ø 2,4 mm / 50 m vermessingter Stahl	DIX	DS 4/2,4-50	623000400
	Drahtführungsspirale für Draht-ø 1,6 mm, bei PUSH-PUSH/PULL Draht-ø 1,2 mm	ø 2,9 mm / 50 m vermessingter Stahl	DIX	DS 4/2,9-50	623001500

Drahtführungsspiralen für andere Drahtdurchmesser auf Anfrage.

Drahtführungskapillare
Für Roboter- und Automatenpistolen MIG/MAG, WIG

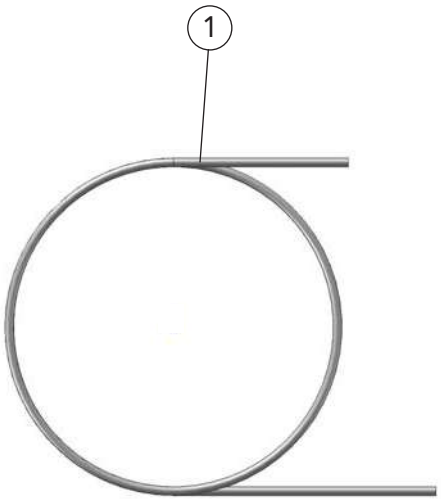

Drahtführungskapillaren für Drahtelektroden aus hochlegierten Stählen, Kupfer-, Aluminium-, Magnesium- und Nickelbasislegierungen

	Benennung	Abmessungen ID/Länge/Farbe	Bestellbezeichnung		Artikelnummer
1	Drahtführungskapillare für Draht-ø 0,8 mm	ø 1,65 mm / 100 m orange	DIX	DSK 1-100	613002000
	Drahtführungskapillare für Draht-ø 1,0 und 1,2mm, bei PUSH-PUSH/PULL Draht-ø 0,8 mm	ø 2,25 mm / 100 m türkis	DIX	DSK 2-100	623002000
	Drahtführungskapillare für Draht-ø 1,6 mm, bei PUSH-PUSH/PULL Draht-ø 1,2 mm	ø 2,95 mm / 100 m rot	DIX	DSK 3-100	623002500
	Drahtführungskapillaren für spezielle Anwendungsfälle mit hoher thermischer Belastung				
	Drahtführungskapillare für Draht-ø 0,8 mm	ø 1,5 mm / 100 m schwarz / orange	DIX	DST 1-100	613001000
	Drahtführungskapillare für Draht-ø 1,0 und 1,2mm, bei PUSH-PUSH/PULL Draht-ø 0,8 mm	ø 2,2 mm / 100 m schwarz / grün	DIX	DST 2-100	623001000
	Drahtführungskapillare für spezielle Anwendungsfälle mit starker Beanspruchung durch Abrieb				
	Drahtführungskapillare für Draht-ø 1,0 und 1,2mm, bei PUSH-PUSH/PULL Draht-ø 0,8 mm	ø 2,3 mm / 100 m grau	DIX	DSS 2-100	623003000

Drahtführungskapillaren für andere Drahtdurchmesser auf Anfrage.

Distanzhülsen
Für Schweißgarnituren
MIG/MAG, WIG, LASER

	Benennung	Abmessungen	Bestellbezeichnung		Artikelnummer
1	Distanzhülse Für Pistoleneinsatzgrößen: 230, 330, 304, 305, 306		DIX	DSH 300	628100001
2	Distanzhülse		DIX	DSH 5900	638100006
3	Distanzhülse Für Pistolenköpfe (LASER): LH 1xx SW/AW/SB, LHZ 100/0xx		DIX	DSH 3/001	638100005
4	Drahtförderspirale Für Pistoleneinsatzgrößen: 230, 330, 304, 305, 306	ø2,2 mm/0,17 m	DIX	DSH 4-0.17	629300002
5	Drahtförderspirale Ermöglicht eine individuelle Länge	ø2,2 mm/0,3 m	DIX	DSH 4-0.3*	629300001
	Drahtführungskapillare, ohne Abb.	ø2,2 mm/0,3 m	DIX	DSK 2-0.3	623002003

ECO.flow Druckregler
Für Roboter- und Automatengarnituren MIG/MAG, WIG

Beispielabbildung

Beispielabbildung

Beispielabbildung

	Benennung	max. Druck / Durchfluss	Bestellbezeichnung		Artikelnummer
	Flaschendruckminderer				
1	Druckregler	200 bar / 0-20 l/min	DIX	DRV-100	628080100
	Druckregler	200 bar / 0-34 l/min	DIX	DRV-101	628080101
	Druckregler, abschließbar	200 bar / 0-20 l/min	DIX	DRV-102	628080102
	Druckregler, abschließbar	200 bar / 0-34 l/min	DIX	DRV-103	628080103
	Druckregler, mit zwei Flowmetern	200 bar / 0-20/34l/min	DIX	DRV-104	628080104
	Druckregler	300 bar / 0-20 l/min	DIX	DRV-105	628080105
	Druckregler	300 bar / 0-34 l/min	DIX	DRV-106	628080106
	Entnahmestellen-Druckregler				
2	Druckregler	200 bar / 0-20 l/min	DIX	DRV-200	628080200
	Druckregler	200 bar / 0-34 l/min	DIX	DRV-201	628080201
	Druckregler, abschließbar	200 bar / 0-20 l/min	DIX	DRV-202	628080202
	Druckregler, abschließbar	200 bar / 0-34 l/min	DIX	DRV-203	628080203
	Druckregler, 3/8" Ein- und Ausgang, abschließbar	200 bar / 0-34 l/min	DIX	DRV-204	628080204
	Einbau-Druckregler				
3	Druckregler	300 bar	DIX	DRV-300	628080300
	Druckregler, ohne Handrad	10 bar	DIX	DRV-301	628080301
	Druckregler, mit Handrad	10 bar	DIX	DRV-302	628080302

Power Pins
DIX PP 1xx
Für Automation MIG/MAG

Nur für Kompaktstecker mit N (neutral) Anschluss.

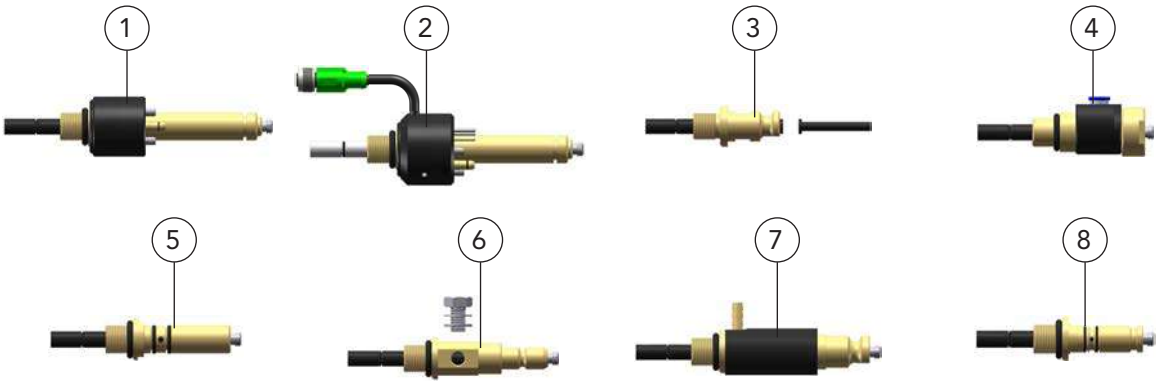

INFO **Informationen zu den Kompaktsteckern für Power Pins finden Sie im Kapitel 1 MIG/MAG Automation oder fragen Sie Ihren DINSE-Fachberater.**

	Benennung	Hersteller	Drahtvorschubtyp	Bestellbezeichnung	Artikelnummer
1	Power Pin	Fronius	VR 5000 rob/PAP	DIX PP 108	639118009
2	Power Pin	Fronius*	WF 15i, WF 25i, WF 30i	DIX PP 110	639118032
3	Power Pin	Kemppi	DT 410(L)	DIX PP 114	639118016
4	Power Pin	Lincoln	Auto Drive 4R90, Auto Drive 4R100, Auto Drive 4R220	DIX PP 1092	639118028
5	Power Pin	Miller	Axcess Feeder 60 Series, Axcess Feeder 70 Series	DIX PP 102	639118003
6	Power Pin	OTC	AF-4001, AFA-4001, AFT-4201, AFU-4201	DIX PP 113	639118015
7	Power Pin	Panasonic	Gun Slinger 260 Standard	DIX PP 104	639118005
8	Power Pin	Tweco #4		DIX PP 103	639118004

Weitere Power Pins auf Anfrage.

Pistolenkörper
DIX MEK 54xx
Für Automation MIG/MAG

Anschlussseite
IGM Garnitur

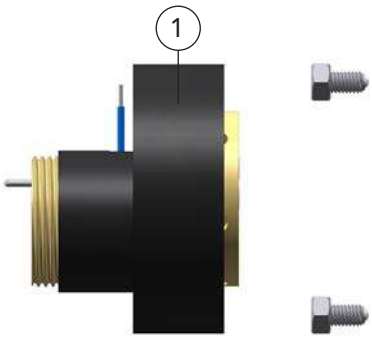

Anschlussseite
DINSE Pistolenkopf

Anschlussseite
Cloos Garnitur

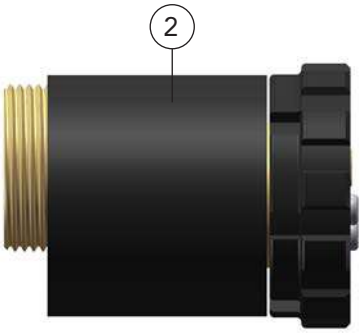

Anschlussseite
DINSE Pistolenkopf

Anschlussseite
OTC Garnitur

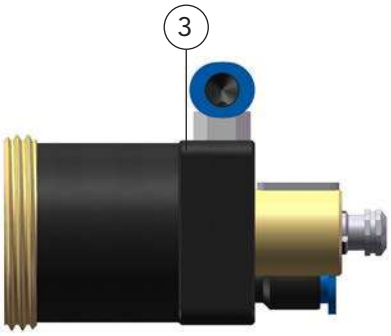

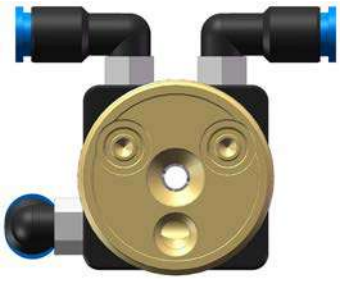

Anschlussseite
DINSE Pistolenkopf

	Benennung	Hersteller	Bestellbezeichnung	Artikelnummer
1	Pistolenkörper	IGM	DIX MEK 5400	6310155400
2	Pistolenkörper	Cloos	DIX MEK 5401	6310155401
3	Pistolenkörper	OTC	DIX MEK 5402	6310155402

Weitere Pistolenkörper auf Anfrage.

Alle genannten Marken sind Eigentum der jeweiligen Unternehmen.

Pistolenkörper
DIX MEK 54xx
Für Automation MIG/MAG

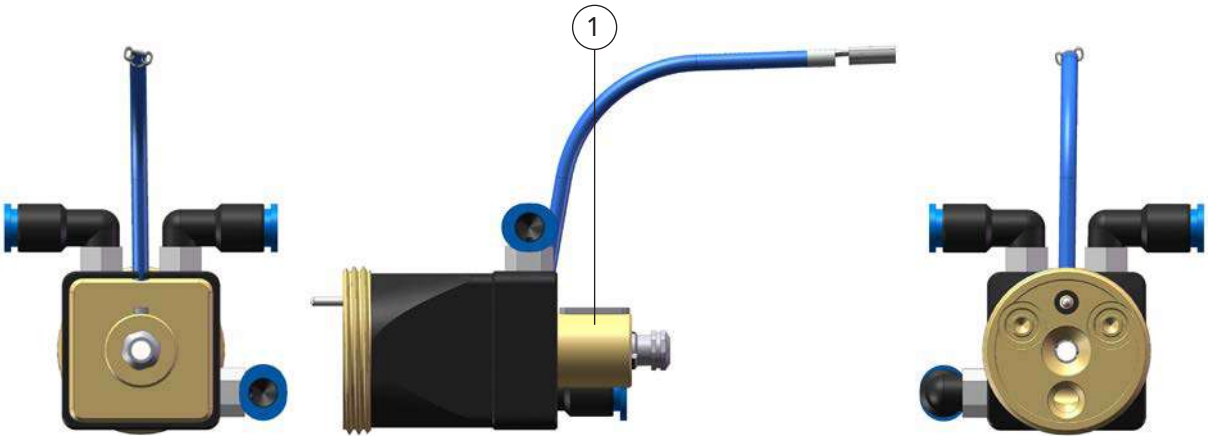

Anschlussseite
Panasonic Garnitur

Anschlussseite
DINSE Pistolenkopf

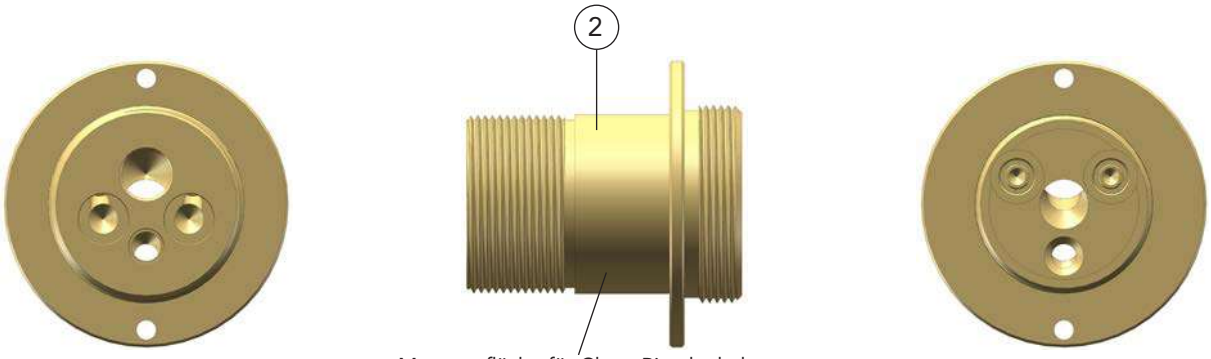

Anschlussseite
Cloos Garnitur

Montagefläche für Cloos-Pistolenhalter

Anschlussseite
DINSE Pistolenkopf

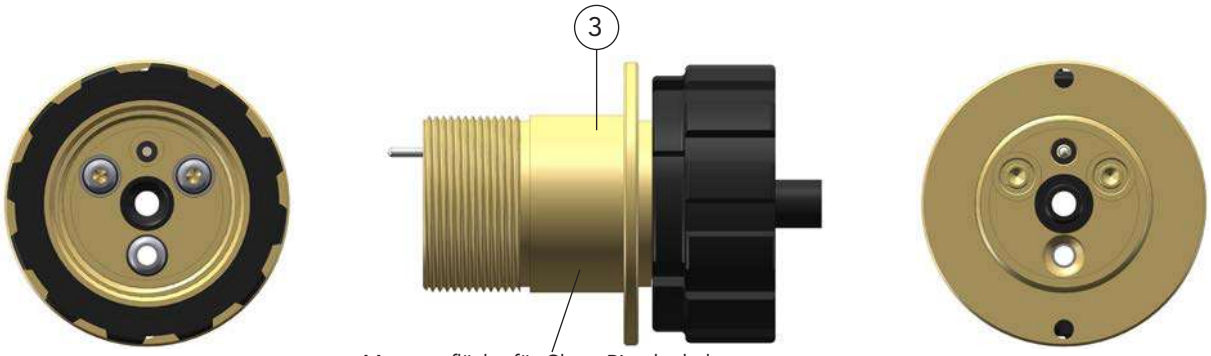

Anschlussseite
DINSE Garnitur

Montagefläche für Cloos-Pistolenhalter

Anschlussseite
DINSE Pistolenkopf

	Benennung	Hersteller	Bestellbezeichnung	Artikelnummer
1	Pistolenkörper	Panasonic	DIX MEK 5403	6310155403
2	Pistolenkörper, mit Montagefläche passend für Cloos-Pistolenhalter	Cloos	DIX MEK 5404	6310155406
3	Pistolenkörper, mit Montagefläche passend für Cloos-Pistolenhalter	Cloos	DIX MEK 5405	6310155407

Weitere Pistolenkörper auf Anfrage.

Alle genannten Marken sind Eigentum der jeweiligen Unternehmen.

Antriebsrollenset DIX ADR 1,0/1,2
MIG/MAG Automation

A

Beispielabbildung

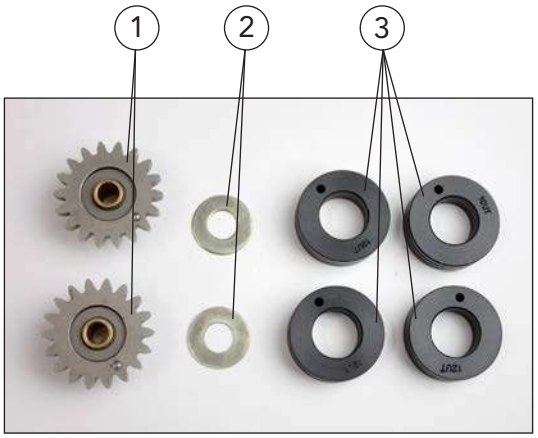

Informationen zu den Drahtvorschüben für Stromquellen finden Sie im Kapitel 1 MIG/MAG Automation oder fragen Sie Ihren DINSE-Fachberater.

	Benennung	Stück	Abmessungen	Bestellbezeichnung		Artikelnummer
A	Antriebsrollenset, inkl. Box Verschleißteilset für Stromquellen-Systemkomponenten, Drahtvorschübe WF 50			DIX	ADR 1,0/1,2	638000009
	Inhalt:					
1	Vorschubritzel	2		DIX	WFR-FP	629900007
2	Distanzscheibe	2		DIX	WFR-DS	629900008
3	Drahtförderrolle	4		DIX	WFR-1012 AK	7410084102

Weitere Antriebsrollensets auf Anfrage.

Massekabel
DIX BKK / SKK, DIX BKS / BKK, DIX BKK / KS, DIX SKS / KS
DIX GL-x / 70, DIX GL-x / 95, DIX GL.M

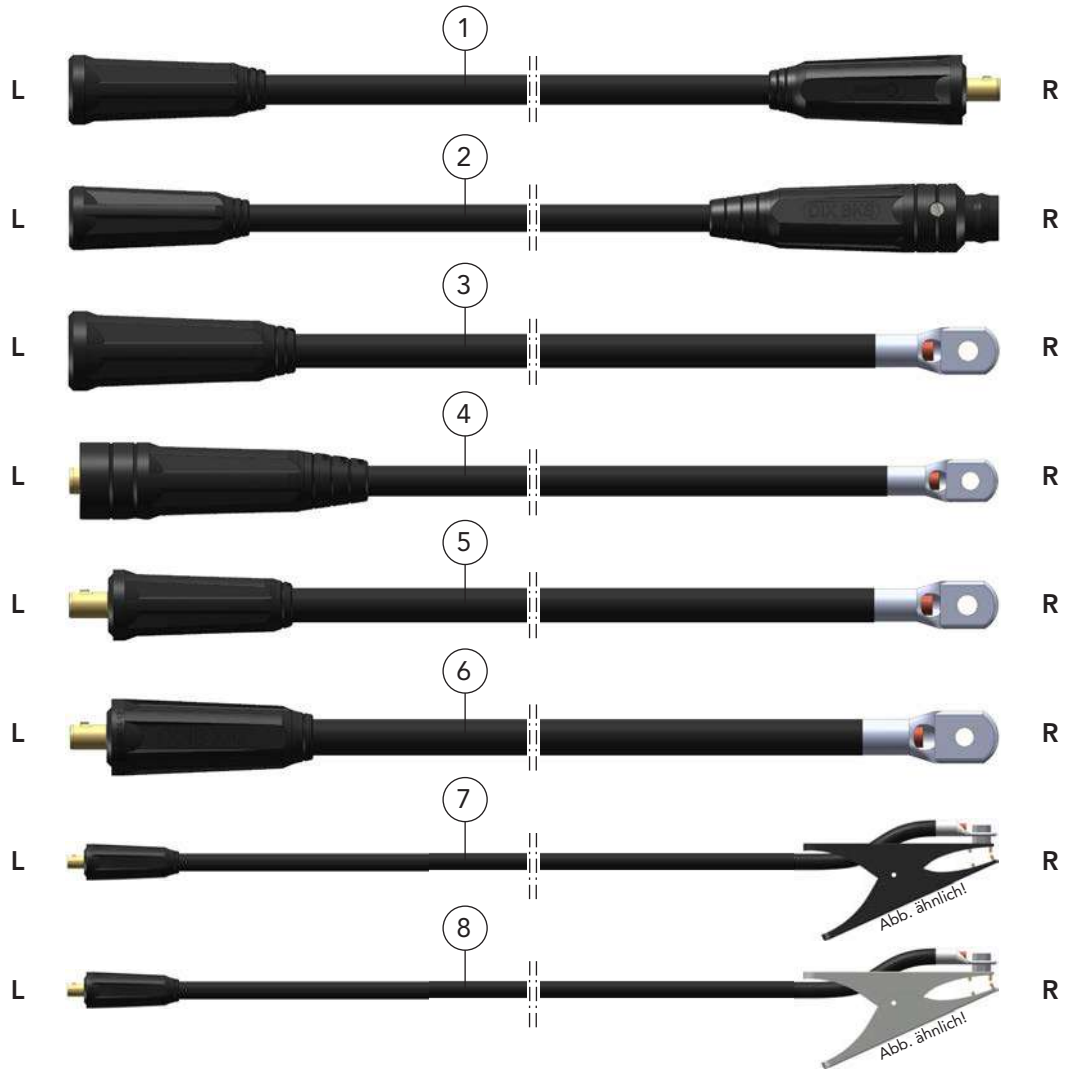

	Benennung	Länge x Querschnitt	Anschlüsse L / R	Bestellbezeichnung		Artikelnummer
1	Massekabel	9,0 m x 70 mm²	BKK 70 / SKK 70	DIX	BKK / SKK 70-9	629900294
	Massekabel	11,5 m x 70 mm²	BKK 70 / SKK 70	DIX	BKK / SKK 70-11,5	629900295
	Massekabel	15,0 m x 70 mm²	BKK 70 / SKK 70	DIX	BKK / SKK 70-15	629900300
2	Massekabel	15,0 m x 70 mm²	BKK 70 / BKS 95-54*	DIX	BKS / BKK 70-15 /54	629900341
3	Massekabel	13,0 m x 70 mm²	BKK 70 / Kabelschuh M10	DIX	BKK / KS 10mm-13	629900342
4	Massekabel	1,5 m x 70 mm²	SKS 95 / Kabelschuh M10	DIX	SKS / KS 10mm-1,5	629900343
5	Massekabel	1,5 m x 70 mm²	SK 70 / Kabelschuh M10	DIX	GL-1,5-70	7410087141
	Massekabel	5,0 m x 70 mm²	SK 70 / Kabelschuh M10	DIX	GL-5/70	7410087005
	Massekabel	10,0 m x 70 mm²	SK 70 / Kabelschuh M10	DIX	GL-10/70	7410087010
	Massekabel	13,0 m x 70 mm²	SK 70 / Kabelschuh M10	DIX	GL-13/70	7410087145
	Massekabel	18,0 m x 70 mm²	SK 70 / Kabelschuh M10	DIX	GL-18/70	7410087140
6	Massekabel	5,0 m x 95 mm²	SKK 95 / Kabelschuh M10	DIX	GL-5/95	7410089505
	Massekabel	10,0 m x 95 mm²	SKK 95 / Kabelschuh M10	DIX	GL-10/95	7410089510
	Massekabel	25,0 m x 95 mm²	SKK 95 / Kabelschuh M10	DIX	GL-25/95	7410089525
7	Massekabel	5,0 m x 95 mm²	SKK 95 / Masseklemme	DIX	GL-5/95/1	7410189505
8	Massekabel	4,0 m x 16 mm²	SKM 25 / Blechzange 200A	DIX	GL.M 16-4	7420070000
	Massekabel	4,0 m x 25 mm²	SK 25 / Blechzange 300A	DIX	GL.M 25-4	7420070001
	Massekabel	5,0 m x 35 mm²	SK 50 / Blechzange 400A	DIX	GL.M 35-5	7420070002
	Massekabel	5,0m x 50 mm²	SK 50 / Blechzange 400A	DIX	GL.M 50-5	7420070003
	Massekabel	5,0 m x 70 mm²	SK 70 / Blechzange 500A	DIX	GL.M 70-5	7420070004
	Massekabel	5,0 m x 95 mm²	SKK 95 / Blechzange 600A	DIX	GL.M 95-5	7420070005

* Die Buchse BKS 95-54 ist wasserfest nach Klasse IP 54.

Drahtförder-System Supraliner

Für Roboter-, Automaten- und Laseranwendungen

Technische Daten:	
Supraliner	**VLSL 201**
Drahtdurchmesser:	ø 0,8-1,6 mm
Außendurchmesser:	ø 37 mm
Biegeradius min.:	150 mm
Zulässige Verwindung:	180°/Meter

Supraliner DIX VLSL 201

Vorteile

- Ideal für hochdynamische Bewegungen
- Kein Abrieb durch extrem niedrige Kräfte auf die Drahtelektrode
- Geringer Wartungsaufwand
- Ohne Gleitreibung
- Drahtführung durch jeweils um 90° versetzte Rollen
- Zulässiger Biegeradius beträgt min. 150 mm
- Geringes Gewicht

- **Optionen:**
  Anschluss-Sets WDX 109 WD 300 für Drahtvorschub und Anschluss-Set WB-SC für Draht-Großgebinde
- Anschluss an Antriebseinheit FD 200 M(ME) und Antriebseinheit FD 100 LS-(WB) (Anschluss-Set FD 100 CS-SF)

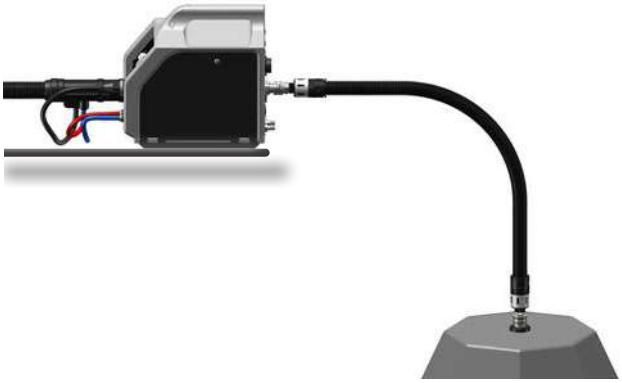

Supraliner, Drahtvorschub und Draht-Großgebinde
Anwendungsbeispiel - Laser

Anwendungen

- Fördern von Schweißdrähten
- Verbindung vom Draht-Großgebinde zum Drahtvorschub
- Verbindung vom Draht-Großgebinde zur Schweißpistole
- Verbindung vom Drahtvorschub zur Schweißpistole

Drahtförder-System
Supraliner
Für Roboter-, Automaten- und Laseranwendungen

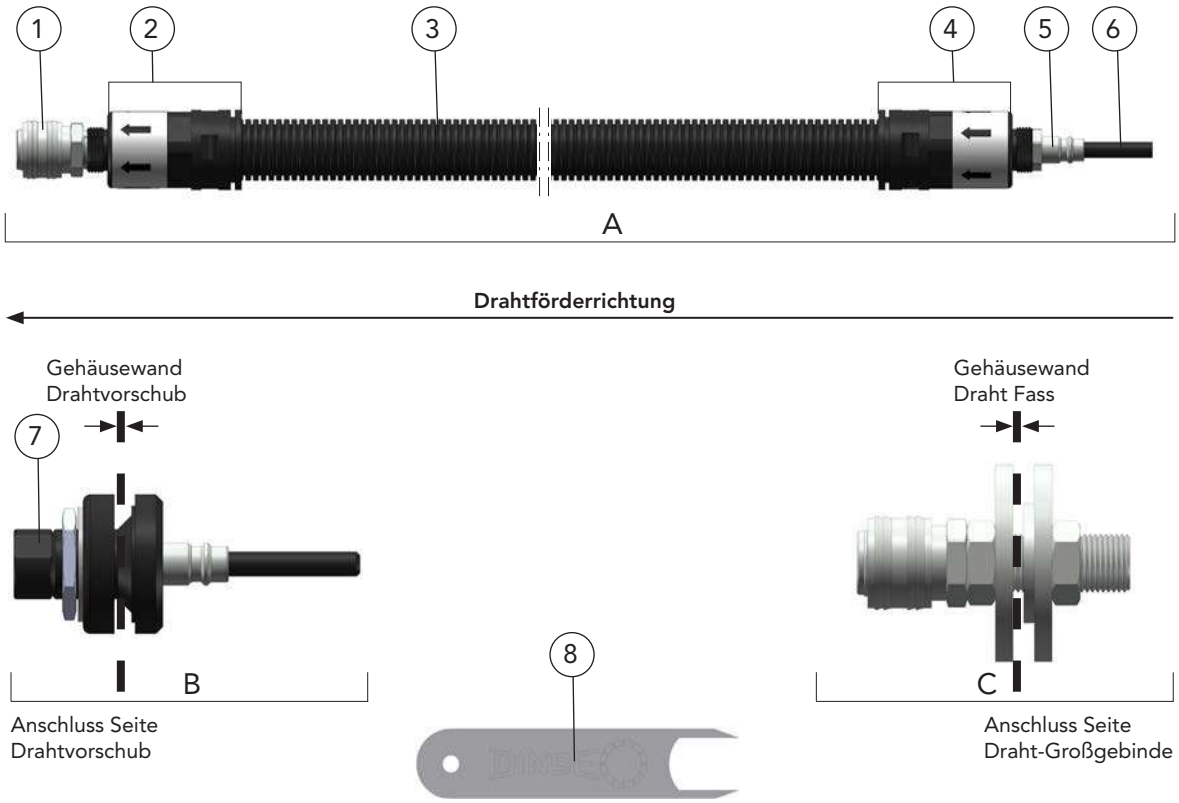

	Benennung	Abmessungen ID/Länge	Bestellbezeichnung		Artikelnummer
A	Supraliner		DIX	VLSL 201-_ _	6292140_ _ 0
➤	Andere Längen auf Anfrage				
	Optionen:				
B	Anschluss Für Drahtvorschub		DIX	WDX 109 WD 300	738131003
C	Anschluss-Set Fass Für Draht-Großgebinde		DIX	WB-CS	738100011
	Ersatz- und Verschleißteile:				
1	Kupplungsdose, G 1/4 AG		DIX	FD100 SO	629201403
2	Drahtauslauf		DIX	WGO 201	629214002
3	Mantelschlauch		DIX	VLSL 230-_ _	6292320_ _
4	Drahteinlauf		DIX	WGI 201	629214003
5	Kupplungsstecker, G 1/4 AG		DIX	FD100 PN	719261280
6	Drahtführung	ø 10 mm / 68 mm	DIX	FD 100 WG-SF	7430030062
7	Einlauftülle		DIX	WDX 109 ELT	738131002
8	VLSL Trennwerkzeug 3G für Supraliner				629214004
	Supraliner, ohne Abb. Ohne Pos. 2, 3, und 4	ø 1,6 mm / 25 m	DIX	VLSL 202	629214000

_ _ Geben Sie hier die Länge bei der Bestellung an, z.B.: 10 = 1,0 m oder 20 = 20,0 m.
Standardlängen: 1,0 m, 4,0 m, 7,0 m, 8,0 m, 10,0 m, 20,0 m und 22,0 m

Drahtförder-System Suprafeed (plus)

Für Roboter- und Automatenanwendungen

Technische Daten:	
Suprafeed	**VLSF 201**
Suprafeed plus	**VLRO 201**
Drahtdurchmesser:	ø 0,8-1,6 mm
Außendurchmesser:	ø 22 mm
Min. Biegeradius:	150 mm
Zulässige Verwindung:	180°/Meter

Suprafeed DIX VLSF 201

Suprafeed plus DIX VLRO 201

Vorteile

- Ideal für hochdynamische Bewegungen
- Kein Abrieb durch extrem niedrige Kräfte auf die Drahtelektrode
- Stabiler Lichtbogen durch präzise Drahtführung
- Geringer Wartungsaufwand
- Ohne Gleitreibung
- Drahtführung durch jeweils um 90° versetzte Rollen
- Zulässiger Biegeradius beträgt 150 mm
- Geringes Gewicht
- Optionen:
  Anschluss-Sets WDX 109 WD 300 für Drahtvorschub und WDX 109 FASS für Draht-Großgebinde

Suprafeed, Drahtvorschub und Draht-Großgebinde
Anwendungsbeispiel - MIG/MAG

Anwendungen

- Fördern von Schweißdrähten
- Verbindung vom Draht-Großgebinde zum Drahtvorschub
- Verbindung vom Draht-Großgebinde zur Schweißpistole
- Verbindung vom Drahtvorschub zum Schweißpistole

Drahtförder-System Suprafeed (plus)
Für Roboter- und Automatenanwendungen

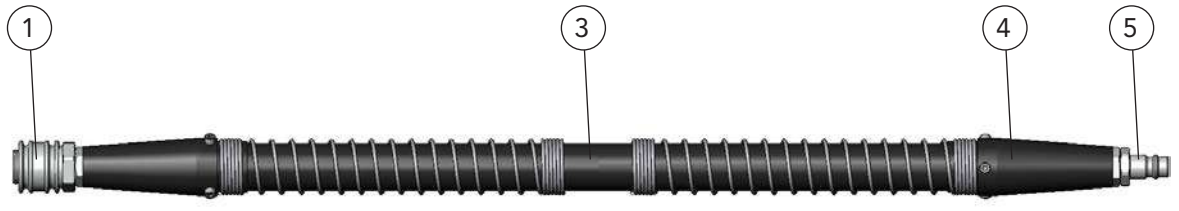

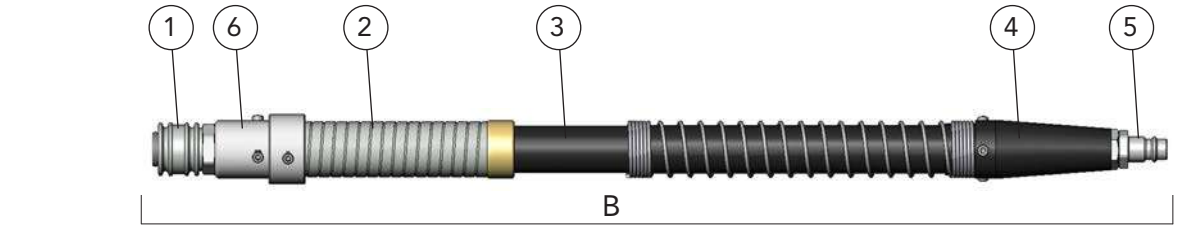

Drahtförderrichtung

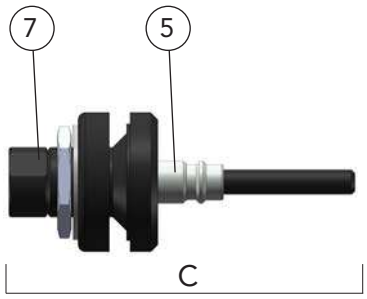

Anschluss Seite Drahtvorschub

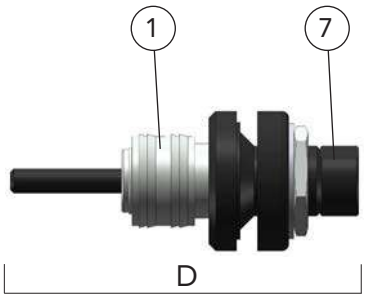

Anschluss Seite Draht-Großgebinde

	Benennung	Abmessungen ID/Länge	Bestellbezeichnung		Artikelnummer
A	Suprafeed		DIX	VLSF 201-_ _	6292015_ _
B	Suprafeed plus Mit Metallpanzerknickschutz		DIX	VLRO 201-_ _	6292014_ _
▶	Andere Längen auf Anfrage				
	Optionen:				
C	Anschluss Für Drahtvorschub		DIX	WDX 109 WD 300	738131003
D	Anschluss Für Draht-Großgebinde		DIX	WDX 109 FASS	738131001
	Ersatz- und Verschleißteile:				
1	Kupplungsdose, G 1/4 AG		DIX	FD100 SO	629201403
2	Anschluss-Set Suprafeed		DIX	SF PLUS-CS	629201402
3	Mantelschlauch	100 m	DIX	VL 130-_ _	6392370000
4	Anschlußset Suprafeed		DIX	SF-CS	629201401
5	Kupplungsstecker, G 1/4 AG		DIX	FD100 PN	719261280
6	Endstück Suprafeed		DIX	SF-PLUS-CSE	629201404
7	Einlauftülle		DIX	WDX 109 ELT	738131002
	Suprafeed, ohne Abb.	ø 1,6 mm / 25 m	DIX	VLSF-202-_ _	629201400
	Dichtring, G 1/4", ohne Abb.	(VPE 10 Stück)			738131005

_ _ Geben Sie hier die Länge bei der Bestellung an, z.B.: 50 = 5,0 m oder 70 = 7,0 m.
Standardlängen: 5,0 m und 7,0 m

Service - Werkzeuge
Für Roboter- und Automatenpistolen MIG/MAG, WIG

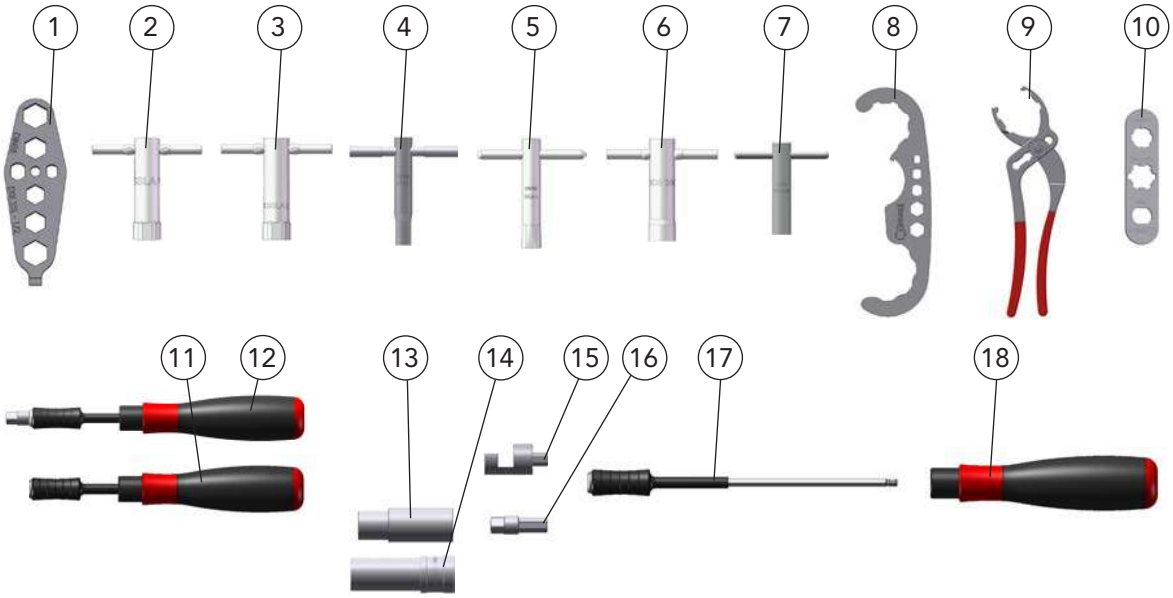

	Benennung	Bestellbezeichnung	Artikelnummer
1	Spezialschlüssel, zum Anziehen von M6 / M8 Kontaktspitzen und indesockeln	DIX SSL 1/2	628010012
2	Steckschlüssel, zum Spannen der Kontaktspitzen DIX 3-1-xx SA(R) und der Spannmutter DIX 4-1-MAS	DIX SSLA 1	618010005
3	Steckschlüssel, zum Spannen der Kontaktspitzen DIX 3-2-xx SA(R) und der Spannmutter DIX 4-2-MAS	DIX SSLA 2	628010005
4	Steckschlüssel, zum Anziehen der Kontaktspitzen DIX 3-2-xx (CR-ZR) (M6)	DIX STLA 2 M6	628010001
5	Steckschlüssel, zum Anziehen der Kontaktspitzen DIX 3-2-xx M8 (CR-ZR)	DIX STLA 3 M8	6380101080
6	Steckschlüssel, zum Spannen der Kontaktspitzen DIX 3-1-xx SA(R) und des Zentriersockels DIX CS 300	DIX SCS 300	638010003
7	Steckschlüssel, zum Anziehen der Kontaktspitzen DIX 3-3-55xx (M9)	DIX STLA 3 M9	6380101081
8	Hakenschlüssel, zum Anziehen von MIG/MAG, WIG Roboter-, Pistolenköpfe, Automatengarnituren und Kontaktspitzen	DIX SLAT 4	6380160001
9	Automatenzange, zum Anziehen von MIG/MAG, WIG Roboter-Pistolenköpfe	DIX MET	628030003
10	Gasverteilerschlüssel	DIX GVTS 100	628010002
11	Drehmomentschlüssel (ohne Drehmoment-Bit), zum Anziehen von geschraubten Kontaktspitzen	DIX DMS 100	638400002
12	Drehmomentschlüssel (ohne Drehmoment-Bit), zum Anziehen der Spannmutter bei gesteckten Kontaktspitzen	DIX DMS 101	638400012
	Ersatz- und Verschleißteile für Drehmomentschlüssel Pos. 11+12		
13	Drehmoment-Bit, für Pos. 12 und gesteckten Kontaktspitzen SA	DIX DMB 100-SA1	638400008
14	Drehmoment-Bit, für Pos. 12 und gesteckten Kontaktspitzen SR	DIX DMB 100-SA2	638400015
15	Drehmoment-Bit, für Pos. 11 und geschraubten Kontaktspitzen M6	DIX DMB 100-M6	638400003
	Drehmoment-Bit, für Pos. 11 und geschraubten Kontaktspitzen M8	DIX DMB 100-M8	638400005
16	Adapter, für Pos. 17 in Verbindung mit Pos. 13+14	DIX DMA 101-1/4"	638400011
17	Drehmomentverlängerung, für Pos. 18	DIX DMV 100	638400004
18	Drehmomentgeber, zum Anziehen von geschraubten Kontaktspitzen	DIX DMG 100-1.1 Nm	638400001
	Drehmomentgeber, zum Anziehen der Spannmutter bei gesteckten Kontaktspitzen	DIX DMG 100-6.0 Nm	638400010

Service - Werkzeuge
Für Roboter- und Automatenpistolen MIG/MAG, WIG

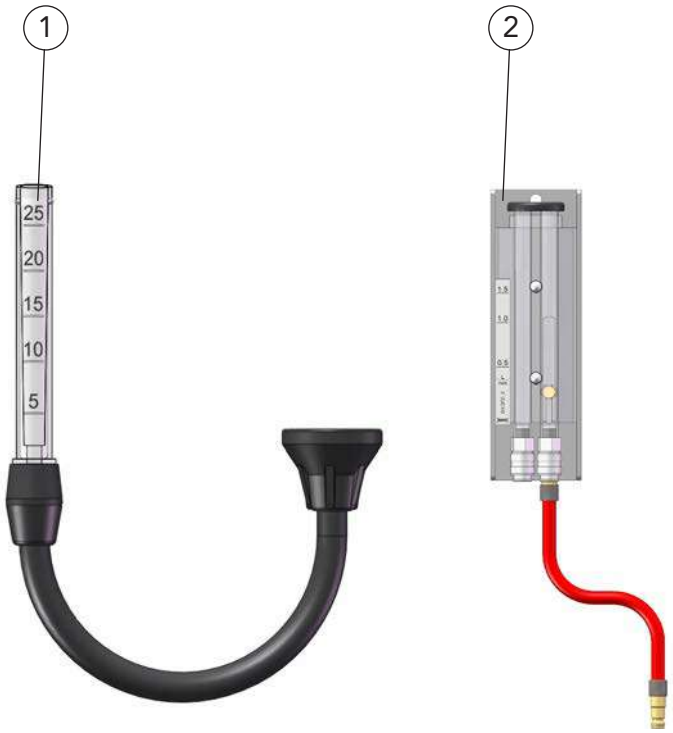

	Benennung	Bestellbezeichnung		Artikelnummer
1	Gasmengenmesser Für Roboter- und Automatenpistolen	DIX	GMA 2	628080005
2	Durchflußmeßgerät Zur Kühlmittel - Durchflußmessung bei Flüssigkühlung	DIX	DFZ 2	628091000

Digitaler Tacho Control
Drahtmessgerät
MIG/MAG, WIG

Technische Daten:		
Digital Tacho Control	**DTC 100**	
m/min		0.10-1999
ft/min		0.40-6550
in/min		4.00-78700
m/sec		0.10-33.30
ft/sec		0.10-109
m		0.00-99999
ft		0.00-99999
in		0.00-99999
Drehzahl:		0,10-19999 U/min
Messgenauigkeit:		± 0,02 % / ± 1 digit U/min
Drahtdurchmesser		0,8 mm bis 2,4 mm
max. angegebene Umgebungstemperatur:		- 20-70° C
Automatische Abschaltung nach 30 sec		

Vorteile

- Qualitätskontrolle in der schweißtechnischen Fertigung
- Hilfsmittel zum Erstellen und Dokumentieren von Schweißanweisungen (WPS) und Schweißverfahrensprüfungen (WPAR)
- Kalkulation des Drahtverbrauchs in der Schweißproduktion
- Wichtiges Element in der Schweißerausbildung und bei der Durchführung von Schweißversuchen
- Nachweis zur Kalibrierung von Schweißanlagen

Eigenschaften

- Kalibrierzertifikat für DIN EN ISO 9001:2000
- Erfassen von Drehzahlen, Drahtgeschwindigkeiten, Wegmessung, Schweißgeschwindigkeit und Drahtmengen
- Optisches Messen mit Licht oder mechanisches Messen mit Adapter

Benennung	Bestellbezeichnung		Artikelnummer
Digital Tacho Control	DIX	DTC 100	718163100

Werkzeugablage-System DIX WAS 100

Für Roboter- und Automatenanwendungen MIG/MAG, WIG

Technische Daten:	
Werkzeugablage-System	WAS 100
Aufnahmedorn	WAS KD 3100
Werkzeugträger	WAS WT 3200
Ablagestation	WAS WS 3300
SAS-Flansch	WAS FL 100
Adapterflansch (Bohrbild nach Robotertyp)	61-3-2xxx
Abmessung (D/H):	ø 100 / 4,5 mm

Ablagestation mit Aufnahmedorn, Werkzeugträger und SAS-Flansch

Pistolensystem mit Aufnahmedorn, Werkzeugträger und SAS-Flansch am Roboter montiert

Eigenschaften

- Hohe Flexibilität und Anlagenverfügbarkeit durch schnellen Werkzeugwechsel mit Ablagestation
- Position des Werkzeugs durch formschlüssige Verriegelung am Roboter reproduzierbar
- Pneumatisches Schließsystem unabhänig vom Roboter
- Überwachung der Werkzeugablage über Reed-Kontakt
- Selbsthaltung bei Energieausfall durch Federn
- **Option:**
  Werkzeugerkennung in der Ablagestation

Pistolensystem in der Ablagestation vom Roboter abgekuppelt

Anwendung

- Für alle gängigen Werkzeuge
- Verschleißteilwechsel ohne Produktionsunterbrechung
- Bei wechselnden Fertigungsverfahren

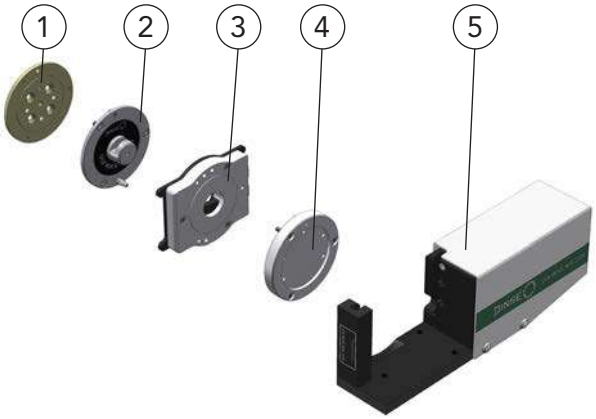

	Benennung	Bestellbezeichnung		Artikelnummer
1	Adapterflansch, abhängig vom Robotertyp, den passenden Adapterflansch finden Sie ab Seite 428.	DIX	ADF 61-3-20_ _	6831120_ _ _ _
2	Aufnahmedorn	DIX	WAS KD 3100	683403100
3	Werkzeugträger	DIX	WAS WT 3200	683403200
4	SAS - Flansch	DIX	WAS FL 100	683403310
4	Ablagestation	DIX	WAS WS 3300	683403300

- Von der Serienausstattung abweichende Varianten auf Anfrage.

Werkzeugablage-System
DIX WAS 100
Für Roboter- und Automatenanwendungen
MIG/MAG, WIG

Zubehör, Ersatz- und Verschleißteile

	Benennung	Bestellbezeichnung		Artikelnummer
	Zubehör			
1	Nährungsschalter Für Ablagestation	DIX	WAS WS 3307	683403307
2	Handwechsler	DIX	WAS HW 3400	683403400

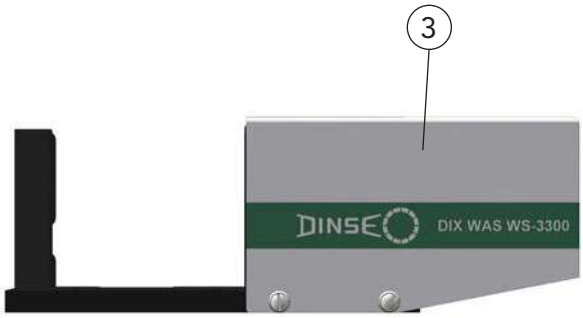

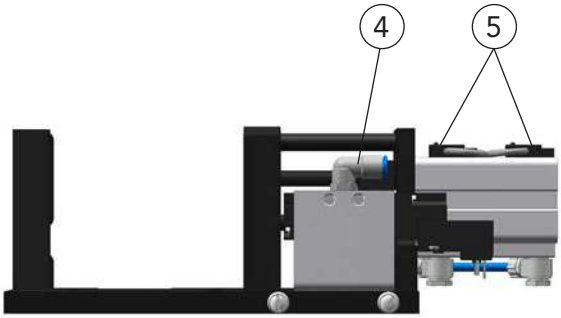

	Benennung	Bestellbezeichnung		Artikelnummer
	Ersatz- und Verschleißteile			
3	Haube	DIX	WAS WS 3306	683403306
4	Ventil	DIX	WAS WS 3305	683403305
5	Reed - Kontakt 2x vorhanden	DIX	WAS WS 3304	683403304

Rauchgasabsauganlagen
DIX FE 340 S (R)
Rauchgasabsaug-System für Manuelle-, Roboter- und Automatenanwendungen

Technische Daten:	
Absauganlage	**DIX FE 340 S (R)**
Anschlussspannung	230V / 50Hz
Anschlussleistung	1,5 KW
Luftvolumenstrom, max. (ohne Erfassungselement)	180 m3/h
Unterdruck, max.	33500 Pa
Abscheidegrad Klasse W3 nach DGUV	99,97%
Abmessungen (L/B/H mm) (mit Radsatz)	700/440/585(660)
Gewicht	ca. 39 - 42 kg
Einsatztemperaturbereich	0° C bis +50° C
Anschlussdurchmesser (optional auch mit Anschluss-stutzen ø 38 mm oder ø 51 mm lieferbar)	44 mm
Polyestervlies Filterelement	5 m²
Einschaltdauer, max.	100%
Schutzart	IP 42
Schweißrauchklasse	W3
Geräuschpegel	<60 dB(A)
Optional (Pos. 4, 5 und 6): Mit Unterduckanzeige für den Sollwert	

Absauganlage DIX FE 340

Anwendung

- Zum Abscheiden von Rauchpartikeln die beim Schweißprozess von folgenden Materialien entstehen:
- Niedrig legierte Stähle (z.B. Eisenoxide)
- Hoch legierte Stähle (z.B. Nickeloxide)
- NE Metalle (z.B. Aluminiumoxide)

Eigenschaften

- Transportable Hochvakuum Absauganlage
- Niedriger Geräuschpegel
- Maximale Leistung auf langen Förderstrecken
- Automatische Filter-Abreinigung
- 5 m² Polyestervlies Filterelement
- Start/Stopp Automatik
- Reduzierung der Energiekosten

Benennung	Abmessungen	Bestellbezeichnung	Artikelnummer
Absauganlage, FE 340 S, ohne Radsatz		DIX FE 340 S	629900098
Absauganlage, FE 340 S, mit Radsatz		DIX FE 340 R	629900280
Radsatz FE 340, ohne Abb. Bock- und Lenkrollen mit Bremse, je 2 Stück			629900099
Optionen:			
Individuelle Softwareanpassung FE 340, ohne Abb. Nur in Verbindung mit Pos. 4 Für Steuerung über Siemens Bus (Logo oder S7), Start/Stop/Abreinigung über Netzwerk, Vorgabe Nachlauf über Netzwerk, Saugleistungsvorgabe über Netzwerk, Rückmeldung Filterzustand/Filterwechsel über Netzwerk, Störausgaben über Netzwerk			629900132
Ethernet Netzwerkanschluß FE 340, ohne Abb. Nur in Verbindung mit Pos. 3 Für Steuerung über Siemens Bus (Logo oder S7), Start/Stop/Abreinigung über Netzwerk, Vorgabe Nachlauf über Netzwerk, Saugleistungsvorgabe über Netzwerk, Rückmeldung Filterzustand/Filterwechsel über Netzwerk, Störausgaben über Netzwerk			629900133
Saugleistungskonstanthaltung FE 340, ohne Abb. FU gesteuerte Saugleistungskonstanthaltung (Regelung) mit voreinstellbaren Unterdruck (Digitaldisplay)			629900134
Pressluft Druckminderer Gehäuseanbau FE 340, ohne Abb. Für Druckluftanbau			629900135

Rauchgasabsauganlagen
DIX FE 340
Rauchgasabsaug-System für Manuelle-, Roboter- und Automatenanwendungen
Ersatz- und Verschleißteile

Ansicht - Vorderseite
Anwendungsbeispiel

Anschlüsse für:
- Blindstopfen für externen Anschluss, Optional (z.B. Stromquelle, Fernbedienung usw.)
- Sensorkabel
- Netzkabel
- Druckluft

	Benennung	Abmessungen	Artikelnummer
	Optionen:		
1	Saugschlauch Ø44-1 Superflex	1,0 m	629900077
	Saugschlauch Ø44-3 Superflex, ohne Abb.	3,0 m	629900078
	Saugschlauch Ø44-5 Superflex, ohne Abb.	5,0 m	629900079
	Saugschlauch Ø44-7,5 Superflex, ohne Abb.	7,5 m	629900103
	Saugschlauch Ø44-15 Superflex, ohne Abb.	15,0 m	629900080
	Radsatz FE 340 Nachrüstsatz, ohne Abb. Bock- und Lenkrollen mit Bremse, je 2 Stück Zum Nachrüsten		629900075
	Steuerkabelverlängerung FE 340-3, ohne Abb. Für Sensorkabel mit 5 pol. Neutrik Anschlussstecker	3,0 m	629900126
	Steuerkabelverlängerung FE 340-5, ohne Abb. Für Sensorkabel mit 5 pol. Neutrik Anschlussstecker	5,0 m	629900127
	Steuerkabelverlängerung FE 340-10, ohne Abb. Für Sensorkabel mit 5 pol. Neutrik Anschlussstecker	10,0 m	629900128

Rauchgasabsauganlagen
DIX FE 340
Rauchgasabsaug-System für Manuelle-, Roboter- und Automatenanwendungen
Ersatz- und Verschleißteile

Ansicht - Rückseite

	Benennung	Abmessungen	Artikelnummer
	Ersatz- und Verschleißteile:		
2	Filterpatrone FE 340		629900100
3	Filtermatten FE 340 Für Fremdluftansaugung	(VPE 5 Stück)	629900123
	Filterset FE 340 Inkl. Pos. 16 und 17		629900124
4	Sensorkabel, FE 340-4 Für Start/Stop Automatik mit Zange zum Befestigen am Messkabel	4,0 m	629900305
	Steuerkabel FE 340-5, ohne Abb. Für Start/Stop Automatik zum Ansteuern über potentialfreien Kontakt	5,0 m	629900125
	Druckschlauch FE 340-2, ohne Abb. Mit Schnellverschluss	2,0 m	629900129
	Druckschlauch FE 340-5, ohne Abb. Mit Schnellverschluss	5,0 m	629900130
	Druckschlauch FE 340-10, ohne Abb. Mit Schnellverschluss	10,0 m	629900131
5	Partikelsammelbeutel FE 340		629900104
6	Netzanschlussleitung, 3,0 m, mit Neutrik- und Schukostecker, ohne Abb.	3,0 m	629900183

Rauchgasabsauganlagen
DIX FE 340
Rauchgasabsaug-System für Manuelle-, Roboter- und Automatenanwendungen
Ersatz- und Verschleißteile

Benennung	Abmessungen	Artikelnummer
Abgasreinigungsdüsenflügel, ohne Abb.	300 mm	629900150
Magnetventil 3/4“ 24V DC, ohne Abb.		629900151
Steuerkabel Magnetventil, ohne Abb.		629900152
Seitenkanalverdichter 1,5 KW, ohne Abb. Mit Anschlusskabel		629900153
Frequenzumrichter 230/1,5 KW , ohne Abb.		629900154
Steuerkabel, ohne Abb. Mit Phönix Stecker (14-20) für Frequenzumrichter		629900155
Powercon Stromanschluss intern, mit Phönix Stecker (1-3), ohne Abb.		629900156
Netzteil 24V/25W, mit Phönix Stecker (21-22), ohne Abb.		629900157
Sensormodulblech, mit Phönix Stecker (8-11), ohne Abb.		629900158
Filterkontaktschalter, ohne Abb.		629900159
Bedienplatte FE 340 Version 1.0 kpl., ohne Abb. Für Anschlußstecker (29-40) standard		620900161
Bedienplatte FE 340 Version 1.1 kpl., ohne Abb. Für Phönix Stecker (29-40) mit Unterdruckdisplay		629900162
Bedienplatte FE 340 Version 1.2 kpl., ohne Abb. Für Phönix Stecker (29-40) mit Poti, Nachlauf und Unterdruckdisplay		629900163
Akkustikmelder, Mit Phönix Stecker (12-13), ohne Abb.		629900160
Tastelement, Bedienknopf einzeln, ohne Tastlinse und Abb.		629900164
Befestigungsadapter, ohne Abb.		629900165
Tastlinse Grün, für Betrieb, ohne Abb.		629900166
Tastlinse Rot, für Störung, ohne Abb.		629900167
Tastlinse Gelb, für Filterwechsel, ohne Abb.		629900168
Potentiometer 10K, ohne Abb.		629900169
Kontaktelement Schließer, ohne Abb.		629900170
Kontaktelement Öffner, ohne Abb.		629900171
LED Element 12-30V Rot, ohne Abb.		629900173
LED Element 12-30V Weiß, ohne Abb.		629900174
LED Element 12-30V Grün, ohne Abb.		629900172
Steuerung, vormontiert und programmiert 8.0, ohne Abb.		629900175
Erweiterte Steuerung, ohne Abb. Mit Regelung, vormontiert und programmiert 8.1		629900176
Siemens Logo 12/24RCo, vormontiert, ohne Abb.		629900177
Siemens Erweiterungsmodul DM8 24, ohne Abb.		629900178
Siemens Erweiterungsmodul AM2 AQ, ohne Abb. Nur bei Anlagen mit Regelung		629900179
Deckel Filtergehäuse schwarz Feinstruktur matt, ohne Abb.		629900180
Spannverschluss, mit Sicherheitsbügel, ohne Abb.		629900181
Gegenhaken, nietbar, ohne Abb.		629900182

Index

A

Adapterflansche 305–308, 416–433
- ADF 61-3-20xx 428
- ADF(D) 6xxx 416
- ADFL 63xx 426
- ADFR 63xx 422
- ADFRD 63xx 424

ADF 61-3-20xx 428
ADF(D) 6xxx 416
ADFL 63xx 426
ADFR 63xx 422
ADFRD 63xx 424
Antriebsrollen 375
Antriebsrollenset 444
- ADR 1,0/1,2 444

AUTOLENGTH™ PINS 309

C

CM 1000 391
CM 1200/5 (E) (S) 227
CM 1500/5 CAN (E CAN) 229

D

DFZ 2 451
Digitaler Tacho Controller 452
- DTC 100 452

Distanzhülsen 439
- DSH 3/001 439
- DSH 4-0.3 439
- DSH 4-0.17 439
- DSH 300 439
- DSH 5900 439

DMA 101-1/4“ 450
DMB 100-M6 450
DMB 100-M8 450
DMB 100-SA1 450
DMG 100-1.1 Nm 450
DMG 100-6.0 Nm 450
DMS 100 450
DMS 101 450
DMV 100 450
Doppeldraht System 76, 78
Drahtabschneider 238–247, 249
- PRA 600 238
- PRA 1000 249

Drahtbremse WB1 181
Drahtbrems-System 134–138
Drahtförder-System 446–449
- Suprafeed (plus) 448
- Supraliner 446

Drahtführungskapillare 438
- DSH 300 439
- DSK 1-100 438
- DSK 2-100 438
- DSK 3-100 438
- DSS 2-100 438
- DST 1-100 438
- DST 2-100 438

Drahtführungsspiralen 310, 437
- DS 4/1,5-50 437
- DS 4/1,8-50 437
- DS 4/2,2-50 437
- DS 4/2,4-50 437
- DS 4/2,9-50 437

Drahtrichteinheiten 435–436
- DRE 100 435
- DRE 100 V 435
- DRE 101 435
- DRE 102 436
- DRE 103 436
- DRE 104 436

Drahtvorschübe 202–217, 208–217, 372–383
- WD 300 202
- WD 300/PI WIG 372
- WD 450 207
- WD 710 377
- WF 50 HP-R(L) 214
- WF 50 HR-R(L) 212
- WF 50 SD-R(L) 208
- WF 50 SE-R(L) 210

DRE 100 435
DRE 100 V 435
DRE 101 435
DRE 102 436
DRE 103 436
DRE 104 436
Drehmedien 139–141, 147–149, 294–295
- flüssiggekühlt 147–149
  - ECO.torch 147–148
  - RETZ 641 F(S) 147
  - RETZ 641 F(S) WB 1 148
- gasgekühlt 139–141
  - ECO.torch 139–140
  - RET 341 F(S) 139
  - RET 341 F(S) WB 1 140

Druckregler 440
DRV-100 440
DRV-101 440
DRV-102 440
DRV-103 440
DRV-104 440
DRV-105 440
DRV-106 440
DRV-200 440
DRV-201 440
DRV-202 440
DRV-203 440
DRV-204 440
DRV-300 440
DRV-301 440
DRV-302 440
DTC 100 452
Durchflußmeßgerät 451

E

ECO.flow Druckregler 440
- DRV-100 440
- DRV-101 440
- DRV-102 440
- DRV-103 440
- DRV-104 440
- DRV-105 440
- DRV-106 440
- DRV-200 440
- DRV-201 440
- DRV-202 440
- DRV-203 440
- DRV-204 440
- DRV-300 440
- DRV-301 440
- DRV-302 440
- Einbau-Druckregler 440
- Entnahmestellen-Druckregler 440
- Flaschendruckminderer 440

ECO.torch 139–140, 147–148
Einbau-Druckregler 440
Einlaufdüsen 412
- MEP 152 412
- RET 301 412

Einsprühsystem 249
- PRIS 1000 249

Entnahmestellen-Druckregler 440

F

FD 200 M (ME) 95
FE 340 R 455
FE 340 S 455
Fernbedienungen 232
- RP 100 E 232

Flaschendruckminderer 440
Front Antriebseinheiten MIG/MAG 95–99
- FD 200 M (ME) 95
- MEP 200 (E) (T) 100

Front Antriebseinheiten WIG 346
- MEP 200 EW (TW) 346

Führungsspitze 325, 329, 330, 338

G

Garnituren 108–137, 141–152, 149–155, 194–201
flüssiggekühlt für Hohlwellenroboter 149–155, 198–201
MEPTTZ 670 N (NE) 198
RETZ 630 N(NE) 149
RETZ 630 N(NE) WB 152
flüssiggekühlt für konventionelle Roboter 121–138, 122–138
MEPTTZ 600 126
MEPTTZ 671 130
MET(T)Z 600 121, 122
METTZ 600 WB 1 135
METZ 600 WB 1 134
gasgekühlt für Hohlwellenroboter 141–152, 194–197
MEPTT 370 N 194
RET 330 N(NE) 141
RET 330 N(NE) WB 144
gasgekühlt für konventionelle Roboter 108–119, 109–120
MEPTT 310 113
MEPTT 371 117
MET(T) 310 108, 109
Garnituren für Hohlwellen-Roboter LITE.torch 156–167
RET 362 N(NE) 156
RET 362 N/WB (NE/WB) 158
RETZ 662 N(NE) 162
RETZ 662 N/WB (NE/WB) 164
Garnituren für Hohlwellen-Roboter T. Connector 168–184
RET 363D N(NE) 188
RET 363 N (NE) 168, 173
RET 363 N/WB (NE/WB) 170
RETZ 663D N(NE) 191
RETZ 663 N(NE) 176, 182
RETZ 663 N/WB (NE/WB) 178, 184
Garnituren WIG 351–371
Gasdüsen 400–402
Gasdüseneinsätze 403
Gaslinse 323, 327, 332, 335, 343
Gasverteiler 410
Gewindesockel 409
GMA 2 451
GVTS 100 450

I

Isolierhülsen 413

J

JM 100 270
JUMP Spiralen 311
Justiermodul 270
JM 100 270

K

Kaltdraht-Sets 324, 325, 329, 337, 338, 341, 344
Kontaktklemme 415
K 180 ME 415
Kontakt-Sets 414
K 150 ME 414
K 300/600 MEK 414
K 300/600 MEP 414
Kontaktspitzen 405–408
Kühlmäntel 403
Kühlmodule MIG/MAG 227–231
CM 1200/5 (E) (S) 227
CM 1500/5 CAN (E CAN) 229

L

LITE.torch 156–167

M

Massekabel 445
MBTZ 5400/5422/5435/5445 74
MEDD 76, 78
MEK 442–443
MEK 5400 442
MEK 5401 442
MEK 5402 442
MEK 5403 443
MEK 5404 443
MEK 5405 443
MEK 8500 345
MEP 151 412
MEP 152 412
MEP 200 (E) (T) 100
MEP 201 EW (TW) 346
MEPS 300/500 412
MEPTT 310 113
MEPTT 370 N 194
MEPTT 371 117
MEPTTZ 600 126
MEPTTZ 670 N (NE) 198
MEPTTZ 671 130
MEPWTTZ 600 SAZ/EC 368
MEPWTTZ 600 SAZ/TA 367
MES 300/500 412
Mess-Sensor-Set 414
M 150 ME 414
MET 350/352/354 40
MET 390/392/394 42
MET 3200/3222/3245 46
MET 3700/3722/3745 48
MET 3900/3922/3945 44
MET Automatenzange 450
METR 358 40
METR 398 42
MET(T) 310 108, 109
MET(T)Z 600 92, 93, 94, 121, 122
METTZ 600 WB 1 135
METTZ 600 ZAW 356
METZ 520/522/524 (L) (XL) 50
METZ 528 50
METZ 540/542/544 (L) (XL) 56
METZ 548 56
METZ 560/562/564 (L) (XL) 60
METZ 568 60
METZ 570/572/574 (L) (XL) 62
METZ 578 62
METZ 590/592/594 (L) (XL) 54
METZ 598 54
METZ 600 WB 1 134
METZ 600 ZAW 355
METZ 5500/5522/5545 (L) (XL) 64
METZ 5800/5822/5845 (L) (XL) 52
METZ 6400/6422/6445 (L) (XL) 58
M.FLEX 4400 SAZ 84
MFTZ 5200/5222/5245/5236 66
MFTZ 5400/5422/5445/5436 70
MFTZ 5700/5722/5745/5736 72
MFTZ 5900/5922/5945/5936 68
MMZ 304 81
MMZ 305 82
MMZ 306 83
MMZ 330 80

O

O-Ringe 411

P

PHAT 4-0400 348
PHF 112 347
PI 270 218
PI 400 219
PI 500 220
PI 600 221
PI 600 TWIN 222
Pistolenhalter 101–107, 102–107, 347–348
MEP 200 (E) (T) 100
MEP 200 EW (TW) 346
PHAT 4-0400 348
PHF 100 101
PHF 110 347
PHF 130 101
PHF 700 DD 105
PHF 730 DD 105
PHS 600 103
PHW 100 101, 102
Pistolenköpfe flüssiggekühlt 50–75
MBTZ 5400/5422/5435/5445 74
METZ 520/522/524 (L) (XL) 50
METZ 528 50
METZ 540/542/544 (L) (XL) 56
METZ 548 56
METZ 560/562/564 (L) (XL) 60
METZ 568 60
METZ 570/572/574 (L) (XL) 62
METZ 578 62

METZ 590/592/594 (L) (XL) 54
METZ 598 54
METZ 5500/5522/5545 (L) (XL) 64
METZ 5800/5822/5845 (L) (XL) 52
METZ 6400/6422/6445 (L) (XL) 58
MFTZ 5200/5222/5245/5236 66
MFTZ 5400/5422/5445/5436 70
MFTZ 5700/5722/5745/5736 72
MFTZ 5900/5922/5945/5936 68
Pistolenköpfe gasgekühlt 40–49, 278–285
MET 350/352/354 40
MET 390/392/394 42
MET 3200/3222/3245 46
MET 3700/3722/3745 48
MET 3900/3922/3945 44
METR 358 40
METR 398 42
Pistolenköpfe WIG 322–345
Pistolenreinigungs-Stationen 237–247
PRS 600 237
PRS 600 TD 245
PRS 1000 246
PRS 1000 D 247
Power Pins 310, 441
PP 102 441
PP 103 441
PP 104 441
PP 108 441
PP 113 441
PP 114 441
PP 1092 441
PP 102 441
PP 103 441
PP 104 441
PP 108 441
PP 110 441
PP 113 441
PP 114 441
PP 1092 441
PRA 600 238
PRA 1000 249
PRIS 1000 249
PRM 600 238
PRS 600 237
PRS 600 TD 245
PRS 1000 246
PRS 1000 D 247
Prüf- und Richtsysteme 252–265, 253–266, 254–267, 262–272
PV 100 254, 262
PV 100 XL 254
PV 150 256, 258
PV 150 XL 256
PV 160 260
PV 160 XL 260
Prüfvorrichtung 264–269
PV 200 264
PV 200 XL 264
PV 250 266
PV 250 XL 266
PUSH-PULL Automation 113, 117, 126, 130, 236
Garnituren flüssiggekühlt für konventionelle Roboter 126–133, 130–137
MEPTTZ 600 126
MEPTTZ 671 130
Garnituren gasgekühlt für konventionelle Roboter 113–120
MEPTT 310 113
MEPTT 371 117
Steuerungen
WDE 0113 236
PUSH-PULL-Steuerung 236
PUSH-PULL WIG 368
Garnituren 368
MEPWTTZ 600 SAZ/EC 368
PUSH-PUSH Automation 113, 117, 126, 130
Garnituren flüssiggekühlt für konventionelle Roboter 126–133, 130–137
MEPTTZ 600 126
MEPTTZ 671 130
Garnituren gasgekühlt für konventionelle Roboter 113–120
MEPTT 310 113
MEPTT 371 117
PUSH-PUSH WIG 367
Garnituren 367
MEPWTTZ 600 SAZ/T 367
PV 100 254, 262
PV 100 XL 254
PV 150 256, 258
PV 150 XL 256
PV 160 260
PV 160 XL 260
PV 200 264
PV 200 XL 264
PV 250 266
PV 250 XL 266

Q

QUICK LOAD™ Drahtführungsspiralen 311
QUICK LOAD™ Spiralenhalter 311

R

Rauchgasabsauganlagen 455–458
FE 340 455
RC-MULTI 394
REMO 100 (101) (103) 155
RET 301 412
RET 330 N(NE) 141
RET 330 N(NE) WB 144
RET 341 F(S) 139
RET 341 F(S) WB 1 140
RET 362 N(NE) 156
RET 362 N/WB (NE/WB) 158
RET 363D N(NE) 188
RET 363 N (NE) 168
RET 363 N/WB (NE/WB) 170
RETZ 630 N(NE) 149
RETZ 630 N(NE) WB 152
RETZ 641 F(S) 147
RETZ 641 F(S) WB 1 148
RETZ 662 N(NE) 162
RETZ 662 N/WB (NE/WB) 164
RETZ 663D N(NE) 191
RETZ 663 N(NE) 176
RETZ 663 N/WB (NE/WB) 178
RETZ 663 SAZ 183
RP 100 E 232

S

Schraubadapter 403
Schutzmodule 155
REMO 100 (101) (103) 155
SCS 300 450
Sicherheitsabschaltungen 106–107, 349–350
SAS 100 106, 349
SAS 200 107, 350
SLAT 4 450
Sockel 409
Spannmuttern 409
Spulenhalter 206–217, 376–383
WDS 200 206, 376
WDS 300 206, 376
SSL 1/2 450
SSLA 1 450
SSLA 2 450
Steuerungen
WDE 0113 236
WDE 312 395
STLA 2 M6 450
STLA 3 M8 450
Stromquellen MIG/MAG 218–226
PI 270 218
PI 400 219
PI 500 220
PI 600 221
Stutzen 412
MEP 151 412
MEPS 300/500 412
MES 300/500 412
TEPS 400 412
TES 400 412
Suprafeed (plus) 448
Supraliner 446
Systemhalter für Versorgungsleitungen 434
VLH 29 434
VLH 36 434
VLH 48 434

T

TAZ 400 322
TAZ 400 ZAW 351
TAZ 8000 326
TAZ 8000 ZAW 353
T. Connector HW 168–187
TCP-Maße 38, 39
TEPS 400 412
TES 400 412
TETZ 400 331
TETZ 400 L 333
TETZ 600 SAZ 363
TETZ 600 ZAW 359
TETZ 7500 339
TETZ 8000 334
TETZ 8000 L 336
TETZ 8500 342
TIG 350 AC/DC 385
TIG 350 DC 384

V

Verbindungs-Set 235
VLH 29 434
VLH 36 434
VLH 48 434
VSD-Paket 233–234

W

WAS 100 453
WD 300 202
WD 300/PI WIG 372
WD 450 207
WD 710 377
WDE 0113 236
WDE 312 395
WDS 200 206, 376
WDS 300 206, 376
Werkzeugablage-System 453–454
  WAS 100 453
Werkzeuge 450–451
WF 50 HP-R(L) 214
WF 50 HR-R(L) 212
WF 50 SD-R(L) 208
WF 50 SE-R(L) 210
WIG-Gasdüsen 404

Z

Zentrierhülsen 409

Für Ihre Notizen:

DINSE G.m.b.H.
Tarpen 36 · 22419 Hamburg

Tel: +49-(0)40 - 658 75 - 0
Fax: +49-(0)40 - 658 75 - 200

E-Mail: info@dinse.eu
Internet: www.dinse.eu

Ihr Fachhändler:

DINSE 2020 W2127