2019 / 20 / 21

siegmund®

SCHWEISS- UND SPANNTISCHSYSTEME







Die besten Schweißtische zu bauen, ist unser Anspruch!

Sehr geehrte Damen und Herren,

ganz gleich, ob Sie schwere Stahlteile für den Lokomotiv- oder Brückenbau verarbeiten, oder kleine Schlosserarbeiten durchführen. Mit unseren Schweiß- und Spanntischsystemen erhalten Sie ein solides Handwerkszeug, das Ihren individuellen Bedürfnissen gerecht wird. So solide und verlässlich, wie das süddeutsche Bayern, wo sich unser Stammsitz befindet.

Hier in Oberottmarshausen, nahe der Landeshauptstadt München und nahe Augsburg, wo Erfindungen wie der Dieselmotor, das erste U-Boot oder der sechs-achs Industrieroboter Famulus die Welt revolutionierten, entwickeln wir für Sie präzise Produkte, damit Sie präzise Ergebnisse erzielen können.
In unseren Schweiß- und Spanntischsystemen steckt eine Menge Know-How und Erfahrung. Nicht nur unsere - auch Ihre Erfahrung. Ihre Vorschläge und Ihre Anregungen setzen wir gezielt in die Entwicklung unserer Produkte ein.

Wie zum Beispiel in unsere einzigartige Entwicklung:
Professional Extreme.

Durch die Kombination zweier Härteverfahren erhalten Sie einen Schweißtisch, der härter als Werkzeugstahl und obendrein noch exzellent gestaltet ist.
Für seine ästhetische Formgebung wurden wir sowohl in Europa, als auch in den USA ausgezeichnet.

Auf dieser Basis verfolgen wir unsere Passion, für Sie intelligente, zukunftsorientierte und flexible Lösungen, verbunden mit hoher Designqualität zu entwickeln. Mehr über unseren Erfindungsreichtum lesen Sie ab der Seite 12.
Mit unserem Produktkatalog möchten wir Sie einladen, das vielschichtige Portfolio der Bernd Siegmund GmbH kennen zu lernen. Lesen Sie auf über 700 Seiten von unserem Altbewährten, von unseren Innovationen, unseren Dienstleistungen und Sonderlösungen. Wir machen Ihnen das Schweißen, Messen, Schleifen und Spannen erheblich leichter.

Haben Sie viel Vergnügen!

PS: Besuchen Sie unsere Homepage: www.siegmund.com -
hier finden Sie ganz spezielle Angebote!



Ihr
Bernd Siegmund



Ihr
Daniel Siegmund

		28	22	16
TISCHE		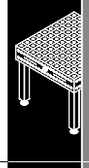	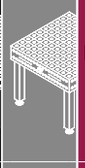	
TISCHFÜSSE		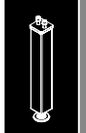	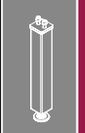	
ANSCHLÄGE				
WINKEL				
BOLZEN				
ZWINGEN & ZUBEHÖR		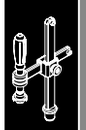	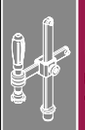	
PRISMEN & AUFLAGEN				
SCHNELLSPANNVORRICHTUNGEN & ADAPTER				
ZUBEHÖR				
SCHIENEN- UND PLATTFORMSYSTEM SIEGMUND WORKSTATION | SYSTEM 28 + 22 + 16 POSITIONIERER	    **Workstation** Flanschen, Pneumatikspanner, Verbindungselemente, Pflegeserie		28 + 22 + 16	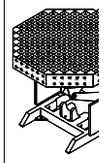



Stand August 2018

Die Siegmund Gruppe / Bernd Siegmund GmbH

Die Geschichte der heutigen Siegmund Gruppe nimmt ihren Anfang im Jahr 1982:

Dipl. Ing. Bernd Siegmund gründete mit 26 Jahren in Augsburg (D), sein eigenes Ingenieurbüro. Damals entwickelte er Anlagen, Transportsysteme, Maschinen und Maschinenteile für die Automobil- und Umwelttechnik.

Heute verstehen wir uns als Familienverbund mit unterschiedlichen, rechtlich selbstständigen Unternehmen, in verschiedenen Ländern. Wir beschäftigen insgesamt über 300 Mitarbeiter und pflegen Geschäftsbeziehungen in über 50 Länder, weltweit.

In folgenden Hauptgeschäftsfeldern sind wir aktiv:

Entwicklung und Fertigung von Schweiß- und Spanntischsystemen Entwicklung und Produktion von Maschinen und Maschinenteilen Rund um diese Tätigkeitsfelder bieten wir entsprechende Produkte und Zubehör an und verstehen uns auch als Dienstleister in technischen Belangen.

In Oberottmarshausen, im Süden von Deutschland, im schönen Bayern, befindet sich seit Herbst 2018 unser Hauptunternehmen, die Bernd Siegmund GmbH. Sie ist zentraler Angelpunkt für unsere Schweiß- und Spanntischsysteme. Denn hier entwickeln unsere Konstrukteure das Handwerkszeug für unseren und Ihren Erfolg.

In unserem Degginger Betrieb, der Degginger Maschinenbau GmbH, befindet sich neben der Fertigung unserer Schweißtische, auch die Entwicklung, Produktion und der Vertrieb unserer Produkte und Dienstleistungen rund um den Maschinenbau.

Standorte der Firmengruppe:
Oberottmarshausen (D), Großaitingen (D), Deggingen (D),
Gossau (CH), Skawina (PL), Lublin (PL), Ningbo (CN).
Betriebsfläche ca. 150.000 m^2,
Hallenfläche Produktion und Lager ca. 60.000 m^2



Großaitingen (D)



Deggingen (D)



Skawina (PL)



Lublin (PL)



Profitieren Sie von unseren bayerischen Werten!

Unser Stammsitz in Oberottmarshausen liegt mitten in Bayern im Süden von Deutschland, der unbestritten zu den führenden Wirtschaftsräumen Europas gehört.

Die bayerischen Eigenschaften, eine Mischung aus Hightech und Tradition, haben bei uns einen ganz besonderen Stellenwert. Werte wie Tradition und Verlässlichkeit sowie der Mut und die Offenheit gegenüber Neuem spiegeln sich im täglichen betrieblichen Miteinander, im Umgang mit unseren Geschäftspartnern und Kunden und in unseren Produkten wider.

Durch unsere Nähe zur Landeshauptstadt München profitieren wir von einer internationalen Infrastruktur. Besonders erwähnenswert ist hierbei auch die Vielfalt der kulturellen und landschaftlichen Ressourcen: die schönen Schlösser und Seen und natürlich das weltweit bekannte und allseits beliebte Oktoberfest.







Schweiß- und Spanntischsysteme von Siegmund – ein durchdachtes und flexibles Baukastensystem

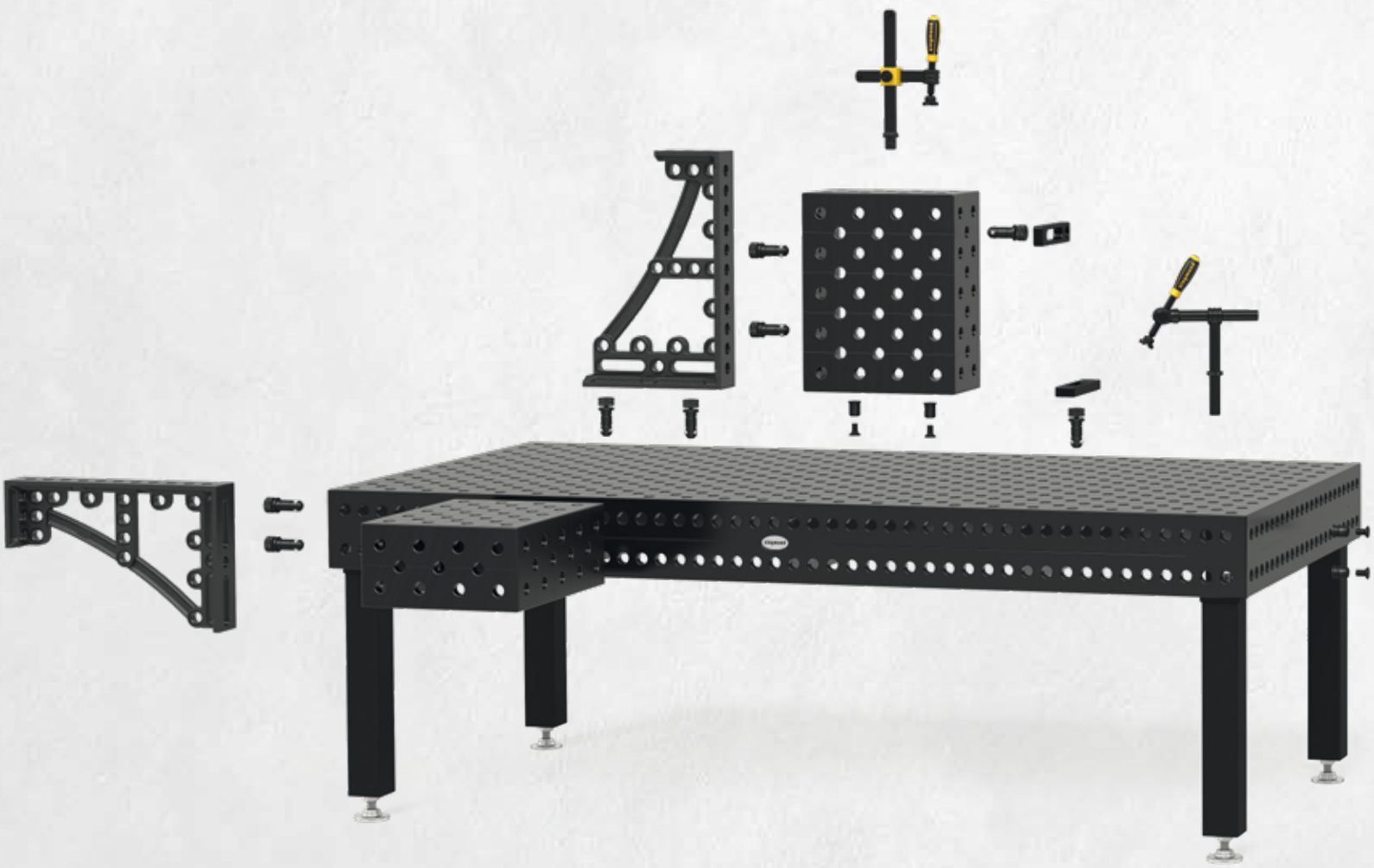

Mit unseren Schweiß- und Spanntischsystemen können Sie binnen kürzester Zeit die komplexesten und diffizilsten Anwendungen verwirklichen. Denn sie beruhen auf einem durchdachten und flexiblen Baukastensystem, das aus einer Kombination von Systembohrungen und kompatiblen Spannelementen besteht.

Wählen Sie aus rund 10.000 Tischvariationen

Unsere Schweiß- und Spanntische sind in den drei Grundvarianten 16 Millimeter (System 16), 22 Millimeter (System 22) und 28 Millimeter (System 28) Lochbohrung erhältlich. Ausgehend von diesen Grundversionen können Sie zwischen einer großen Auswahl an unterschiedlichen Abmessungen, Tischfüßen und Materialien wählen.

Somit können Sie sich aus unserem Standardprogramm, je nach Wunsch und Arbeitsanforderung, rund 10.000 Tischvariationen frei zusammenstellen - ohne Berücksichtigung der Sondergrößen.

Seit 2009 veredeln wir unsere Schweiß- und Spanntische standardmäßig mit einem umweltfreundlichen, thermochemischen Verfahren, der Plasmanitrierung. Dadurch wird die Oberfläche des Schweißtisches zusätzlich vor Schweißperlen, Rost und Verkratzen geschützt.

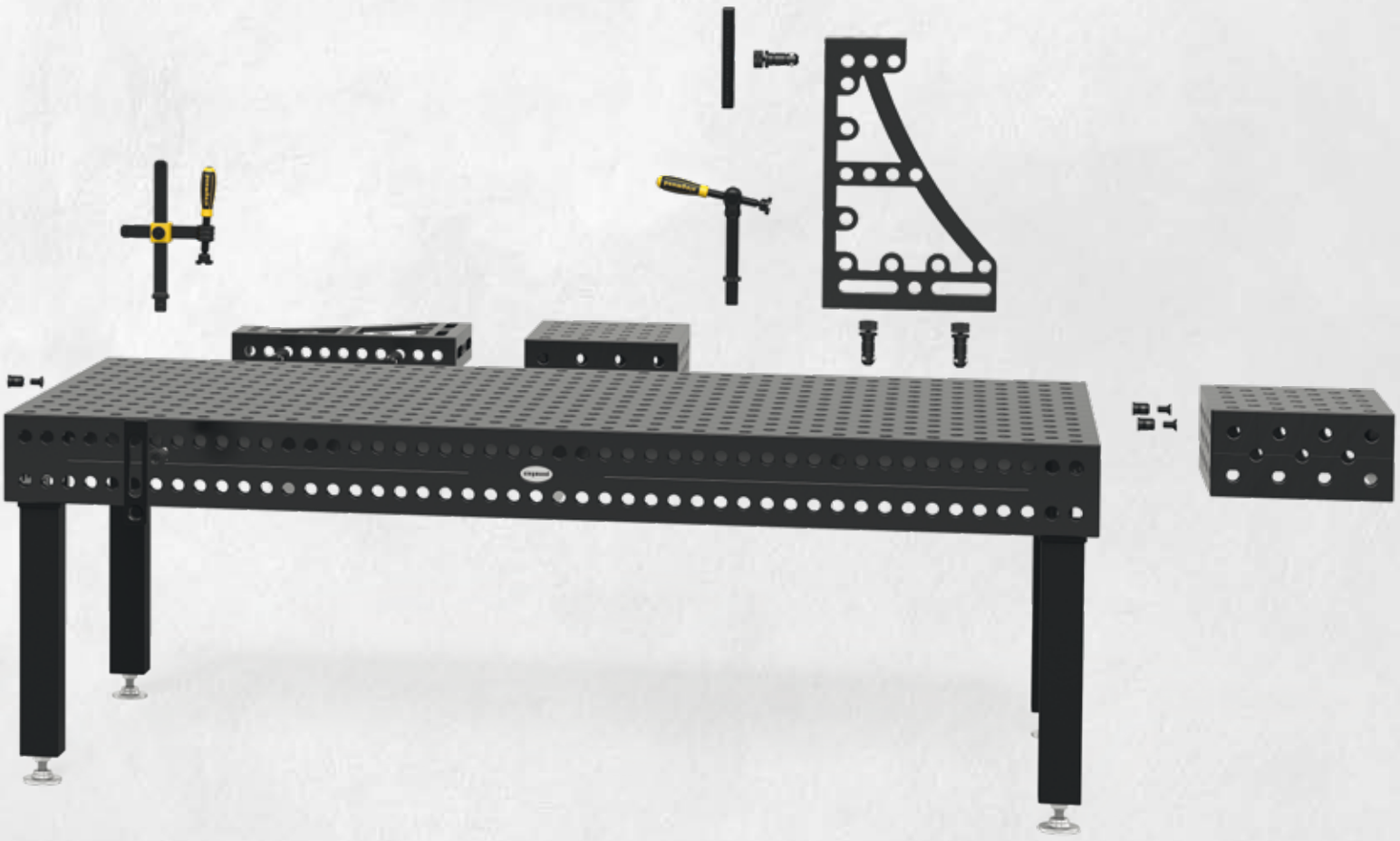

Der Tisch, der sich selbst bezahlt macht! Sparen Sie Zeit und Geld mit einem Tisch von Siegmund

Entscheiden Sie sich für einen Siegmund-Tisch und sparen Sie bares Geld. Dank der Top Qualität unserer Schweißtische erhalten Sie ein Werkzeug, mit dem Sie wesentlich präziser und mit geringerer Fehlerquote arbeiten können. Anhand des modularen Baukastensystems können Sie innerhalb kürzester Zeit unzählige Anwendungen zusammenstellen. Damit reduzieren Sie die Rüstzeit und sparen Lagerplatz und -kosten.

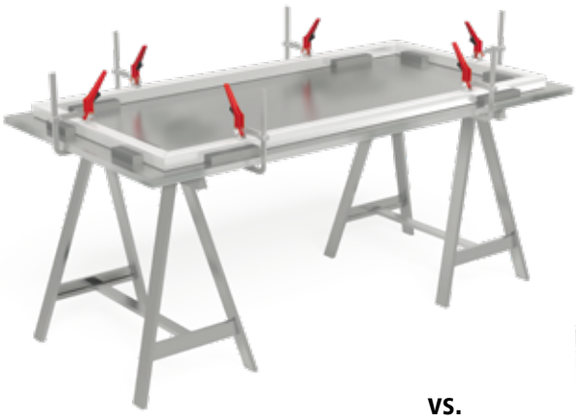

VS.



IHR VORTEIL MIT EINEM SIEGMUND SCHWEISS- UND SPANNTISCH:

- Geringe Rüstzeit / Zeitersparnis
- 100% Wiederholbarkeit
- Hoch belastbar
- Schnelle Reaktionsmöglichkeit bei Änderungen
- Problemloses Spannen in jedem Punkt
- Gleiche Grundlage für jedes Projekt
- Kein Schweißverzug
- Deutlich weniger Nacharbeit
- Geringe Fehlerquote



Kalkulieren Sie selbst!

Ein Tisch, der sich schnell bezahlt macht! Dank des Einsparpotenzials (bis zu 40% Arbeitszeit bei wesentlich höherer Präzision und wesentlich geringerer Fehlerquote) erwirtschaften Sie mit dem Tisch bereits nach kurzer Zeit einen Gewinn.

RECHENBEISPIEL:

Angenommene Arbeitskosten pro Schlosser/Jahr
inkl. Nebenkosten:

50.000,- €

Bei der Produktion von Prototypen mit hohen Nebenzeiten
liegt das Einsparpotenzial bei 40%:

20.000,- €

das entspricht

Bei einer realistischen Lebensdauer eines Systemtisches
von 10 Jahren entspricht das einer Einsparung von:

200.000,- €



Für Sie – ein Plus an Leistungen

Wir verkaufen nicht „nur" Schweiß- und Spanntische sondern auch ein ganzes Paket an Dienstleistungen und Zubehörteilen „drumherum".

SIE ERHALTEN

- ein reichhaltiges Angebot an Spannelementen, wie Winkel, Anschläge, Bolzen, Schraubzwingen und Vieles mehr, damit Sie jegliche Art von Spannvorrichtungen erstellen können.
- individuelle und kompetente Beratung und Lösungsvorschläge für komplizierte und aufwändige Konstruktionen.
- Lösungen für Ihre individuellen Spannvorhaben als CAD-Daten (SAT, DXF oder STEP).
- Sonderanfertigungen. Von der Planung bis zur Ausführung helfen wir Ihnen auch die diffizilsten Anforderungen zu erfüllen, wie beispielsweise beim Aufbau von Arbeitsplattformen in Übergrößen und dergleichen.
- kostenlose, praxisbezogene Schulungen in unserem Stammsitz. Hier sehen Sie Anwendungsbeispiele und Aufbauten, live.
- „reale" Anwendungs-Beispiele im Internet, getreu dem Motto: Lerne von den Anderen!
- Beispiele von Aufbauten in 3-D-Daten zum Herunterladen von unserer Homepage.
- spezielle Angebote, unter www.siegmund.com
- unseren kostenlosen Flyer mit ausgesuchten Angeboten und Neuigkeiten über unsere Produkte. Der Flyer erscheint in 30 Sprachen, 5-mal jährlich und in einer Auflage von 180.000 Exemplaren.
- Kommunikation, vielleicht auch in Ihrer Landessprache. In unserem Betrieb sprechen wir 10 verschiedene Sprachen. Den vorliegenden Katalog und unseren Internetauftritt gibt es in 30 Sprachen.
- unsere QR-Codes mit direktem Zugang zu unseren Produkt- und Unternehmensfilmen.
- die Möglichkeit unsere Produkte weltweit auf über 40 Messen pro Jahr zu testen und uns persönlich kennen zu lernen.



Wir übernehmen Verantwortung

Als Familienunternehmen liegen uns besonders die Verantwortung und das Wohl unserer Mitarbeiter am Herzen. Durch Maßnahmen, wie die Schaffung von geeigneter Infrastruktur und auch das breit gefächerte Angebot von Weiterbildungsmöglichkeiten, investieren wir in die Rahmenbedingungen unseres eigenen Erfolges. Besonders die konsequente Bereitstellung von Ausbildungsplätzen für junge Leute bedeutet uns viel.

Eng verknüpft mit dem Klima- und Umweltschutz ist das Thema Energie. Wir tragen bereits seit langer Zeit aktiv dazu bei, dass wir in unseren Betrieben Energie effizienter nutzen, um dadurch Emissionen zu mindern. So haben wir uns für eines der umweltschonendsten Härteverfahren entschieden, das ausschließlich auf der Verwendung von Wasserstoff, Sauerstoff und Stickstoff basiert, den Hauptbestandteilen von Luft und Wasser. Mit der Abwärme beheizen wir zudem unsere Hallen und Gebäude.

In unserem Stammsitz in Oberottmarshausen nutzen wir eine der saubersten Energiequellen überhaupt: die unerschöpfliche Kraft der Sonne. Unsere Photovoltaikanlage produziert mehr elektrische Energie als wir verbrauchen. Nicht nur das Klima und die Umwelt profitieren von unserem Engagement. Auch wir haben einen ökonomischen Vorteil, wenn wir auf die Energiebilanz achten.









Stand August 2018

Unser Anspruch: zeitnahe Verfügbarkeit

ZU UNSEREN BEREITS VORHANDENEN LOGISTIK- UND PRODUKTIONSSTANDORTEN IST IN OBEROTTMARSHAUSEN EIN NEUER FIRMENSTANDORT ENTSTANDEN.

Seit vielen Jahren produziert und vertreibt die Bernd Siegmund GmbH erfolgreich Schweiß- und Spanntischsysteme auf der ganzen Welt. Als weltweite Nummer 1 für diese Produkte haben wir inklusive unseres Neubaus in Oberottmarshausen und Skawina über 60.000 m² für die Produktion und Lagerung unserer Schweißtische und Zubehör innerhalb der Firmengruppe zur Verfügung.

Am neuen Stammsitz in Oberottmarshausen (ca. 5 km von Großaitingen entfernt) ist ein neuer Firmenstandort mit einer Lagerfläche von 18.000 m² entstanden. Aufgrund der verkehrsgünstigen Lage fiel die Entscheidung auf Oberottmarshausen. Die Logistikzentralen von Amazon, BMW, Aldi und Lidl liegen im direkten Umfeld. Mit wesentlich größerer Lagerkapazität verkürzen wir die Lieferzeiten weltweit.







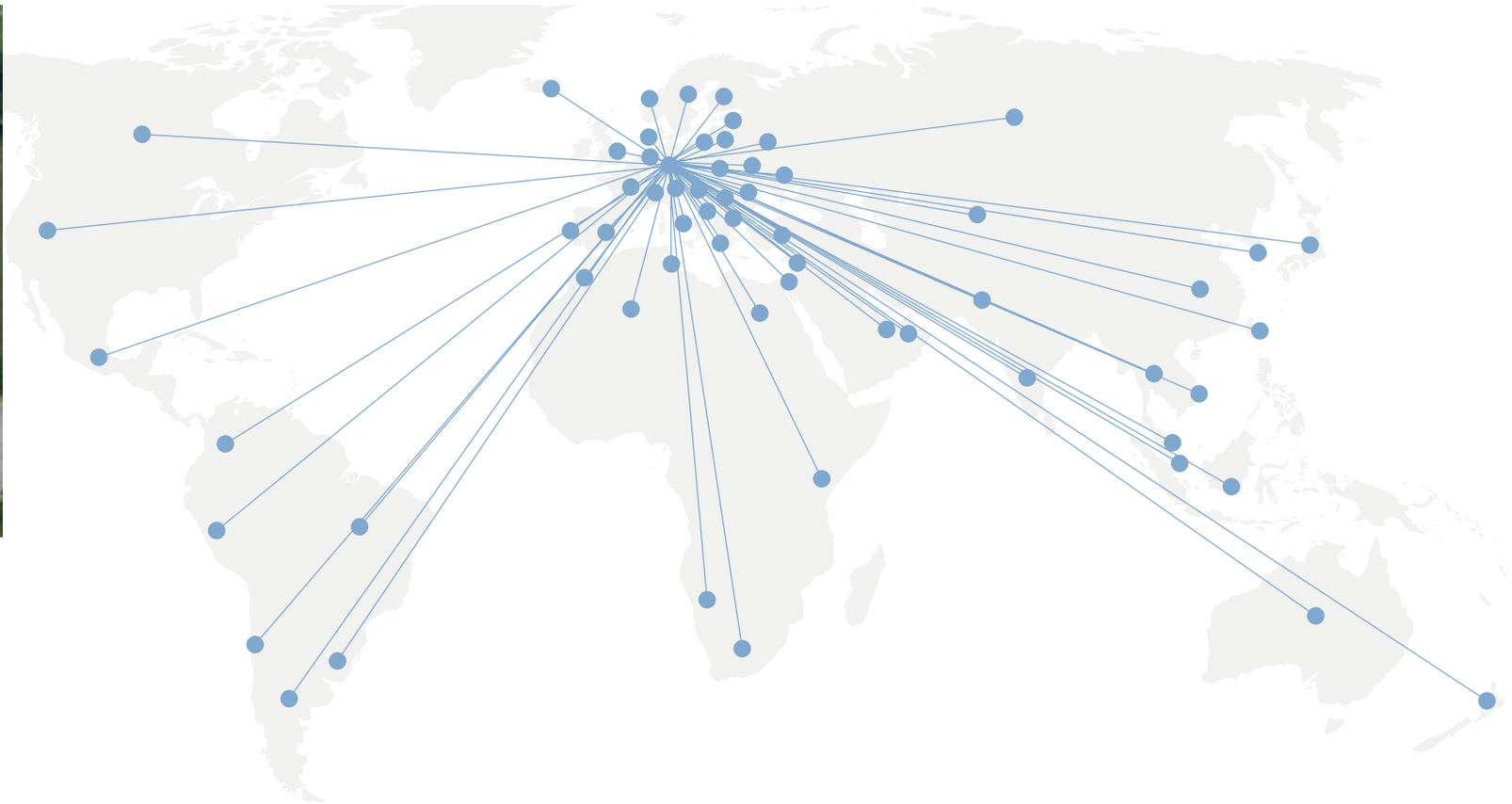

Wir beliefern die ganze Welt

EINE BASIS UNSERES ERFOLGES IST DIE ENGE ZUSAMMENARBEIT MIT AUSGESUCHTEN HANDELSPARTNERN.

In mehr als 50 Ländern verlassen sich täglich Handwerker und Industriebetriebe auf die Zuverlässigkeit der Siegmund Schweißtische.

* Ägypten
  Algerien
* Australien
* Belgien
* Bosnien Herzegowina
  Brasilien
* Bulgarien
  Chile
* China
* Dänemark
* Estland
* Finnland
* Frankreich
* Griechenland
* Indien
  Indonesien
  Israel
* Italien
* Japan
* Kanada
  Kasachstan
* Kroatien
* Lettland
  Liechtenstein
* Litauen
  Luxemburg
* Malaysia
  Marokko
  Mexiko
* Neuseeland
* Niederlande
  Norwegen
* Österreich
  Pakistan
* Polen
* Portugal
* Rumänien
* Russland
* Schweden
  Schweiz
* Serbien
* Singapur
* Slowakei
* Slowenien
* Spanien
  Südafrika
* Südkorea
* Taiwan
* Thailand
* Tschechien
  Tunesien
* Türkei
* Ukraine
* Ungarn
  Uruguay
* USA
* Vereinigte Arabische Emirate
* Vereinigtes Königreich
* Weißrussland

* In diesen Ländern stellte Siegmund auf Messen 2017 / 2018 aus.







Themen, Trends, Entwicklungen und gute Gespräche

FÜR UNS SIND MESSEN ENORM WICHTIG

Messen spiegeln Themen, Trends und Entwicklungen der Branche wider. Dabei bieten sie uns den Ort und die Gelegenheit für den Austausch von Erfahrungen, Ideen und Know-How. Veranstaltungen wie diese sind eine geeignete Plattform, uns und unsere Produkte vorzustellen. Sie sind Treffpunkt für gute Gespräche und gute Geschäfte.

Überzeugen Sie sich selbst von der Qualität unserer Produkte und besuchen Sie uns auf unserem Messestand.

Wir freuen uns auf ein persönliches Gespräch mit Ihnen.



Schauen Sie sich das Video von der Schweißen und Schneiden 2017 an und erleben Sie unseren bayerischen Löwen!

www.siegmund.com/Vschweissenundschneiden



Sie können uns auf rund 40 Messen weltweit antreffen! Den Messekalender finden Sie auch unter:

www.siegmund.com/Vexhibition-info



32 Sprachen – mit einem Klick immer aktuell

Als Weltmarktführer für Präzisionsschweißtische stehen wir in Geschäftsbeziehungen mit über 50 Ländern. Daher legen wir besonderen Wert auf eine internationale Webpräsenz.

Unser Anspruch ist es, mit Ihnen in Ihrer Landessprache zu kommunizieren. Sowohl im vorliegenden Katalog als auch im World Wide Web präsentieren wir uns schon jetzt in 32 Sprachen.

Besuchen Sie unsere Homepage und entdecken Sie die komplette Produktvielfalt sowie viele Anwendungsvideos und Sonderaktionen.

Mit einem Klick können Sie Ihre Produkte einfach und bequem 24 Stunden täglich bestellen.

www.siegmund.com

MIT WWW.SIEGMUND.COM KÖNNEN SIE ARBEITEN

Unter www.siegmund.com erhalten Sie ein Instrument zur Hand, mit dem Sie neben Informationen über unser Unternehmen und Produkte, auch arbeiten können. Ob als Verkaufsunterstützung oder als Orientierungshilfe, mit wenigen Klicks erfahren Sie, wie Sie Ihr Werkstück mit Hilfe unserer Zubehörteile, wie Prismen, Schnellspannbolzen oder Winkel, auf Siegmund-Tischen punktgenau spannen und bearbeiten können.

Oder sehen Sie sich an, wie es „Andere machen": Eine Auswahl von Unternehmen aus unterschiedlichen Branchen zeigt Ihnen, wie unsere Schweiß- und Spanntischsysteme zum Einsatz kommen.

Zahlreiche Videos über Anwendungsmöglichkeiten und Einsatzbereiche und Filme über unseren Messeauftritt oder den außergewöhnlichen Härtetest über unseren extrem harten Schweißtisch „Professional Extreme", geben Ihnen einen kleinen digitalen Einblick in die Welt von Siegmund.

Klicken Sie sich rein und kommen Sie in den Genuss von speziellen Angeboten und Schnäppchen, die Sie nur unter www.siegmund.com finden.



Mit Innovationskraft für Ihren und unseren Erfolg

Wir sind Weltmarktführer im Segment Schweißtische und wollen es auch bleiben. Deshalb verfolgen wir konsequent unsere Vision, auch in Zukunft weltweit den besten Schweißtisch zu bauen.

Dazu bedarf es vor allem Innovationskraft und Zielstrebigkeit. Antrieb in diese Richtung erhalten wir nur durch unsere konsequente Arbeit, dem sicheren Gespür für zukünftige Entwicklungen am Markt und dem engen Dialog mit Ihnen. Durch unsere ständige Bereitschaft unsere Produkte und Dienstleistungen weiterzuentwickeln, können Sie sich auf Ihre Kernkompetenzen konzentrieren um wettbewerbsfähig und erfolgreich zu sein.

SIEGMUND WORKSTATION

Mit der neuen Workstation von Siegmund schaffen Sie sich Ihren optimalen Arbeitsplatz im Baukastensystem. Individuell lässt sich die Siegmund Workstation auf Ihre Bedürfnisse und Wünsche anpassen und erweitern. Egal ob sägen, bohren oder schweißen – der absolute Allrounder in jeder Werkstatt!





SUB TABLE BOX

Unsere Empfehlung zu jedem Siegmund Schweißtisch: Mit der Siegmund ST Box haben Sie Ihr Werkzeug immer griffbereit. Schaffen Sie sich Stauraum und Ordnung an Ihrem Schweißtisch.

SIEGMUND PREMIUM LIGHT

Beim Spannen Ihrer Werkstücke bieten wir Ihnen ab sofort leichtere Produkte, die eine geringere Auswirkung auf die maximale Traglast haben und einfacher im Handling sind.

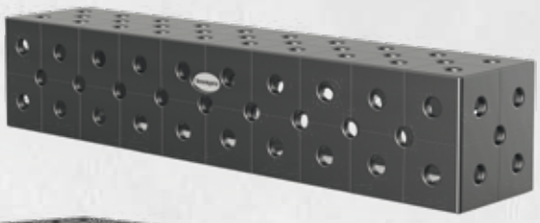





TISCHPRESSE

Die Tischpresse wird zum Richten verformter Stahlprodukte verwendet.

SCHNELLSPANNBOLZEN MIT GRIFF

Mit dem Schnellspannbolzen mit Griff können Bauteile schnell und einfach, ohne zusätzliches Werkzeug gespannt werden.





AUFLAGE HÖHENVERSTELLBAR

Die höhenverstellbare Auflage mit Skala bietet eine stabile Auflagefläche und kann in allen Systembohrungen verwendet werden.

Durch das intelligente Konzept der Siegmund Workstation haben Sie Ihr Werkzeug am Arbeitsplatz immer griffbereit. Das schafft Übersicht und Ordnung und bietet Ihnen ausreichend Platz für Ihr Zubehör.

INDUSTRIE PREIS 2018
BEST OF

Unsere Siegmund Workstation wurde als **BEST OF beim INDUSTRIEPREIS 2018** in der Kategorie **„Produktionstechnik"** ausgezeichnet.



Abmessungen Workstation (L x B x H): 1200 x 800 x 850 mm
Gewicht Workstation ohne Rollen bzw. Schubladen: ca. 139 kg



LOCHPLATTE (1200 x 800 mm)

MATERIALIEN

- Werkzeugstahl
- Werkzeugstahl + Plasmanitrierung
- Werkzeugstahl Premium Light
- Werkzeugstahl Premium Light + Plasmanitrierung
- hochwertiger Stahl S355J2+N
- hochwertiger Stahl S355J2+N + Plasmanitrierung
- Edelstahl
- Edelstahl Light



SCHMUTZSCHUTZ

Unterhalb der Tischplatte befinden sich zwei Bleche, die Ihr Werkzeug vor Schweißperlen und Schmutz schützen. Zur Reinigung können Sie die beiden Bleche wie Schubladen herausziehen.



FÜSSE

Durch die Kombination aus Standfuß und Rolle wird die Siegmund Workstation mobil. Die Fußteller sind feinjustierbar und ermöglichen eine präzise Arbeitsfläche. (Rolle optional)



TRAGLAST

Die Siegmund Workstation mit Fußteller trägt ein Gesamtgewicht von ca. 1.000 kg. Bitte beachten Sie, dass sich beim Einsatz der Rollen die Traglast auf ca. 400 kg reduziert.

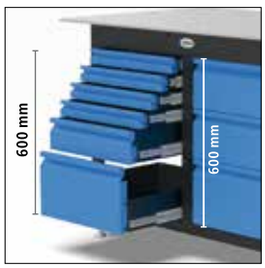

PLATZWUNDER

In der Siegmund Workstation gibt es definierten Stauraum für viele Siegmund Artikel. Unterschiedliches Zubehör findet in den Einlegeböden Platz. So haben Sie alles griffbereit. Optional können Sie Ihre Workstation durch Schubladen in verschiedenen Höhen ergänzen. Hier finden Sie Platz für jede Art von Werkzeug. Ein Nachrüsten ist jederzeit möglich.

Links und rechts jeweils 600 mm Platz für Schubladen.

Schaffen Sie sich Stauraum unter Ihrem Schweißtisch mit der praktischen Sub Table Box von Siegmund.



Abmessungen ST Box (L x B x H): 630 x 510 x 420 mm
Gewicht ST Box ohne Schubladen: ca. 36 kg

Ihr Werkzeug immer griffbereit



SYSTEM 28 BASIC



SYSTEM 28



SYSTEM 22



SYSTEM 16 BASIC



SYSTEM 16



ORDNUNG UND STAURAUM

Mit der Siegmund ST Box haben Sie Ihr Werkzeug immer griffbereit. Schaffen Sie sich Stauraum und Ordnung an Ihrem Schweißtisch.

360 mm Platz für Schubladen



TRAGFÄHIGKEIT

Die maximale Belastungsfähigkeit der ST Box liegt bei ca. 100 kg. Jede einzelne Schublade hat eine maximale Tragfähigkeit von ca. 50 kg.



GUT GESCHÜTZT

Das durchgehende Gehäuse schützt den Inhalt der Schubladen vor Schmutz und Schweißspritzern.

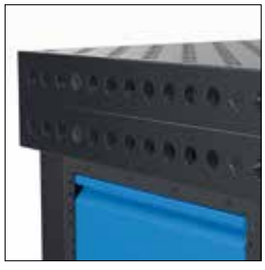

BEFESTIGUNG

Unabhängig von der Tischgröße oder der Verrippung lässt sich die ST Box an jedem Siegmund Schweißtisch befestigen.



MONTAGE

Bei der Lieferung erhalten Sie eine Montageanleitung zum Selbstaufbau. Nach dem Zusammenbau können Sie die ST Box ganz einfach am Schweißtisch befestigen.

Dank des wesentlich härteren und dünneren Materials bei Siegmund Premium Light sparen Sie bis zu 40% Gewicht im Vergleich zum herkömmlich verwendeten Material.

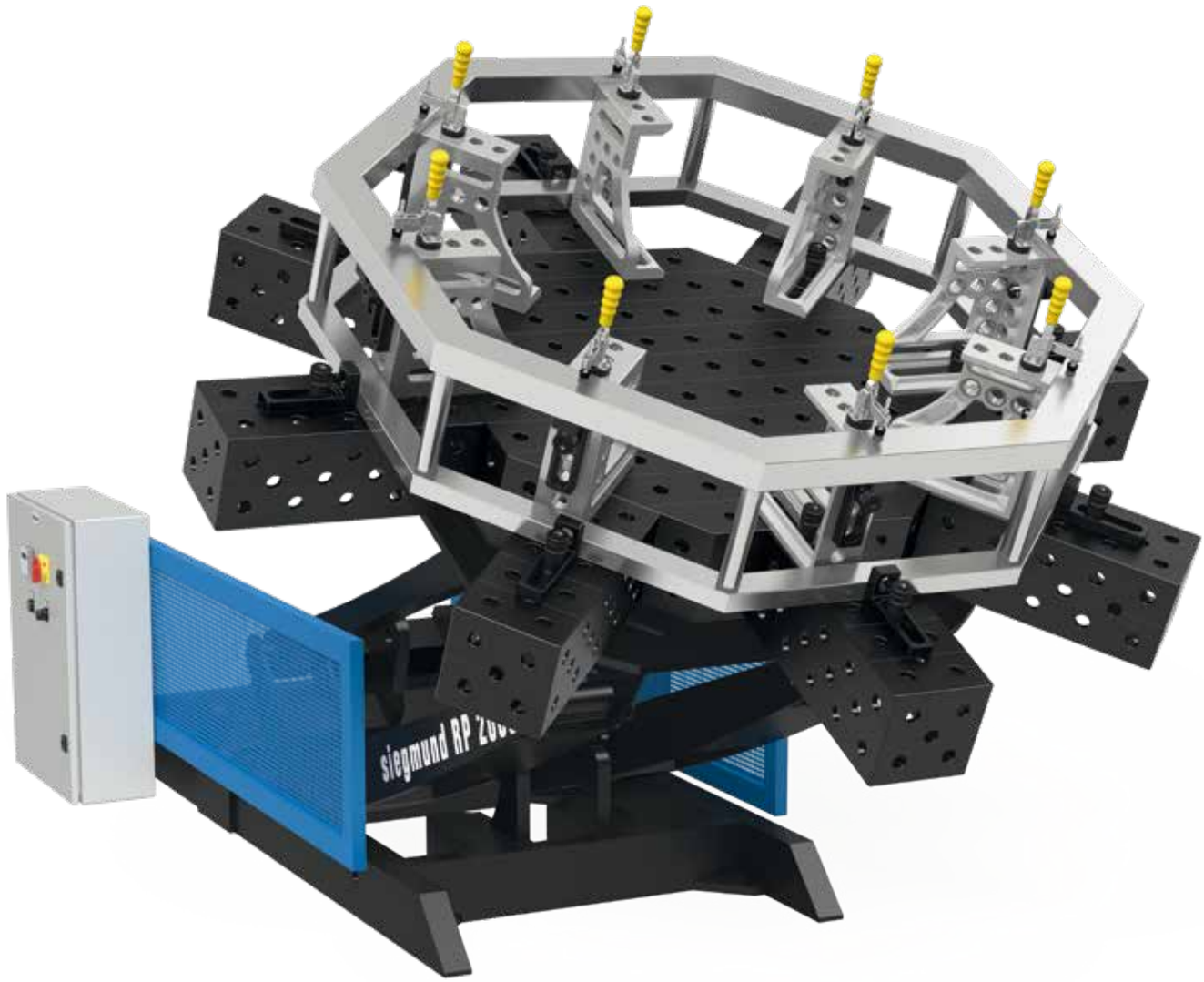

DIE NEUE PREMIUM LIGHT SERIE

Beim Spannen Ihrer Werkstücke bieten wir Ihnen ab sofort leichtere Produkte, die eine geringere Auswirkung auf die maximale Traglast haben und einfacher im Handling sind.

Sie müssen trotz der dünneren Materialstärke keine Qualitätseinbußen hinnehmen! Wir haben eine Light Variante unserer bewährten Sonderlegierung Professional Extreme X8.7 entwickelt, die hier zum Einsatz kommt. Dadurch profitieren Sie von allen Vorteilen von Professional Extreme 8.7.

Vor allem beim Einsatz in Verbindung mit Positionierern oder Roboterzellen können Sie durch das geringe Gewicht effizienter arbeiten.



EIGENSCHAFTEN

Durchgehärteter Werkzeugstahl X8.7, plasmanitriert und BAR-beschichtet
Grundhärte ca. 280 – 340 Vickers
Oberflächenhärte ca. 450 – 850 Vickers

Bohrung Ø 28 mm
100x100 mm Raster
Materialstärke 15 mm

SCHLAGFESTIGKEIT

Hohe Schlagfestigkeit durch durchgehärteten Werkzeugstahl.

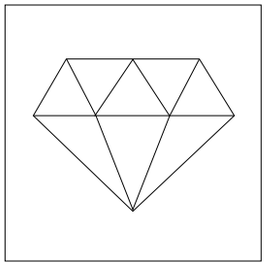

KRATZFESTIGKEIT & KORROSIONSSCHUTZ

Die Plasmanitrierung und anschließende BAR-Beschichtung schützt vor Kratzern, Korrosion und Schweißperlen.

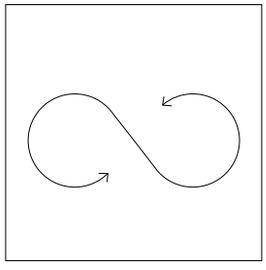

LEBENSDAUER

Verbesserte Lebensdauer durch unsere Sonderlegierung Professional Extreme X8.7.

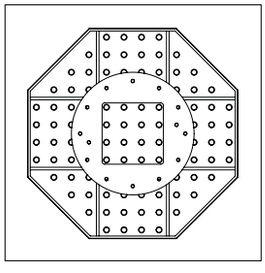

ADAPTERPLATTE ACHTKANTTISCHE

Auf Wunsch fertigen wir Ihnen gegen Aufpreis die Adapterplatte mit besonderem Anschlussbohrbild nach Ihren Bedürfnissen an. Aufgrund der kundenspezifischen Anpassung kann das Gewicht variieren. Fußplatten bzw. Adapterplatten sind standardmäßig bei den Achtkanttischen nicht enthalten.

Mit dem Schnellspannbolzen mit Griff können Bauteile schnell und einfach, ohne zusätzliches Werkzeug gespannt werden.





VARIABLER SPANNHUB

Der Spannhub kann durch Justieren der Stellmutter im Bereich von 33 bis 60 mm angepasst werden.



INDIVIDUELL

Optimal für die Verwendung mit kundenspezifischen Bauteilen.

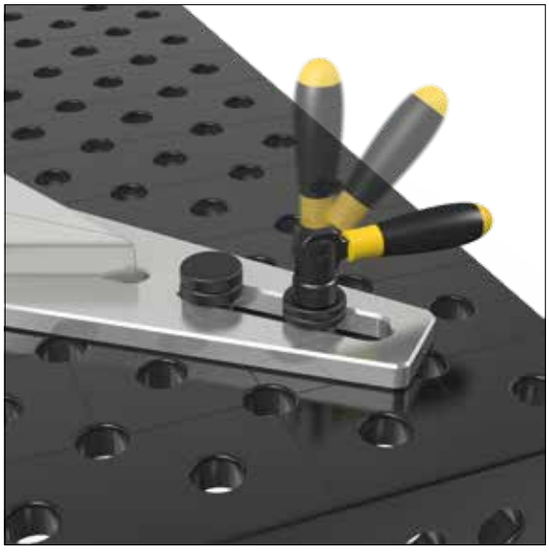

Richten Sie verformte Stahlprodukte oder entfernen Sie mühelos ungewollte Unebenheiten bzw. Spannungen im Material mit der neuen Tischpresse von Siegmund.

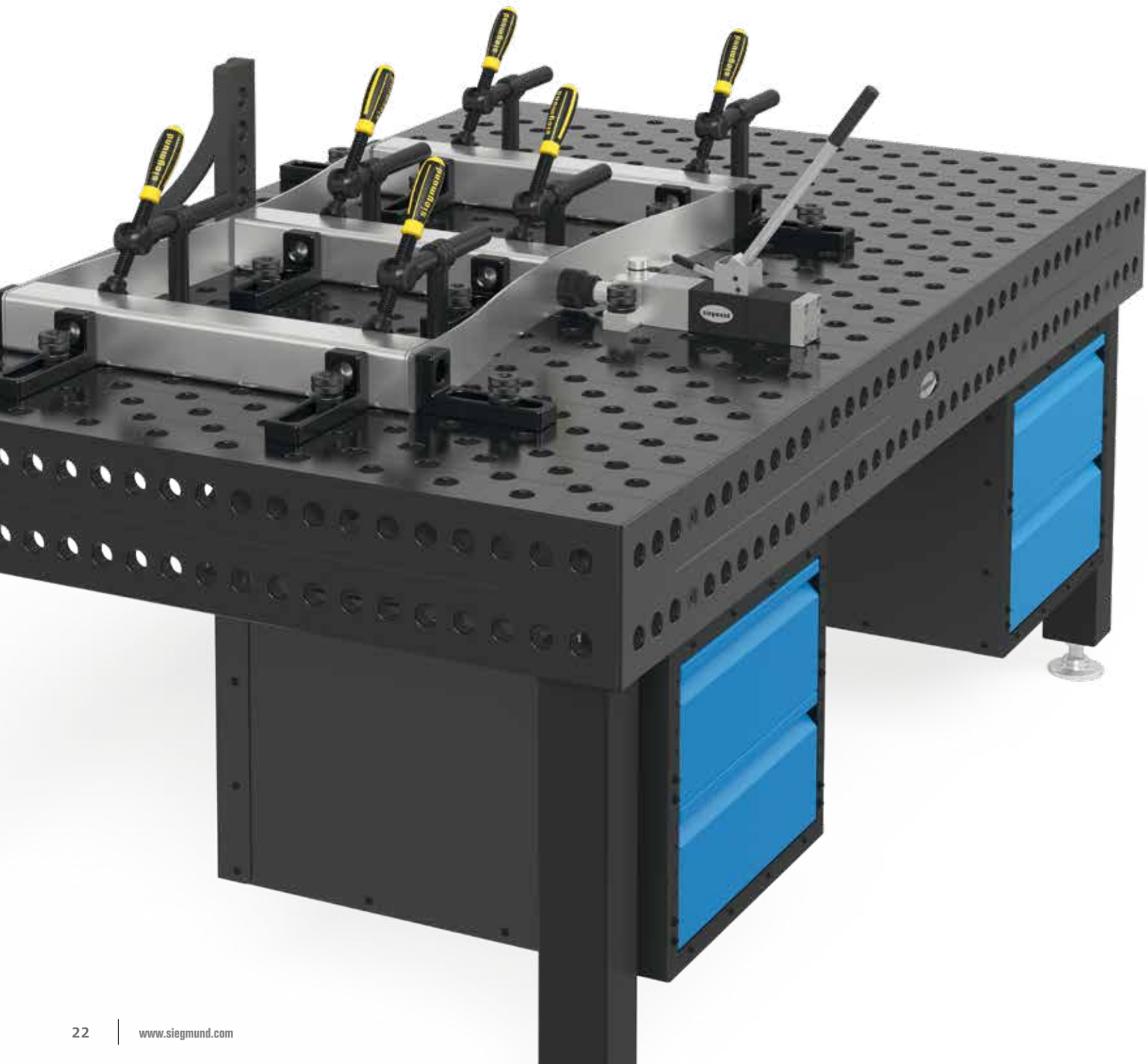

HOHE PRESSKRAFT

Presskraft 2,5 Tonnen bei einer Bedienkraft von ca. 330 N.

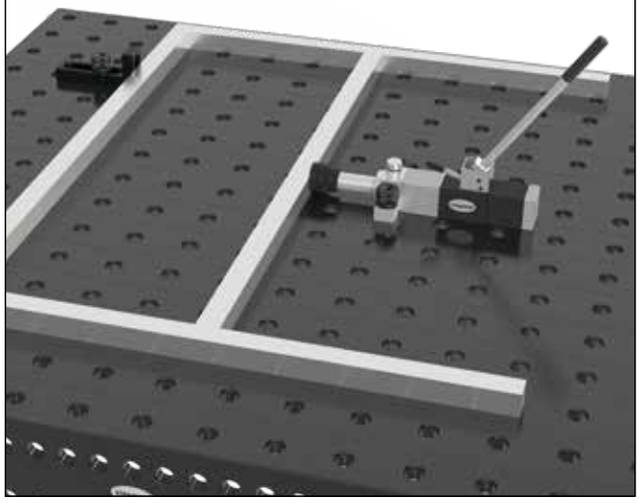

ARBEITEN IN VERTIKALER LAGE

Mit Hilfe des eingearbeiteten Bolzens kann die Tischpresse am Winkel befestigt und zusätzlich mit einem Anschlag von oben fixiert werden.

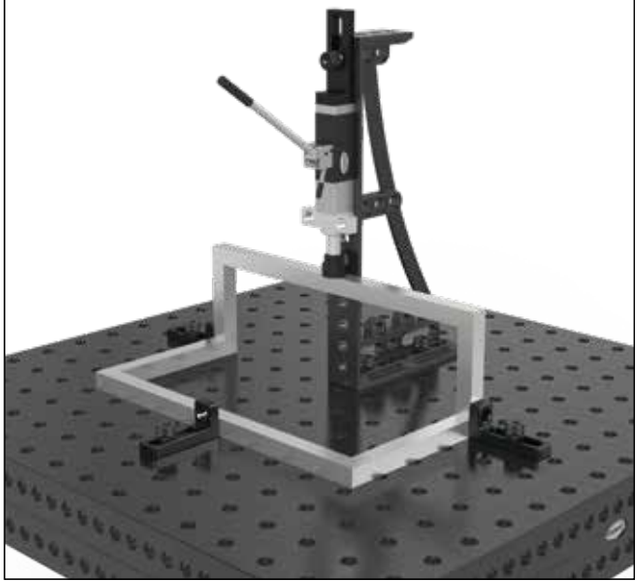

BIEGEN VON ROHREN

Mit einem Rohrbiegestempel können Rohre mit bis zu Ø 45 mm gebogen bzw. gerichtet werden. Bei sachgemäßem Umgang und mehreren Biegevorgängen wird ein sauberes Ergebnis ohne Abdrücke erreicht.



ARBEITEN IN ECKEN

Mit einer Aluminiumspitze kann in die Ecken gedrückt werden. Die innere Schweißnaht wird dabei nicht beschädigt.

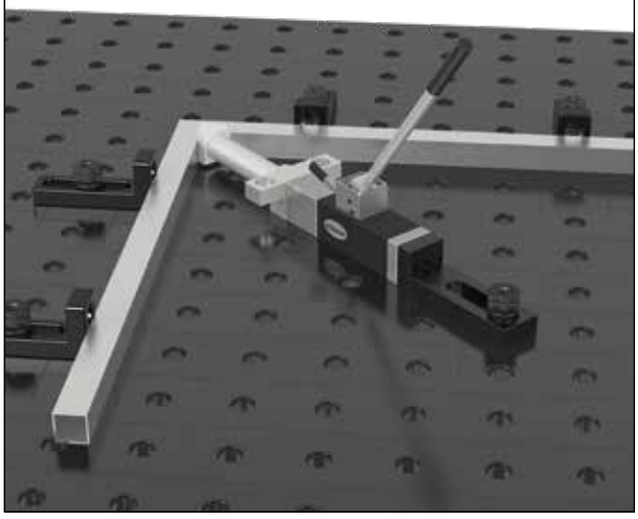

Um Ihren Arbeitsalltag zu erleichtern, arbeiten wir täglich an neuen Zubehörteilen.

NITRIERUNG

viele Spannmittel sind jetzt auch nitriert

RADIEN

an Anschlägen und Winkeln

OPTIMIERT

kleine Anpassungen für mehr Stabilität

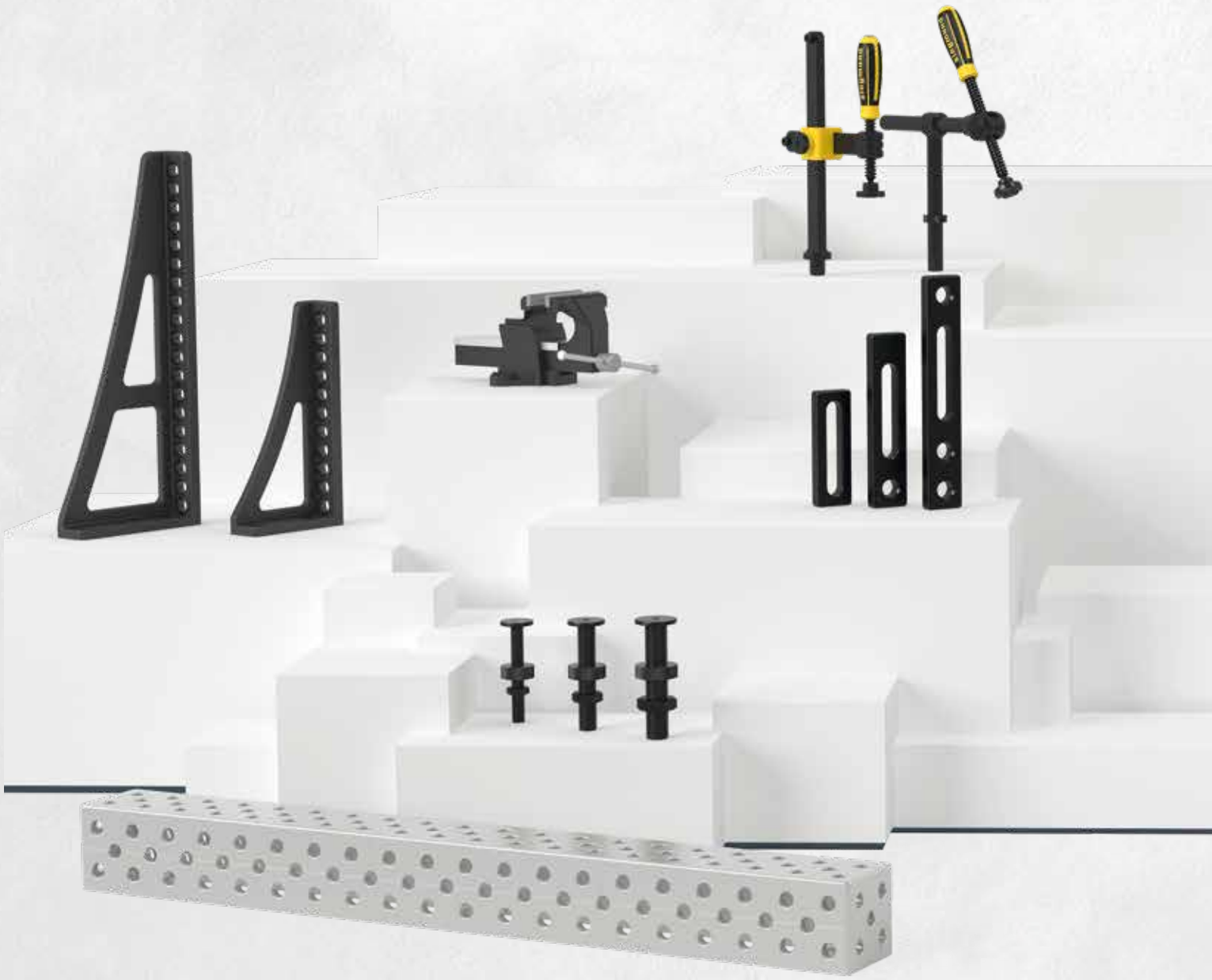

Die Abbildung zeigt eine Auswahl der überarbeiteten Produkte.

SYSTEM 22

viele neue Spannmittel

VERBINDUNGSELEMENTE

systemübergreifendes Spannen

ALU-TITAN

Alu-Titan U-Winkel für neue Spannmöglichkeiten



Höchste Funktionalität gepaart mit vorbildlichem Design – das zeichnet Siegmund-Produkte aus

Die vielen Auszeichnungen, die wir in der Vergangenheit bei internationalen Designwettbewerben erhalten haben, sind für uns Bestätigung und Ansporn zugleich, auch weiterhin mit Begeisterung diesen kreativen und innovativen Weg zu gehen. Gehen Sie ihn mit uns!



reddot design award
winner 2012

2012
reddot design award

Ausgezeichnete Produkte:

Schnellspannbolzen
Nutentisch
Anschlag- und Spannwinkel 800 Alu-Titan
Anschlag- und Spannwinkel 1200 Alu-Titan

INTERNATIONAL DESIGN EXCELLENCE AWARDS '13
SILVER

2013
International Design Excellence Awards

Ausgezeichnete Produkte:

Professional Extreme
Anschlag- und Spannwinkel 800 Alu-Titan

iF product design award
2013

2013
iF product design award

Ausgezeichnete Produkte:

Universalbolzen
Anschlag- und Spannwinkel 600 GK Plasmanitriert
Anschlag- und Spannwinkel 800 GK Plasmanitriert

reddot design award
winner 2013

2013
reddot design award

Ausgezeichnete Produkte:

Professional Extreme

German
Design Award
SPECIAL
MENTION 2014

2014
German Design Award Special Mention

Ausgezeichnete Produkte:

Schnellspannbolzen

INDUSTRIE
PREIS 2018
BEST OF

2018
Industriepreis „BEST OF"

Ausgezeichnete Produkte:

Siegmund Workstation

Passendes Zubehör für Ihr Vorhaben



Wir bieten für jedes Einsatzgebiet ein ganzheitliches, perfekt aufeinander abgestimmtes Produktsortiment. Mittels eines durchdachten Baukastensystems mit einer großen Vielfalt von kompatiblen Spannsystemteilen lassen sich binnen kürzester Zeit komplexe Anwendungs- und Kombinationsmöglichkeiten realisieren.

SIEGMUND IM EINSATZ

Ganz gleich ob kleiner Handwerks- oder namhafter Industriebetrieb, ob Prototypenbau oder Serienfertigung, ob mit oder ohne Roboteranbindung:

Unsere Schweiß- und Spanntisch-systeme kommen in sehr vielen Branchen vor!



















100%

PERFORMANCE.
JEDEN TAG.







Alle Texte, Bilder und Gestaltungselemente unterliegen dem Copyright der Bernd Siegmund GmbH. Kein Teil der folgenden Seiten darf analog, digital oder in einer anderen Form bearbeitet, vervielfältigt oder außerhalb dieses Kataloges veröffentlicht werden.



JORDI SCHLOSSEREI, AARBURG (CH)

Seit 1995 kreiert, plant und gestaltet die Jordi Schlosserei-Metallbau AG verschiedenste Elemente rund ums Haus. Dabei wird Metall mit anderen Materialien kombiniert und verarbeitet. Für diese vielfältigen Tätigkeitsfelder bietet der Siegmund Schweißtisch eine hervorragende Grundlage.

In unserem Praxisbeispiel sehen Sie die Herstellung eines Balkongeländers für ein Mehrfamilienhaus. Um möglichst schnell und effektiv arbeiten zu können, werden die einzelnen Bestandteile des Geländers mit Anschlägen und Zwingen auf dem Schweißtisch befestigt und miteinander verschweißt.









T. T. ROZSDAMENTES, BUDAPEST (HU)

Das 1996 gegründete Unternehmen T. T. Rozsdamentes aus Ungarn produziert neben Großküchenanlagen und Krankenhauseinrichtungen auch Teile für die Automobilindustrie, wie beispielsweise ein Logo für die Verkaufsläden einer bekannten Automarke.

Bevor T. T. Rozsdamentes mit Professional Extreme Schweißtischen arbeitete, dauerte die Herstellung der Logos deutlich länger, da beim Schweißen durch die entstehende Hitze das Metall meist verbogen wurde und aufwändig nachkorrigiert werden musste. Der Siegmund Schweißtisch verhindert das Verbiegen während des Schweißvorgangs und gewährleistet ein hochwertiges und edles Endprodukt.







NORTON MOTORCYCLES, DERBY (UK)

Norton Motorcycles aus Großbritannien greift auf über 100 Jahre Erfahrung im Bereich Motorradbau zurück und begeistert mit seinem einzigartigen Design die professionelle Rennszene sowie ambitionierte Hobbyfahrer. Von der Forschung und Entwicklung über die Herstellung, den Bau sowie Tests und den Versand der Motorräder werden alle Aspekte im Werk in Hastings House von Norton durchgeführt.

Damit die hohe Qualität und Stabilität des Motorradrahmens gewährleistet werden kann, arbeitet Norton mit Professional Extreme Schweißtischen von Siegmund. Auf den Bildern sehen Sie, wie durch Einsatz von Zwingen und verschieden hohen Winkeln, Teile des Rahmens auf dem Schweißtisch fixiert und exakt verschweißt werden können.





SCHLOSSEREI MOOSBRUGGER GMBH, AU (AT)

Die seit 1995 familiengeführte Schlosserei Moosbrugger GmbH fertigt vielfältige Konstruktionen in den Bereichen Stahl- und Kranbau sowie diverse Schlosserarbeiten. Für diese vielzähligen Projekte setzt die Moosbrugger GmbH auf die Flexibilität und hohe Qualität der Siegmund Schweißtische.

In diesem Praxisbeispiel sehen Sie die Fertigung eines Hochbeets. Bei diesem Projekt wird besonders Wert auf die Langlebigkeit der verwendeten Materialien und die Genauigkeit bei der Fertigung gelegt. Der Siegmund Schweißtisch bietet für diese Anforderungen die geeignete Arbeitsgrundlage. Durch Einsatz von hohen Winkeln können die Einzelteile schnell und flexibel auf dem Professional Extreme Schweißtisch befestigt und mit großer Genauigkeit verschweißt werden.





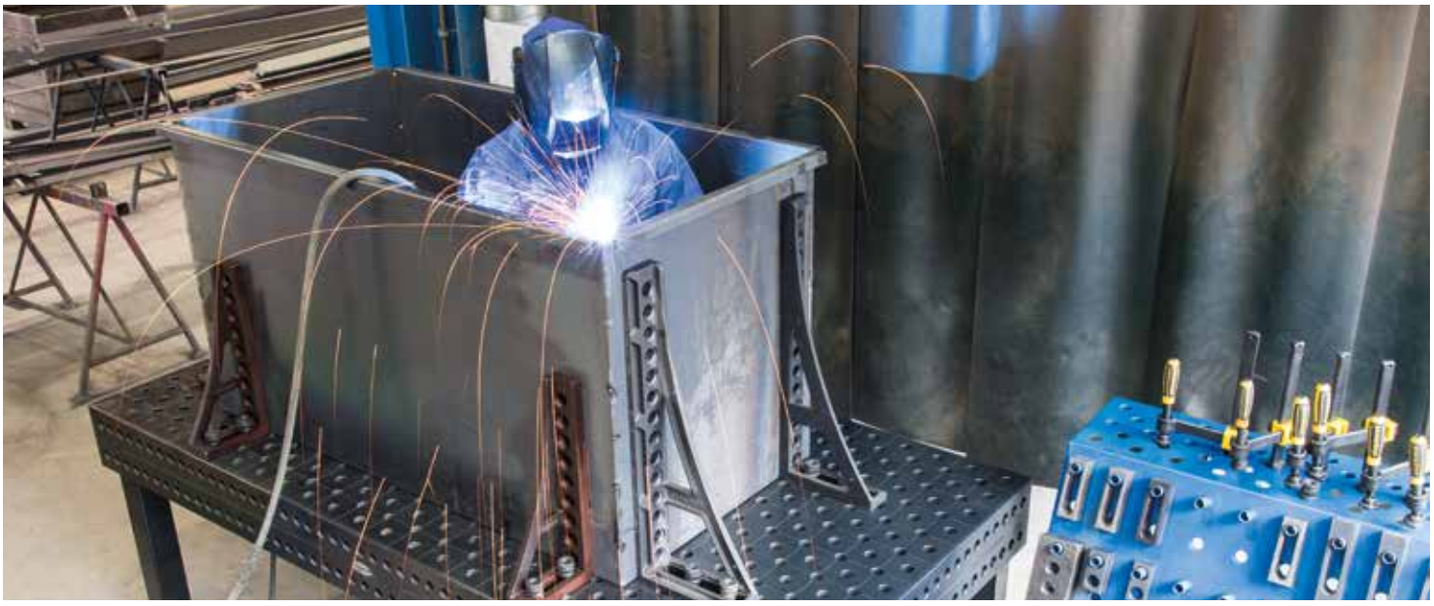



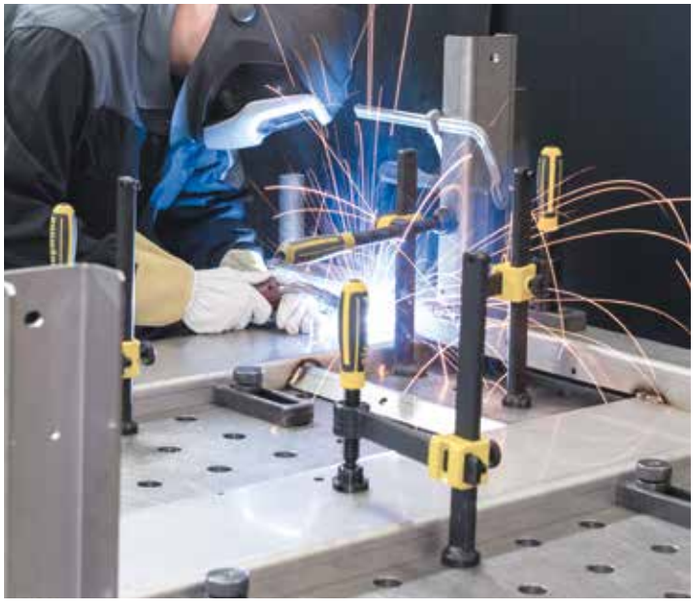

W. NUSSER GMBH, SCHWABMÜNCHEN

Sie sehen die Heftung eines Unterbaugestells für ein Gehäuse, das nach Fertigstellung in der Lebensmittelbranche zum Einsatz kommt.

Gut zu erkennen ist, dass die Oberflächenbeschaffenheit des Siegmund-Tisches, selbst nach vielen Jahren im Einsatz, immer noch das Anhaften von Schweißspritzern verhindert.







SIEMENS AG, MÜNCHEN

Auf mehreren Stationen durchläuft eine Lokomotive ihren Fertigungsprozess im Münchner Werk.

In dieser Station wird das Gerippe des Grundrahmens gespannt und weitere Komponenten werden angeheftet und geschweißt. Dank der speziellen Drehvorrichtung erfolgt hier auch die Bodenbeblechung.

Das ca. 18 m lange Grundgestell erreicht ein Gesamtgewicht von rund 10 Tonnen.







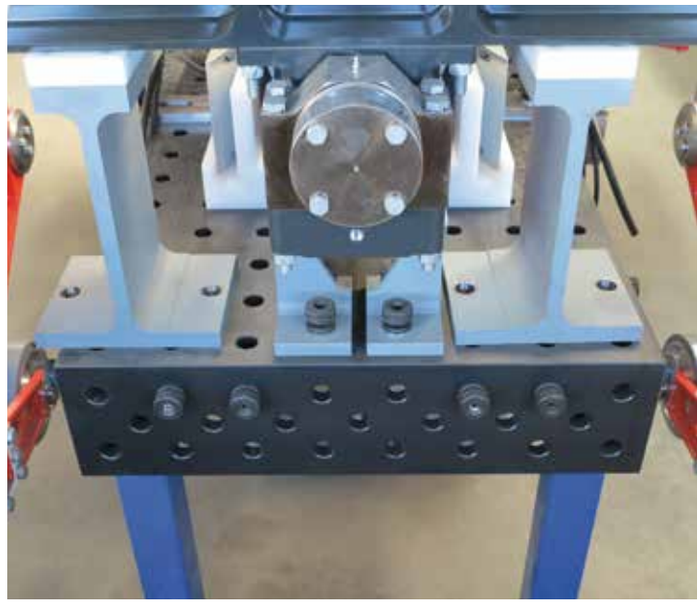

MAURER SÖHNE GMBH & CO. KG, MÜNCHEN

Eine Werkshalle mit 80x20 m wurde komplett mit Siegmund Auflage- und Fundamentschienen ausgelegt. Auf Grund der besonders hohen Belastungen wurden die Bohrungen durch gehärtete Buchsen verstärkt. Die Montage erfolgte mit Hilfe modernster 3D-Lasertechnik durch Siegmund.

Ein spezielles Plattformsystem, bestehend aus einzelnen Elementen, verbindet eigene Fertigungsvorrichtungen mit dem Schienensystem. Die Plattform-Elemente können, wie auch die Siegmund-Tische, beliebig positioniert und befestigt werden und schaffen maximale Flexibilität.

Die Bilder zeigen, wie mit kundenseitigen Schablonen die Fahrwägen einer Achterbahn auf Siegmund-Tischen montiert und anschließend eingestellt werden. Die hohe Präzision in der Fertigung gewährleistet höchste Sicherheit im Fahrgeschäft.

NOBISKRUG GMBH, RENDSBURG

Auf sechs Siegmund-Tischen werden in Werfthallen bis zu 5.600 m Rohrleitungen für eine einzige Luxusyacht in Form gebracht.

Der passgenaue Einbau der Rohrsysteme setzt minimale Fertigungstoleranzen voraus.











JÜRGEN HACKINGER, WALDKIRCHEN

Sie sehen die Herstellung eines 11 m langen Balkongeländers aus Edelstahl für ein Einfamilienhaus

Die Grundausstattung der neu eingerichteten Werkstatt bilden Siegmund-Tische und Werkzeugsets.

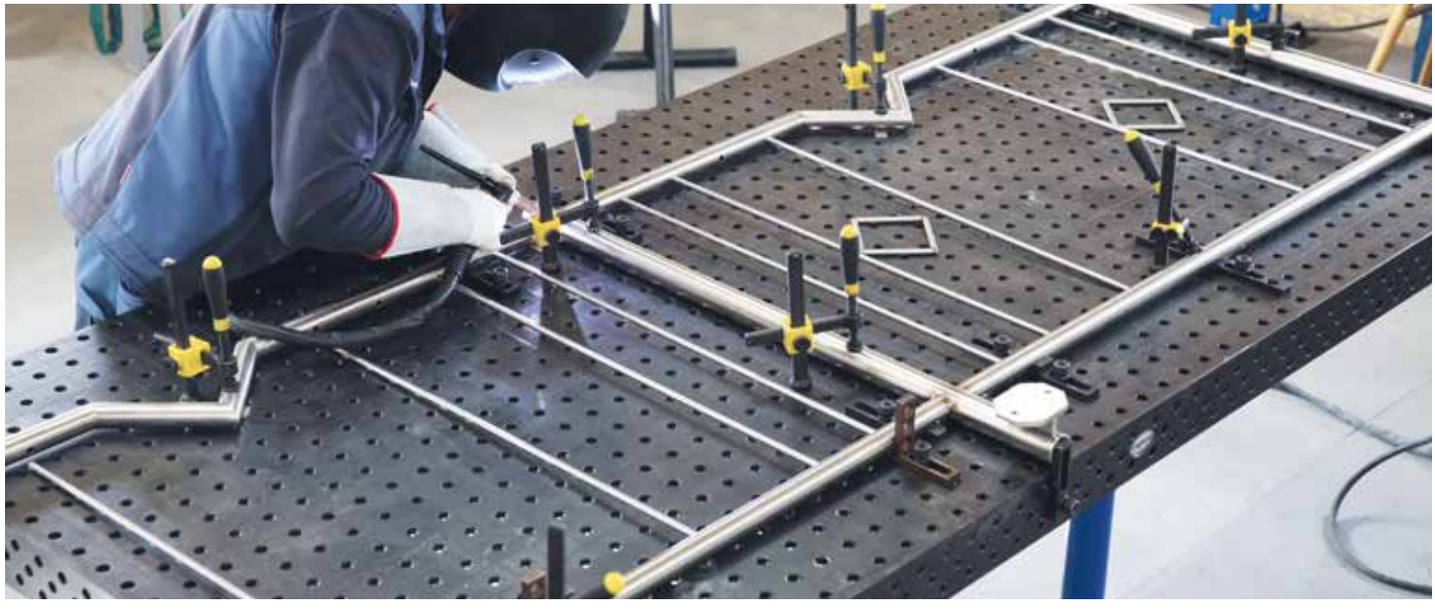





MATTHÄUS SCHMID, BALTRINGEN

Minimale Toleranzen und maximale Belastbarkeit der Siegmund Auflage- und Fundamentschiene, in Verbindung mit Tischen auf Verbindungsrahmen, ermöglichen den millimetergenauen Bau einer 53 m langen und 70 Tonnen schweren Fußgängerbrücke.







HERZ ENERGIETECHNIK GMBH, PINKAFELD (AT)

Sie sehen wie ein Holzvergaserkessel für Stückholz und Holzbrickets hergestellt wird. Gebaut wird der Kessel auf einem Siegmund-Tisch mit verkürzten Tischfüßen, da während des Produktionsablaufs vorrangig im oberen Bereich des Bauteils geschweißt wird.

Um möglichst effektiv und schnell arbeiten zu können, werden Gusswinkel als Montagerahmen passend zur Größe des Kessels auf dem Tisch befestigt. Mit Magnetspannbolzen können die Außenbleche des Kessels in Sekundenschnelle aufgespannt und nach wenigen Handgriffen miteinander verheftet werden.

Der Kessel misst 1.400 x 600 x 1.400 mm und wiegt 515 kg.







MAN, POLEN (PL)

In Starachowice werden Prototypen und "Mock-up's" von Bussen produziert, die im Anschluss für Festigkeitstets nach München geschickt werden. Nach einer erfolgreichen Testphase können diese in Serie gehen.

Um auf die immer wechselnden Aufgaben schnellstmöglich reagieren zu können, installierte Siegmund zwei verschiedene Systeme. Eines besteht aus der Siegmund Auflage- und Fundamentschiene Überflur, auf denen eine Vorrichtung aus Tischplatten und U-Winkeln errichtet wurde. Das zweite System ist eine Kombination aus der Siegmund Rundschiene und der Siegmund Auflage- und Fundamentschiene mit vier darauf verschiebbaren Siegmund Tischen.

Die Bilder zeigen die Herstellung eines "Mock-up's" in der vorinstallierten Vorrichtung, in dem Bustüren einer neuen Busgeneration montiert werden. Die Türportale selbst werden auf dem zweiten System gefertigt.





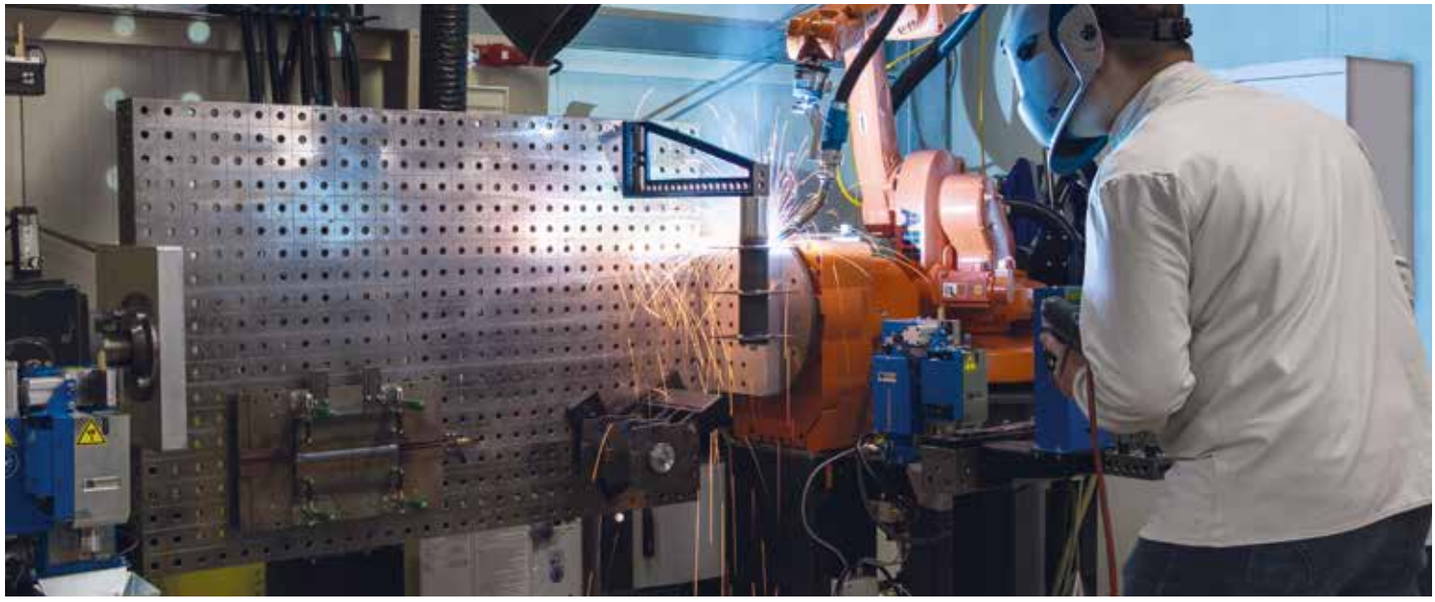

TBI INDUSTRIES GMBH, FERNWALD-STEINBACH

TBi Industries GmbH ist ein deutscher Qualitätshersteller von Schweißausrüstung mit Spezialisierung auf Entwicklung und Produktion von Schweißbrennern. Ein besonderer Schwerpunkt liegt auf der Brennertechnik und Reinigungsgeräten für das Roboterschweißen. Im hauseigenen Anwendungs- und Technologie Zentrum werden Siegmund Schweißtische für Test-Schweißungen eingesetzt.

Auf den Bildern sehen Sie einen Probedurchlauf mit einem Schweißroboter. Die Tischplatte wurde mit Hilfe einer Adapterplatte an einem Manipulator befestigt und bietet dank der präzisen Oberfläche auch in Schräglage eine exakte Arbeitsfläche für Schweißarbeiten.

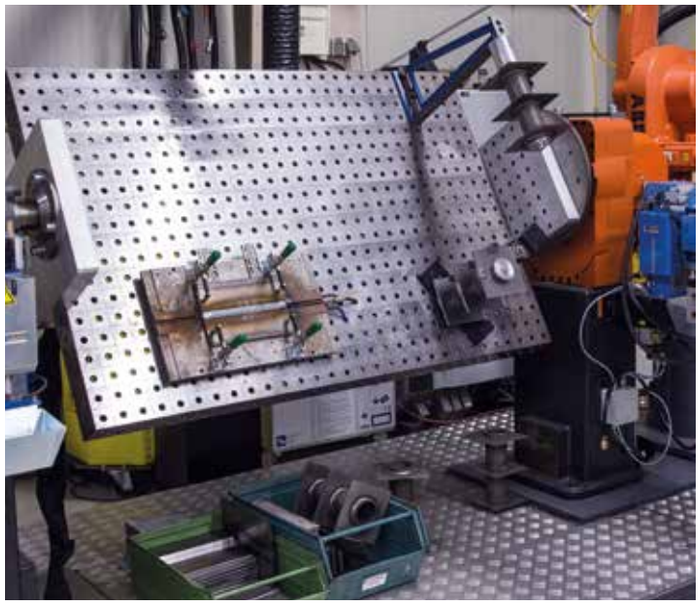

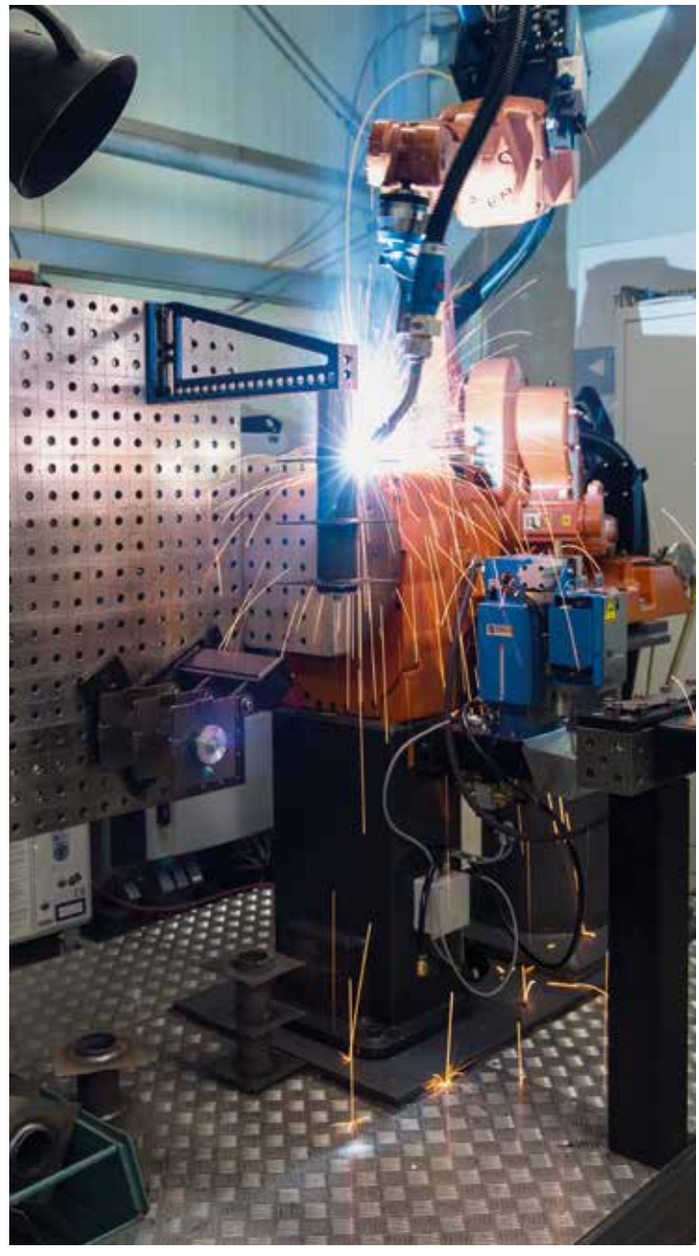



RICHTER LIGHTING TECHNOLOGIES, HEUBACH

Seit 1994 ist die Richter Lighting Technologies GmbH erfahrener Entwickler und Hersteller von Beleuchtungs- und Architekturkonzepten. Dabei legt Richter besonders Wert darauf, Ihren Kunden leistungsfähige, professionelle aber auch kostengünstige und einfach zu bedienende Produkte zu liefern.

In diesem Praxisbeispiel sehen Sie die Montage einer Spezialleuchte und eines Akustikpaneels. Auf dem Siegmund Schweißtisch werden elektrisch leitfähige Graphitbürsten (kundenseitig erstellt) befestigt, die eine elektrostatische Aufladung während der Fertigung verhindern. Zudem ermöglichen die Bürsten ein problemloses Bewegen der Einzelteile und verhindern Beschädigungen an Plexiglas und Profilen. Das parallel angeordnete Lochmuster des Siegmund Schweißtisches garantiert eine gleichmäßige Anordnung der Bürsten.









MARKTHALER GMBH & CO. KG, KAUFBEUREN

Sie sehen die Produktion eines speziellen Containers, der als Auffangbehälter für Bohrflüssigkeiten bei Bohrungen von Fundamentpfählen im Tiefbau eingesetzt wird. Die anfallende Bohrsuspension wird darin aufgefangen und gereinigt und anschließend zur Stabilisierung der Bohrung zurück in das Bohrloch gepumpt.

Durch den Einsatz von Siegmund-Tischen verringert sich die Produktionszeit der Kleinserie um 20–25 %, da das Anfertigen von Schablonen und Vorrichtungen nicht notwendig ist.

Der Container wiegt 6,4 Tonnen, ist 10 m lang und ca. 2,5 m breit und hoch.







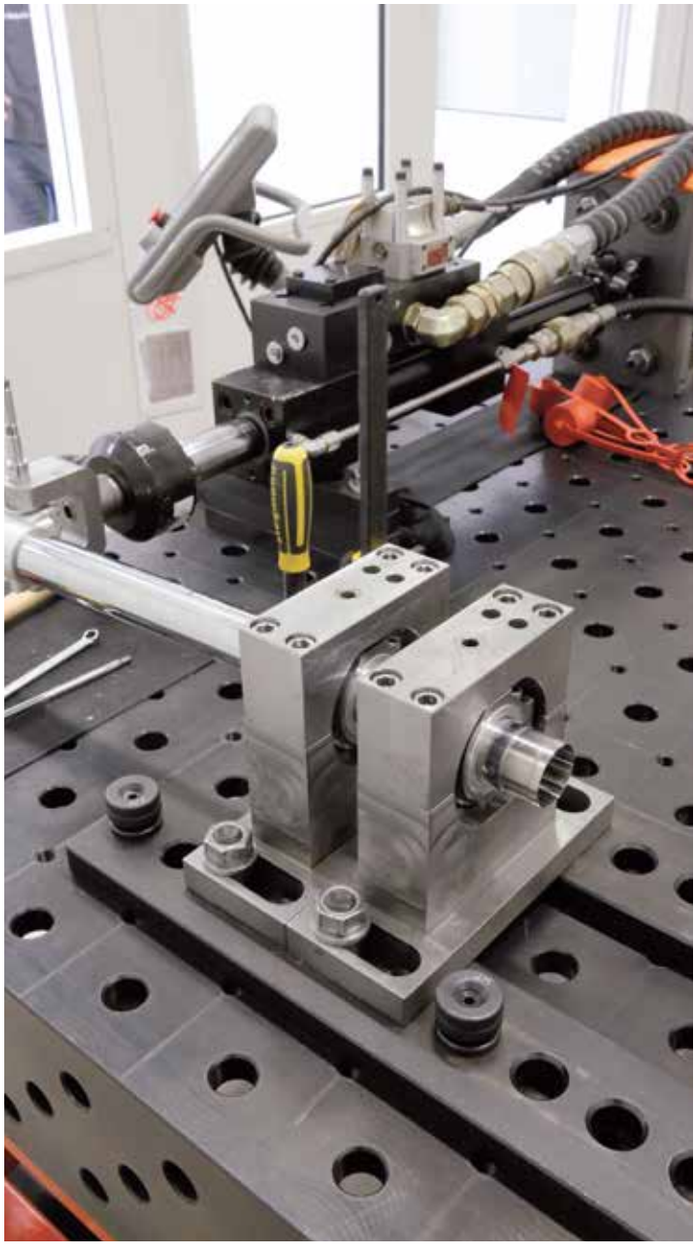

WP PERFORMANCE SYSTEMS GMBH, MUNDERFING (AT)

Im hauseigenen Prüfzentrum werden statische und dynamische Bauteilprüfungen durchgeführt.

Je nach Material und Belastungsfall beträgt die Testdauer pro Prüfling zwischen 3 und 80 Stunden.

Die Bilder zeigen die Qualitätskontrolle von Teleskopgabelrohren.



STACKER, MOSKAU (RU)

Die Firma Stacker produziert transportable und stationäre Fördertechniken sowie Be- und Entladestationen in Terminals und Häfen. Die moderne Ausstattung mit Siegmund Schweißtischen ermöglicht eine hohe Produktionskapazität und Produkte in höchster Qualität. Stacker ist der einzige Hersteller von Teleskopförderanlagen in Russland auf höchstem internationalem Niveau.











SEMET MASCHINENBAU GMBH & CO. KG, BRACKENHEIM

Sie sehen einen Teleskopschieber für die LKW-Fertigung, der auf Durchbiegung und Einhaltung von Toleranzen überprüft wird.

Mit Hilfe des Siegmund-Schienensystems und der U-Winkel können die Haltepunkte eines Krans, an denen der Teleskopschieber später befestigt wird, realistisch nachgestellt werden.

Alle Arbeitsschritte des Teleskopschiebers, von der Fertigung bis zur Endkontrolle, werden mit Produkten von Siegmund durchgeführt.

Der Teleskopschieber ist 8 m lang, wiegt ca. 2 Tonnen und besitzt eine Traglast von ca. 1,5 Tonnen.







ETA HEIZTECHNIK GMBH, HOFKIRCHEN (AT)

Auf einem Siegmund-Tisch entsteht ein Rührwerkskopf für ein Hackgutlager.

Die Fertigungsdauer beträgt ca. 1,5 Stunden pro Stück. Das fertige Werkstück besitzt einen Durchmesser von 6 Metern.









VOITH TURBO, KIEL

Die Bilder zeigen die Fertigung von Dieselhydraulik-Lokomotiven.

Durch den geringen Pflegeaufwand ermöglichen die plasmanitrierten Siegmund-Tische schnelles Umrüsten. Mit den funktionalen Siegmund-Spannmitteln können auch Kleinserien schnell bearbeitet werden.



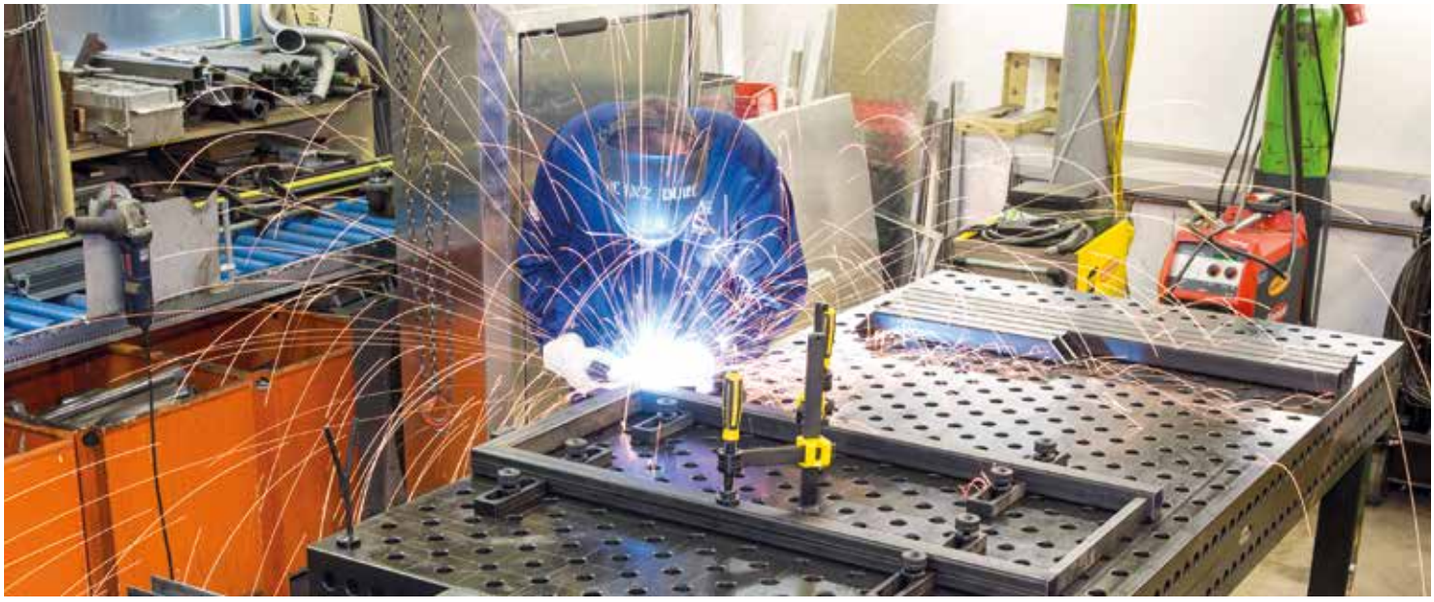

HEINZ DUWE SCHLOSSERMEISTER, GÖTZIS (AT)

Seit 2008 ist der Einmannbetrieb von Heinz Duwe spezialisiert auf die Produktion von Kleinteilen und Kleinserien aus verschiedenen Stählen und Metallen. In seiner Werkstatt setzt Schlosser- und Schweißwerkmeister Duwe seit vielen Jahren auf die Qualität von Siegmund. Durch das flexible Schweiß- und Spanntischsystem kann der Tisch mit wenigen Handgriffen an verschiedene Anforderungen schnell und einfach umgerüstet oder jederzeit mit Winkeln verlängert werden.

Sie sehen die Produktion einer Regalkonstruktion sowie eine Spezialanfertigung von einem zusätzlichen Heckkofferaum für einen Pick-up.







AGRIKON KAM KFT, KISKUNMAJSA (HU)

Seit 1993 fertigt Agrikon Kam Kft. Fahrerkabinen für Baumaschinen, Traktoren und selbstfahrende Nutzfahrzeuge. Beim Verschweißen der einzelnen Bestandteile einer Kabine setzt Agrikon Kam Kft. auf die Qualität und Zuverlässigkeit der Schweiß- und Spanntische von Siegmund.

In der Bilderreihe sehen Sie die Herstellung von Schablonen für die Produktion von Krankabinen. Mit den feinjustierbaren Zwingen und Winkeln kann die Schablone exakt eingespannt und ohne Verbiegen miteinander verschweißt werden. Sollten Änderungen an der Schablone nötig sein, wäre ein Umrüsten der Aufspannvorrichtung dank des flexibel einsetzbaren Zubehörs in kürzester Zeit möglich.









STERN EDELSTAHL, GEIERSTHAL

Das Unternehmen Stern Edelstahl GmbH aus Deutschland greift auf die Erfahrung vieler Generationen zurück und bietet einen kompetenten Service in den Bereichen Rohrleitungsbau, Anlagenbau, Wasser- und Abwassertechnik sowie Blechverarbeitung. Um ihren Kunden stets höchste Qualität und Zuverlässigkeit zu bieten, fertigt Stern Edelstahl ihre Produkte auf Siegmund Schweißtischen und der neuen Siegmund Workstation.

Wir durften dabei sein, wie auf Professional Extreme Schweißtischen Blechbaugruppen und Rohrleitungsteile gefertigt wurden. Dank der kurzen Umrüstzeit der Spannvorrichtung und der hohen Präzision kann "Stern Edelstahl" mit Siegmund Schweißtischen konkurrenzfähig produzieren und ihren Kunden qualitativ hochwertige Produkte anbieten.







METALLBAU BÖHM GMBH, EICHSTÄTT

Sie sehen wie eine Fluchttreppe für die Mensa einer Realschule auf mehreren miteinander verbundenen Siegmund-Tischen hergestellt wird.

Die wannenförmige Konstruktion wiegt ca. 4 Tonnen und ist aus 15 mm Stahlblechteilen zusammengeschweißt. Die Treppe ist 10 m lang, 1,35 m breit und 1,60 m hoch.









GROB-WERKE GMBH & CO. KG, MINDELHEIM

Auf Siegmund-Tischen werden individuelle Kundenanforderungen für komplexe Maschinen erfüllt.

Das durchdachte System von Siegmund ermöglicht schnelles und flexibles Umrüsten der Aufspannvorrichtungen und ist eine zeitsparende Lösung für Kleinserien und Sonderanfertigungen.



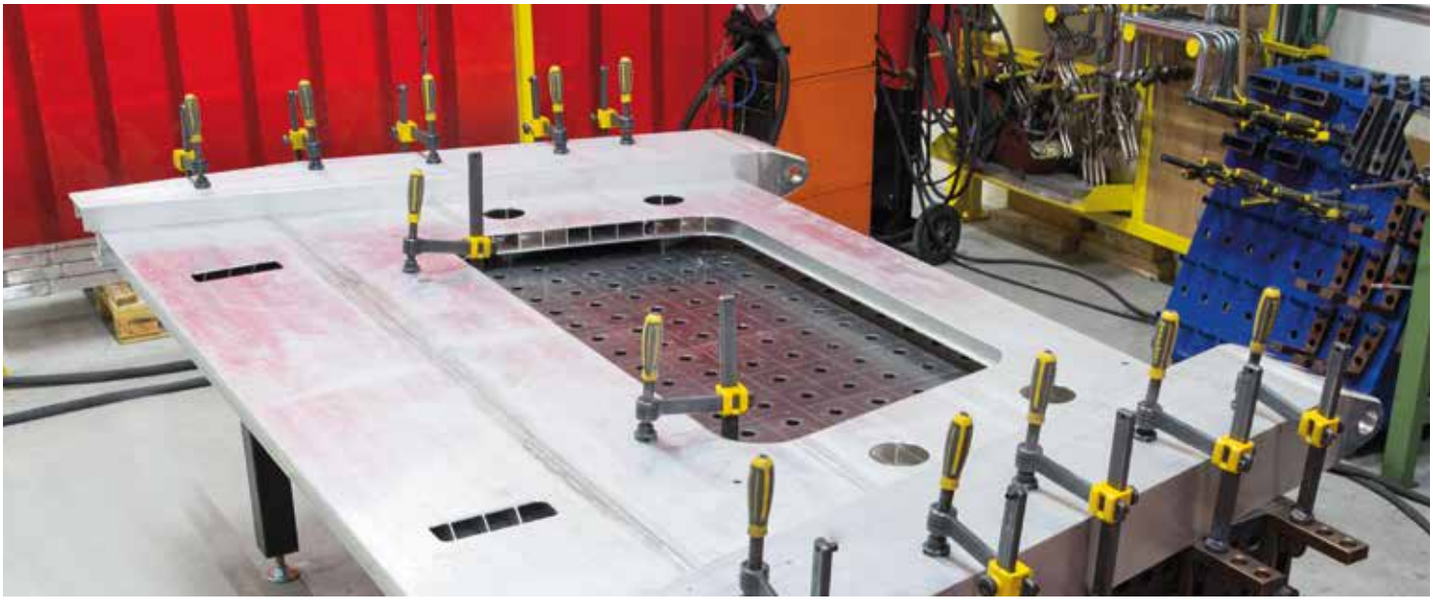





STADLER BUSSNANG AG, BUSSNANG (CH)

Für einen Triebwagen werden ein Vordach und Crashmodule hergestellt. Diese und andere Einzelkomponenten aus Aluminium werden auf Siegmund-Tischen gefertigt. Anschließend werden die Komponenten zu einem Triebwagen zusammengeschweißt.





GREUB, LOTZWIL (CH)

Sie sehen die Produktion von maßgefertigten Glasfronten für offene Kamine. Die genaue Oberflächenbeschaffenheit der Siegmund-Tische in Kombination mit dem flexiblen Zubehör erhöht die Produktivität der Einzelfertigung um 20–30 %.







BHDT GMBH, HÖNIGSBERG (AT)

Die Siegmund-Tische dienen zur Vorfertigung für Rohrleitungen. Aufgrund der hohen Genauigkeiten der Tische können Zwischen- und Endvermessungen stetig durchgeführt werden. Somit ergibt sich nicht nur ein Einsparpotenzial bei den direkten Arbeiten wie z. B. dem Zusammenbau, sondern es reduzieren sich auch die Nacharbeiten.





KUHN-GELDROP BV, GELDROP (NL)

Die Kuhn-Geldrop BV ist seit Februar 2009 Teil der internationalen KUHN-Gruppe, die landwirtschaftliche Nutzmaschinen und -fahrzeuge vertreibt. Der Standort in Geldrop ist für die Entwicklung und Produktion von Ballenpressen und Ballenwickelmaschinen zuständig.

In unserem Praxisbeispiel sehen Sie die Fertigung eines Teilstücks einer Heupresse. Um eine möglichst große Arbeitsfläche zu erhalten, wurden zwei Siegmund Schweißtische miteinander verbunden. Somit ist ein exaktes Spannen und Verschweißen der langen Bauteile problemlos möglich.







KALFÉM, UNGARN (HU)

Seit 1993 produziert Kalfém in Ungarn individuelle Lösungen für Regal- und Schranksysteme. Kunden sind neben bekannten Tankstellen auch kleinere Betriebe und Privatpersonen.

Auf den Bildern sehen Sie die Herstellung eines Gehäuses für einen Werkzeugschrank. Alle Produktionsschritte erfolgen auf einem Siegmund-Schweißtisch. Dank der kurzen Umrüstzeiten und der hohen Genauigkeit kann Kalfém konkurrenzfähig produzieren und seinen Kunden Produkte mit höchster Qualität anbieten.









KRAMPE FAHRZEUGBAU, COESFELD

Als deutscher Marktführer für landwirtschaftliche Wannenkipper baut Krampe seit über dreißig Jahren Anhänger im westfälischen Coesfeld. Krampe ist spezialisiert auf die Entwicklung und den Bau von maßgeschneiderten Transportlösungen für die Land- und Forstwirtschaft, die Bauindustrie, Entsorgungsunternehmen sowie Kommunen.

In der Bildreihe können Sie die Herstellung einer Alu-Heckklappe für einen Sattelauflieger Rollbandwagen mit Entladeschild sehen. Die Einzelteile werden auf Professional Extreme 8.7 Schweißtischen geheftet und später verschweißt.







MA METALLBAU, DIEBURG

Von Treppen über Carports und Terrassenüberdachungen bis hin zu Sonderkonstruktionen – die breit gefächerte Produktpalette der MA Metallbau in Dieburg, Deutschland, setzt solides, zuverlässiges und exaktes Arbeitsmaterial voraus.

Wir durften dabei sein, wie auf einem Professional Extreme 8.7 Schweißtisch eine Förderanlage für Fleischprodukte entstand. Allein die Schweißarbeiten dauerten ca. 35 Stunden.







SCITEEX, WARSCHAU (PL)

Beliebig erweitern - Mehr Arbeitsfläche, mehr Flexibilität.

Wenn Sie große Bauteile haben, die ein lückenloses und flächiges Spannen erfordern, sind Plattformsysteme, die aus Platten oder Tischen zusammengesetzt werden, eine naheliegende Lösung, die bereits von vielen Kunden umgesetzt wurde.

Die Anzahl der Folgeaufträge zeigt auch bei diesen Systemen, wie gut sich diese Lösungen bewähren. Ihr großer Nutzen am Ende ist, große Bauteile genau und zeitsparend zu produzieren.







KÜNZLE METALLBAU, WEINFELDEN (CH)

Als kompetentes Metallbauunternehmen fertigt die Künzle Metallbau AG vielfältige Produkte rund um das Bauen für Architekten, Bauherren und Privatpersonen. Perfekte Planung sowie optimal ausgestattete Arbeitsbereiche schaffen hier die Basis für hohe Flexibilität und Genauigkeit. Mit handwerklichem Geschick entstehen so hochwertig gefertigte Produkte auf Siegmund-Schweißtischen.

Unser Praxisbeispiel zeigt die Produktion eines Balkongeländers mit Profil für eine Glaswand. Um möglichst effektiv und schnell arbeiten zu können, werden Anschläge und Winkel als Montagerahmen passend zur Größe des Geländers auf einem Professional Extreme Schweißtisch befestigt. So können in Sekundenschnelle die Einzelteile aufgespannt und nach wenigen Handgriffen miteinander verschweißt werden.

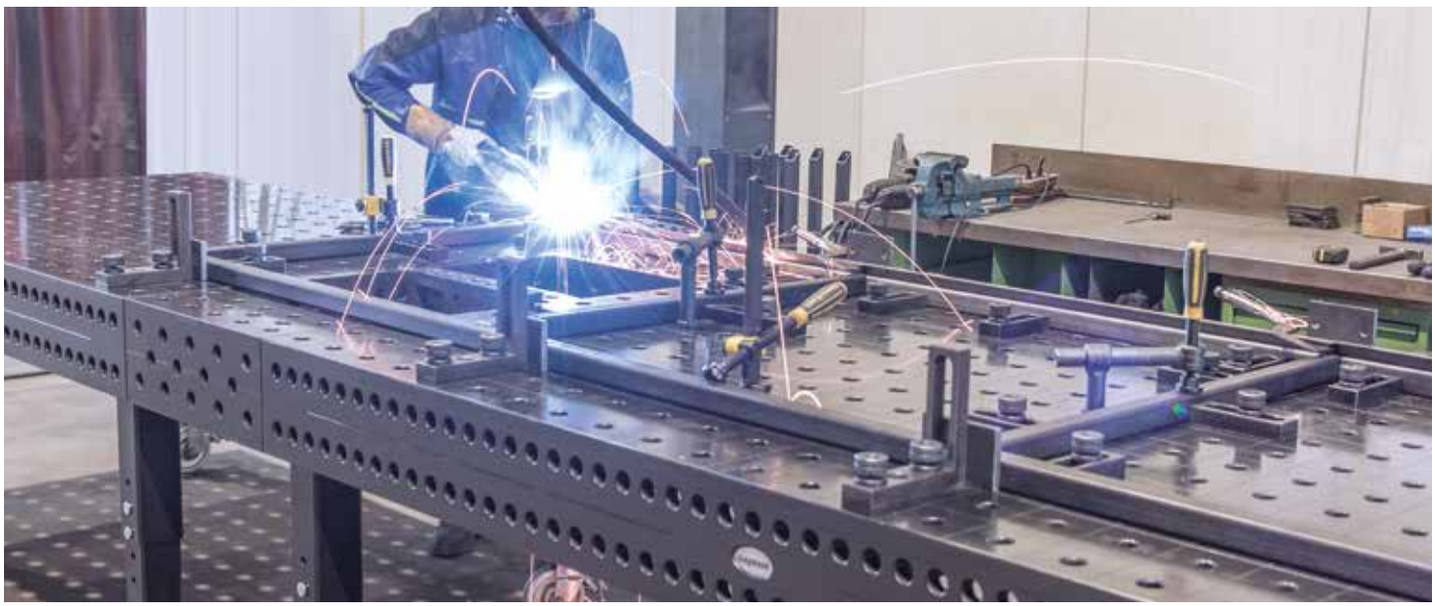

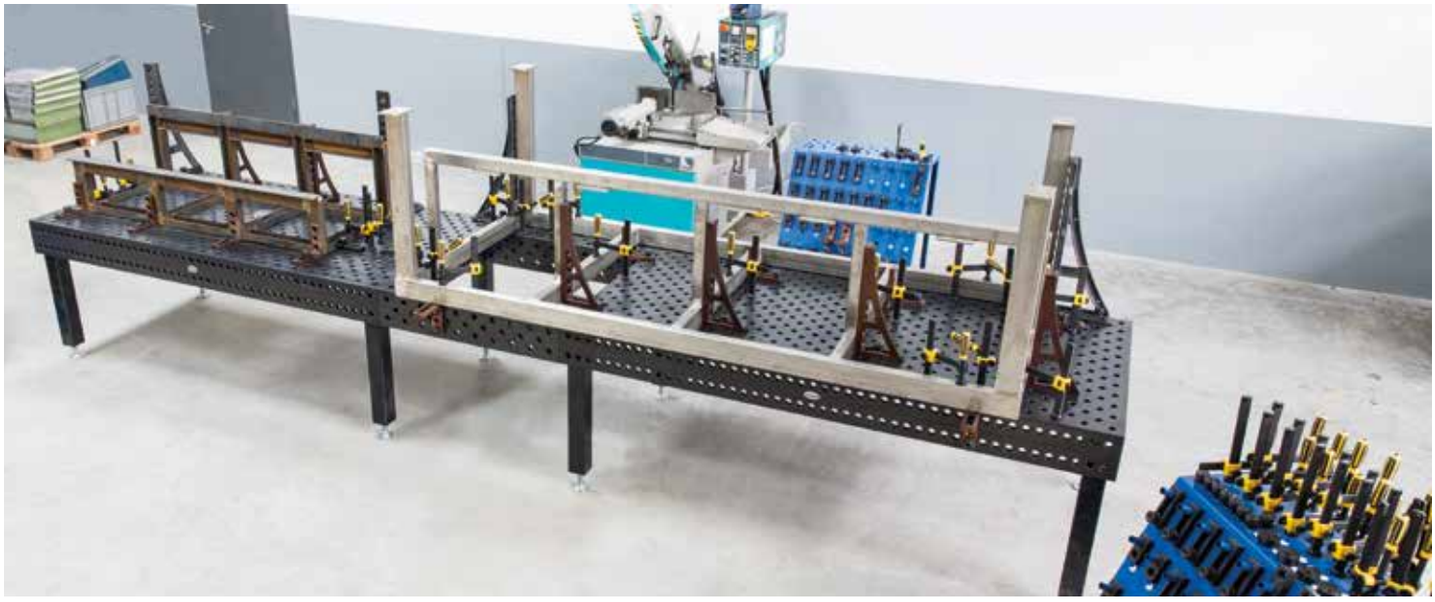

GETZNER TEXTIL AG, BLUDENZ (AT)

Getzner Textil, gegründet im Jahr 1818, ist heute der führende Hersteller für afrikanische Bekleidungsdamaste des gehobenen Genres und zählt zu den führenden Anbietern von Modestoffen für Hemden und Blusen. Corporate Fashion sowie technische Stoffe ergänzen das innovative Produktsortiment. Die innovative Denkweise der Mitarbeiter der Getzner Textil AG trägt im Gesamten maßgeblich dazu bei, dass gerade im stetigen Wandel, sowohl strategisch als auch operativ im Tagesgeschäft, die Vorreiterrolle in etlichen Geschäfts- und Produktbereichen erhalten und ausgebaut wird. Um schnell und eigenständig Bereiche in der Produktion anpassen und erweitern zu können, setzt Getzner auf die Schweiß- und Spanntischsysteme von Siegmund. Sie sehen die Herstellung eines Anfahrschutzes für ein Hochspannungskabel sowie die Produktion eines Spezialtisches für Dosieranlagen. Nach einem Schweißprozess von ca. 9 bis 10 Stunden wird der Spezialtisch umgedreht und darauf die Container (3x 1000 Liter) für die Textilproduktion befestigt.







BAX METAAL, BERGEIJK (NL)

Seit mehr als 25 Jahren steht Bax Metaal aus den Niederlanden für Know-How, Qualität und Zuverlässigkeit bei maßgeschneiderten Blech- und Rohrkonstruktionen aus Edelstahl, Aluminium oder Stahl. Bevor die eigentliche Produktion beginnt, werden die individuellen Projekte in der eigenen Konstruktionsabteilung zusammen mit dem Kunden entwickelt. Dabei bieten die 3D-Modelle von Siegmund die ideale Grundlage für eine genaue und schnelle Planung der Schweißvorrichtung. Danach kann die Herstellbarkeit und Umsetzung der einzelnen Projekte zusammen mit dem Kunden beurteilt werden. Nach der exakten Planung des Produktes und der Abstimmung mit dem Kunden kann die Produktion beginnen. Bei der Produktion legt Bax Metaal besonderen Wert auf Effizienz und Präzision, deshalb erfolgen nahezu alle Produktionsschritte auf Siegmund Schweißtischen. Dank der flexiblen Arbeitsfläche können verschiedenste Projekte mit hoher Genauigkeit umgesetzt werden. Die kurzen Umrüstzeiten ermöglichen Bax Metaal zudem konkurrenzfähig zu produzieren und für jedes Projekt eine effektive und kostengünstige Lösung zu finden.



















STERN EDELSTAHL, GEIERSTHAL

Das Unternehmen Stern Edelstahl GmbH aus Deutschland greift auf die Erfahrung vieler Generationen zurück und bietet einen kompetenten Service in den Bereichen Rohrleitungsbau, Anlagenbau, Wasser- und Abwassertechnik sowie Blechverarbeitung. Um ihren Kunden stets höchste Qualität und Zuverlässigkeit zu bieten, fertigt Stern Edelstahl ihre Produkte auf Siegmund Schweißtischen und der neuen Siegmund Workstation.

Wir durften dabei sein, wie auf Professional Extreme Schweißtischen Blechbaugruppen und Rohrleitungsteile gefertigt wurden. Dank der kurzen Umrüstzeit der Spannvorrichtung und der hohen Präzision kann "Stern Edelstahl" mit Siegmund Schweißtischen konkurrenzfähig produzieren und ihren Kunden qualitativ hochwertige Produkte anbieten.









NORWEST, PRAHOVA (RO)

Das rumänische Unternehmen Norwest stellt maßgeschneiderte Blech- und Rohrkonstruktionen aus unterschiedlichen Metallen her. Um die verschiedenen Produkte effizient und präzise fertigen zu können, greift Norwest auf die Schweiß- und Spanntischsyteme von Siegmund zurück.

Auf den Bildern erhalten Sie einen Einblick in die Produktionsstätte von Norwest. Das Produktsortiment reicht von Rohrleitungen über Metallkonstruktionen für Produktions- und Lagerhallen bis hin zu Treppenkonstruktionen.







J&E MAIER AG, GOSSAU (CH)

Die Mitarbeiter der Schweizer J&E MAIER AG fertigen seit 1926 qualitativ herausragende Maschinen und Anlagen in der Getreideverarbeitung und Verfahrenstechnik für Schüttgüter aller Art. Es wird besonders Wert auf Lösungsansätze gelegt, die sich effizient und für jeden Kunden individuell anpassen oder fertigen lassen.

In der Bilderreihe sehen Sie die Herstellung eines Rahmens auf einem Siegmund-Schweißtisch. Um die Produktionszeiten deutlich zu senken, kann mit Hilfe von Anschlägen und Winkeln ein Montagerahmen erstellt und auf dem Professional Extreme Schweißtisch befestigt werden. Mit wenigen Handgriffen können so die Einzelteile des Rahmens flexibel aufgespannt und verarbeitet werden.



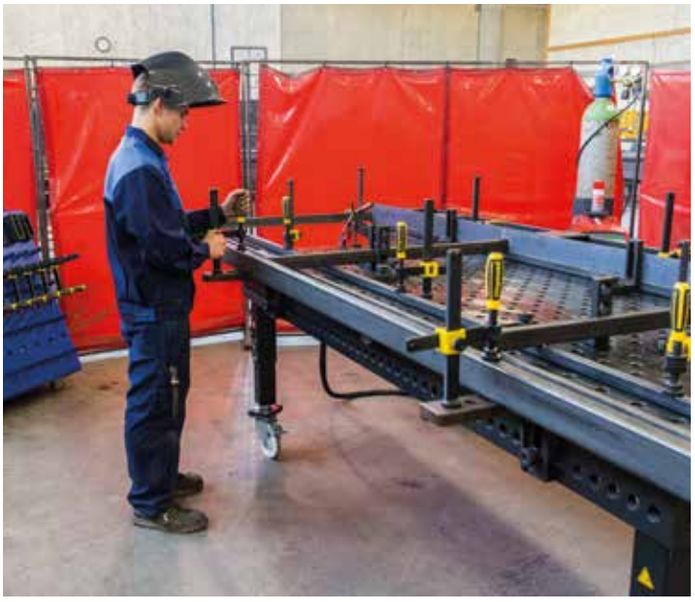



SIMEONI METALLBAU, ANDELSBUCH (AT)

Das Familienunternehmen Simeoni Metallbau fertigt seit 1998 hochwertige Metallbaulösungen und individuelle Wohnobjekte für Bauträger, Bauherren und Architekten. Die Siegmund Schweiß- und Spanntischsysteme bieten für die breit gefächerte Produktpalette von Simeoni ein solides, zuverlässiges und exaktes Arbeitsmaterial.

Auf den Bildern sehen Sie Herstellung eines Rahmen für ein Balkongeländer. Alle Einzelteile werden auf einem Professional Extreme Schweißtisch mit Zwingen und Winkeln aufgespannt, verheftet und anschließend verschweißt. Das durchdachte System von Siegmund ermöglicht schnelles und flexibles Umrüsten der Aufspannvorrichtungen und ist eine zeitsparende Lösung für individuelle Sonderanfertigungen aber auch für Serienfertigungen.

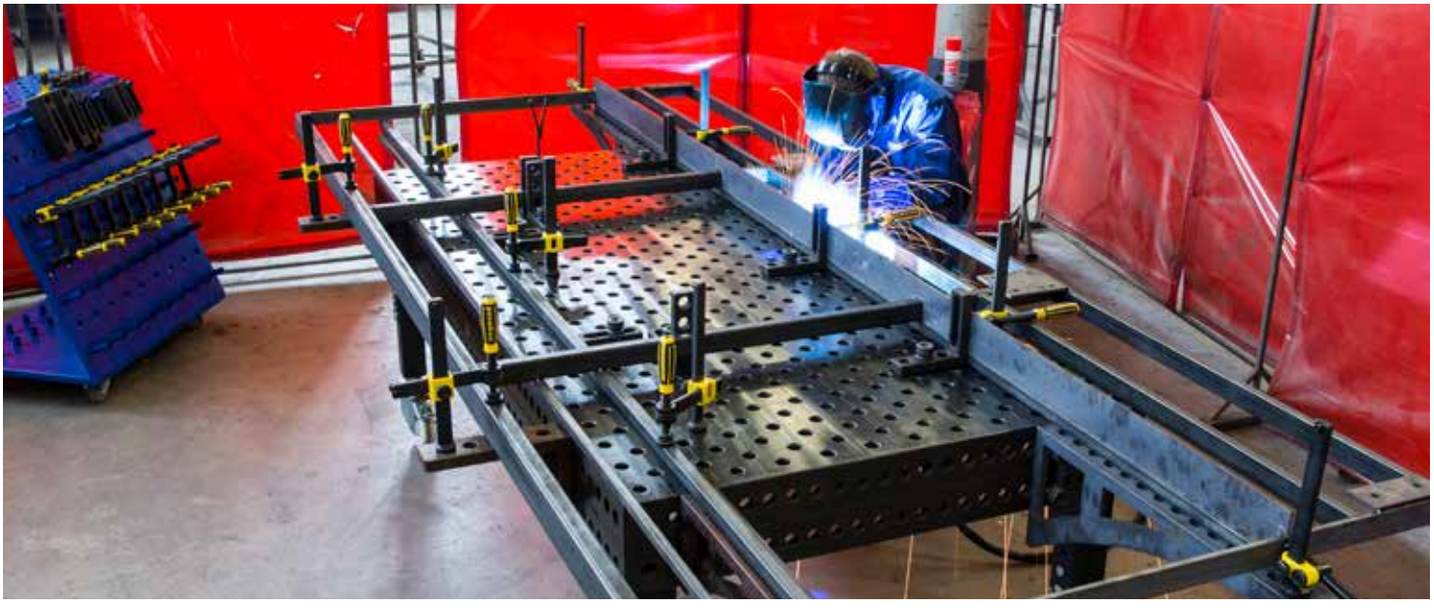

Für jede Anwendung die passende Arbeitsgrundlage – Siegmund Systeme im Überblick



SYSTEM 28

Wenn Sie unterschiedliche oder überwiegend große Projekte umsetzen möchten, ist das System 28 ideal. Hier können die Füße Grundausstattung jeweils mit ca. 2.000 kg belastet werden. Das Zubehör bietet Ihnen massive Spannmittel, mit welchen selbst große, schwere Aufbauten sicher in Form gehalten werden können.



SYSTEM 22

Immer mehr Kunden entscheiden sich für das System 22. Es ist stabiler als System 16 und leichter als System 28.



SYSTEM 16

Für einfache Aufbauten mit geringem Gewicht bis max. ca. 1.000 kg pro Fuß Grundausstattung empfehlen wir das System 16. Dank des standardmäßigen Bohrungsabstandes von 50 mm haben Sie die Möglichkeit auch kleine Teile problemlos zu spannen.



KOMPATIBEL

Dank dem durchdachten Siegmund Baukastensystem können alle Systeme durch Verbindungselemente miteinander verbunden werden.

SYSTEM 28

FÜR SCHWERE ANWENDUNGEN

MATERIALIEN

Materialstärke ca. 24,5 – 27 mm



PROFESSIONAL 750

hochwertiger Stahl S355J2+N,
plasmanitriert und BAR-beschichtet

PROFESSIONAL EXTREME 8.7 / 8.8

Durchgehärteter Werkzeugstahl X8.7 / X8.8,
plasmanitriert und BAR-beschichtet

BOHRUNG Ø 28 MM

1. Bohrungen Oberfläche im Diagonalraster bzw. 100x100 mm Raster
2. Bohrungen mit Radius 3 mm
3. Ecken und Kanten mit Radius 3 / 6 mm
4. Höhe Seitenwange 200 mm
   Bohrungsabstand Seitenwange 50 mm
5. Inklusive Skalierung auf der Oberfläche
6. Konstruktion durch Rippen verstärkt

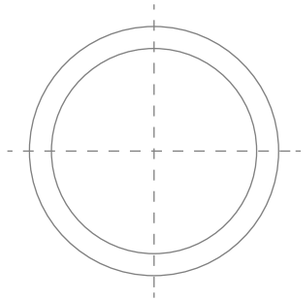

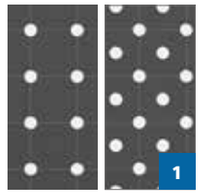











SYSTEM 22

STABILER ALS SYSTEM 16, PREISWERTER ALS SYSTEM 28

MATERIAL



Materialstärke ca. 17 – 19 mm

PROFESSIONAL 750

hochwertiger Stahl S355J2+N,
plasmanitriert und BAR-beschichtet

BOHRUNG Ø 22 MM

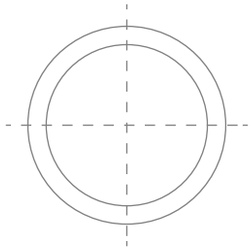

1. Bohrungen Oberfläche im Diagonalraster bzw. 100x100 mm Raster
2. Bohrungen mit Radius 2,5 mm
3. Ecken und Kanten mit Radius 3 / 6 mm
4. Höhe Seitenwange 150 mm
   Bohrungsabstand Seitenwange 50 mm
5. Inklusive Skalierung auf der Oberfläche
6. Konstruktion durch Rippen verstärkt

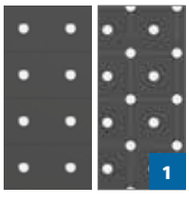











SYSTEM 16

FÜR FILIGRANE ANWENDUNGEN

MATERIALIEN



Materialstärke ca. 11,5 – 13 mm

PROFESSIONAL 750

hochwertiger Stahl S355J2+N,
plasmanitriert und BAR-beschichtet

PROFESSIONAL EXTREME 8.7

Durchgehärteter Werkzeugstahl X8.7,
plasmanitriert und BAR-beschichtet

BOHRUNG Ø 16 MM

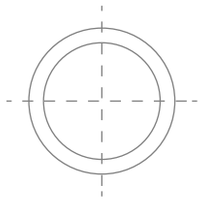

1. Bohrungen Oberfläche 50x50 mm Raster
2. Bohrungen mit Radius 2 mm
3. Ecken und Kanten mit Radius 3 / 6 mm
4. Höhe Seitenwange 100 mm
   Bohrungsabstand Seitenwange 25 mm
5. Inklusive Skalierung auf der Oberfläche
6. Konstruktion durch Rippen verstärkt

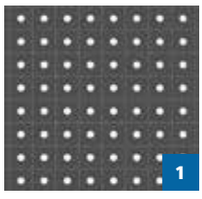









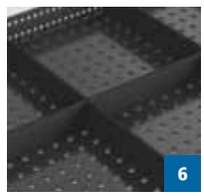

Siegmund-Tischflotte System 28



	NUTENTISCH	PROFESSIONAL EXTREME 8.8	PROFESSIONAL EXTREME 8.7
MATERIAL	Stahl S355J2+N	Durchgehärteter Werkzeugstahl aus Sonderlegierung Siegmund X8.8	Durchgehärteter Werkzeugstahl aus Sonderlegierung Siegmund X8.7
PLASMANITRIERUNG	■	■	■
GRUNDHÄRTE	ca. 165 – 220 Vickers	ca. 360 – 420 Vickers	ca. 280 – 340 Vickers
OBERFLÄCHENHÄRTE	ca. 450 – 750 Vickers	ca. 500 – 900 Vickers	ca. 450 – 850 Vickers
MATERIALSTÄRKE	ca. 35 – 39 mm / 24,5 – 27 mm	ca. 24,5 – 27 mm	ca. 24,5 – 27 mm
SEITENWANGE	200 mm	200 mm	200 mm
DIAGONALRASTER	—	■	■
SKALA	—	■	■
AUSFÜHRUNGEN	siehe Seite 132	siehe Seite 104	siehe Seite 102

■ Standard □ gegen Aufpreis erhältlich — nicht erhältlich

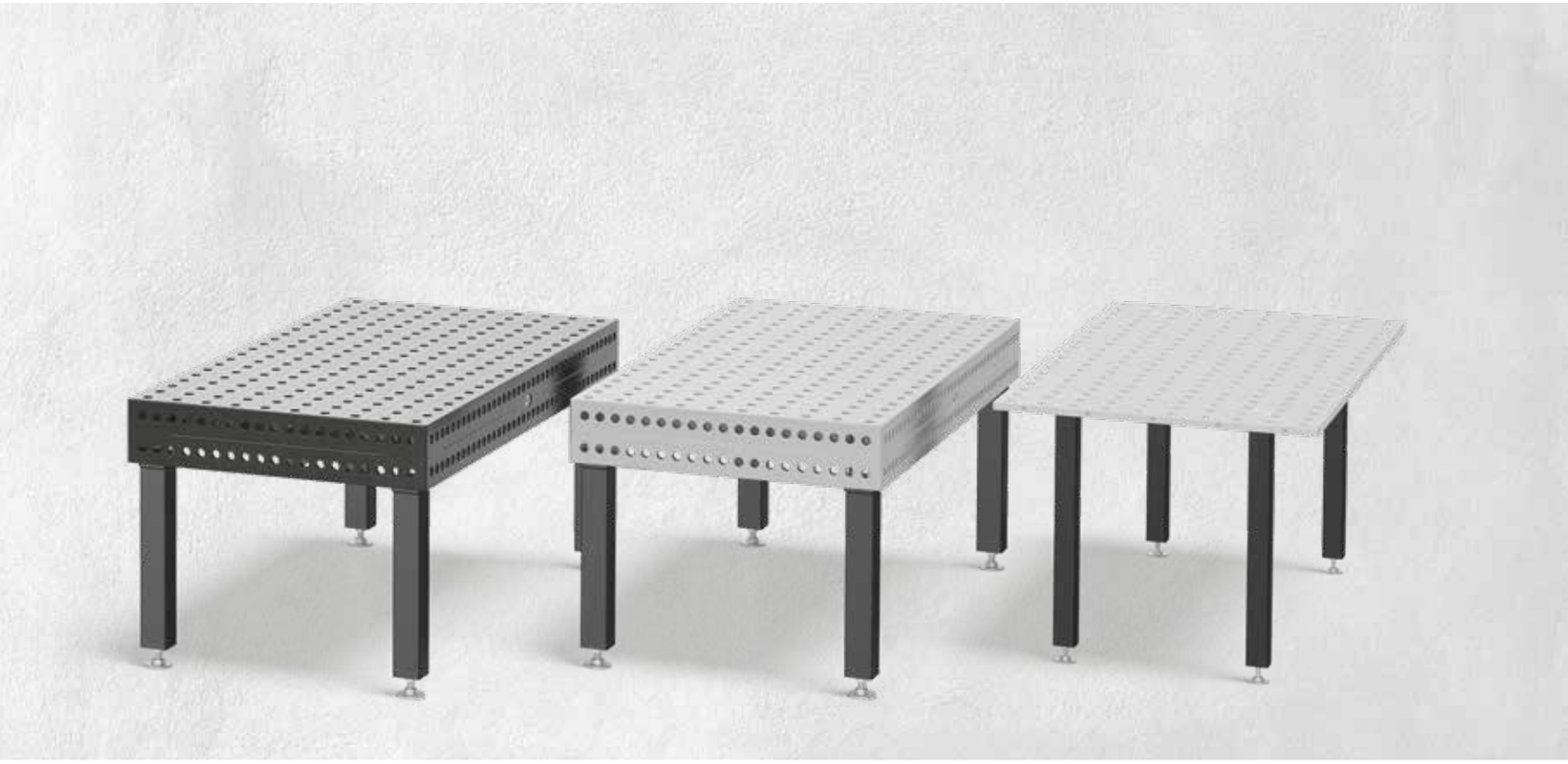

PROFESSIONAL 750	EDELSTAHL	BASIC
Stahl S355J2+N	Edelstahl X5CrNi18-10 (1.4301)	Stahl S355J2+N
■	—	—
ca. 165 – 220 Vickers	ca. 266 – 382 Vickers	ca. 165 – 220 Vickers
ca. 450 – 750 Vickers		
ca. 24,5 – 27 mm	ca. 24,5 – 27 mm	ca. 24,5 – 27 mm
200 mm	200 mm	Keine Seitenwange; Gewindebohrungen an 4 Seiten
□	□	□
■	□	■
siehe Seite 98	siehe Seite 94	siehe Seite 90

Siegmund-Tischflotte System 22



	PROFESSIONAL 750
MATERIAL	Stahl S355J2+N
PLASMANITRIERUNG	■
GRUNDHÄRTE	ca. 165 – 220 Vickers
OBERFLÄCHENHÄRTE	ca. 450 – 750 Vickers
MATERIALSTÄRKE	ca. 17 – 19 mm
SEITENWANGE	150 mm
DIAGONALRASTER	■
SKALA	■
AUSFÜHRUNGEN	siehe Seite 410

■ Standard ☐ gegen Aufpreis erhältlich — nicht erhältlich

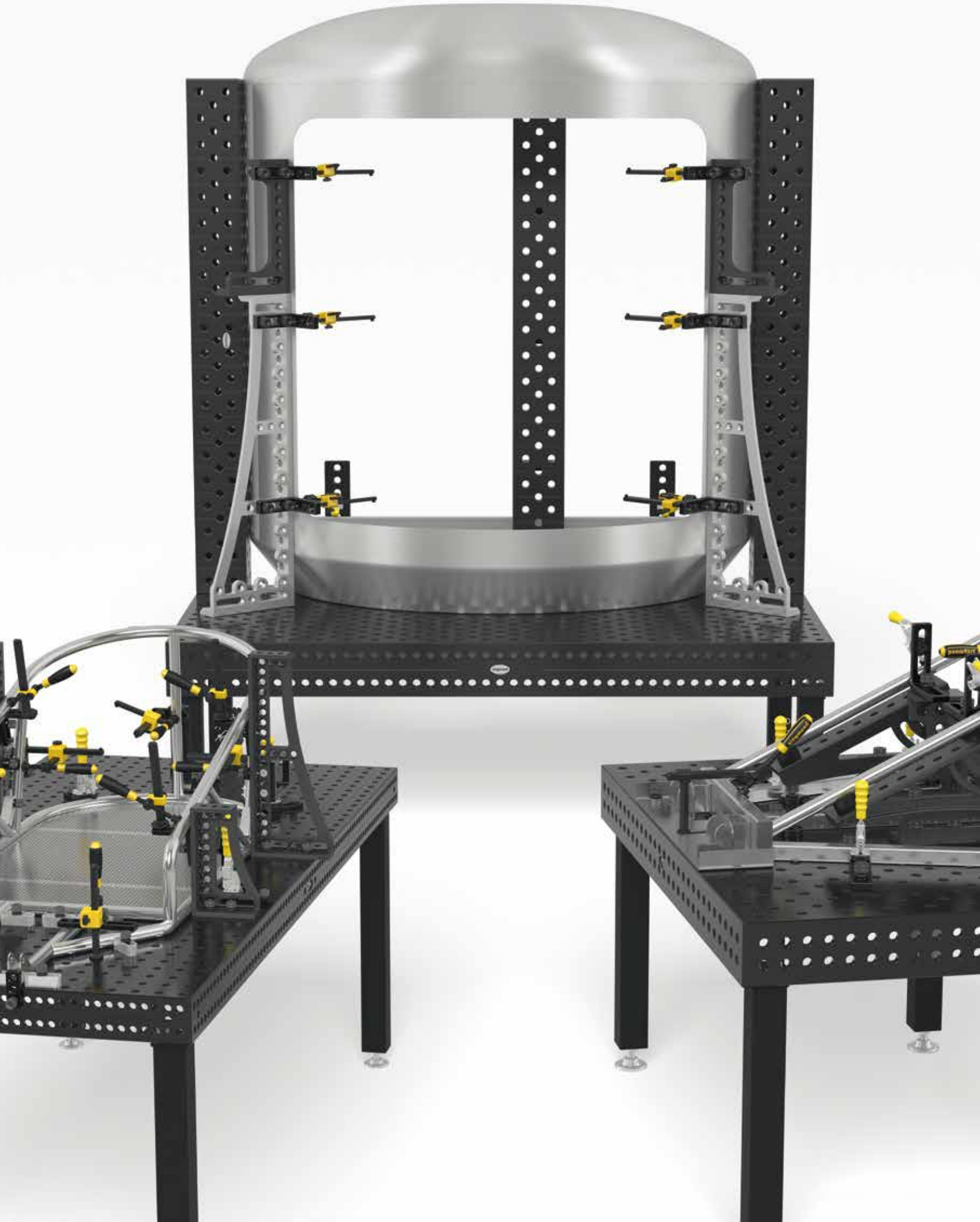

Siegmund-Tischflotte System 16



	PROFESSIONAL EXTREME 8.7	PROFESSIONAL 750
MATERIAL	Durchgehärteter Werkzeugstahl aus Sonderlegierung Siegmund X8.7	Stahl S355J2+N
PLASMANITRIERUNG	■	■
GRUNDHÄRTE	ca. 280 – 340 Vickers	ca. 165 – 220 Vickers
OBERFLÄCHENHÄRTE	ca. 450 – 850 Vickers	ca. 450 – 750 Vickers
MATERIALSTÄRKE	ca. 11,5 – 13 mm	ca. 11,5 – 13 mm
SEITENWANGE	100 mm	100 mm
DIAGONALRASTER	□	□
SKALA	■	■
AUSFÜHRUNGEN	siehe Seite 578	siehe Seite 574

■ Standard □ gegen Aufpreis erhältlich — nicht erhältlich



EDELSTAHL	BASIC PLASMANITRIERT
Edelstahl X5CrNi18-10 (1.4301)	Stahl S355J2+N
–	■
ca. 266 – 382 Vickers	ca. 165 – 220 Vickers
	ca. 450 – 750 Vickers
ca. 11,5 – 13 mm	ca. 11,5 – 13 mm
100 mm	50 mm
□	–
□	■
siehe Seite 570	siehe Seite 566

Materialien im Vergleich

Grundvoraussetzung für eine hohe Härte und eine lange Lebensdauer ist das von uns verwendete Material. Entscheiden Sie sich für einen Siegmund-Tisch und sparen Sie bares Geld. Dank der Top Qualität unserer Schweißtische erhalten Sie ein Werkzeug, mit dem Sie wesentlich präziser und mit geringerer Fehlerquote arbeiten können.





	PROFESSIONAL 750[1] **ohne Plasmanitrierung**	**PROFESSIONAL 750[2]** **mit Plasmanitrierung**
Härte in Vickers	**Grundhärte ca. 165 – 220 Vickers**	**Grundhärte ca. 165 – 220 Vickers** **Oberflächenhärte ca. 450 – 750 Vickers**
Material	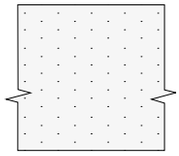 **Spezifischer Grundwerkstoff S355J2+N**	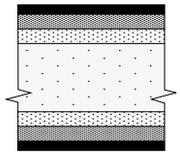 BAR-Beschichtung Eisennitrid Übergangsbereich **Spezifischer Grundwerkstoff S355J2+N** Übergangsbereich Eisennitrid BAR-Beschichtung
Grundhärte	★ ★	★ ★
Oberflächenhärte	★ ★	★ ★ ★ ★ ★ ★
Schlagfestigkeit	★ ★	★ ★ ★
Kratzfestigkeit	★ ★	★ ★ ★ ★
Schutz gegen Schweißspritzer	★	★ ★ ★ ★ ★ ★
Korrosionsbeständigkeit	★	★ ★ ★ ★ ★ ★
Punktlast	★ ★ ★	★ ★ ★ ★
Ebenheit im neuen Zustand	★ ★ ★ ★ ★ ★ ★	★ ★ ★ ★ ★ ★ ★
Erhalt der Ebenheit nach starker Beanspruchung	★	★ ★ ★
Lebensdauer	★ ★	★ ★ ★ ★ ★

Mit unserer Bewertung möchten wir Ihnen den Vergleich der verschiedenen Materialien erleichtern und Sie bei der Wahl für den richtigen Schweißtisch unterstützen.
[1] Gilt auch für alle Basic Schweißtische System 28.
[2] Gilt auch für alle Basic Schweißtische System 16.

HÄRTEVERGLEICH: OBERFLÄCHENHÄRTE

Die Plasmanitrierung und anschließende BAR-Beschichtung schützt vor Kratzern, Korrosion und Schweißperlen.

Circa-Angaben in Vickers

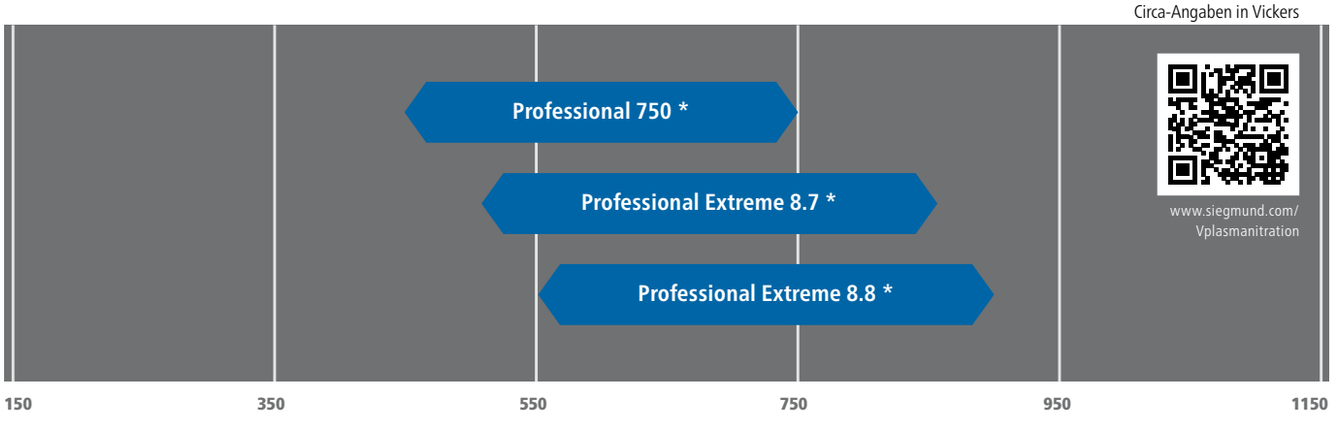

*mit Plasmanitrierung

Unsere Bestseller Professional Extreme 8.7 und 8.8:
Außergewöhnliche Härte und eine lange Lebensdauer





Der Härtetest – Professional Extreme:

www.siegmund.com/Vhardness

PROFESSIONAL EXTREME 8.7 **mit Plasmanitrierung** **Grundhärte ca. 280 – 340 Vickers** **Oberflächenhärte ca. 450 – 850 Vickers**	**PROFESSIONAL EXTREME 8.8** **mit Plasmanitrierung** **Grundhärte ca. 360 – 420 Vickers** **Oberflächenhärte ca. 500 – 900 Vickers**
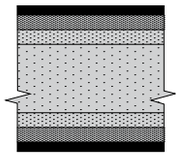 BAR-Beschichtung Eisennitrid Übergangsbereich **Durchgehärteter Werkzeugstahl aus Sonderlegierung Siegmund X8.7** Übergangsbereich Eisennitrid BAR-Beschichtung	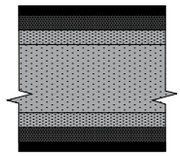 BAR-Beschichtung Eisennitrid Übergangsbereich **Durchgehärteter Werkzeugstahl aus Sonderlegierung Siegmund X8.8** Übergangsbereich Eisennitrid BAR-Beschichtung
★ ★ ★ ★ ★ ★	★ ★ ★ ★ ★ ★ ★ ★
★ ★ ★ ★ ★ ★ ★ ★	★ ★ ★ ★ ★ ★ ★ ★ ★ ★
★ ★ ★ ★ ★ ★ ★	★ ★ ★ ★ ★ ★ ★ ★ ★ ★
★ ★ ★ ★ ★ ★	★ ★ ★ ★ ★ ★ ★ ★
★ ★ ★ ★ ★ ★ ★	★ ★ ★ ★ ★ ★ ★
★ ★ ★ ★ ★ ★	★ ★ ★ ★ ★ ★
★ ★ ★ ★ ★ ★	★ ★ ★ ★ ★ ★ ★
★ ★ ★ ★ ★ ★ ★	★ ★ ★ ★ ★ ★ ★
★ ★ ★ ★ ★	★ ★ ★ ★ ★ ★ ★
★ ★ ★ ★ ★ ★	★ ★ ★ ★ ★ ★ ★

★ Zeigt die Verbesserungen der Eigenschaften in den letzten Jahren.

Seitenwange von Professional Extreme 8.7 und 8.8 aus spezifischem Grundwerkstoff S355J2+N inkl. Plasmanitrierung und BAR-Beschichtung.

HÄRTEVERGLEICH: GRUNDHÄRTE

Die hohe Grundhärte ist die entscheidende Härte und ermöglicht eine hohe Schlagfestigkeit und eine lange Lebensdauer des Schweißtisches.

Circa-Angaben in Vickers

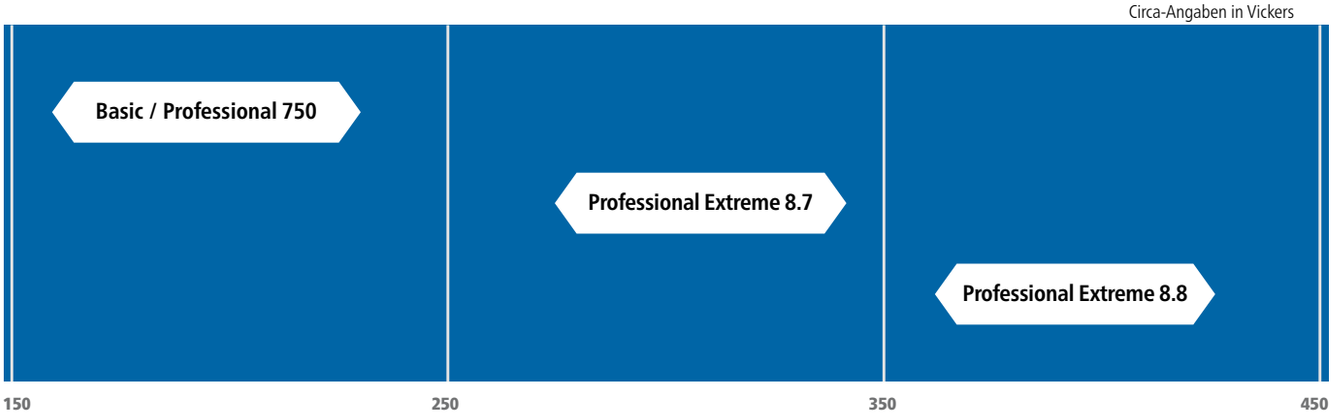

Bohrungsraster und Skalierung



28 + 22 + 16



Das 100 mm (System 28, System 22) und 50 mm (System 16) Bohrungs- und Linienraster ist das bei Schweiß- und Spanntischen am weitesten verbreitete. Die Langlöcher der Systembauteile sind darauf perfekt abgestimmt.

28 + 22



Das Diagonalraster bietet doppelt so viele Aufspannmöglichkeiten in der Diagonalen. Nutzen Sie die erhöhte Flexibilität für noch mehr Spannmöglichkeiten.

28 + 22 + 16



Ein spezielles Raster mit Gewindebohrungen lässt zu, dass Sie mit Ihren individuellen Werkzeugen und Vorrichtungen arbeiten können.

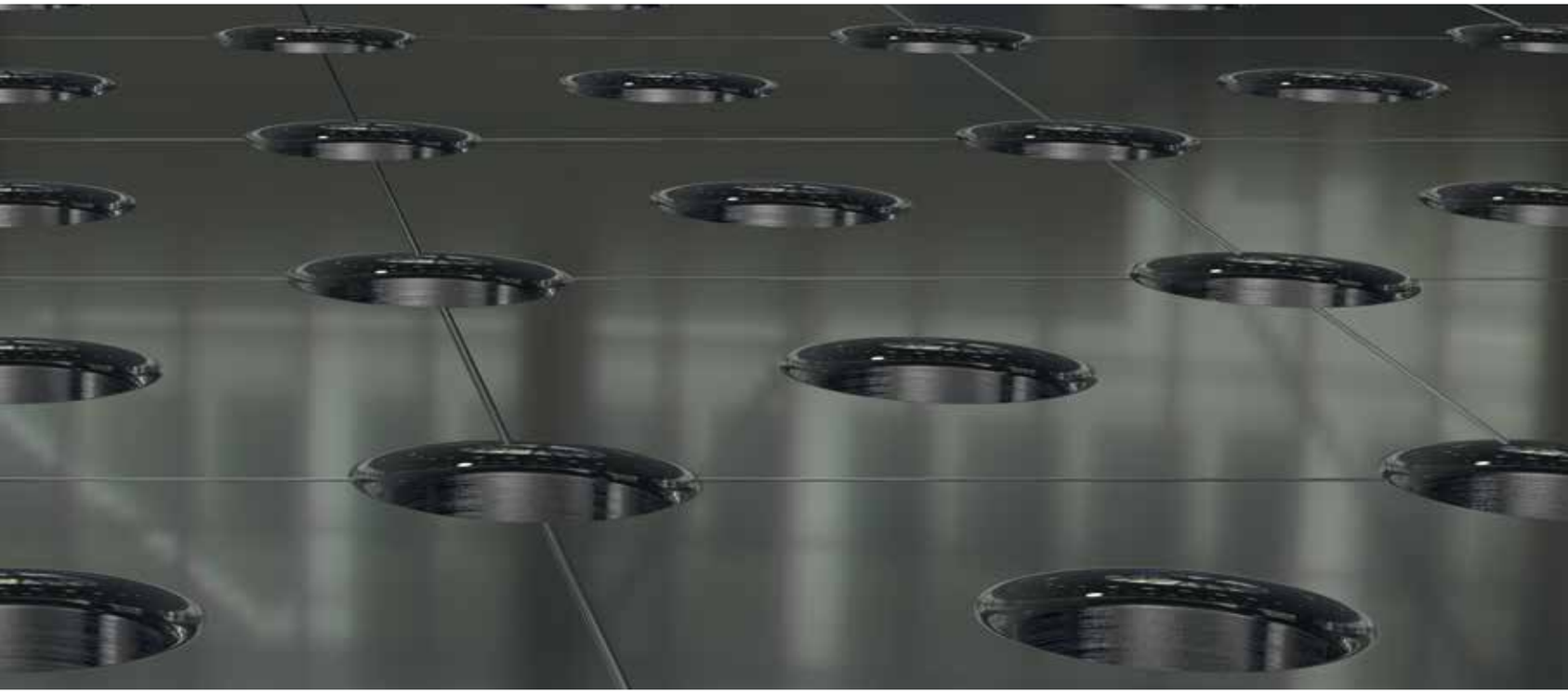

28 + 22



Das 50 mm Raster bietet viermal so viele Aufspannmöglichkeiten wie das 100 mm Raster. Nutzen Sie die erhöhte Flexibilität für noch mehr Spannmöglichkeiten.

28 + 16



Mit dem Diagonalraster an der Seitenwange haben Sie zusätzliche Spannmöglichkeiten.

28 + 22 + 16



4-seitig umlaufende Skala.

Siegmund-Qualität schnell erkennen

AB SOFORT SEHEN SIE AUF EINEN BLICK DIE NEUEN, ÜBERARBEITETEN ARTIKEL MIT ANGABE DES VERWENDETEN MATERIALS.

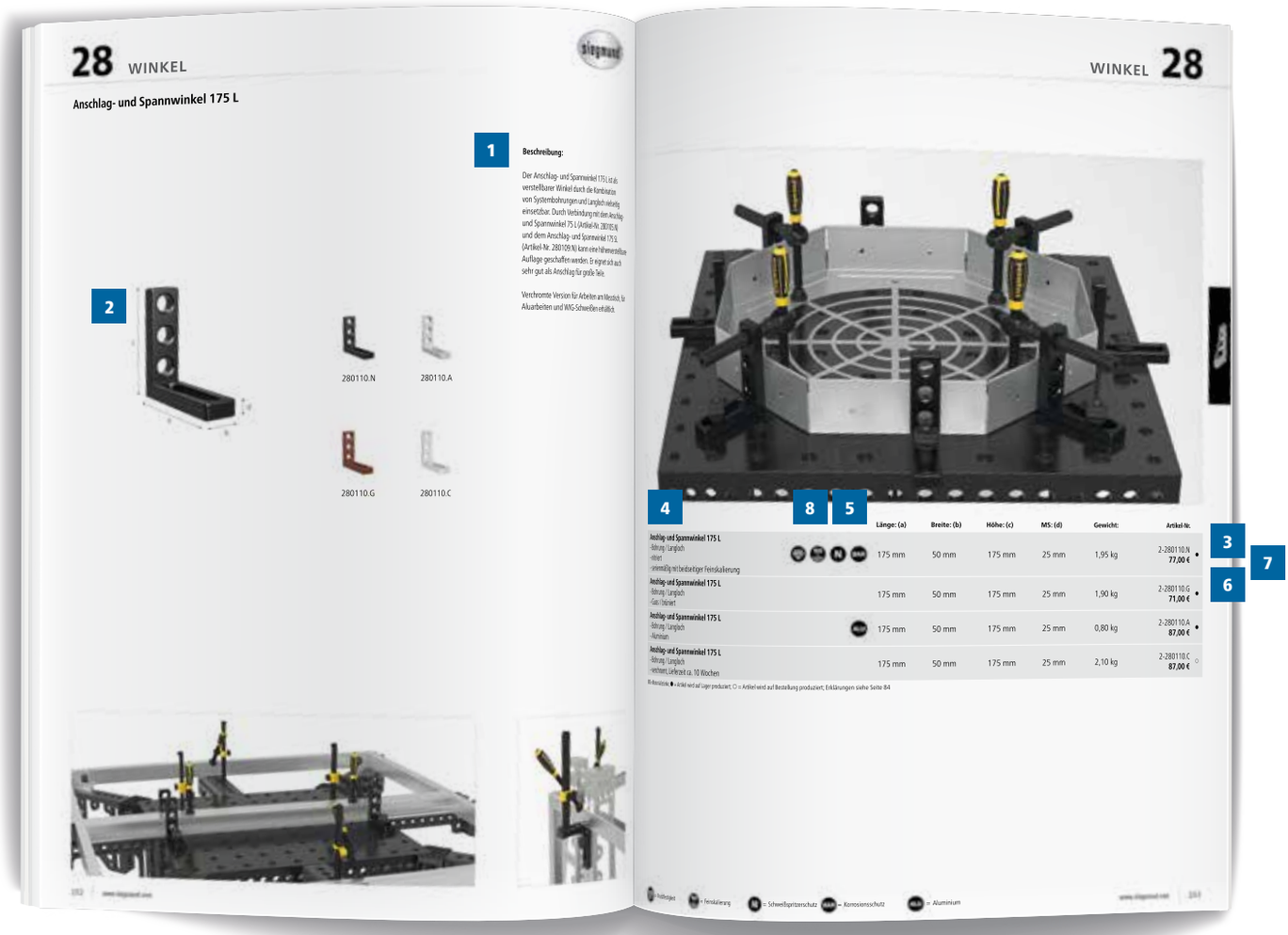

1. Artikelbezeichnung und -beschreibung
2. Produktbild mit Bemaßung
3. Artikelnummer
4. Artikelbezeichnung mit Materialangabe
5. Technische Details
6. Preis
7. ● = Artikel wird auf Lager produziert
   ○ = Artikel wird auf Bestellung produziert
8. Produkteigenschaften (Erklärungen siehe Seite 84)

(•) = Preis auf Anfrage

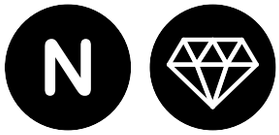

KRATZFESTIGKEIT, SCHWEISSSPRITZER- UND KORROSIONSSCHUTZ

Die Nitrierung schafft kratzfeste und korrosionsbeständige Oberflächen und schützt vor Schweißperlenanhaftung in Zusammenarbeit mit unserem Schweißschutzspray.



FEINSKALIERUNG

Die Feinskalierung erleichtert präzises Einrichten und Aufspannen Ihrer Werkstücke.



OBERFLÄCHENGLÄTTUNG

Die BAR-Beschichtung (Black-Anti-Rust-Beschichtung) glättet die Oberfläche und verstärkt den Rostschutz.



POLYAMID

Diese Artikel erhalten Sie bei uns aus Polyamid für Ihre Edelstahlverarbeitung oder kratzempfindliche Bauteile.



ALUMINIUM

Diese Artikel erhalten Sie bei uns aus Aluminium für Ihre Edelstahlverarbeitung.

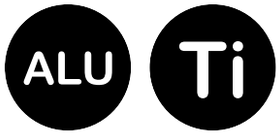

ALU-TITAN

Dieses leichte und hochfeste Material setzen wir aus Gewichtsgründen bei einigen großen Anschlag- und Spannwinkeln ein. Die Härte eines nitrierten Stahlgusses kann hier jedoch nicht erreicht werden.



TISCHE



TISCHFÜSSE



ANSCHLÄGE



WINKEL



BOLZEN



ZWINGEN & ZUBEHÖR



PRISMEN & AUFLAGEN



SCHNELLSPANNVORRICHTUNGEN & ADAPTER



ZUBEHÖR



SCHIENEN- UND PLATTFORMSYSTEM





Seite 92
Basic



Seite 96
Professional Edelstahl



Seite 96
Professional Edelstahl Light



Seite 100
Professional 750 Plasmanitriert



Seite 100
Professional 750 Plasmanitriert Diagonalraster



Seite 106
Professional Extreme 1000x1000x200 Plasmanitriert



Seite 108
Professional Extreme 1200x800x200 Plasmanitriert



Seite 110
Professional Extreme 1200x1200x200 Plasmanitriert



Seite 112
Professional Extreme 1500x1000x200 Plasmanitriert



Seite 114
Professional Extreme 1500x1500x200 Plasmanitriert



Seite 116
Professional Extreme 2000x1000x200 Plasmanitriert



Seite 118
Professional Extreme 2000x1200x200 Plasmanitriert



Seite 120
Professional Extreme 2000x2000x200 Plasmanitriert



Seite 122
Professional Extreme 2400x1200x200 Plasmanitriert



Seite 124
Professional Extreme 3000x1500x200 Plasmanitriert



Seite 126
Professional Extreme 4000x2000x200 Plasmanitriert



Seite 128
Schweißtisch - Sondergrößen Plasmanitriert

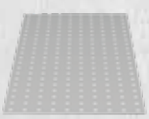

Seite 130
Alu-Lochblech für Tisch



Seite 134
Nutentisch Plasmanitriert mit Kreuznuten



Seite 136
Nutentisch Plasmanitriert mit Längsnuten



Seite 138
Nutentisch Plasmanitriert mit Quernuten



Seite 140
Spannbuchse für M10-Gewinde - Nutentisch



Seite 141
Nutenstein



Seite 142
Achtkanttisch Premium Light 200 Plasmanitriert



Seite 144
Achtkanttisch 200 Plasmanitriert



Seite 146
Achtkanttisch Premium Light 100 Plasmanitriert



Seite 148
Achtkanttisch 100 Plasmanitriert



Seite 150
Achtkantplatte Premium Light 15 Plasmanitriert



Seite 152
Achtkantplatte 25 Plasmanitriert

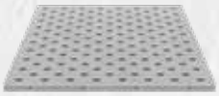

Seite 154
Aufspann- und Wechseltischlochplatte Diagonalraster



Seite 156
Aufspann- und Wechseltischlochplatte 100 mm Raster



Seite 158
Auflage- und Spannhülse



Seite 159
Abdeckkappe / 10er Pack

Basic



Basic

Die Basic Schweißtische werden aus hochwertigem Stahl S355J2+N gefertigt. Sie sind für die Bearbeitung leichterer Aufbauten geeignet. Da die Stahltische keine Härtung und Beschichtung haben, ist die Oberfläche empfindlicher gegen Schweißspritzer und Korrosion.

Das Produktvideo finden Sie auch unter:

www.siegmund.com/V281020

TISCHFÜSSE

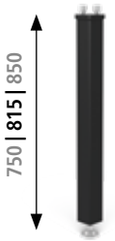

Seite 622
Fuß Grundausstattung

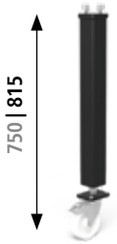

Seite 626
Fuß mit Lenkrolle und Feststellbremse

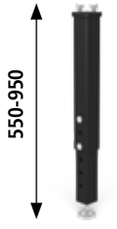

Seite 624
Fuß höhenverstellbar

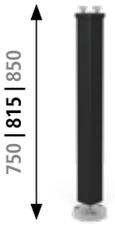

Seite 625
Fuß mit Bodenverankerung

Fußhöhen in mm.
Die Angaben in schwarz sind die Standard-Fußhöhen für den oben gezeigten Tisch. Die grauen Fußhöhen sind je Fußtyp ohne Aufpreis und bei der Bestellung anzugeben. Für Basic-Tische System 28 sind nur Tischfüße aus dem System 16 geeignet.

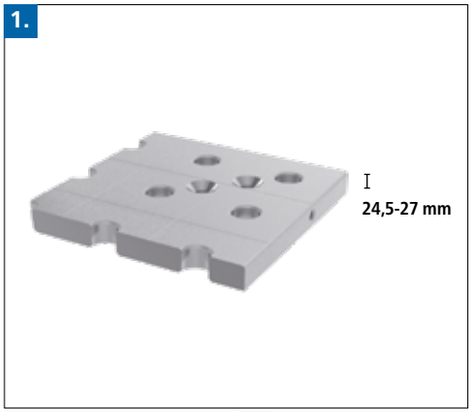







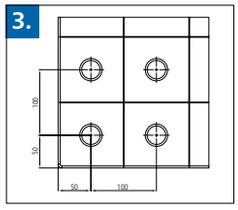



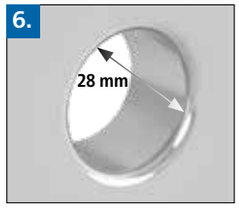





1. MATERIALSTÄRKE

- ca. 24,5 – 27 mm

2. MATERIAL

hochwertiger Stahl S355J2+N*

VICKERS HÄRTEGRADE

Grundhärte ca. 165 – 220

* Kein Schutz vor Rost, Kratzern und Schweißspritzern. Schutz vor Schweißspritzer-Anhaftung wird nur durch Einsatz von Antihaft-Schweißschutzspray gegeben.

3. DATEN

- Bohrungsabstand 100 mm
- Rasterabstand 100 mm

4. SEITENWANGE

keine

5. AUFWENDIGE RADIEN

- Radien von 3 mm an den oberen Tischkanten mindern Beschädigungen an Siegmund-Zubehör und kundenseitigen Bauteilen
- Radien von 6 mm an den Ecken reduzieren die Verletzungsgefahr

6. SYSTEMBOHRUNG

- Ø 28,15 mm

Radius R3 an den Bohrungen auf der Tischoberfläche:

- mindern Beschädigungen an Tisch, Siegmund-Zubehör und kundenseitigen Bauteilen
- für leichteres Einführen von Bolzen und Zubehör
- große Fase auf der Tischunterseite für optimale Spannkraft der Bolzen (siehe Seite 246)

7. GEWINDEBOHRUNG

- alle Basic Tische System 28 inkl. Gewindebohrungen an 4 Seiten alle 200 mm
- M12-Gewinde für Gewindebolzen 280543

8. TISCHFÜSSE

- Quadratrohr 70x70 mm
- Fußteller Ø 70 mm (gedreht aus Vollmaterial)
- Fuß 40 mm feinjustierbar (Angaben nur für Fuß Grundausstattung)

9. TRAGLAST

Traglast pro Fuß: max. 1.000 kg
Maximal empfohlene statische Gesamtlast:
mit 4 Füßen = 2.000 kg
mit 6 Füßen = 3.000 kg
bei gleichmäßiger Lastverteilung.
(Angaben nur für Fuß Grundausstattung)

Rechnerisch ergeben sich wesentlich höhere Gesamtlasten. Die angegebenen zulässigen Traglasten wurden jedoch aus Sicherheitsgründen mit Reserven berechnet.

Wenn höhere Gesamtlasten erforderlich sind, halten Sie bitte Rücksprache mit dem Hersteller.

Basic Schweißtisch



Beschreibung:

Der Tisch Basic hat eine Lochanordnung im 100 mm Raster auf der Tischplatte und einen Bohrungsdurchmesser von 28 mm. Der Tisch hat eine Materialstärke von ca. 24,5-27 mm und wird aus hochwertigem Stahl S355J2+N gefertigt. Rasterlinien im Abstand von 100 mm erleichtern Ihnen den Aufbau Ihrer Vorrichtung.
Die Tischplatte hat keine Verrippung und ist 5-seitig gefräst. Anbringen von Außenanschlägen durch M12 Gewindebohrungen alle 200 mm auf allen 4 Seiten durch Gewindebolzen möglich.

Die verschiedenen Tischfuß-Varianten finden Sie ab Seite 620.

Sonderausstattungen für Schweißtische wie Skala, Diagonalraster und Skala, Koordinatenskalierung, 50 mm Raster, oder Diagonalraster mit M8 / M12 / M16 Gewinde erhalten Sie auf Anfrage.

Bilder zu jeder Produktgröße finden Sie unter www.siegmund.com.

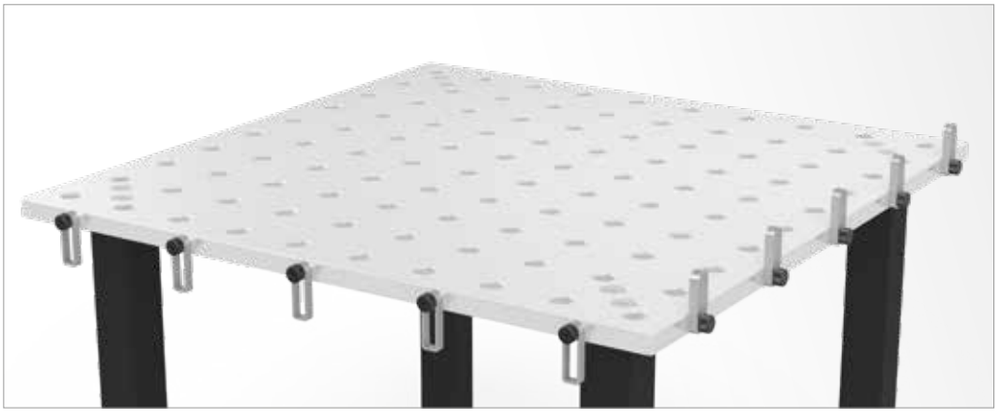

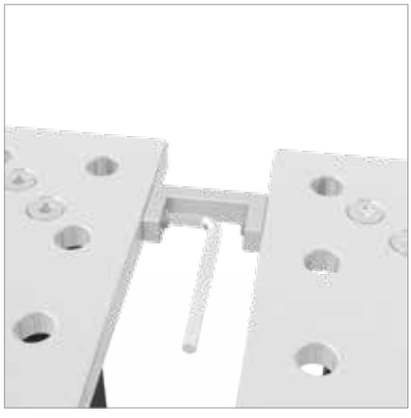

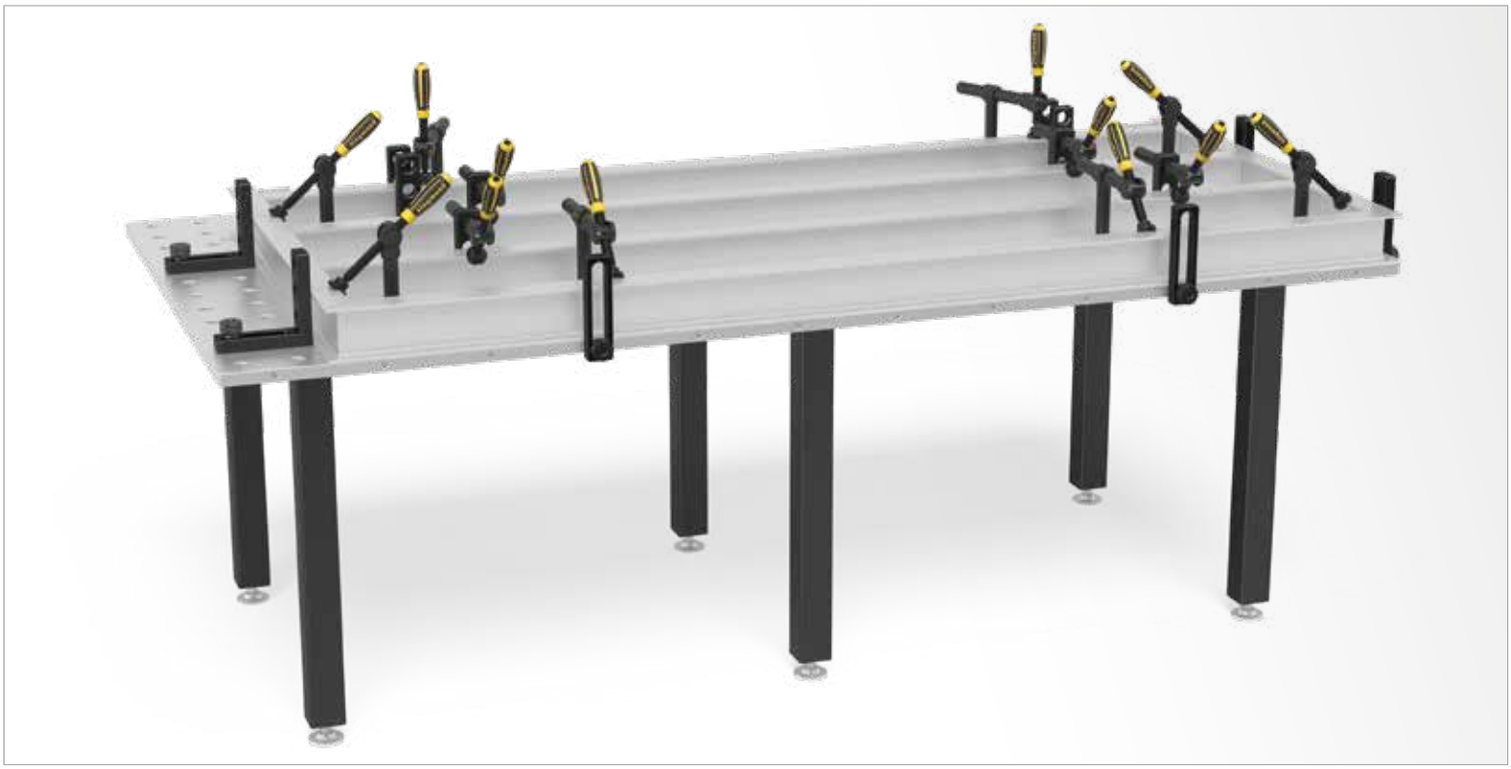

	Tischfüße:	Länge: (a)	Breite: (b)	Höhe: (c)	Gewicht:	Basic Stahl S355J2+N	
Basic 1000x1000x25 mit Fuß Grundausstattung 815 Tischhöhe 850	4	1000 mm	1000 mm	25 mm	ca. 256 kg	2-281010 **888,00 €**	●
Basic 1200x800x25 mit Fuß Grundausstattung 815 Tischhöhe 850	4	1200 mm	800 mm	25 mm	ca. 248 kg	2-281025 **898,00 €**	●
Basic 1200x1200x25 mit Fuß Grundausstattung 815 Tischhöhe 850	4	1200 mm	1200 mm	25 mm	ca. 354 kg	2-281015 **1.039,00 €**	●
Basic 1500x1000x25 mit Fuß Grundausstattung 815 Tischhöhe 850	4	1500 mm	1000 mm	25 mm	ca. 370 kg	2-281035 **1.045,00 €**	●
Basic 2000x1000x25 mit Fuß Grundausstattung 815 Tischhöhe 850	4	2000 mm	1000 mm	25 mm	ca. 475 kg	2-281020 **1.343,00 €**	●
Basic 2000x1200x25 mit Fuß Grundausstattung 815 Tischhöhe 850	4	2000 mm	1200 mm	25 mm	ca. 569 kg	2-281060 **1.500,00 €**	●
Basic 2400x1200x25 mit Fuß Grundausstattung 815 Tischhöhe 850	6	2400 mm	1200 mm	25 mm	ca. 697 kg	2-281030 **1.713,00 €**	●
Basic 3000x1500x25 mit Fuß Grundausstattung 815 Tischhöhe 850	6	3000 mm	1500 mm	25 mm	ca. 1043 kg	2-281040 **2.234,00 €**	●
Set Tischverbindung inkl. Inbusschrauben (2 Stück) - für Tisch Basic System 28		100 mm	50 mm	24 mm	ca. 0,48 kg	2-281091 **83,00 €**	●
Seitenanschlag-Set - bestehend aus 8x Anschlag (160415), 8x Bolzen (280543)						2-281700 **131,00 €**	●
Weitere Größen auf Anfrage						.	○

● = Artikel wird auf Lager produziert; ○ = Artikel wird auf Bestellung produziert; Erklärungen siehe Seite 84

Der Mehrpreis für einen Tisch mit einer anderen Fußvariation ergibt sich aus der Differenz von Fuß Grundausstattung und dem gewünschten Fuß.
Gewicht = Tisch + Palette + Fuß Grundausstattung

Edelstahl / Edelstahl Light



Edelstahl

Edelstahltische eignen sich besonders um Bauteile aus Edelstahl zu bearbeiten, wenn an diese besonders hohe Ansprüche bezüglich Korrosion gestellt werden, z. B. Pharma- und Lebensmittelindustrie.

Durch die Ausstattung mit Diagonalraster werden die Spannmöglichkeiten auf diesem Schweißtisch nahezu verdoppelt.

Edelstahl Light

Bei der Edelstahl Light Version wurde die Materialstärke aus Kostengründen von 25 mm auf 15 mm reduziert. Da ein Bolzen einen Spannbereich von 50 mm benötigt, kann die geringere Materialstärke des Schweißtisches durch einen 10 mm starken Stellring (Artikel-Nr. 280653) ausgeglichen werden.

Durch die Ausstattung mit Diagonalraster werden die Spannmöglichkeiten auf diesem Schweißtisch nahezu verdoppelt.

Das Produktvideo finden Sie auch unter:

www.siegmund.com/V280020.E

TISCHFÜSSE

650 | 750



Seite 164
Fuß Grundausstattung

650



Seite 168
Fuß mit Lenkrolle und Feststellbremse

450-700 | 550-900



Seite 166
Fuß höhenverstellbar

550-750



Seite 169
Fuß höhenverstellbar mit Lenkrolle und Feststellbremse

650 | 750



Seite 170
Fuß mit Bodenverankerung

Fußhöhen in mm.
Die Angaben in schwarz sind die Standard-Fußhöhen für den oben gezeigten Tisch. Die grauen Fußhöhen sind je Fußtyp ohne Aufpreis und bei der Bestellung anzugeben.

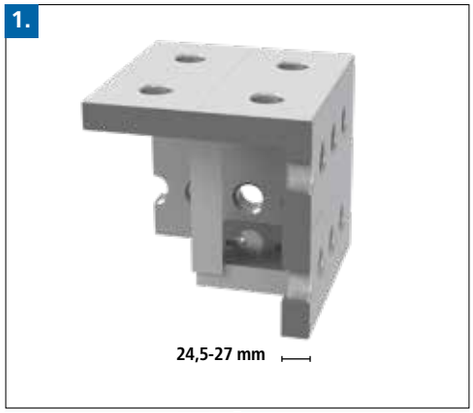

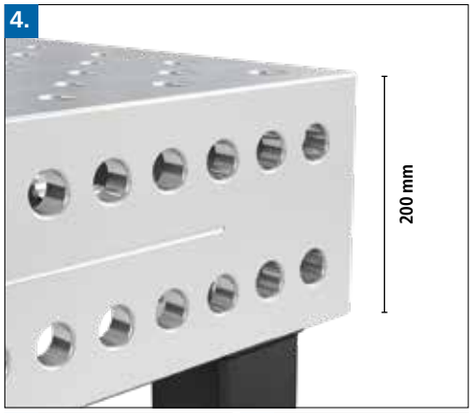

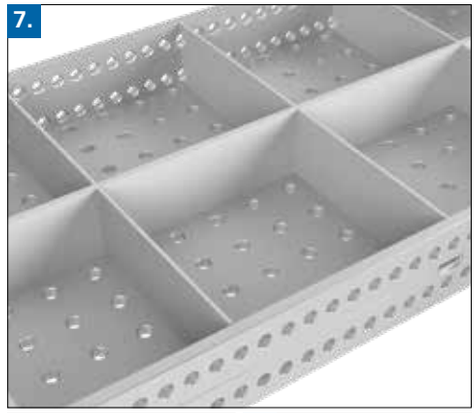



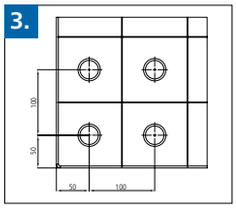



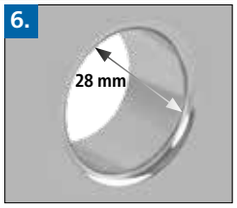





1. MATERIALSTÄRKE

- ca. 24,5 – 27 mm (Edelstahl)
- ca. 14,5 – 17 mm (Edelstahl Light)

2. MATERIAL

hochwertiger Edelstahl X5CrNi18-10 (1.4301)

VICKERS HÄRTEGRADE

Grundhärte ca. 266 – 382

3. DATEN

- Bohrungsabstand 100 mm
- Rasterabstand 100 mm

4. SEITENWANGE

- 200 mm hoch
- zusätzliche Bohrungen ermöglichen paralleles Spannen im 50 mm Raster

5. AUFWENDIGE RADIEN

- Radien von 3 mm an den oberen Tischkanten mindern Beschädigungen an Siegmund-Zubehör und kundenseitigen Bauteilen
- Radien von 6 mm an den Ecken reduzieren die Verletzungsgefahr

6. SYSTEMBOHRUNG

- Ø 28,15 mm

Radius R3 an den Bohrungen auf der Tischoberfläche:

(entfällt bei Edelstahl Light)

- mindern Beschädigungen an Tisch, Siegmund-Zubehör und kundenseitigen Bauteilen
- für leichteres Einführen von Bolzen und Zubehör
- große Fase auf der Tischunterseite für optimale Spannkraft der Bolzen (siehe Seite 246)

7. VERRIPPUNG

- im Abstand von ca. 500 – 600 mm
- Rippen erhöht

8. TISCHFÜSSE

- Quadratrohr 90x90 mm
- Fußteller Ø 90 mm (gedreht aus Vollmaterial)
- Fuß 50 mm feinjustierbar
  (Angaben nur für Fuß Grundausstattung)

9. TRAGLAST

Traglast pro Fuß 2.000 kg
Maximal empfohlene statische Gesamtlast:
mit 4 Füßen = 4.000 kg
mit 6 Füßen = 6.000 kg
mit 8 Füßen = 8.000 kg
bei gleichmäßiger Lastverteilung.
(Angaben nur für Fuß Grundausstattung)

Rechnerisch ergeben sich wesentlich höhere Gesamtlasten. Die angegebenen zulässigen Traglasten wurden jedoch aus Sicherheitsgründen mit Reserven berechnet.

Wenn höhere Gesamtlasten erforderlich sind, halten Sie bitte Rücksprache mit dem Hersteller.

Edelstahl / Edelstahl Light Schweißtisch



Bild zeigt den Tisch in Ausführung mit Diagonalraster.

Beschreibung:

Der Edelstahl-Tisch hat eine Lochanordnung im 100 mm Raster auf der Tischplatte und eine parallele Lochanordnung im 50 mm Raster an den Seiten. Die Bohrungen haben einen Durchmesser von 28 mm, der Tisch eine Materialstärke von ca. 24,5-27 mm und wird aus hochwertigem Edelstahl X5CrNi18-10 (V2A) gefertigt. Rasterlinien im Abstand von 100 mm erleichtern Ihnen den Aufbau Ihrer Vorrichtung.

Der Edelstahl Light-Tisch hat eine Materialstärke von 14,5-17 mm. Bei Verwendung von Spannbolzen wird der Stellring (Artikel-Nr. 280653) zum Distanzausgleich benötigt.

Eine Übersicht mit allen Informationen zu den verschiedenen Tischfuß-Varianten finden Sie auf der Seite 162.

Edelstahl-Tische auch auf Hubbühnen und Verbindungsrahmen erhältlich.

Sonderausstattungen für Schweißtische wie Skala, Diagonalraster und Skala, Koordinatenskalierung, 50 mm Raster, oder Diagonalraster mit M8 / M12 / M16 Gewinde erhalten Sie auf Anfrage.

Bilder zu jeder Produktgröße finden Sie unter www.siegmund.com.

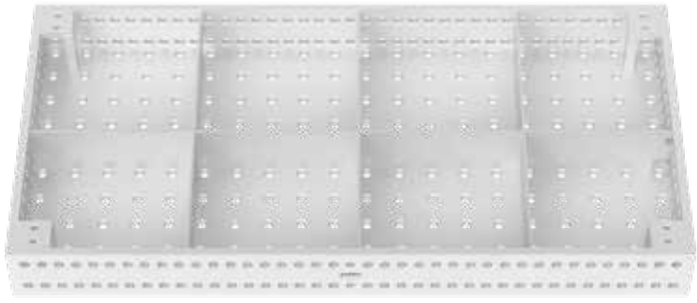

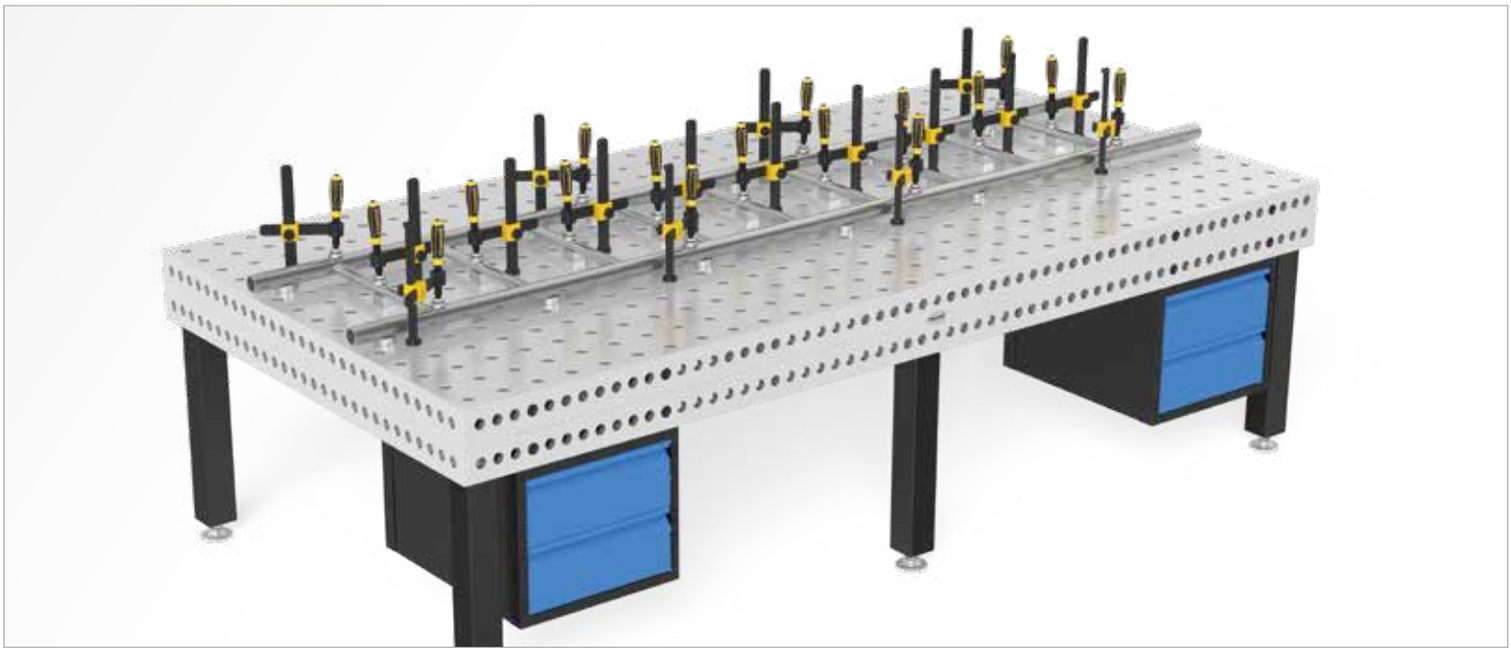

	Tischfüße:	Länge: (a)	Breite: (b)	Höhe: (c)	Gewicht:	Edelstahl	Edelstahl Light
Professional 1000x1000x200 Edelstahl mit Fuß Grundausstattung 650 Tischhöhe 850	4	1000 mm	1000 mm	200 mm	ca. 469 kg	2-280010.E ○ **4.606,00 €**	2-800010.E ○ **3.360,00 €**
Professional 1200x800x200 Edelstahl mit Fuß Grundausstattung 650 Tischhöhe 850	4	1200 mm	800 mm	200 mm	ca. 459 kg	2-280025.E ○ **4.606,00 €**	2-800025.E ○ **3.360,00 €**
Professional 1200x1200x200 Edelstahl mit Fuß Grundausstattung 650 Tischhöhe 850	4	1200 mm	1200 mm	200 mm	ca. 599 kg	2-280015.E ○ **6.067,00 €**	2-800015.E ○ **4.264,00 €**
Professional 1500x1000x200 Edelstahl mit Fuß Grundausstattung 650 Tischhöhe 850	4	1500 mm	1000 mm	200 mm	ca. 629 kg	2-280035.E ○ **6.404,00 €**	2-800035.E ○ **4.587,00 €**
Professional 1500x1500x200 Edelstahl mit Fuß Grundausstattung 650 Tischhöhe 850	4	1500 mm	1500 mm	200 mm	ca. 864 kg	2-280050.E ○ **8.988,00 €**	2-800050.E ○ **6.396,00 €**
Professional 2000x1000x200 Edelstahl mit Fuß Grundausstattung 650 Tischhöhe 850	4	2000 mm	1000 mm	200 mm	ca. 814 kg	2-280020.E ○ **8.202,00 €**	2-800020.E ○ **6.126,00 €**
Professional 2000x1200x200 Edelstahl mit Fuß Grundausstattung 650 Tischhöhe 850	4	2000 mm	1200 mm	200 mm	ca. 924 kg	2-280060.E ○ **9.100,00 €**	2-800060.E ○ **6.787,00 €**
Professional 2000x2000x200 Edelstahl mit Fuß Grundausstattung 650 Tischhöhe 850	4	2000 mm	2000 mm	200 mm	ca. 1389 kg	2-280045.E ○ **13.819,00 €**	2-800045.E ○ **9.850,00 €**
Professional 2400x1200x200 Edelstahl mit Fuß Grundausstattung 650 Tischhöhe 850	4	2400 mm	1200 mm	200 mm	ca. 1069 kg	2-280030.E ○ **11.235,00 €**	2-800030.E ○ **7.650,00 €**
Professional 3000x1500x200 Edelstahl mit Fuß Grundausstattung 650 Tischhöhe 850	6	3000 mm	1500 mm	200 mm	ca. 1631 kg	2-280040.E ○ **16.066,00 €**	2-800040.E ○ **12.886,00 €**
Professional 4000x2000x200 Edelstahl mit Fuß Grundausstattung 650 Tischhöhe 850	8	4000 mm	2000 mm	200 mm	ca. 2568 kg	2-280055.E ○ **26.964,00 €**	2-800055.E ○ **20.292,00 €**
Weitere Größen auf Anfrage							. ○

● = Artikel wird auf Lager produziert; ○ = Artikel wird auf Bestellung produziert; Erklärungen siehe Seite 84

Der Mehrpreis für einen Tisch mit einer anderen Fußvariation ergibt sich aus der Differenz von Fuß Grundausstattung und dem gewünschten Fuß.
Gewicht = Tisch + Palette + Fuß Grundausstattung

Professional 750



Professional 750

Oberflächenhärte bis zu 750 Vickers!

Die Professional 750 Schweißtische werden aus hochwertigem Stahl S355J2+N gefertigt und zusätzlich plasmanitriert und beschichtet. Aufgrund der erhöhten Belastbarkeit des Schweißtisches eignet er sich besonders für die Bearbeitung schwerer Bauteile.

Durch die Ausstattung mit Diagonalraster werden die Spannmöglichkeiten auf diesem Schweißtisch nahezu verdoppelt.

TISCHFÜSSE

650 | 750



Seite 164
Fuß Grundausstattung

650



Seite 168
Fuß mit Lenkrolle
und Feststellbremse

450-700 | 550-900



Seite 166
Fuß höhenverstellbar

550-750



Seite 169
Fuß höhenverstellbar
mit Lenkrolle und Feststellbremse

650 | 750



Seite 170
Fuß mit Bodenverankerung

Fußhöhen in mm.
Die Angaben in schwarz sind die Standard-Fußhöhen für den oben gezeigten Tisch. Die grauen Fußhöhen sind je Fußtyp ohne Aufpreis und bei der Bestellung anzugeben.

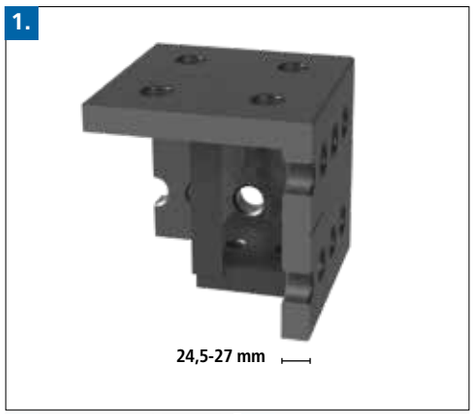

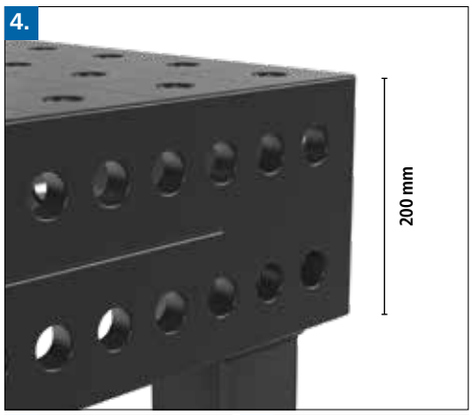

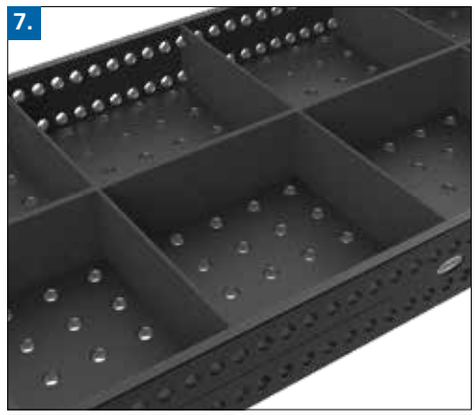



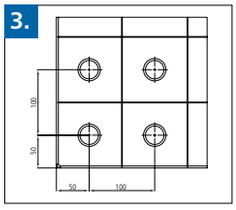



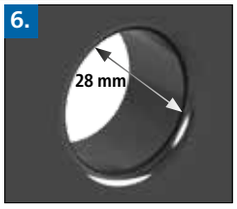





1. MATERIALSTÄRKE

- ca. 24,5 – 27 mm

2. MATERIAL

hochwertiger Stahl S355J2+N,
plasmanitriert und BAR-beschichtet*

VICKERS HÄRTEGRADE

Oberflächenhärte: ca. 450 – 750
Grundhärte: ca. 165 – 220

* Aufgrund fehlender Materialhärte bei Professional 750 deutlich höherer Produktverschleiß.

3. DATEN

- Bohrungsabstand 100 mm
- Rasterabstand 100 mm

4. SEITENWANGE

- 200 mm hoch
- zusätzliche Bohrungen ermöglichen paralleles Spannen im 50 mm Raster

5. AUFWENDIGE RADIEN

- Radien von 3 mm an den oberen Tischkanten mindern Beschädigungen an Siegmund-Zubehör und kundenseitigen Bauteilen
- Radien von 6 mm an den Ecken reduzieren die Verletzungsgefahr

6. SYSTEMBOHRUNG

- Ø 28,15 mm

Radius R3 an den Bohrungen auf der Tischoberfläche:

- mindern Beschädigungen an Tisch, Siegmund-Zubehör und kundenseitigen Bauteilen
- für leichteres Einführen von Bolzen und Zubehör
- noch weniger Anhaften von Schweißspritzern an den Bohrungskanten
- weniger Beschädigungen an den Bohrungskanten beim Bewegen schwerer Bauteile
- große Fase auf der Tischunterseite für optimale Spannkraft der Bolzen (siehe Seite 246)

7. VERRIPPUNG

- im Abstand von ca. 500 – 600 mm
- Rippen erhöht

8. TISCHFÜSSE

- Quadratrohr 90x90 mm
- Fußteller Ø 90 mm (gedreht aus Vollmaterial)
- 50 mm feinjustierbar
  (Angaben nur für Fuß Grundausstattung)

9. TRAGLAST

Traglast pro Fuß 2.000 kg
Maximal empfohlene statische Gesamtlast:
mit 4 Füßen = 4.000 kg
mit 6 Füßen = 6.000 kg
mit 8 Füßen = 8.000 kg
bei gleichmäßiger Lastverteilung.
(Angaben nur für Fuß Grundausstattung)

Rechnerisch ergeben sich wesentlich höhere Gesamtlasten. Die angegebenen zulässigen Traglasten wurden jedoch aus Sicherheitsgründen mit Reserven berechnet.

Wenn höhere Gesamtlasten erforderlich sind, halten Sie bitte Rücksprache mit dem Hersteller.

Professional 750



Bild zeigt den Tisch in Ausführung mit Diagonalraster.



Beschreibung:

Der Tisch Professional 750 hat eine Lochanordnung im 100 mm Raster auf der Tischplatte und eine parallele Lochanordnung im 50 mm Raster an den Seiten. Die Bohrungen haben einen Durchmesser von 28 mm. Der Tisch hat eine Materialstärke von ca. 24,5-27 mm und wird aus hochwertigem Stahl S355J2+N gefertigt. Rasterlinien im Abstand von 100 mm erleichtern Ihnen den Aufbau Ihrer Vorrichtung.

Die Schweißtische sind standardmäßig mit Skala versehen.

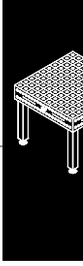

	Tischfüße:	Länge: (a)	Breite: (b)	Höhe: (c)	Gewicht:	Professional 750 Plasmanitriert 100 mm Raster		Professional 750 Plasmanitriert Diagonalraster		Ohne Plasmanitrierung Minderpreis	
Professional 750 1000x1000x200 Plasmanitriert mit Fuß Grundausstattung 650 Tischhöhe 850	4	1000 mm	1000 mm	200 mm	ca. 416 kg	2-280010.P **1.846,00 €**	●	2-280010.PD **2.078,00 €**	○	2-285110 **-195,00 €**	○
Professional 750 1200x800x200 Plasmanitriert mit Fuß Grundausstattung 650 Tischhöhe 850	4	1200 mm	800 mm	200 mm	ca. 408 kg	2-280025.P **1.846,00 €**	●	2-280025.PD **2.078,00 €**	○	2-285125 **-195,00 €**	○
Professional 750 1200x1200x200 Plasmanitriert mit Fuß Grundausstattung 650 Tischhöhe 850	4	1200 mm	1200 mm	200 mm	ca. 544 kg	2-280015.P **2.483,00 €**	●	2-280015.PD **2.772,00 €**	○	2-285115 **-295,00 €**	○
Professional 750 1500x1000x200 Plasmanitriert mit Fuß Grundausstattung 650 Tischhöhe 850	4	1500 mm	1000 mm	200 mm	ca. 577 kg	2-280035.P **2.541,00 €**	●	2-280035.PD **2.888,00 €**	○	2-285135 **-295,00 €**	○
Professional 750 1500x1500x200 Plasmanitriert mit Fuß Grundausstattung 650 Tischhöhe 850	4	1500 mm	1500 mm	200 mm	ca. 801 kg	2-280050.P **3.466,00 €**	●	2-280050.PD **3.929,00 €**	○	2-285150 **-395,00 €**	○
Professional 750 2000x1000x200 Plasmanitriert mit Fuß Grundausstattung 650 Tischhöhe 850	4	2000 mm	1000 mm	200 mm	ca. 730 kg	2-280020.P **3.003,00 €**	●	2-280020.PD **3.466,00 €**	●	2-285120 **-395,00 €**	○
Professional 750 2000x1200x200 Plasmanitriert mit Fuß Grundausstattung 650 Tischhöhe 850	4	2000 mm	1200 mm	200 mm	ca. 843 kg	2-280060.P **3.409,00 €**	●	2-280060.PD **3.929,00 €**	○	2-285160 **-395,00 €**	○
Professional 750 2000x2000x200 Plasmanitriert mit Fuß Grundausstattung 650 Tischhöhe 850	4	2000 mm	2000 mm	200 mm	ca. 1299 kg	2-280045.P **5.272,00 €**	●	2-280045.PD **5.966,00 €**	○	2-285145 **-595,00 €**	○
Professional 750 2400x1200x200 Plasmanitriert mit Fuß Grundausstattung 650 Tischhöhe 850	4	2400 mm	1200 mm	200 mm	ca. 986 kg	2-280030.P **3.814,00 €**	●	2-280030.PD **4.392,00 €**	●	2-285130 **-495,00 €**	○
Professional 750 3000x1500x200 Plasmanitriert mit Fuß Grundausstattung 650 Tischhöhe 850	6	3000 mm	1500 mm	200 mm	ca. 1517 kg	2-280040.P **5.550,00 €**	●	2-280040.PD **6.128,00 €**	●	2-285140 **-695,00 €**	○
Professional 750 4000x2000x200 Plasmanitriert mit Fuß Grundausstattung 650 Tischhöhe 850	8	4000 mm	2000 mm	200 mm	ca. 2501 kg	2-280055.P **8.328,00 €**	●	2-280055.PD **9.138,00 €**	○	2-285155 **-895,00 €**	○
Weitere Größen auf Anfrage										.	○

● = Artikel wird auf Lager produziert; ○ = Artikel wird auf Bestellung produziert; Erklärungen siehe Seite 84

Der Mehrpreis für einen Tisch mit einer anderen Fußvariation ergibt sich aus der Differenz von Fuß Grundausstattung und dem gewünschten Fuß.

Gewicht = Tisch + Palette + Fuß Grundausstattung

Professional Extreme 8.7



Professional Extreme 8.7

Oberflächenhärte bis zu 850 Vickers!

Die Professional Extreme 8.7 Schweißtische werden aus speziellem Werkzeugstahl gefertigt und zusätzlich plasmanitriert und beschichtet. Aufgrund der erhöhten Belastbarkeit des Schweißtisches eignet er sich besonders für die Bearbeitung sehr schwerer Bauteile.

Durch die Ausstattung mit Diagonalraster werden die Spannmöglichkeiten auf diesem Schweißtisch nahezu verdoppelt.

Das Produktvideo finden Sie auch unter:

www.siegmund.com/V280020.X

TISCHFÜSSE



Seite 164
Fuß Grundausstattung

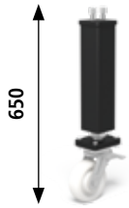

Seite 168
Fuß mit Lenkrolle und Feststellbremse



Seite 166
Fuß höhenverstellbar



Seite 169
Fuß höhenverstellbar mit Lenkrolle und Feststellbremse

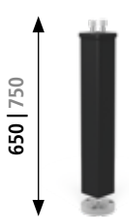

Seite 170
Fuß mit Bodenverankerung

Fußhöhen in mm.
Die Angaben in schwarz sind die Standard-Fußhöhen für den oben gezeigten Tisch. Die grauen Fußhöhen sind je Fußtyp ohne Aufpreis und bei der Bestellung anzugeben.

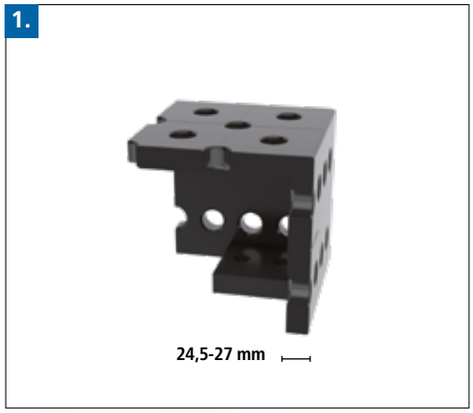

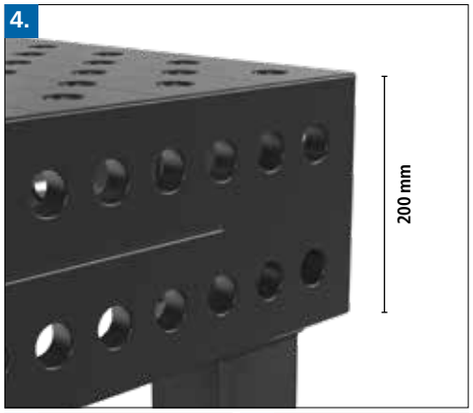

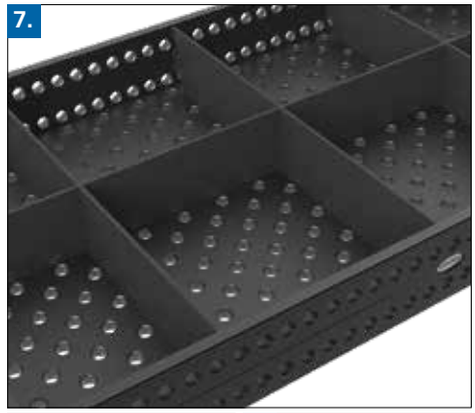



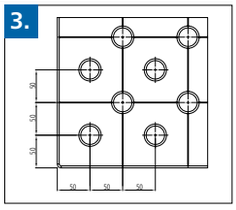



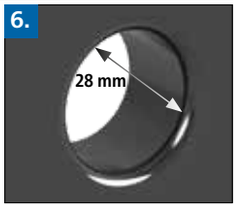





1. MATERIALSTÄRKE

- ca. 24,5 – 27 mm

2. MATERIAL

Durchgehärteter Werkzeugstahl X8.7,
plasmanitriert und BAR-beschichtet*

VICKERS HÄRTEGRADE

Tischplatte:
Oberflächenhärte: ca. 450 – 850
Grundhärte: ca. 280 – 340

Seitenwange:
Oberflächenhärte: ca. 450 – 750
Grundhärte: ca. 165 – 220

* Die wenig beanspruchten Seitenwangen werden aus Kostengründen weiterhin aus Stahl S355J2+N gefertigt.

3. DATEN

- Bohrungsabstand 100 mm
- Rasterabstand 100 mm

4. SEITENWANGE

- 200 mm hoch
- zusätzliche Bohrungen ermöglichen paralleles Spannen im 50 mm Raster

5. AUFWENDIGE RADIEN

- Radien von 3 mm an den oberen Tischkanten mindern Beschädigungen an Siegmund-Zubehör und kundenseitigen Bauteilen
- Radien von 6 mm an den Ecken reduzieren die Verletzungsgefahr

6. SYSTEMBOHRUNG

- Ø 28,15 mm

Radius R3 an den Bohrungen auf der Tischoberfläche:

- mindern Beschädigungen an Tisch, Siegmund-Zubehör und kundenseitigen Bauteilen
- für leichteres Einführen von Bolzen und Zubehör
- noch weniger Anhaften von Schweißspritzern an den Bohrungskanten
- weniger Beschädigungen an den Bohrungskanten beim Bewegen schwerer Bauteile
- große Fase auf der Tischunterseite für optimale Spannkraft der Bolzen (siehe Seite 246)

7. VERRIPPUNG

- im Abstand von ca. 500 – 600 mm
- Rippen erhöht

8. TISCHFÜSSE

- Quadratrohr 90x90 mm
- Fußteller Ø 90 mm (gedreht aus Vollmaterial)
- Fuß 50 mm feinjustierbar
  (Angaben nur für Fuß Grundausstattung)

9. TRAGLAST

Traglast pro Fuß 2.000 kg
Maximal empfohlene statische Gesamtlast:
mit 4 Füßen = 4.000 kg
mit 6 Füßen = 6.000 kg
mit 8 Füßen = 8.000 kg
bei gleichmäßiger Lastverteilung.
(Angaben nur für Fuß Grundausstattung)

Rechnerisch ergeben sich wesentlich höhere Gesamtlasten. Die angegebenen zulässigen Traglasten wurden jedoch aus Sicherheitsgründen mit Reserven berechnet.

Wenn höhere Gesamtlasten erforderlich sind, halten Sie bitte Rücksprache mit dem Hersteller.

Professional Extreme 8.8



Professional Extreme 8.8

Oberflächenhärte bis zu 900 Vickers!

Die Professional Extreme 8.8 Schweißtische werden aus speziellem Werkzeugstahl gefertigt und zusätzlich plasmanitriert und beschichtet. Durch die enorm starke Oberflächenbeschaffenheit besitzen diese Schweißtische eine hohe Resistenz gegen Schlageinwirkungen und Korrosionen. Aufgrund der erhöhten Belastbarkeit des Schweißtisches eignet er sich besonders für die Bearbeitung sehr schwerer Bauteile.

Durch die Ausstattung mit Diagonalraster werden die Spannmöglichkeiten auf diesem Schweißtisch nahezu verdoppelt.



Das Produktvideo finden Sie auch unter:

www.siegmund.com/VHardness

TISCHFÜSSE



Seite 164
Fuß Grundausstattung

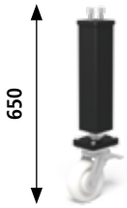

Seite 168
Fuß mit Lenkrolle und Feststellbremse



Seite 166
Fuß höhenverstellbar

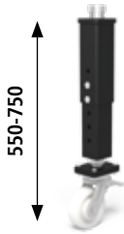

Seite 169
Fuß höhenverstellbar mit Lenkrolle und Feststellbremse



Seite 170
Fuß mit Bodenverankerung

Fußhöhen in mm.
Die Angaben in schwarz sind die Standard-Fußhöhen für den oben gezeigten Tisch. Die grauen Fußhöhen sind je Fußtyp ohne Aufpreis und bei der Bestellung anzugeben.

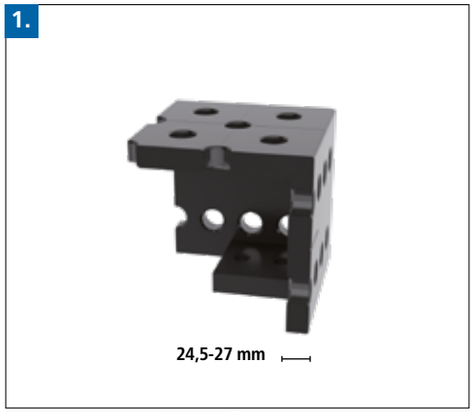

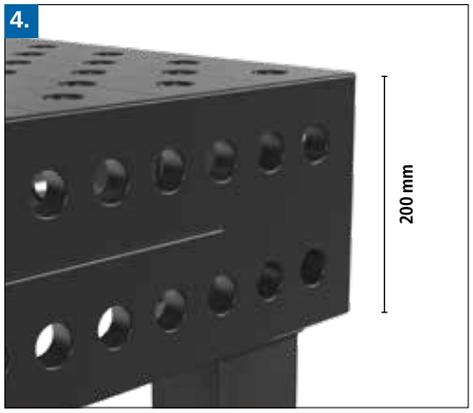

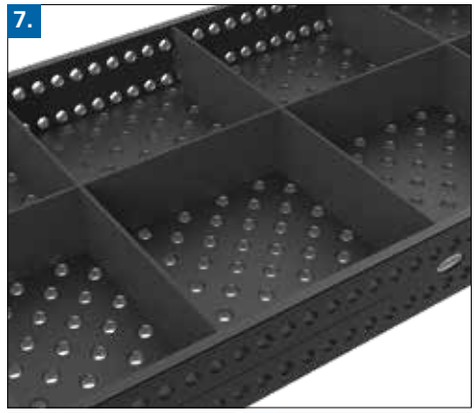



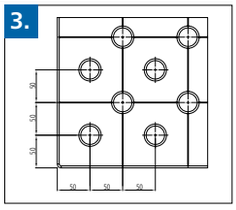



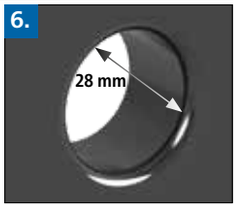





1. MATERIALSTÄRKE

- ca. 24,5 – 27 mm

2. MATERIAL

Durchgehärteter Werkzeugstahl X8.8,
plasmanitriert und BAR-beschichtet*

VICKERS HÄRTEGRADE

Tischplatte:
Oberflächenhärte: ca. 500 – 900
Grundhärte: ca. 360 – 420

Seitenwange:
Oberflächenhärte: ca. 450 – 750
Grundhärte: ca. 165 – 220
optional:
Oberflächenhärte: ca. 500 – 900
Grundhärte: ca. 360 – 420

* Die wenig beanspruchten Seitenwangen werden aus Kostengründen weiterhin aus Stahl S355J2+N gefertigt.

3. DATEN

- Bohrungsabstand 100 mm
- Rasterabstand 100 mm

4. SEITENWANGE

- 200 mm hoch
- zusätzliche Bohrungen ermöglichen paralleles Spannen im 50 mm Raster

5. AUFWENDIGE RADIEN

- Radien von 3 mm an den oberen Tischkanten mindern Beschädigungen an Siegmund-Zubehör und kundenseitigen Bauteilen
- Radien von 6 mm an den Ecken reduzieren die Verletzungsgefahr

6. SYSTEMBOHRUNG

- Ø 28,15 mm

Radius R3 an den Bohrungen auf der Tischoberfläche:

- mindern Beschädigungen an Tisch, Siegmund-Zubehör und kundenseitigen Bauteilen
- für leichteres Einführen von Bolzen und Zubehör
- noch weniger Anhaften von Schweißspritzern an den Bohrungskanten
- weniger Beschädigungen an den Bohrungskanten beim Bewegen schwerer Bauteile
- große Fase auf der Tischunterseite für optimale Spannkraft der Bolzen (siehe Seite 246)

7. VERRIPPUNG

- im Abstand von ca. 500 – 600 mm
- Rippen erhöht

8. TISCHFÜSSE

- Quadratrohr 90x90 mm
- Fußteller Ø 90 mm (gedreht aus Vollmaterial)
- Fuß 50 mm feinjustierbar
  (Angaben nur für Fuß Grundausstattung)

9. TRAGLAST

Traglast pro Fuß 2.000 kg
Maximal empfohlene statische Gesamtlast:
mit 4 Füßen = 4.000 kg
mit 6 Füßen = 6.000 kg
mit 8 Füßen = 8.000 kg
bei gleichmäßiger Lastverteilung.
(Angaben nur für Fuß Grundausstattung)

Rechnerisch ergeben sich wesentlich höhere Gesamtlasten. Die angegebenen zulässigen Traglasten wurden jedoch aus Sicherheitsgründen mit Reserven berechnet.

Wenn höhere Gesamtlasten erforderlich sind, halten Sie bitte Rücksprache mit dem Hersteller.

Professional Extreme 8.7 / Professional Extreme 8.8
1000x1000x200 mm



Beschreibung:

Der Tisch Professional Extreme 1000x1000x200 mm hat eine Lochanordnung im 100 mm Raster auf der Tischplatte und eine parallele Lochanordnung im 50 mm Raster an den Seiten. Die Bohrungen haben einen Durchmesser von 28 mm und der Tisch eine Materialstärke von ca. 24,5-27 mm. Die Tischplatte wird aus durchgehärtetem Werkzeugstahl gefertigt. Die wenig beanspruchten Seitenwangen werden aus Kostengründen weiterhin aus Stahl S355J2+N gefertigt. Rasterlinien im Abstand von 100 mm erleichtern Ihnen den Aufbau Ihrer Vorrichtung.

Die Schweißtische sind standardmäßig mit Skala versehen.

Eine Übersicht mit allen Informationen zu den verschiedenen Tischfuß-Varianten finden Sie auf der Seite 162.

Gewicht: ca. 416 kg
Gewicht = Tisch + Palette + Fuß Grundausstattung

Bild zeigt den Professional Extreme Tisch in Ausführung mit Diagonalraster.

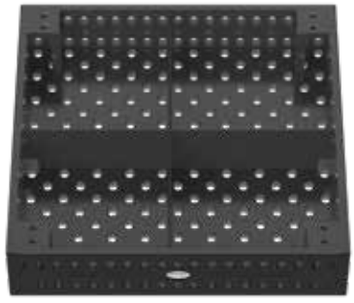

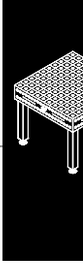

Professional Extreme 8.7 / Professional Extreme 8.8
1000x1000x200 mm

1000x1000x200 - Plasmanitriert	Professional Extreme 8.7 - 100 mm Raster		Professional Extreme 8.7 - Diagonalraster		Professional Extreme 8.8 - 100 mm Raster		Professional Extreme 8.8 - Diagonalraster		Ohne Plasmanitrierung Minderpreis	
ohne Füße	2-280010.X7.T1 **1.894,00 €**	●	2-280010.XD7.T1 **2.125,00 €**	●	2-280010.X8.T1 **2.414,00 €**	○	2-280010.XD8.T1 **2.692,00 €**	○	2-285110 **-195,00 €**	○
mit Fuß Grundausstattung 650 Tischhöhe 850	2-280010.X7 **2.078,00 €**	●	2-280010.XD7 **2.309,00 €**	●	2-280010.X8 **2.598,00 €**	○	2-280010.XD8 **2.876,00 €**	○	2-285110 **-195,00 €**	○

● = Artikel wird auf Lager produziert; ○ = Artikel wird auf Bestellung produziert; Erklärungen siehe Seite 84

Fußvarianten für Schweißtisch Professional Extreme

Aufpreis Fuß Grundausstattung (siehe Seite 164) **Kostenlos austauschbar**	**Aufpreis Fuß mit Lenkrolle und Feststellbremse 650** (siehe Seite 168)	**Aufpreis Fuß mit Bodenverankerung 650** (siehe Seite 170)	**Aufpreis Fuß mit Bodenverankerung 750** (siehe Seite 170)	**Aufpreis Fuß höhenverstellbar 550-900** (siehe Seite 166)	**Aufpreis Fuß höhenverstellbar 450-700** (siehe Seite 166)	**Aufpreis Fuß höhenverstellbar mit Lenkrolle und Feststellbremse 550-750** (siehe Seite 169)
						
2-280857.XX •	2-280876.XX **82,00 €**	2-280874.XX **52,00 €**	2-280875.XX **52,00 €**	2-280877.XX **63,00 €**	2-280878.XX **63,00 €**	2-280879.XX **103,00 €**

Sonderausstattung für Schweißtisch Professional Extreme



Beispiel für
Diagonalraster + Skala

	Seitenwange		Oberfläche			
	Aufpreis Seitenwange doppelt gehärtet (siehe Seite 104)	**Aufpreis Diagonalraster für Seitenwange** (siehe Seite 82)	**Aufpreis 50 mm Raster** (siehe Seite 82)	**Aufpreis Diagonalraster M8 / M12 / M16 Gewinde** (siehe Seite 82)		
	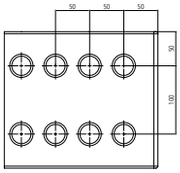	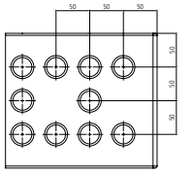	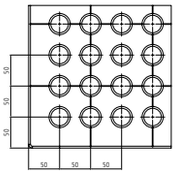	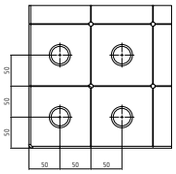	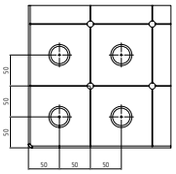	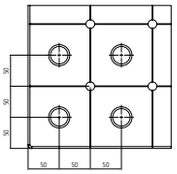
				M8	**M12**	**M16**
Professional Extreme	2-286710.X **546,00 €**	2-286610.X **227,00 €**	2-286510.X **454,00 €**	2-286110.X **479,00 €**	2-286210.X **479,00 €**	2-286310.X **479,00 €**

Passende Verbindungsrahmen für diese Tischgröße finden Sie auf Seite 370, passende Hubbühnen auf Seite 174.





Professional Extreme 8.7 / Professional Extreme 8.8
1200x800x200 mm



Beschreibung:

Der Tisch Professional Extreme 1200x800x200 mm hat eine Lochanordnung im 100 mm Raster auf der Tischplatte und eine parallele Lochanordnung im 50 mm Raster an den Seiten. Die Bohrungen haben einen Durchmesser von 28 mm und der Tisch eine Materialstärke von ca. 24,5-27 mm. Die Tischplatte wird aus durchgehärtetem Werkzeugstahl gefertigt. Die wenig beanspruchten Seitenwangen werden aus Kostengründen weiterhin aus Stahl S355J2+N gefertigt. Rasterlinien im Abstand von 100 mm erleichtern Ihnen den Aufbau Ihrer Vorrichtung.

Die Schweißtische sind standardmäßig mit Skala versehen.

Eine Übersicht mit allen Informationen zu den verschiedenen Tischfuß-Varianten finden Sie auf der Seite 162.

Gewicht: ca. 408 kg
Gewicht = Tisch + Palette + Fuß Grundausstattung

Bild zeigt den Professional Extreme Tisch in Ausführung mit Diagonalraster.

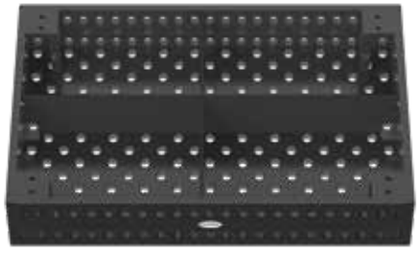

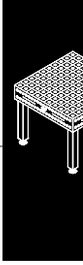

Professional Extreme 8.7 / Professional Extreme 8.8
1200x800x200 mm

1200x800x200 - Plasmanitriert	Professional Extreme 8.7 - 100 mm Raster		Professional Extreme 8.7 - Diagonalraster		Professional Extreme 8.8 - 100 mm Raster		Professional Extreme 8.8 - Diagonalraster		Ohne Plasmanitrierung Minderpreis	
ohne Füße	2-280025.X7.T1 **1.894,00 €**	○	2-280025.XD7.T1 **2.125,00 €**	●	2-280025.X8.T1 **2.414,00 €**	○	2-280025.XD8.T1 **2.692,00 €**	○	2-285125 **-195,00 €**	○
mit Fuß Grundausstattung 650 Tischhöhe 850	2-280025.X7 **2.078,00 €**	○	2-280025.XD7 **2.309,00 €**	●	2-280025.X8 **2.598,00 €**	○	2-280025.XD8 **2.876,00 €**	○	2-285125 **-195,00 €**	○

● = Artikel wird auf Lager produziert; ○ = Artikel wird auf Bestellung produziert; Erklärungen siehe Seite 84

Fußvarianten für Schweißtisch Professional Extreme

Aufpreis Fuß Grundausstattung (siehe Seite 164) **Kostenlos austauschbar**	**Aufpreis Fuß mit Lenkrolle und Feststellbremse 650** (siehe Seite 168)	**Aufpreis Fuß mit Bodenverankerung 650** (siehe Seite 170)	**Aufpreis Fuß mit Bodenverankerung 750** (siehe Seite 170)	**Aufpreis Fuß höhenverstellbar 550-900** (siehe Seite 166)	**Aufpreis Fuß höhenverstellbar 450-700** (siehe Seite 166)	**Aufpreis Fuß höhenverstellbar mit Lenkrolle und Feststellbremse 550-750** (siehe Seite 169)
						
2-280857.XX •	2-280876.XX **82,00 €**	2-280874.XX **52,00 €**	2-280875.XX **52,00 €**	2-280877.XX **63,00 €**	2-280878.XX **63,00 €**	2-280879.XX **103,00 €**

Sonderausstattung für Schweißtisch Professional Extreme



Beispiel für
50 mm Raster

	Seitenwange		**Oberfläche**			
	Aufpreis Seitenwange doppelt gehärtet (siehe Seite 104)	**Aufpreis Diagonalraster für Seitenwange** (siehe Seite 82)	**Aufpreis 50 mm Raster** (siehe Seite 82)	**Aufpreis Diagonalraster M8 / M12 / M16 Gewinde** (siehe Seite 82)		
	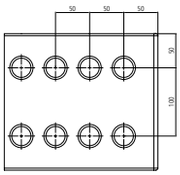	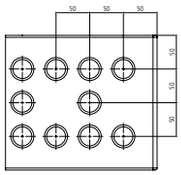	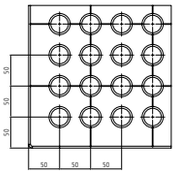	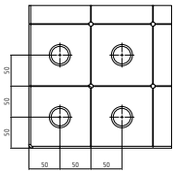	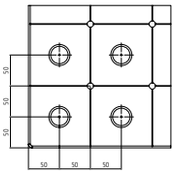	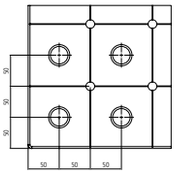
				M8	**M12**	**M16**
Professional Extreme	2-286725.X **546,00 €**	2-286625.X **227,00 €**	2-286525.X **454,00 €**	2-286125.X **479,00 €**	2-286225.X **479,00 €**	2-286325.X **479,00 €**

Passende Verbindungsrahmen für diese Tischgröße finden Sie auf Seite 370, passende Hubbühnen auf Seite 174.





Professional Extreme 8.7 / Professional Extreme 8.8
1200x1200x200 mm



Beschreibung:

Der Tisch Professional Extreme 1200x1200x200 mm hat eine Lochanordnung im 100 mm Raster auf der Tischplatte und eine parallele Lochanordnung im 50 mm Raster an den Seiten. Die Bohrungen haben einen Durchmesser von 28 mm und der Tisch eine Materialstärke von ca. 24,5-27 mm. Die Tischplatte wird aus durchgehärtetem Werkzeugstahl gefertigt. Die wenig beanspruchten Seitenwangen werden aus Kostengründen weiterhin aus Stahl S355J2+N gefertigt. Rasterlinien im Abstand von 100 mm erleichtern Ihnen den Aufbau Ihrer Vorrichtung.

Die Schweißtische sind standardmäßig mit Skala versehen.

Eine Übersicht mit allen Informationen zu den verschiedenen Tischfuß-Varianten finden Sie auf der Seite 162.

Gewicht: ca. 544 kg
Gewicht = Tisch + Palette + Fuß Grundausstattung

Bild zeigt den Professional Extreme Tisch in Ausführung mit Diagonalraster.

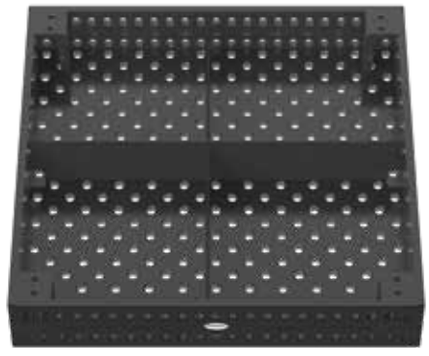

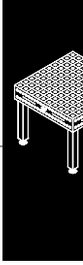

Professional Extreme 8.7 / Professional Extreme 8.8
1200x1200x200 mm

1200x1200x200 - Plasmanitriert	Professional Extreme 8.7 - 100 mm Raster		Professional Extreme 8.7 - Diagonalraster		Professional Extreme 8.8 - 100 mm Raster		Professional Extreme 8.8 - Diagonalraster		Ohne Plasmanitrierung Minderpreis	
ohne Füße	2-280015.X7.T1 **2.530,00 €**	●	2-280015.XD7.T1 **2.819,00 €**	●	2-280015.X8.T1 **2.819,00 €**	○	2-280015.XD8.T1 **3.120,00 €**	○	2-285115 **-295,00 €**	○
mit Fuß Grundausstattung 650 Tischhöhe 850	2-280015.X7 **2.714,00 €**	●	2-280015.XD7 **3.003,00 €**	●	2-280015.X8 **3.003,00 €**	○	2-280015.XD8 **3.304,00 €**	○	2-285115 **-295,00 €**	○

● = Artikel wird auf Lager produziert; ○ = Artikel wird auf Bestellung produziert; Erklärungen siehe Seite 84

Fußvarianten für Schweißtisch Professional Extreme

Aufpreis Fuß Grundausstattung (siehe Seite 164) **Kostenlos austauschbar**	**Aufpreis Fuß mit Lenkrolle und Feststellbremse 650** (siehe Seite 168)	**Aufpreis Fuß mit Bodenverankerung 650** (siehe Seite 170)	**Aufpreis Fuß mit Bodenverankerung 750** (siehe Seite 170)	**Aufpreis Fuß höhenverstellbar 550-900** (siehe Seite 166)	**Aufpreis Fuß höhenverstellbar 450-700** (siehe Seite 166)	**Aufpreis Fuß höhenverstellbar mit Lenkrolle und Feststellbremse 550-750** (siehe Seite 169)
						
2-280857.XX •	2-280876.XX **82,00 €**	2-280874.XX **52,00 €**	2-280875.XX **52,00 €**	2-280877.XX **63,00 €**	2-280878.XX **63,00 €**	2-280879.XX **103,00 €**

Sonderausstattung für Schweißtisch Professional Extreme



Beispiel für Koordinatenskalierung

	Seitenwange		Oberfläche			
	Aufpreis Seitenwange doppelt gehärtet (siehe Seite 104)	**Aufpreis Diagonalraster für Seitenwange** (siehe Seite 82)	**Aufpreis 50 mm Raster** (siehe Seite 82)	**Aufpreis Diagonalraster M8 / M12 / M16 Gewinde** (siehe Seite 82)		
	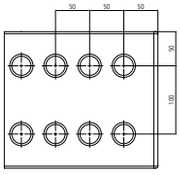	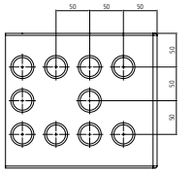	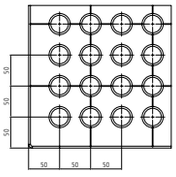	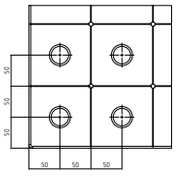	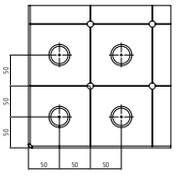	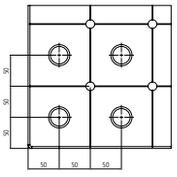
				M8	**M12**	**M16**
Professional Extreme	2-286715.X **660,00 €**	2-286615.X **227,00 €**	2-286515.X **624,00 €**	2-286115.X **479,00 €**	2-286215.X **479,00 €**	2-286315.X **479,00 €**

Passende Verbindungsrahmen für diese Tischgröße finden Sie auf Seite 370, passende Hubbühnen auf Seite 174.





Professional Extreme 8.7 / Professional Extreme 8.8
1500x1000x200 mm



Beschreibung:

Der Tisch Professional Extreme 1500x1000x200 mm hat eine Lochanordnung im 100 mm Raster auf der Tischplatte und eine parallele Lochanordnung im 50 mm Raster an den Seiten. Die Bohrungen haben einen Durchmesser von 28 mm und der Tisch eine Materialstärke von ca. 24,5-27 mm. Die Tischplatte wird aus durchgehärtetem Werkzeugstahl gefertigt. Die wenig beanspruchten Seitenwangen werden aus Kostengründen weiterhin aus Stahl S355J2+N gefertigt. Rasterlinien im Abstand von 100 mm erleichtern Ihnen den Aufbau Ihrer Vorrichtung.

Die Schweißtische sind standardmäßig mit Skala versehen.

Eine Übersicht mit allen Informationen zu den verschiedenen Tischfuß-Varianten finden Sie auf der Seite 162.

Gewicht: ca. 577 kg
Gewicht = Tisch + Palette + Fuß Grundausstattung

Bild zeigt den Professional Extreme Tisch in Ausführung mit Diagonalraster.

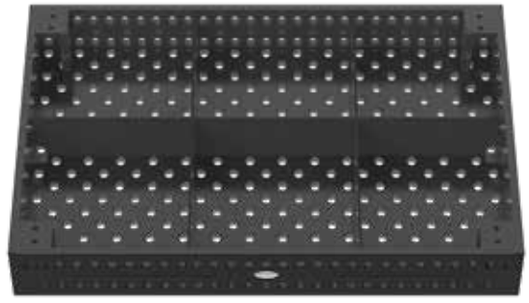

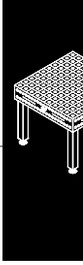

Professional Extreme 8.7 / Professional Extreme 8.8
1500x1000x200 mm

1500x1000x200 - Plasmanitriert	Professional Extreme 8.7 - 100 mm Raster		Professional Extreme 8.7 - Diagonalraster		Professional Extreme 8.8 - 100 mm Raster		Professional Extreme 8.8 - Diagonalraster		Ohne Plasmanitrierung Minderpreis	
ohne Füße	2-280035.X7.T1 **2.704,00 €**	●	2-280035.XD7.T1 **3.051,00 €**	●	2-280035.X8.T1 **2.970,00 €**	○	2-280035.XD8.T1 **3.282,00 €**	○	2-285135 **-295,00 €**	○
mit Fuß Grundausstattung 650 Tischhöhe 850	2-280035.X7 **2.888,00 €**	●	2-280035.XD7 **3.235,00 €**	●	2-280035.X8 **3.154,00 €**	○	2-280035.XD8 **3.466,00 €**	○	2-285135 **-295,00 €**	○

● = Artikel wird auf Lager produziert; ○ = Artikel wird auf Bestellung produziert; Erklärungen siehe Seite 84

Fußvarianten für Schweißtisch Professional Extreme

Aufpreis Fuß Grundausstattung (siehe Seite 164) **Kostenlos austauschbar**	**Aufpreis Fuß mit Lenkrolle und Feststellbremse 650** (siehe Seite 168)	**Aufpreis Fuß mit Bodenverankerung 650** (siehe Seite 170)	**Aufpreis Fuß mit Bodenverankerung 750** (siehe Seite 170)	**Aufpreis Fuß höhenverstellbar 550-900** (siehe Seite 166)	**Aufpreis Fuß höhenverstellbar 450-700** (siehe Seite 166)	**Aufpreis Fuß höhenverstellbar mit Lenkrolle und Feststellbremse 550-750** (siehe Seite 169)
						
2-280857.XX •	2-280876.XX **82,00 €**	2-280874.XX **52,00 €**	2-280875.XX **52,00 €**	2-280877.XX **63,00 €**	2-280878.XX **63,00 €**	2-280879.XX **103,00 €**

Sonderausstattung für Schweißtisch Professional Extreme



Beispiel für Diagonalraster M8

	Seitenwange		Oberfläche			
	Aufpreis Seitenwange doppelt gehärtet (siehe Seite 104)	**Aufpreis Diagonalraster für Seitenwange** (siehe Seite 82)	**Aufpreis 50 mm Raster** (siehe Seite 82)	**Aufpreis Diagonalraster M8 / M12 / M16 Gewinde** (siehe Seite 82)		
	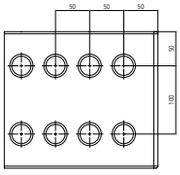	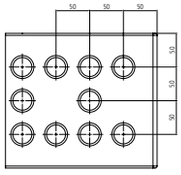	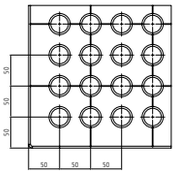	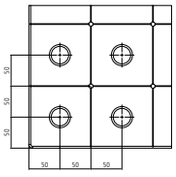	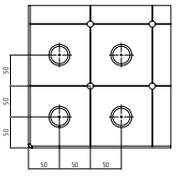	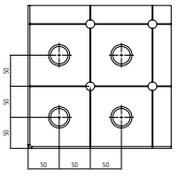
				M8	**M12**	**M16**
Professional Extreme	2-286735.X **690,00 €**	2-286635.X **227,00 €**	2-286535.X **624,00 €**	2-286135.X **479,00 €**	2-286235.X **479,00 €**	2-286335.X **479,00 €**

Passende Verbindungsrahmen für diese Tischgröße finden Sie auf Seite 370, passende Hubbühnen auf Seite 174.





Professional Extreme 8.7 / Professional Extreme 8.8
1500x1500x200 mm



Beschreibung:

Der Tisch Professional Extreme 1500x1500x200 mm hat eine Lochanordnung im 100 mm Raster auf der Tischplatte und eine parallele Lochanordnung im 50 mm Raster an den Seiten. Die Bohrungen haben einen Durchmesser von 28 mm und der Tisch eine Materialstärke von ca. 24,5-27 mm. Die Tischplatte wird aus durchgehärtetem Werkzeugstahl gefertigt. Die wenig beanspruchten Seitenwangen werden aus Kostengründen weiterhin aus Stahl S355J2+N gefertigt. Rasterlinien im Abstand von 100 mm erleichtern Ihnen den Aufbau Ihrer Vorrichtung.

Die Schweißtische sind standardmäßig mit Skala versehen.

Eine Übersicht mit allen Informationen zu den verschiedenen Tischfuß-Varianten finden Sie auf der Seite 162.

Gewicht: ca. 801 kg
Gewicht = Tisch + Palette + Fuß Grundausstattung

Bild zeigt den Professional Extreme Tisch in Ausführung mit Diagonalraster.

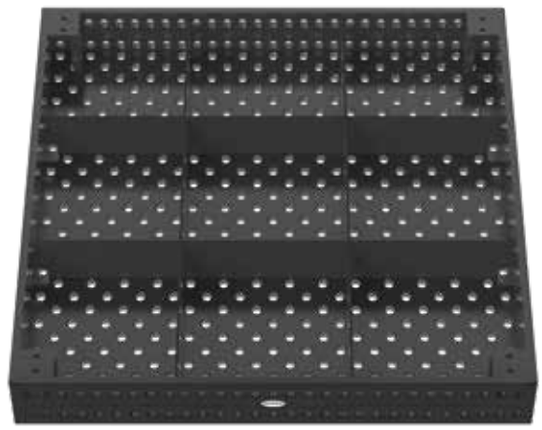

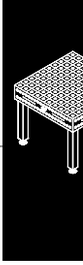

Professional Extreme 8.7 / Professional Extreme 8.8
1500x1500x200 mm

1500x1500x200 - Plasmanitriert	Professional Extreme 8.7 - 100 mm Raster		Professional Extreme 8.7 - Diagonalraster		Professional Extreme 8.8 - 100 mm Raster		Professional Extreme 8.8 - Diagonalraster		Ohne Plasmanitrierung Minderpreis	
ohne Füße	2-280050.X7.T1 **3.514,00 €**	●	2-280050.XD7.T1 **3.977,00 €**	●	2-280050.X8.T1 **3.977,00 €**	○	2-280050.XD8.T1 **4.440,00 €**	○	2-285150 **-395,00 €**	○
mit Fuß Grundausstattung 650 Tischhöhe 850	2-280050.X7 **3.698,00 €**	●	2-280050.XD7 **4.161,00 €**	●	2-280050.X8 **4.161,00 €**	○	2-280050.XD8 **4.624,00 €**	○	2-285150 **-395,00 €**	○

● = Artikel wird auf Lager produziert; ○ = Artikel wird auf Bestellung produziert; Erklärungen siehe Seite 84

Fußvarianten für Schweißtisch Professional Extreme

Aufpreis Fuß Grundausstattung (siehe Seite 164) **Kostenlos austauschbar**	**Aufpreis Fuß mit Lenkrolle und Feststellbremse 650** (siehe Seite 168)	**Aufpreis Fuß mit Bodenverankerung 650** (siehe Seite 170)	**Aufpreis Fuß mit Bodenverankerung 750** (siehe Seite 170)	**Aufpreis Fuß höhenverstellbar 550-900** (siehe Seite 166)	**Aufpreis Fuß höhenverstellbar 450-700** (siehe Seite 166)	**Aufpreis Fuß höhenverstellbar mit Lenkrolle und Feststellbremse 550-750** (siehe Seite 169)
						
2-280857.XX •	2-280876.XX **82,00 €**	2-280874.XX **52,00 €**	2-280875.XX **52,00 €**	2-280877.XX **63,00 €**	2-280878.XX **63,00 €**	2-280879.XX **103,00 €**

Sonderausstattung für Schweißtisch Professional Extreme



Beispiel für
Diagonalraster M12

	Seitenwange		**Oberfläche**			
	Aufpreis Seitenwange doppelt gehärtet (siehe Seite 104)	**Aufpreis Diagonalraster für Seitenwange** (siehe Seite 82)	**Aufpreis 50 mm Raster** (siehe Seite 82)	**Aufpreis Diagonalraster M8 / M12 / M16 Gewinde** (siehe Seite 82)		
	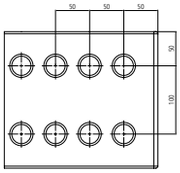	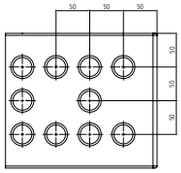	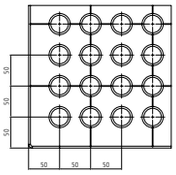	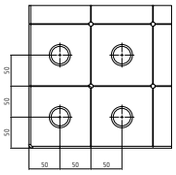	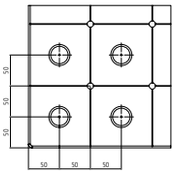	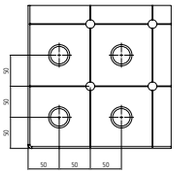
				M8	**M12**	**M16**
Professional Extreme	2-286750.X **893,00 €**	2-286650.X **216,00 €**	2-286550.X **898,00 €**	2-286150.X **630,00 €**	2-286250.X **630,00 €**	2-286350.X **630,00 €**

Passende Verbindungsrahmen für diese Tischgröße finden Sie auf Seite 370, passende Hubbühnen auf Seite 174.





Professional Extreme 8.7 / Professional Extreme 8.8
2000x1000x200 mm



Beschreibung:

Der Tisch Professional Extreme 2000x1000x200 mm hat eine Lochanordnung im 100 mm Raster auf der Tischplatte und eine parallele Lochanordnung im 50 mm Raster an den Seiten. Die Bohrungen haben einen Durchmesser von 28 mm und der Tisch eine Materialstärke von ca. 24,5-27 mm. Die Tischplatte wird aus durchgehärtetem Werkzeugstahl gefertigt. Die wenig beanspruchten Seitenwangen werden aus Kostengründen weiterhin aus Stahl S355J2+N gefertigt. Rasterlinien im Abstand von 100 mm erleichtern Ihnen den Aufbau Ihrer Vorrichtung.

Die Schweißtische sind standardmäßig mit Skala versehen.

Eine Übersicht mit allen Informationen zu den verschiedenen Tischfuß-Varianten finden Sie auf der Seite 162.

Gewicht: ca. 730 kg
Gewicht = Tisch + Palette + Fuß Grundausstattung

Bild zeigt den Professional Extreme Tisch in Ausführung mit Diagonalraster.



Professional Extreme 8.7 / Professional Extreme 8.8
2000x1000x200 mm

2000x1000x200 - Plasmanitriert	Professional Extreme 8.7 - 100 mm Raster		Professional Extreme 8.7 - Diagonalraster		Professional Extreme 8.8 - 100 mm Raster		Professional Extreme 8.8 - Diagonalraster		Ohne Plasmanitrierung Minderpreis	
ohne Füße	2-280020.X7.T1 **3.167,00 €**	●	2-280020.XD7.T1 **3.618,00 €**	●	2-280020.X8.T1 **3.583,00 €**	●	2-280020.XD8.T1 **4.046,00 €**	●	2-285120 **-395,00 €**	○
mit Fuß Grundausstattung 650 Tischhöhe 850	2-280020.X7 **3.351,00 €**	●	2-280020.XD7 **3.802,00 €**	●	2-280020.X8 **3.767,00 €**	●	2-280020.XD8 **4.230,00 €**	●	2-285120 **-395,00 €**	○

● = Artikel wird auf Lager produziert; ○ = Artikel wird auf Bestellung produziert; Erklärungen siehe Seite 84

Fußvarianten für Schweißtisch Professional Extreme

Aufpreis Fuß Grundausstattung (siehe Seite 164) **Kostenlos austauschbar**	**Aufpreis Fuß mit Lenkrolle und Feststellbremse 650** (siehe Seite 168)	**Aufpreis Fuß mit Bodenverankerung 650** (siehe Seite 170)	**Aufpreis Fuß mit Bodenverankerung 750** (siehe Seite 170)	**Aufpreis Fuß höhenverstellbar 550-900** (siehe Seite 166)	**Aufpreis Fuß höhenverstellbar 450-700** (siehe Seite 166)	**Aufpreis Fuß höhenverstellbar mit Lenkrolle und Feststellbremse 550-750** (siehe Seite 169)
						
2-280857.XX	2-280876.XX	2-280874.XX	2-280875.XX	2-280877.XX	2-280878.XX	2-280879.XX
•	**82,00 €**	**52,00 €**	**52,00 €**	**63,00 €**	**63,00 €**	**103,00 €**

Sonderausstattung für Schweißtisch Professional Extreme

	Seitenwange		**Oberfläche**			
	Aufpreis Seitenwange doppelt gehärtet (siehe Seite 104)	**Aufpreis Diagonalraster für Seitenwange** (siehe Seite 82)	**Aufpreis 50 mm Raster** (siehe Seite 82)	**Aufpreis Diagonalraster M8 / M12 / M16 Gewinde** (siehe Seite 82)		
 Beispiel für Diagonalraster M16	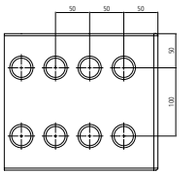	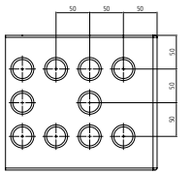	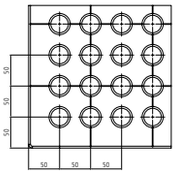	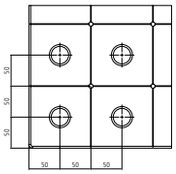	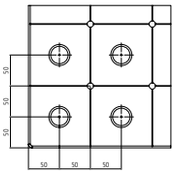	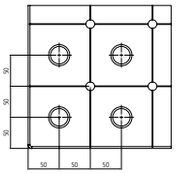
				M8	**M12**	**M16**
Professional Extreme	2-286720.X **858,00 €**	2-286620.X **227,00 €**	2-286520.X **851,00 €**	2-286120.X **630,00 €**	2-286220.X **630,00 €**	2-286320.X **630,00 €**

Passende Verbindungsrahmen für diese Tischgröße finden Sie auf Seite 370, passende Hubbühnen auf Seite 174.





Professional Extreme 8.7 / Professional Extreme 8.8
2000x1200x200 mm



Beschreibung:

Der Tisch Professional Extreme 2000x1200x200 mm hat eine Lochanordnung im 100 mm Raster auf der Tischplatte und eine parallele Lochanordnung im 50 mm Raster an den Seiten. Die Bohrungen haben einen Durchmesser von 28 mm und der Tisch eine Materialstärke von ca. 24,5-27 mm. Die Tischplatte wird aus durchgehärtetem Werkzeugstahl gefertigt. Die wenig beanspruchten Seitenwangen werden aus Kostengründen weiterhin aus Stahl S355J2+N gefertigt. Rasterlinien im Abstand von 100 mm erleichtern Ihnen den Aufbau Ihrer Vorrichtung.

Die Schweißtische sind standardmäßig mit Skala versehen.

Eine Übersicht mit allen Informationen zu den verschiedenen Tischfuß-Varianten finden Sie auf der Seite 162.

Gewicht: ca. 843 kg
Gewicht = Tisch + Palette + Fuß Grundausstattung

Bild zeigt den Professional Extreme Tisch in Ausführung mit Diagonalraster.

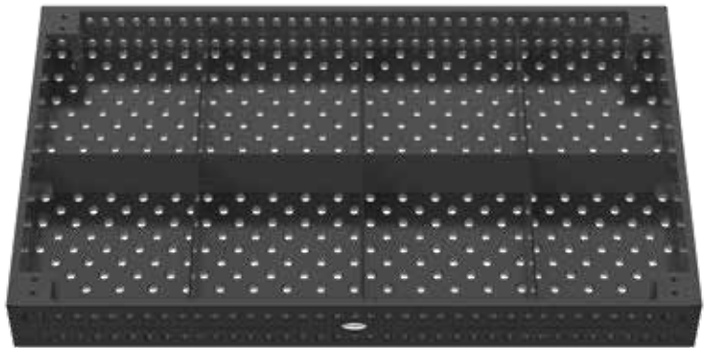

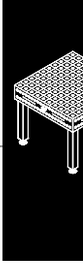

Professional Extreme 8.7 / Professional Extreme 8.8
2000x1200x200 mm

2000x1200x200 - Plasmanitriert	Professional Extreme 8.7 - 100 mm Raster		Professional Extreme 8.7 - Diagonalraster		Professional Extreme 8.8 - 100 mm Raster		Professional Extreme 8.8 - Diagonalraster		Ohne Plasmanitrierung Minderpreis	
ohne Füße	2-280060.X7.T1 **3.572,00 €**	○	2-280060.XD7.T1 **4.081,00 €**	●	2-280060.X8.T1 **4.093,00 €**	○	2-280060.XD8.T1 **4.556,00 €**	○	2-285160 **-395,00 €**	○
mit Fuß Grundausstattung 650 Tischhöhe 850	2-280060.X7 **3.756,00 €**	○	2-280060.XD7 **4.265,00 €**	●	2-280060.X8 **4.277,00 €**	○	2-280060.XD8 **4.740,00 €**	○	2-285160 **-395,00 €**	○

● = Artikel wird auf Lager produziert; ○ = Artikel wird auf Bestellung produziert; Erklärungen siehe Seite 84

Fußvarianten für Schweißtisch Professional Extreme

Aufpreis Fuß Grundausstattung (siehe Seite 164) **Kostenlos austauschbar**	**Aufpreis Fuß mit Lenkrolle und Feststellbremse 650** (siehe Seite 168)	**Aufpreis Fuß mit Bodenverankerung 650** (siehe Seite 170)	**Aufpreis Fuß mit Bodenverankerung 750** (siehe Seite 170)	**Aufpreis Fuß höhenverstellbar 550-900** (siehe Seite 166)	**Aufpreis Fuß höhenverstellbar 450-700** (siehe Seite 166)	**Aufpreis Fuß höhenverstellbar mit Lenkrolle und Feststellbremse 550-750** (siehe Seite 169)
						
2-280857.XX •	2-280876.XX **82,00 €**	2-280874.XX **52,00 €**	2-280875.XX **52,00 €**	2-280877.XX **63,00 €**	2-280878.XX **63,00 €**	2-280879.XX **103,00 €**

Sonderausstattung für Schweißtisch Professional Extreme



Beispiel für
Diagonalraster für Seitenwange.

	Seitenwange		Oberfläche			
	Aufpreis Seitenwange doppelt gehärtet (siehe Seite 104)	**Aufpreis Diagonalraster für Seitenwange** (siehe Seite 82)	**Aufpreis 50 mm Raster** (siehe Seite 82)	**Aufpreis Diagonalraster M8 / M12 / M16 Gewinde** (siehe Seite 82)		
	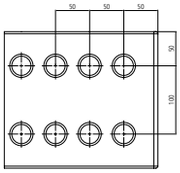	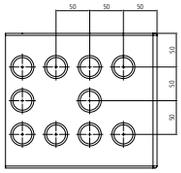	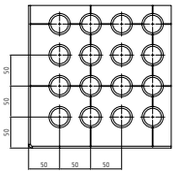	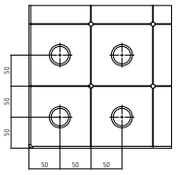	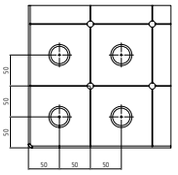	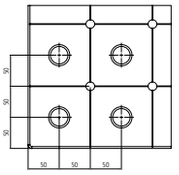
				M8	**M12**	**M16**
Professional Extreme	2-286760.X **941,00 €**	2-286660.X **227,00 €**	2-286560.X **973,00 €**	2-286160.X **693,00 €**	2-286260.X **693,00 €**	2-286360.X **693,00 €**

Passende Verbindungsrahmen für diese Tischgröße finden Sie auf Seite 370, passende Hubbühnen auf Seite 174.





Professional Extreme 8.7 / Professional Extreme 8.8
2000x2000x200 mm



Beschreibung:

Der Tisch Professional Extreme 2000x2000x200 mm hat eine Lochanordnung im 100 mm Raster auf der Tischplatte und eine parallele Lochanordnung im 50 mm Raster an den Seiten. Die Bohrungen haben einen Durchmesser von 28 mm und der Tisch eine Materialstärke von ca. 24,5-27 mm. Die Tischplatte wird aus durchgehärtetem Werkzeugstahl gefertigt. Die wenig beanspruchten Seitenwangen werden aus Kostengründen weiterhin aus Stahl S355J2+N gefertigt. Rasterlinien im Abstand von 100 mm erleichtern Ihnen den Aufbau Ihrer Vorrichtung.

Die Schweißtische sind standardmäßig mit Skala versehen.

Eine Übersicht mit allen Informationen zu den verschiedenen Tischfuß-Varianten finden Sie auf der Seite 162.

Gewicht: ca. 1.299 kg
Gewicht = Tisch + Palette + Fuß Grundausstattung

Bild zeigt den Professional Extreme Tisch in Ausführung mit Diagonalraster.

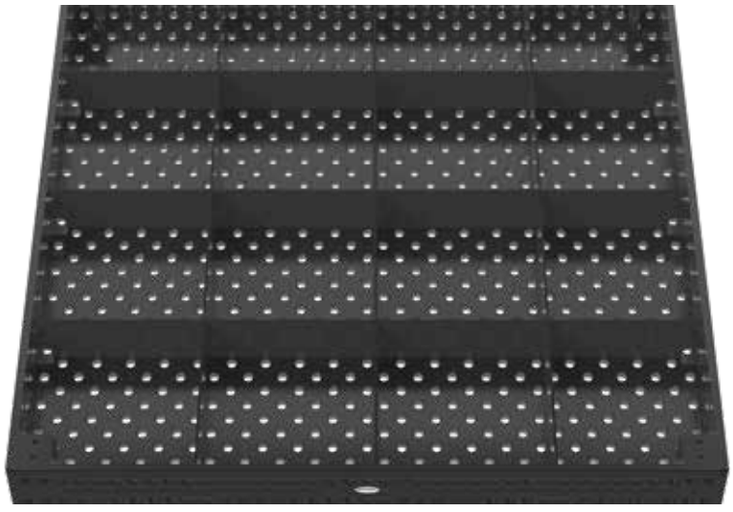

Professional Extreme 8.7 / Professional Extreme 8.8
2000x2000x200 mm

2000x2000x200 - Plasmanitriert	Professional Extreme 8.7 - 100 mm Raster		Professional Extreme 8.7 - Diagonalraster		Professional Extreme 8.8 - 100 mm Raster		Professional Extreme 8.8 - Diagonalraster		Ohne Plasmanitrierung Minderpreis	
ohne Füße	2-280045.X7.T1 **5.435,00 €**	○	2-280045.XD7.T1 **6.130,00 €**	●	2-280045.X8.T1 **6.176,00 €**	○	2-280045.XD8.T1 **6.986,00 €**	○	2-285145 **-595,00 €**	○
mit Fuß Grundausstattung 650 Tischhöhe 850	2-280045.X7 **5.619,00 €**	○	2-280045.XD7 **6.314,00 €**	●	2-280045.X8 **6.360,00 €**	○	2-280045.XD8 **7.170,00 €**	○	2-285145 **-595,00 €**	○

● = Artikel wird auf Lager produziert; ○ = Artikel wird auf Bestellung produziert; Erklärungen siehe Seite 84

Fußvarianten für Schweißtisch Professional Extreme

Aufpreis Fuß Grundausstattung (siehe Seite 164) **Kostenlos austauschbar**	**Aufpreis Fuß mit Lenkrolle und Feststellbremse 650** (siehe Seite 168)	**Aufpreis Fuß mit Bodenverankerung 650** (siehe Seite 170)	**Aufpreis Fuß mit Bodenverankerung 750** (siehe Seite 170)	**Aufpreis Fuß höhenverstellbar 550-900** (siehe Seite 166)	**Aufpreis Fuß höhenverstellbar 450-700** (siehe Seite 166)	**Aufpreis Fuß höhenverstellbar mit Lenkrolle und Feststellbremse 550-750** (siehe Seite 169)
						
2-280857.XX •	2-280876.XX **82,00 €**	2-280874.XX **52,00 €**	2-280875.XX **52,00 €**	2-280877.XX **63,00 €**	2-280878.XX **63,00 €**	2-280879.XX **103,00 €**

Sonderausstattung für Schweißtisch Professional Extreme



Beispiel für
100 mm Raster

	Seitenwange		Oberfläche			
	Aufpreis Seitenwange doppelt gehärtet (siehe Seite 104)	**Aufpreis Diagonalraster für Seitenwange** (siehe Seite 82)	**Aufpreis 50 mm Raster** (siehe Seite 82)	**Aufpreis Diagonalraster M8 / M12 / M16 Gewinde** (siehe Seite 82)		
	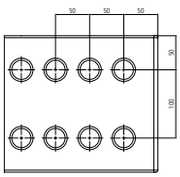	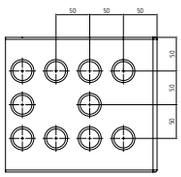	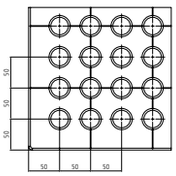	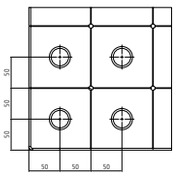	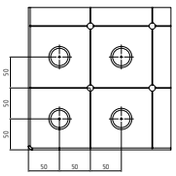	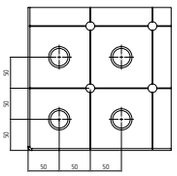
				M8	**M12**	**M16**
Professional Extreme	2-286745.X **1.446,00 €**	2-286645.X **371,00 €**	2-286545.X **1.635,00 €**	2-286145.X **1.109,00 €**	2-286245.X **1.109,00 €**	2-286345.X **1.109,00 €**

Passende Verbindungsrahmen für diese Tischgröße finden Sie auf Seite 370, passende Hubbühnen auf Seite 174.





Professional Extreme 8.7 / Professional Extreme 8.8
2400x1200x200 mm



Beschreibung:

Der Tisch Professional Extreme 2400x1200x200 mm hat eine Lochanordnung im 100 mm Raster auf der Tischplatte und eine parallele Lochanordnung im 50 mm Raster an den Seiten. Die Bohrungen haben einen Durchmesser von 28 mm und der Tisch eine Materialstärke von ca. 24,5-27 mm. Die Tischplatte wird aus durchgehärtetem Werkzeugstahl gefertigt. Die wenig beanspruchten Seitenwangen werden aus Kostengründen weiterhin aus Stahl S355J2+N gefertigt. Rasterlinien im Abstand von 100 mm erleichtern Ihnen den Aufbau Ihrer Vorrichtung.

Die Schweißtische sind standardmäßig mit Skala versehen.

Eine Übersicht mit allen Informationen zu den verschiedenen Tischfuß-Varianten finden Sie auf der Seite 162.

Gewicht: ca. 986 kg
Gewicht = Tisch + Palette + Fuß Grundausstattung

Bild zeigt den Professional Extreme Tisch in Ausführung mit Diagonalraster.

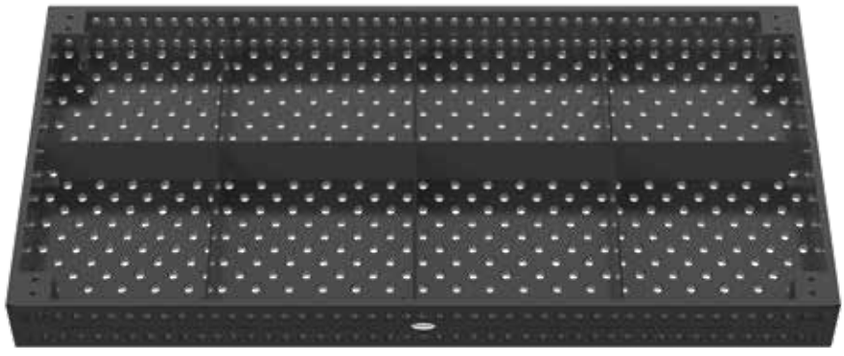

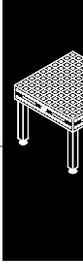

Professional Extreme 8.7 / Professional Extreme 8.8
2400x1200x200 mm

2400x1200x200 - Plasmanitriert	Professional Extreme 8.7 - 100 mm Raster		Professional Extreme 8.7 - Diagonalraster		Professional Extreme 8.8 - 100 mm Raster		Professional Extreme 8.8 - Diagonalraster		Ohne Plasmanitrierung Minderpreis	
ohne Füße	2-280030.X7.T1 **4.004,00 €**	●	2-280030.XD7.T1 **4.556,00 €**	●	2-280030.X8.T1 **4.440,00 €**	●	2-280030.XD8.T1 **5.134,00 €**	●	2-285130 **-495,00 €**	○
mit Fuß Grundausstattung 650 Tischhöhe 850	2-280030.X7 **4.188,00 €**	●	2-280030.XD7 **4.740,00 €**	●	2-280030.X8 **4.624,00 €**	●	2-280030.XD8 **5.318,00 €**	●	2-285130 **-495,00 €**	○

● = Artikel wird auf Lager produziert; ○ = Artikel wird auf Bestellung produziert; Erklärungen siehe Seite 84

Fußvarianten für Schweißtisch Professional Extreme

Aufpreis Fuß Grundausstattung (siehe Seite 164) **Kostenlos austauschbar**	**Aufpreis Fuß mit Lenkrolle und Feststellbremse 650** (siehe Seite 168)	**Aufpreis Fuß mit Bodenverankerung 650** (siehe Seite 170)	**Aufpreis Fuß mit Bodenverankerung 750** (siehe Seite 170)	**Aufpreis Fuß höhenverstellbar 550-900** (siehe Seite 166)	**Aufpreis Fuß höhenverstellbar 450-700** (siehe Seite 166)	**Aufpreis Fuß höhenverstellbar mit Lenkrolle und Feststellbremse 550-750** (siehe Seite 169)
						
2-280857.XX •	2-280876.XX **82,00 €**	2-280874.XX **52,00 €**	2-280875.XX **52,00 €**	2-280877.XX **63,00 €**	2-280878.XX **63,00 €**	2-280879.XX **103,00 €**

Sonderausstattung für Schweißtisch Professional Extreme



Beispiel für
50 mm Raster

	Seitenwange		Oberfläche			
	Aufpreis Seitenwange doppelt gehärtet (siehe Seite 104)	**Aufpreis Diagonalraster für Seitenwange** (siehe Seite 82)	**Aufpreis 50 mm Raster** (siehe Seite 82)	**Aufpreis Diagonalraster M8 / M12 / M16 Gewinde** (siehe Seite 82)		
	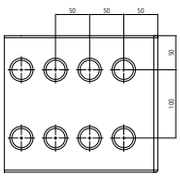	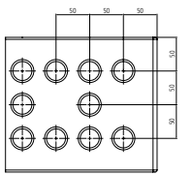	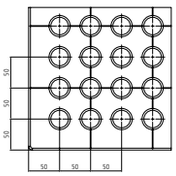	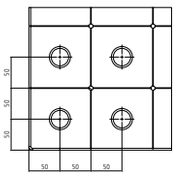	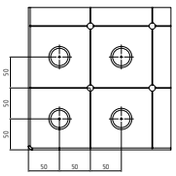	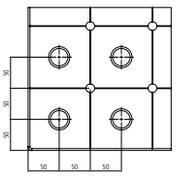
				M8	**M12**	**M16**
Professional Extreme	2-286730.X **1.090,00 €**	2-286630.X **307,00 €**	2-286530.X **1.130,00 €**	2-286130.X **806,00 €**	2-286230.X **806,00 €**	2-286330.X **806,00 €**

Passende Verbindungsrahmen für diese Tischgröße finden Sie auf Seite 370, passende Hubbühnen auf Seite 174.





Professional Extreme 8.7 / Professional Extreme 8.8
3000x1500x200 mm



Beschreibung:

Der Tisch Professional Extreme 3000x1500x200 mm hat eine Lochanordnung im 100 mm Raster auf der Tischplatte und eine parallele Lochanordnung im 50 mm Raster an den Seiten. Die Bohrungen haben einen Durchmesser von 28 mm und der Tisch eine Materialstärke von ca. 24,5-27 mm. Die Tischplatte wird aus durchgehärtetem Werkzeugstahl gefertigt. Die wenig beanspruchten Seitenwangen werden aus Kostengründen weiterhin aus Stahl S355J2+N gefertigt. Rasterlinien im Abstand von 100 mm erleichtern Ihnen den Aufbau Ihrer Vorrichtung.

Die Schweißtische sind standardmäßig mit Skala versehen.

Eine Übersicht mit allen Informationen zu den verschiedenen Tischfuß-Varianten finden Sie auf der Seite 162.

Gewicht: ca. 1.517 kg
Gewicht = Tisch + Palette + Fuß Grundausstattung

Bild zeigt den Professional Extreme Tisch in Ausführung mit Diagonalraster.

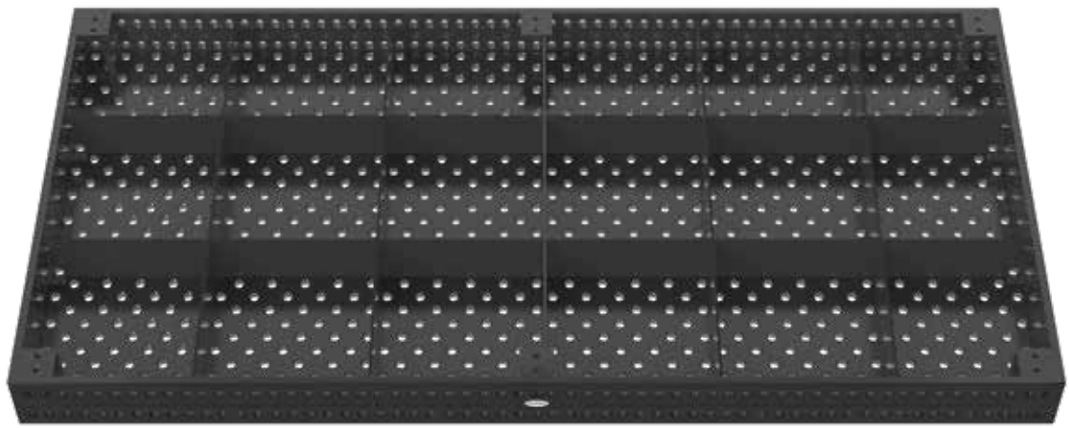

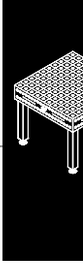

Professional Extreme 8.7 / Professional Extreme 8.8
3000x1500x200 mm

3000x1500x200 - Plasmanitriert	Professional Extreme 8.7 - 100 mm Raster		Professional Extreme 8.7 - Diagonalraster		Professional Extreme 8.8 - 100 mm Raster		Professional Extreme 8.8 - Diagonalraster		Ohne Plasmanitrierung Minderpreis	
ohne Füße	2-280040.X7.T1 **5.676,00 €**	●	2-280040.XD7.T1 **6.315,00 €**	●	2-280040.X8.T1 **6.663,00 €**	●	2-280040.XD8.T1 **7.241,00 €**	●	2-285140 **-695,00 €**	○
mit Fuß Grundausstattung 650 Tischhöhe 850	2-280040.X7 **5.952,00 €**	●	2-280040.XD7 **6.591,00 €**	●	2-280040.X8 **6.939,00 €**	●	2-280040.XD8 **7.517,00 €**	●	2-285140 **-695,00 €**	○

● = Artikel wird auf Lager produziert; ○ = Artikel wird auf Bestellung produziert; Erklärungen siehe Seite 84

Fußvarianten für Schweißtisch Professional Extreme

Aufpreis Fuß Grundausstattung (siehe Seite 164) **Kostenlos austauschbar**	**Aufpreis Fuß mit Bodenverankerung 650** (siehe Seite 170)	**Aufpreis Fuß mit Bodenverankerung 750** (siehe Seite 170)	**Aufpreis Fuß höhenverstellbar 550-900** (siehe Seite 166)	**Aufpreis Fuß höhenverstellbar 450-700** (siehe Seite 166)
				
2-280857.XX	2-280874.XX	2-280875.XX	2-280877.XX	2-280878.XX
•	**52,00 €**	**52,00 €**	**63,00 €**	**63,00 €**

Sonderausstattung für Schweißtisch Professional Extreme



Beispiel für Diagonalraster M8

	Seitenwange		Oberfläche			
	Aufpreis Seitenwange doppelt gehärtet (siehe Seite 104)	**Aufpreis Diagonalraster für Seitenwange** (siehe Seite 82)	**Aufpreis 50 mm Raster** (siehe Seite 82)	**Aufpreis Diagonalraster M8 / M12 / M16 Gewinde** (siehe Seite 82)		
	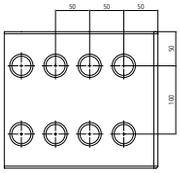	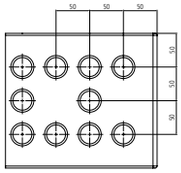	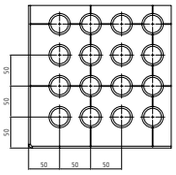	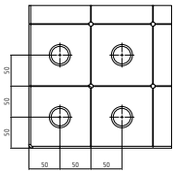	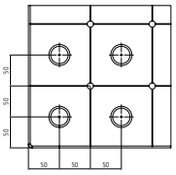	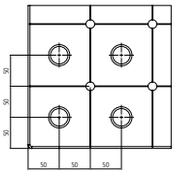
				M8	**M12**	**M16**
Professional Extreme	2-286740.X **1.491,00 €**	2-286640.X **307,00 €**	2-286540.X **1.805,00 €**	2-286140.X **945,00 €**	2-286240.X **945,00 €**	2-286340.X **945,00 €**

Passende Verbindungsrahmen für diese Tischgröße finden Sie auf Seite 370, passende Hubbühnen auf Seite 174.





Professional Extreme 8.7 / Professional Extreme 8.8
4000x2000x200 mm



Beschreibung:

Der Tisch Professional Extreme 4000x2000x200 mm hat eine Lochanordnung im 100 mm Raster auf der Tischplatte und eine parallele Lochanordnung im 50 mm Raster an den Seiten. Die Bohrungen haben einen Durchmesser von 28 mm und der Tisch eine Materialstärke von ca. 24,5-27 mm. Die Tischplatte wird aus durchgehärtetem Werkzeugstahl gefertigt. Die wenig beanspruchten Seitenwangen werden aus Kostengründen weiterhin aus Stahl S355J2+N gefertigt. Rasterlinien im Abstand von 100 mm erleichtern Ihnen den Aufbau Ihrer Vorrichtung.

Die Schweißtische sind standardmäßig mit Skala versehen.

Eine Übersicht mit allen Informationen zu den verschiedenen Tischfuß-Varianten finden Sie auf der Seite 162.

Gewicht: ca. 2.501 kg
Gewicht = Tisch + Palette + Fuß Grundausstattung

Bild zeigt den Professional Extreme Tisch in Ausführung mit Diagonalraster.

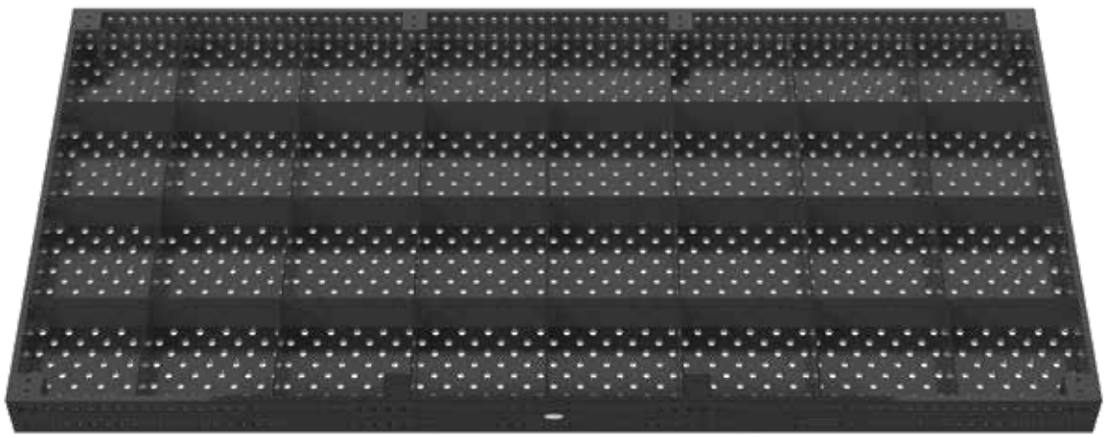

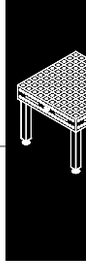

Professional Extreme 8.7 / Professional Extreme 8.8
4000x2000x200 mm

4000x2000x200 - Plasmanitriert	Professional Extreme 8.7 - 100 mm Raster		Professional Extreme 8.7 - Diagonalraster		Professional Extreme 8.8 - 100 mm Raster		Professional Extreme 8.8 - Diagonalraster		Ohne Plasmanitrierung Minderpreis	
ohne Füße	2-280055.X7.T1 **8.793,00 €**	●	2-280055.XD7.T1 **9.696,00 €**	●	2-280055.X8.T1 **10.483,00 €**	○	2-280055.XD8.T1 **11.316,00 €**	○	2-285155 **-895,00 €**	○
mit Fuß Grundausstattung 650 Tischhöhe 850	2-280055.X7 **9.161,00 €**	●	2-280055.XD7 **10.064,00 €**	●	2-280055.X8 **10.851,00 €**	○	2-280055.XD8 **11.684,00 €**	○	2-285155 **-895,00 €**	○

● = Artikel wird auf Lager produziert; ○ = Artikel wird auf Bestellung produziert; Erklärungen siehe Seite 84

Fußvarianten für Schweißtisch Professional Extreme

Aufpreis Fuß Grundausstattung (siehe Seite 164) **Kostenlos austauschbar**	**Aufpreis Fuß mit Bodenverankerung 650** (siehe Seite 170)	**Aufpreis Fuß mit Bodenverankerung 750** (siehe Seite 170)	**Aufpreis Fuß höhenverstellbar 550-900** (siehe Seite 166)	**Aufpreis Fuß höhenverstellbar 450-700** (siehe Seite 166)
				
2-280857.XX	2-280874.XX	2-280875.XX	2-280877.XX	2-280878.XX
•	**52,00 €**	**52,00 €**	**63,00 €**	**63,00 €**

Sonderausstattung für Schweißtisch Professional Extreme

	Seitenwange		**Oberfläche**			
	Aufpreis Seitenwange doppelt gehärtet (siehe Seite 104)	**Aufpreis Diagonalraster für Seitenwange** (siehe Seite 82)	**Aufpreis 50 mm Raster** (siehe Seite 82)	**Aufpreis Diagonalraster M8 / M12 / M16 Gewinde** (siehe Seite 82)		
 Beispiel für Diagonalraster + Skala	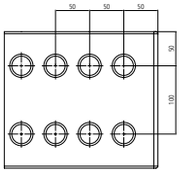	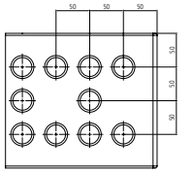	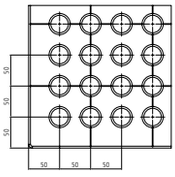	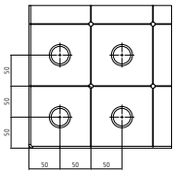 **M8**	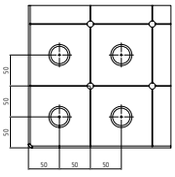 **M12**	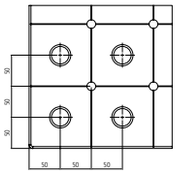 **M16**
Professional Extreme	2-286755.X .	2-286655.X **454,00 €**	2-286555.X **3.109,00 €**	2-286155.X **1.890,00 €**	2-286255.X **1.890,00 €**	2-286355.X **1.890,00 €**

Passende Verbindungsrahmen für diese Tischgröße finden Sie auf Seite 370, passende Hubbühnen auf Seite 174.





Professional Extreme 8.7 / Professional Extreme 8.8 - Sondergrößen





Beschreibung:

Wählen Sie aus verschiedenen Abmessungen, maximal 1400x3800 mm, siehe nebenstehende Tabelle.

Weitere Größen und Materialausführungen auf Anfrage. Die Preise sind stückzahlabhängig.

Rabatt:
ab 2 Stück: 5 %
ab 5 Stück: 10 %
ab 10 Stück: 15 %

Eine Übersicht mit allen Informationen zu den verschiedenen Tischfuß-Varianten finden Sie auf der Seite 162.

Sonderausstattungen für Schweißtische wie Skala, Diagonalraster und Skala, Koordinatenskalierung, 50 mm Raster, oder Diagonalraster mit M8 / M12 / M16 Gewinde erhalten Sie auf Anfrage.

Artikel wird auf Bestellung produziert.

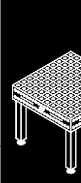

Professional Extreme 8.7 / Professional Extreme 8.8 - Sondergrößen

Maße	Professional Extreme 8.7	Professional Extreme 8.8
600 x 600	**3.863,00 €** 2-910606.XD7	**4.916,00 €** 2-910606.XD
600 x 800	**4.113,00 €** 2-910608.XD7	**5.235,00 €** 2-910608.XD
600 x 1000	**4.361,00 €** 2-910610.XD7	**5.551,00 €** 2-910610.XD
600 x 1400	**4.859,00 €** 2-910614.XD7	**6.184,00 €** 2-910614.XD
600 x 1600	**5.107,00 €** 2-910616.XD7	**6.500,00 €** 2-910616.XD
600 x 1800	**5.356,00 €** 2-910618.XD7	**6.816,00 €** 2-910618.XD
600 x 2000	**5.606,00 €** 2-910620.XD7	**7.135,00 €** 2-910620.XD
600 x 2200	**5.854,00 €** 2-910622.XD7	**7.451,00 €** 2-910622.XD
600 x 2400	**6.103,00 €** 2-910624.XD7	**7.767,00 €** 2-910624.XD
600 x 2600	**6.352,00 €** 2-910626.XD7	**8.084,00 €** 2-910626.XD
600 x 2800	**6.600,00 €** 2-910628.XD7	**8.400,00 €** 2-910628.XD
600 x 3000	**6.849,00 €** 2-910630.XD7	**8.717,00 €** 2-910630.XD
600 x 3200	**7.099,00 €** 2-910632.XD7	**9.035,00 €** 2-910632.XD
600 x 3400	**7.347,00 €** 2-910634.XD7	**9.351,00 €** 2-910634.XD
600 x 3600	**7.596,00 €** 2-910636.XD7	**9.667,00 €** 2-910636.XD
600 x 3800	**7.844,00 €** 2-910638.XD7	**9.984,00 €** 2-910638.XD
600 x 4000	**8.093,00 €** 2-910640.XD7	**10.300,00 €** 2-910640.XD
800 x 800	**4.408,00 €** 2-910808.XD7	**5.610,00 €** 2-910808.XD
800 x 1000	**4.705,00 €** 2-910810.XD7	**5.988,00 €** 2-910810.XD
800 x 1400	**5.297,00 €** 2-910814.XD7	**6.741,00 €** 2-910814.XD
800 x 1600	**5.593,00 €** 2-910816.XD7	**7.118,00 €** 2-910816.XD
800 x 1800	**5.890,00 €** 2-910818.XD7	**7.496,00 €** 2-910818.XD
800 x 2000	**6.185,00 €** 2-910820.XD7	**7.872,00 €** 2-910820.XD
800 x 2200	**6.482,00 €** 2-910822.XD7	**8.249,00 €** 2-910822.XD
800 x 2400	**6.778,00 €** 2-910824.XD7	**8.627,00 €** 2-910824.XD
800 x 2600	**7.073,00 €** 2-910826.XD7	**9.002,00 €** 2-910826.XD
800 x 2800	**7.370,00 €** 2-910828.XD7	**9.380,00 €** 2-910828.XD
800 x 3000	**7.667,00 €** 2-910830.XD7	**9.757,00 €** 2-910830.XD
800 x 3200	**7.962,00 €** 2-910832.XD7	**10.133,00 €** 2-910832.XD
800 x 3400	**8.258,00 €** 2-910834.XD7	**10.511,00 €** 2-910834.XD
800 x 3600	**8.555,00 €** 2-910836.XD7	**10.888,00 €** 2-910836.XD
800 x 3800	**8.850,00 €** 2-910838.XD7	**11.264,00 €** 2-910838.XD
800 x 4000	**9.147,00 €** 2-910840.XD7	**11.641,00 €** 2-910840.XD
1000 x 1200	**5.391,00 €** 2-911012.XD7	**6.861,00 €** 2-911012.XD
1000 x 1400	**5.736,00 €** 2-911014.XD7	**7.300,00 €** 2-911014.XD
1000 x 1600	**6.079,00 €** 2-911016.XD7	**7.737,00 €** 2-911016.XD
1000 x 1800	**6.422,00 €** 2-911018.XD7	**8.174,00 €** 2-911018.XD
1000 x 2200	**7.109,00 €** 2-911022.XD7	**9.047,00 €** 2-911022.XD
1000 x 2400	**7.452,00 €** 2-911024.XD7	**9.484,00 €** 2-911024.XD
1000 x 2600	**7.796,00 €** 2-911026.XD7	**9.923,00 €** 2-911026.XD
1000 x 2800	**8.140,00 €** 2-911028.XD7	**10.360,00 €** 2-911028.XD
1000 x 3000	**8.483,00 €** 2-911030.XD7	**10.796,00 €** 2-911030.XD
1000 x 3200	**8.826,00 €** 2-911032.XD7	**11.233,00 €** 2-911032.XD
1000 x 3400	**9.169,00 €** 2-911034.XD7	**11.670,00 €** 2-911034.XD
1000 x 3600	**9.514,00 €** 2-911036.XD7	**12.109,00 €** 2-911036.XD
1000 x 3800	**9.857,00 €** 2-911038.XD7	**12.545,00 €** 2-911038.XD
1000 x 4000	**10.200,00 €** 2-911040.XD7	**12.982,00 €** 2-911040.XD
1200 x 1400	**6.174,00 €** 2-911214.XD7	**7.857,00 €** 2-911214.XD
1200 x 1600	**6.563,00 €** 2-911216.XD7	**8.353,00 €** 2-911216.XD
1200 x 1800	**6.955,00 €** 2-911218.XD7	**8.851,00 €** 2-911218.XD
1200 x 2200	**7.737,00 €** 2-911222.XD7	**9.847,00 €** 2-911222.XD
1200 x 2600	**8.518,00 €** 2-911226.XD7	**10.841,00 €** 2-911226.XD
1200 x 2800	**8.909,00 €** 2-911228.XD7	**11.339,00 €** 2-911228.XD
1200 x 3000	**9.299,00 €** 2-911230.XD7	**11.835,00 €** 2-911230.XD
1200 x 3200	**9.690,00 €** 2-911232.XD7	**12.333,00 €** 2-911232.XD
1200 x 3400	**10.082,00 €** 2-911234.XD7	**12.831,00 €** 2-911234.XD
1200 x 3600	**10.472,00 €** 2-911236.XD7	**13.327,00 €** 2-911236.XD
1200 x 3800	**10.863,00 €** 2-911238.XD7	**13.825,00 €** 2-911238.XD
1200 x 4000	**11.254,00 €** 2-911240.XD7	**14.323,00 €** 2-911240.XD
1400 x 1400	**6.611,00 €** 2-911414.XD7	**8.415,00 €** 2-911414.XD
1400 x 1600	**7.049,00 €** 2-911416.XD7	**8.972,00 €** 2-911416.XD
1400 x 1800	**7.487,00 €** 2-911418.XD7	**9.529,00 €** 2-911418.XD
1400 x 2000	**7.926,00 €** 2-911420.XD7	**10.088,00 €** 2-911420.XD
1400 x 2200	**8.364,00 €** 2-911422.XD7	**10.645,00 €** 2-911422.XD
1400 x 2400	**8.802,00 €** 2-911424.XD7	**11.203,00 €** 2-911424.XD
1400 x 2600	**9.240,00 €** 2-911426.XD7	**11.760,00 €** 2-911426.XD
1400 x 2800	**9.678,00 €** 2-911428.XD7	**12.317,00 €** 2-911428.XD
1400 x 3000	**10.117,00 €** 2-911430.XD7	**12.876,00 €** 2-911430.XD
1400 x 3200	**10.555,00 €** 2-911432.XD7	**13.433,00 €** 2-911432.XD
1400 x 3400	**10.993,00 €** 2-911434.XD7	**13.991,00 €** 2-911434.XD
1400 x 3600	**11.431,00 €** 2-911436.XD7	**14.548,00 €** 2-911436.XD
1400 x 3800	**11.868,00 €** 2-911438.XD7	**15.105,00 €** 2-911438.XD

Alu-Lochblech

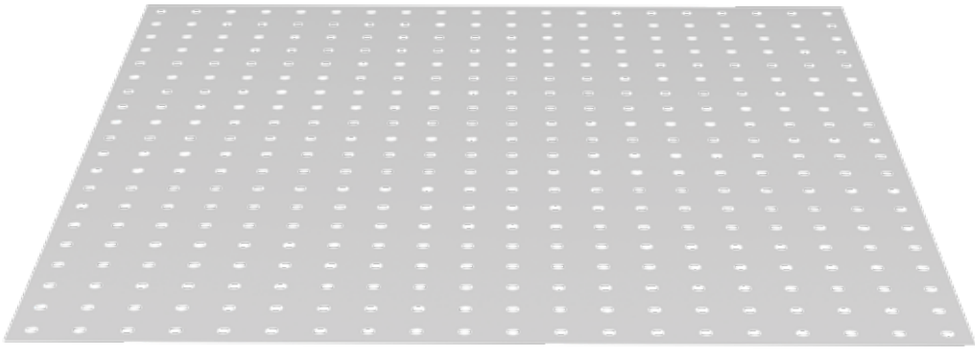

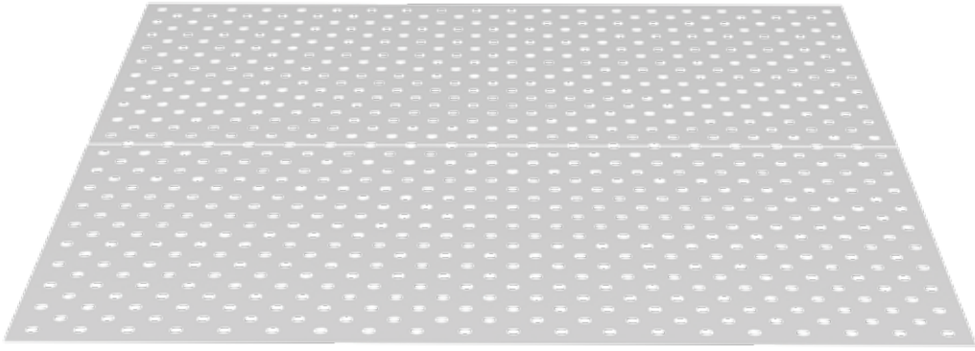

Beschreibung:

Das Alu-Lochblech wurde speziell für die Edelstahlverarbeitung entwickelt, um Eisen und Edelstahl zu trennen. Durch das übereinstimmende Lochbild mit dem Tisch ergibt sich eine passgenaue Auflage. Eine Ausführung in Edelstahl oder mit Rasterlinien ist auf Anfrage erhältlich.

Um Transportkosten einzusparen, empfehlen wir Ihnen die Lieferung des Alu-Lochblechs zusammen mit dem Tisch.

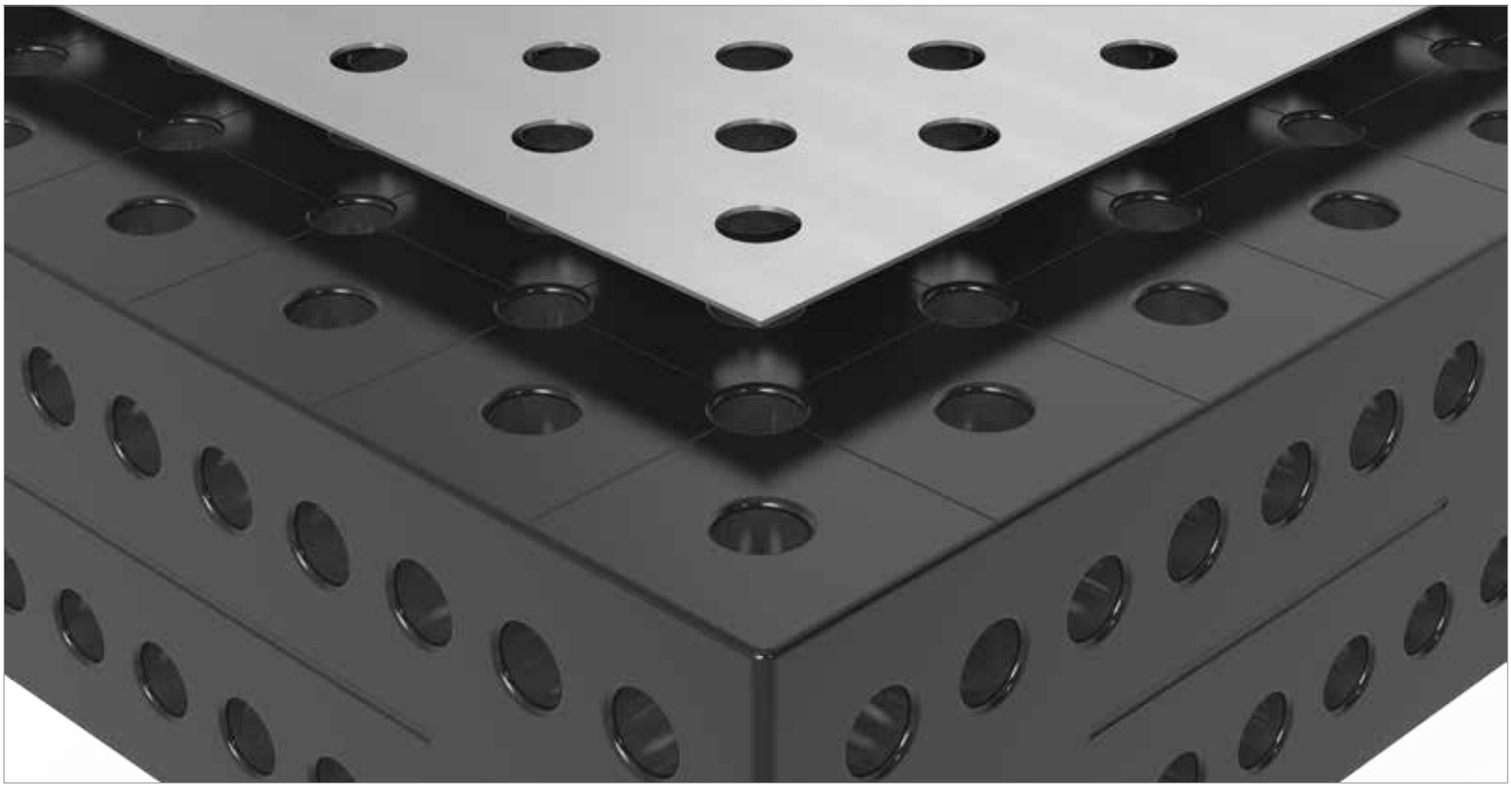

	Länge: (a)	Breite: (b)	Höhe: (c)	Gewicht:	Rasterabstand 100 mm		Diagonalraster	
Alu-Lochblech für Tisch 280010	994 mm	994 mm	2 mm	ca. 5,00 kg	2-280200 **109,00 €**	●	2-280200.D **139,00 €**	●
Alu-Lochblech für Tisch 280025	1194 mm	794 mm	2 mm	ca. 4,80 kg	2-280202 **105,00 €**	●	2-280202.D **134,00 €**	●
Alu-Lochblech für Tisch 280015	1194 mm	1194 mm	2 mm	ca. 7,30 kg	2-280204 **157,00 €**	●	2-280204.D **201,00 €**	●
Alu-Lochblech für Tisch 280035	1494 mm	994 mm	2 mm	ca. 7,50 kg	2-280206 **164,00 €**	●	2-280206.D **208,00 €**	●
Alu-Lochblech für Tisch 280050	1494 mm	1494 mm	2 mm	ca. 11 kg	2-280207 **246,00 €**	●	2-280207.D **313,00 €**	●
Alu-Lochblech für Tisch 280020	1994 mm	994 mm	2 mm	ca. 10 kg	2-280201 **219,00 €**	●	2-280201.D **279,00 €**	●
Alu-Lochblech für Tisch 280060	994 mm	1194 mm	2 mm	ca. 6,00 kg	2-280208 **132,00 €**	●	2-280208.D **167,00 €**	●
Alu-Lochblech für Tisch 280060 (2x 280208 / 280208.D)				ca. 12 kg	2-280208.2 **262,00 €**	●	2-280208.D.2 **334,00 €**	●
Alu-Lochblech für Tisch 280045 (2x 280201 / 280201.D)				ca. 20 kg	2-280201.2 **438,00 €**	●	2-280201.D.2 **557,00 €**	●
Alu-Lochblech für Tisch 280030 (2x 280204 / 280204.D)				ca. 15 kg	2-280204.2 **315,00 €**	●	2-280204.D.2 **401,00 €**	●
Alu-Lochblech für Tisch 280040 (2x 280207 / 280207.D)				ca. 23 kg	2-280207.2 **493,00 €**	●	2-280207.D.2 **624,00 €**	●
Alu-Lochblech für Tisch 280055 (4x 280201 / 280201.D)				ca. 40 kg	2-280201.4 **876,00 €**	●	2-280201.D.4 **1.115,00 €**	●
Alu-Lochblech für Tisch 280040 (3x 280206 / 280206.D)				ca. 23 kg	2-280206.3 **492,00 €**	●	2-280206.D.3 **624,00 €**	●

● = Artikel wird auf Lager produziert; ○ = Artikel wird auf Bestellung produziert; Erklärungen siehe Seite 84

Nutentische

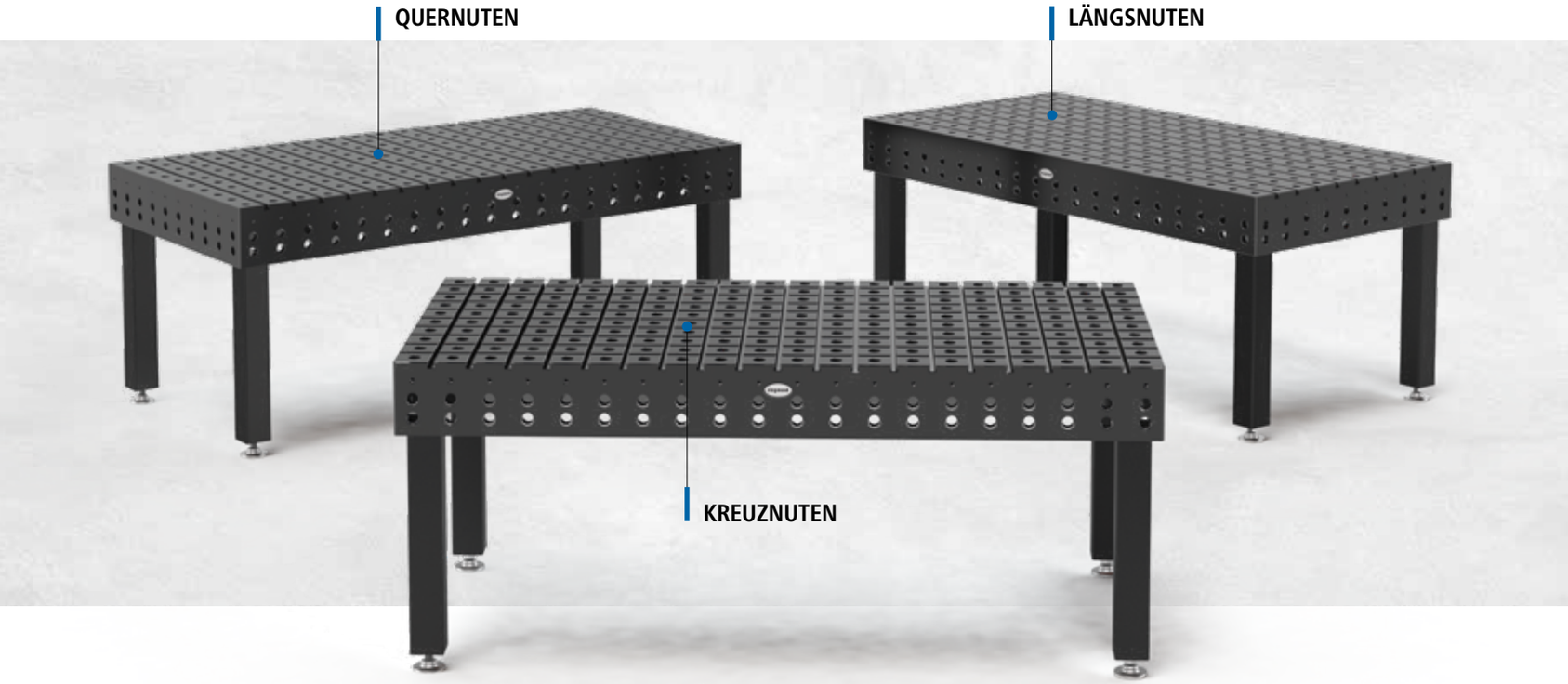

Nutentische

Die Nutentische werden aus hochwertigem Stahl S355J2+N gefertigt und anschließend durch ein thermochemisches Verfahren plasmanitriert. Anschließend durchläuft der Tisch ein weiteres thermochemisches Verfahren, wodurch er korrosionsbeständiger wird. Gleichzeitig erhöht sich auch die Belastbarkeit des Tisches.

Die Tische sind in der Ausführung mit Kreuznuten, mit Längsnuten oder mit Quernuten erhältlich. Auf Wunsch erhalten Sie den Nutentisch auch ohne Bohrungen.

Das Produktvideo finden Sie auch unter:

www.siegmund.com/V280020.PN

TISCHFÜSSE



Seite 164
Fuß Grundausstattung

reddot design award
winner 2012



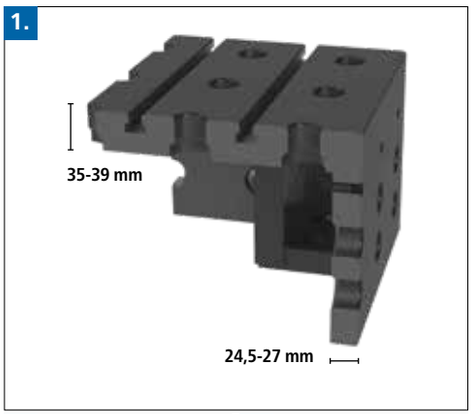

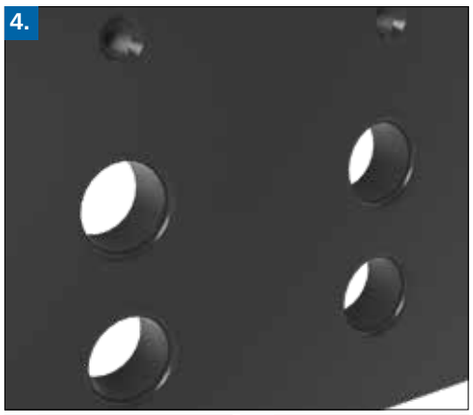

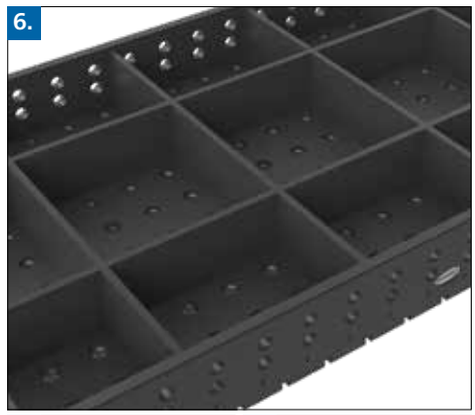

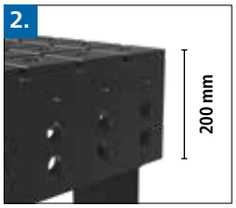

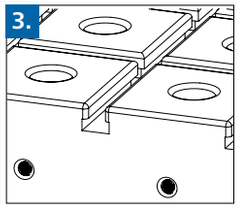









1. MATERIALSTÄRKE

- ca. 35 – 39 mm / 24,5 – 27 mm

2. NUTEN

Änderungen gegen Aufpreis erhältlich:

- Abstände der Nuten (Standard 100 mm)
- Größen der Nuten (Standard 12 mm)

3. SEITENWANGE

- 200 mm hoch

4. SYSTEMBOHRUNG

Radius R3 an den Bohrungen auf der Tischoberfläche:

- mindern Beschädigungen an Tisch, Siegmund-Zubehör und kundenseitigen Bauteilen
- für leichteres Einführen von Bolzen und Zubehör
- noch weniger Anhaften von Schweißspritzern an den Bohrungskanten
- weniger Beschädigungen an den Bohrungskanten beim Bewegen schwerer Bauteile
- große Fase auf der Tischunterseite für optimale Spannkraft der Bolzen (siehe Seite 246)

5. GEWINDEBOHRUNG

Änderungen gegen Aufpreis erhältlich:

- Abstände der Gewindebohrungen (Standard 100 mm)
- Größen der Gewindebohrungen (Standard M10)
- zusätzliche Gewinde auf der Oberseite (M8 / M10 / M12 / M16)

Auf Wunsch erhalten Sie den Nutentisch ohne Bohrungen.

6. VERRIPPUNG

- im Abstand von ca. 300-400 mm
- Rippen erhöht

7. ZUBEHÖR

Für den Nutentisch erhalten Sie spezielles Zubehör wie Gewindebolzen, Gewindebuchsen und Nutensteine. Natürlich können Sie auch alle anderen Siegmund Zubehörteile des System 28 verwenden.

8. TRAGLAST

Traglast pro Fuß 2.000 kg
Maximal empfohlene statische Gesamtlast:
mit 4 Füßen = 4.000 kg
mit 6 Füßen = 6.000 kg
mit 8 Füßen = 8.000 kg
bei gleichmäßiger Lastverteilung.
(Angaben nur für Fuß Grundausstattung)

Rechnerisch ergeben sich wesentlich höhere Gesamtlasten. Die angegebenen zulässigen Traglasten wurden jedoch aus Sicherheitsgründen mit Reserven berechnet.

Wenn höhere Gesamtlasten erforderlich sind, halten Sie bitte Rücksprache mit dem Hersteller.

Alle Vorteile des Schweißtisch Professional Extreme 8.7 erhalten Sie auch für den Nutentisch. Siehe Seite 103, Punkt 2, 3, 5, 6, 8 und 9.

Nutentisch mit Kreuznuten



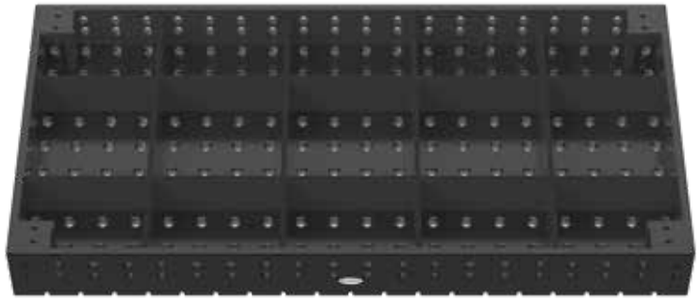

Beschreibung:

Der Nutentisch hat eine Lochanordnung im 100 mm Raster auf der Tischplatte und eine parallele Lochanordnung im 100 mm Raster an den Seiten. Zusätzlich verfügt er über Kreuznuten und M10 Gewindebohrungen an der Seitenwange.

Dank der Kreuznuten im Abstand von 100 mm können Sie Bauteile mit Langloch in jeder beliebigen Position befestigen. Hierfür sind Spannbuchsen mit Gewinde und Nutensteine notwendig, die auf Seite 140 detailliert beschrieben werden.

Wir empfehlen den Nutentisch für "saubere" Arbeiten einzusetzen oder spritzerfreie Schweißverfahren anzuwenden, da die Reinigung der Kreuznuten aufwendig ist.

Auf Wunsch erhalten Sie den Nutentisch ohne Bohrungen.

Änderungen gegen Aufpreis erhältlich:

- Abstände der Nuten (Standard 100 mm)
- Größen der Nuten (Standard 12 mm)
- Abstände der Gewindebohrungen (Standard 100 mm)
- zusätzliche Gewinde auf der Oberseite
- Größen der Gewindebohrungen (Standard M10)

Eine Übersicht mit allen Informationen zu den verschiedenen Tischfuß-Varianten finden Sie auf der Seite 162.

Bilder zu jeder Produktgröße finden Sie unter www.siegmund.com.



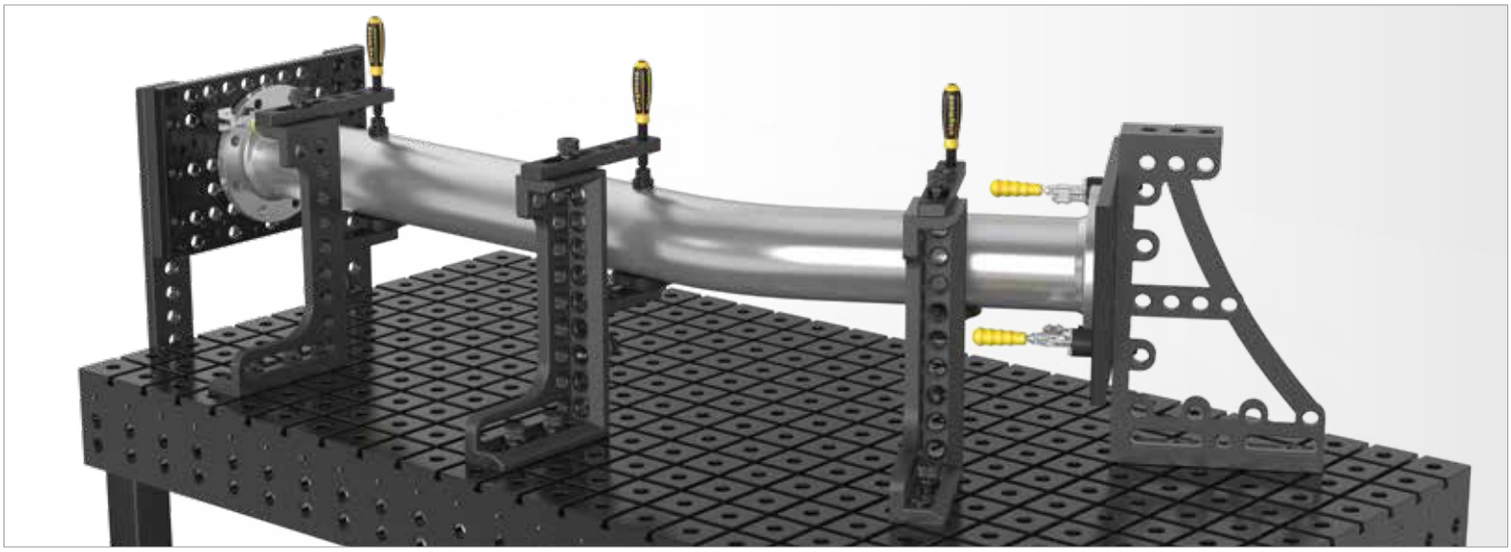

	Tischfüße:	Länge: (a)	Breite: (b)	Höhe: (c)	Gewicht:	Nutentisch mit Kreuznuten Plasmanitriert
Nutentisch 1000x1000x200 Plasmanitriert mit Kreuznuten mit Fuß Grundausstattung 650 Tischhöhe 850	4	1000 mm	1000 mm	200 mm	ca. 520 kg	2-280010.PN **3.907,00 €** ○
Nutentisch 1200x800x200 Plasmanitriert mit Kreuznuten mit Fuß Grundausstattung 650 Tischhöhe 850	4	1200 mm	800 mm	200 mm	ca. 488 kg	2-280025.PN **3.792,00 €** ○
Nutentisch 1200x1200x200 Plasmanitriert mit Kreuznuten mit Fuß Grundausstattung 650 Tischhöhe 850	4	1200 mm	1200 mm	200 mm	ca. 725 kg	2-280015.PN **5.255,00 €** ○
Nutentisch 1500x1000x200 Plasmanitriert mit Kreuznuten mit Fuß Grundausstattung 650 Tischhöhe 850	4	1500 mm	1000 mm	200 mm	ca. 728 kg	2-280035.PN **5.434,00 €** ○
Nutentisch 1500x1500x200 Plasmanitriert mit Kreuznuten mit Fuß Grundausstattung 650 Tischhöhe 850	4	1500 mm	1500 mm	200 mm	ca. 1026 kg	2-280050.PN **7.444,00 €** ○
Nutentisch 2000x1000x200 Plasmanitriert mit Kreuznuten mit Fuß Grundausstattung 650 Tischhöhe 850	4	2000 mm	1000 mm	200 mm	ca. 928 kg	2-280020.PN **6.686,00 €** ○
Nutentisch 2000x1200x200 Plasmanitriert mit Kreuznuten mit Fuß Grundausstattung 650 Tischhöhe 850	4	2000 mm	1200 mm	200 mm	ca. 1069 kg	2-280060.PN **7.549,00 €** ○
Nutentisch 2000x2000x200 Plasmanitriert mit Kreuznuten mit Fuß Grundausstattung 650 Tischhöhe 850	4	2000 mm	2000 mm	200 mm	ca. 1671 kg	2-280045.PN **12.160,00 €** ○
Nutentisch 2400x1200x200 Plasmanitriert mit Kreuznuten mit Fuß Grundausstattung 650 Tischhöhe 850	4	2400 mm	1200 mm	200 mm	ca. 1269 kg	2-280030.PN **8.971,00 €** ○
Nutentisch 3000x1500x200 Plasmanitriert mit Kreuznuten mit Fuß Grundausstattung 650 Tischhöhe 850	6	3000 mm	1500 mm	200 mm	ca. 1938 kg	2-280040.PN **12.577,00 €** ○
Nutentisch 4000x2000x200 Plasmanitriert mit Kreuznuten mit Fuß Grundausstattung 650 Tischhöhe 850	8	4000 mm	2000 mm	200 mm	ca. 3270 kg	2-280055.PN **20.804,00 €** ○
Weitere Größen auf Anfrage						. ○

● = Artikel wird auf Lager produziert; ○ = Artikel wird auf Bestellung produziert; Erklärungen siehe Seite 84

Der Mehrpreis für einen Tisch mit einer anderen Fußvariation ergibt sich aus der Differenz von Fuß Grundausstattung und dem gewünschten Fuß.
Gewicht = Tisch + Palette + Fuß Grundausstattung

Nutentisch mit Längsnuten





Beschreibung:

Der Nutentisch hat eine Lochanordnung im 100 mm Raster auf der Tischplatte und eine parallele Lochanordnung im 100 mm Raster an den Seiten. Zusätzlich verfügt er über Längsnuten und M10 Gewindebohrungen an der Seitenwange.

Dank der Längsnuten im Abstand von 100 mm können Sie Bauteile mit Langloch horizontal in jeder beliebigen Position befestigen. Hierfür sind Spannbuchsen mit Gewinde und Nutensteine notwendig, die auf Seite 140 detailliert beschrieben werden.

Wir empfehlen den Nutentisch für "saubere" Arbeiten einzusetzen oder spritzerfreie Schweißverfahren anzuwenden, da die Reinigung der Längsnuten aufwendig ist.

Auf Wunsch erhalten Sie den Nutentisch ohne Bohrungen.

Änderungen gegen Aufpreis erhältlich:

- Abstände der Nuten (Standard 100 mm)
- Größen der Nuten (Standard 12 mm)
- Abstände der Gewindebohrungen (Standard 100 mm)
- zusätzliche Gewinde auf der Oberseite
- Größen der Gewindebohrungen (Standard M10)

Eine Übersicht mit allen Informationen zu den verschiedenen Tischfuß-Varianten finden Sie auf der Seite 162.

Bilder zu jeder Produktgröße finden Sie unter www.siegmund.com.

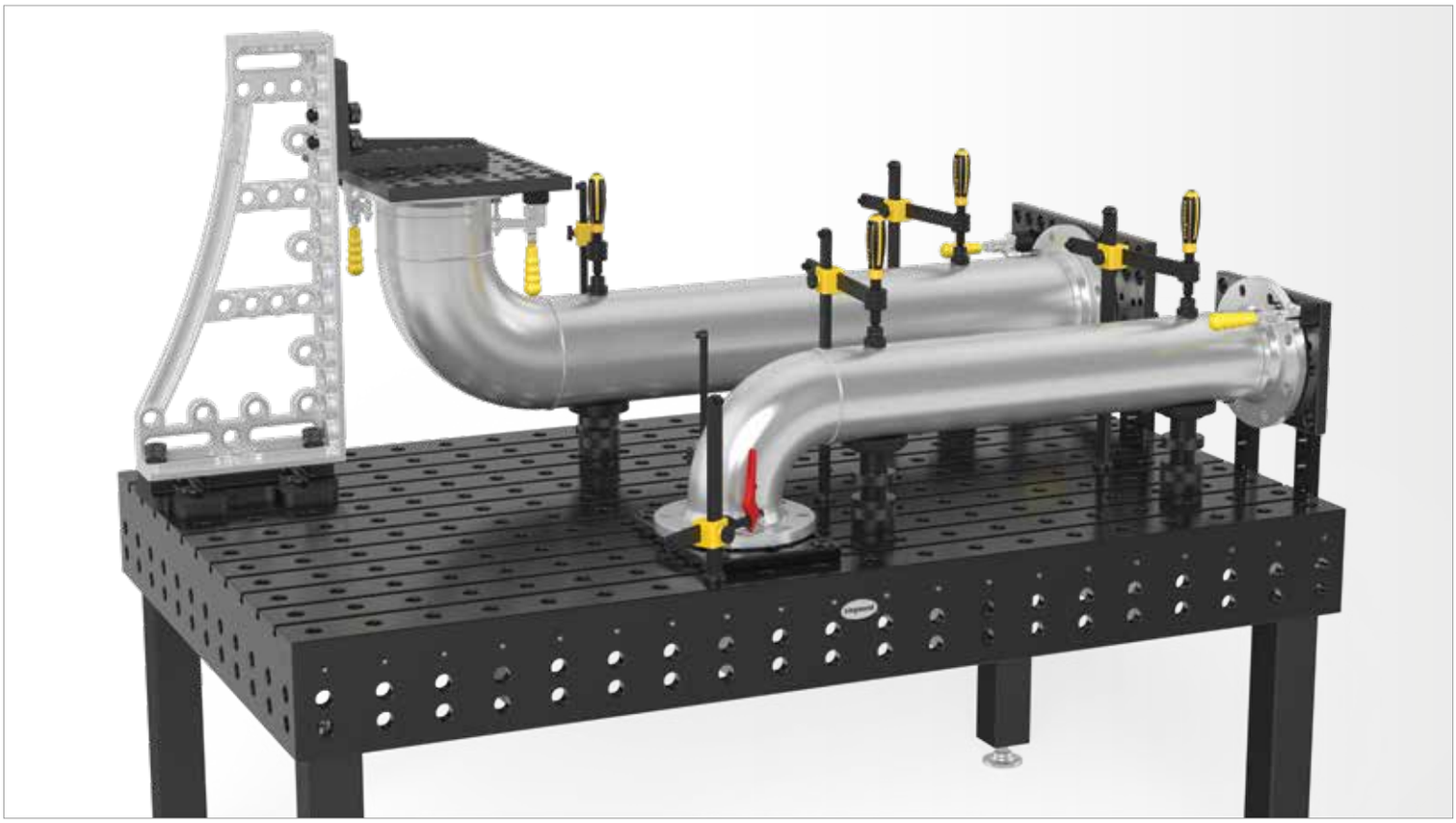

	Tischfüße:	Länge: (a)	Breite: (b)	Höhe: (c)	Gewicht:	Nutentisch mit Längsnuten Plasmanitriert	
Nutentisch 1200x800x200 Plasmanitriert mit Längsnuten mit Fuß Grundausstattung 650 Tischhöhe 850	4	1200 mm	800 mm	200 mm	ca. 505 kg	2-280025.PNL **3.221,00 €**	○
Nutentisch 1500x1000x200 Plasmanitriert mit Längsnuten mit Fuß Grundausstattung 650 Tischhöhe 850	4	1500 mm	1000 mm	200 mm	ca. 756 kg	2-280035.PNL **4.600,00 €**	○
Nutentisch 2000x1000x200 Plasmanitriert mit Längsnuten mit Fuß Grundausstattung 650 Tischhöhe 850	4	2000 mm	1000 mm	200 mm	ca. 965 kg	2-280020.PNL **5.653,00 €**	○
Nutentisch 2000x1200x200 Plasmanitriert mit Längsnuten mit Fuß Grundausstattung 650 Tischhöhe 850	4	2000 mm	1200 mm	200 mm	ca. 1114 kg	2-280060.PNL **6.377,00 €**	○
Nutentisch 2400x1200x200 Plasmanitriert mit Längsnuten mit Fuß Grundausstattung 650 Tischhöhe 850	4	2400 mm	1200 mm	200 mm	ca. 1323 kg	2-280030.PNL **7.571,00 €**	○
Nutentisch 3000x1500x200 Plasmanitriert mit Längsnuten mit Fuß Grundausstattung 650 Tischhöhe 850	6	3000 mm	1500 mm	200 mm	ca. 2023 kg	2-280040.PNL **10.618,00 €**	○
Nutentisch 4000x2000x200 Plasmanitriert mit Längsnuten mit Fuß Grundausstattung 650 Tischhöhe 850	8	4000 mm	2000 mm	200 mm	ca. 3422 kg	2-280055.PNL **17.547,00 €**	○
Weitere Größen auf Anfrage						.	○

● = Artikel wird auf Lager produziert; ○ = Artikel wird auf Bestellung produziert; Erklärungen siehe Seite 84

Der Mehrpreis für einen Tisch mit einer anderen Fußvariation ergibt sich aus der Differenz von Fuß Grundausstattung und dem gewünschten Fuß.
Gewicht = Tisch + Palette + Fuß Grundausstattung

Nutentisch mit Quernuten





Beschreibung:

Der Nutentisch hat eine Lochanordnung im 100 mm Raster auf der Tischplatte und eine parallele Lochanordnung im 100 mm Raster an den Seiten. Zusätzlich verfügt er über Quernuten und M10 Gewindebohrungen an der Seitenwange.

Dank der Quernuten im Abstand von 100 mm können Sie Bauteile mit Langloch vertikal in jeder beliebigen Position befestigen. Hierfür sind Spannbuchsen mit Gewinde und Nutensteine notwendig, die auf Seite 140 detailliert beschrieben werden.

Wir empfehlen den Nutentisch für "saubere" Arbeiten einzusetzen oder spritzerfreie Schweißverfahren anzuwenden, da die Reinigung der Quernuten aufwendig ist.

Auf Wunsch erhalten Sie den Nutentisch ohne Bohrungen.

Änderungen gegen Aufpreis erhältlich:

- Abstände der Nuten (Standard 100 mm)
- Größen der Nuten (Standard 12 mm)
- Abstände der Gewindebohrungen (Standard 100 mm)
- zusätzliche Gewinde auf der Oberseite
- Größen der Gewindebohrungen (Standard M10)

Eine Übersicht mit allen Informationen zu den verschiedenen Tischfuß-Varianten finden Sie auf der Seite 162.

Bilder zu jeder Produktgröße finden Sie unter www.siegmund.com.

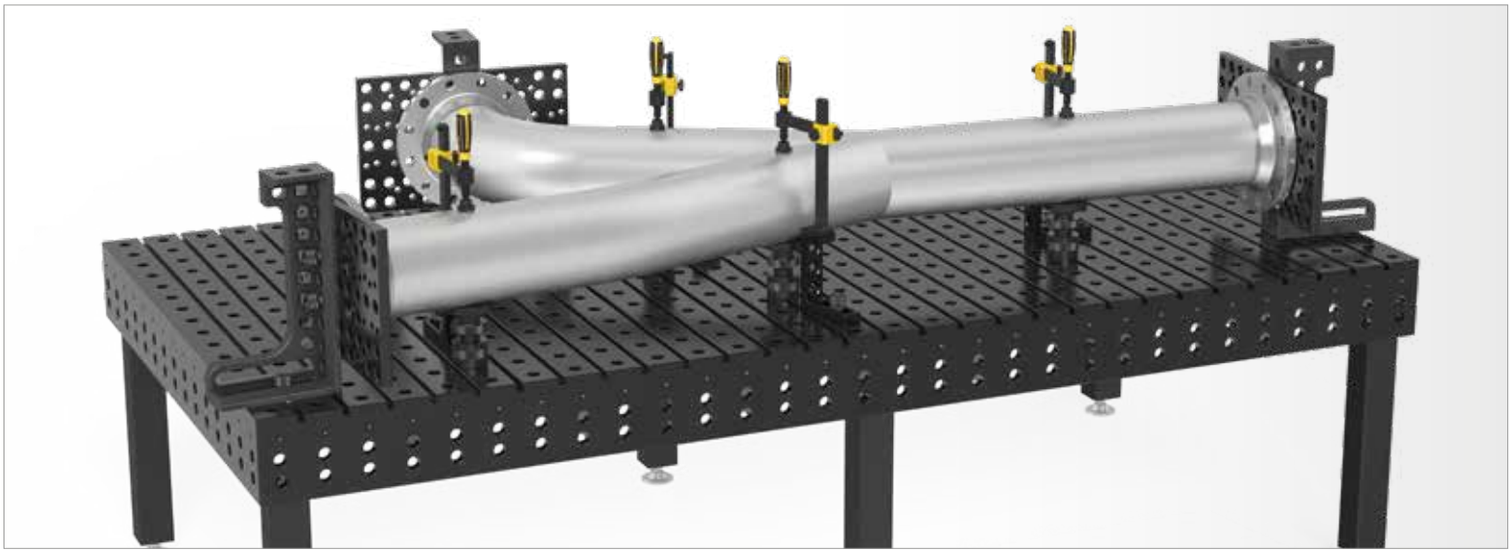

	Tischfüße:	Länge: (a)	Breite: (b)	Höhe: (c)	Gewicht:	Nutentisch mit Quernuten Plasmanitriert	
Nutentisch 1000x1000x200 Plasmanitriert mit Quernuten mit Fuß Grundausstattung 650 Tischhöhe 850	4	1000 mm	1000 mm	200 mm	ca. 537 kg	2-280010.PNK **3.392,00 €**	○
Nutentisch 1200x800x200 Plasmanitriert mit Quernuten mit Fuß Grundausstattung 650 Tischhöhe 850	4	1200 mm	800 mm	200 mm	ca. 504 kg	2-280025.PNK **3.292,00 €**	○
Nutentisch 1200x1200x200 Plasmanitriert mit Quernuten mit Fuß Grundausstattung 650 Tischhöhe 850	4	1200 mm	1200 mm	200 mm	ca. 751 kg	2-280015.PNK **4.551,00 €**	○
Nutentisch 1500x1000x200 Plasmanitriert mit Quernuten mit Fuß Grundausstattung 650 Tischhöhe 850	4	1500 mm	1000 mm	200 mm	ca. 755 kg	2-280035.PNK **4.704,00 €**	○
Nutentisch 1500x1500x200 Plasmanitriert mit Quernuten mit Fuß Grundausstattung 650 Tischhöhe 850	4	1500 mm	1500 mm	200 mm	ca. 1067 kg	2-280050.PNK **6.434,00 €**	○
Nutentisch 2000x1000x200 Plasmanitriert mit Quernuten mit Fuß Grundausstattung 650 Tischhöhe 850	4	2000 mm	1000 mm	200 mm	ca. 963 kg	2-280020.PNK **5.781,00 €**	○
Nutentisch 2000x1200x200 Plasmanitriert mit Quernuten mit Fuß Grundausstattung 650 Tischhöhe 850	4	2000 mm	1200 mm	200 mm	ca. 1112 kg	2-280060.PNK **6.524,00 €**	○
Nutentisch 2000x2000x200 Plasmanitriert mit Quernuten mit Fuß Grundausstattung 650 Tischhöhe 850	4	2000 mm	2000 mm	200 mm	ca. 1745 kg	2-280045.PNK **10.488,00 €**	○
Nutentisch 2400x1200x200 Plasmanitriert mit Quernuten mit Fuß Grundausstattung 650 Tischhöhe 850	4	2400 mm	1200 mm	200 mm	ca. 1321 kg	2-280030.PNK **7.746,00 €**	○
Nutentisch 3000x1500x200 Plasmanitriert mit Quernuten mit Fuß Grundausstattung 650 Tischhöhe 850	6	3000 mm	1500 mm	200 mm	ca. 2020 kg	2-280040.PNK **10.863,00 €**	○
Nutentisch 4000x2000x200 Plasmanitriert mit Quernuten mit Fuß Grundausstattung 650 Tischhöhe 850	8	4000 mm	2000 mm	200 mm	ca. 3417 kg	2-280055.PNK **17.954,00 €**	○
Weitere Größen auf Anfrage						.	○

● = Artikel wird auf Lager produziert; ○ = Artikel wird auf Bestellung produziert; Erklärungen siehe Seite 84

Der Mehrpreis für einen Tisch mit einer anderen Fußvariation ergibt sich aus der Differenz von Fuß Grundausstattung und dem gewünschten Fuß.
Gewicht = Tisch + Palette + Fuß Grundausstattung

Spannbuchse für Nutentische und für Tische mit Gewindebohrungen

Beschreibung:

Die brünierte Spannbuchse für den Nutentisch ist in Kombination mit dem Nutenstein (Artikel-Nr. 280547) das ideale Verbindungselement zwischen den Siegmund Bauteilen und dem Nutentisch.

Mit der Spannbuchse für M8 / M12 / M16 Gewinde, können Siegmund Bauteile auf einem Schweißtisch mit Gewindebohrung verwendet werden.

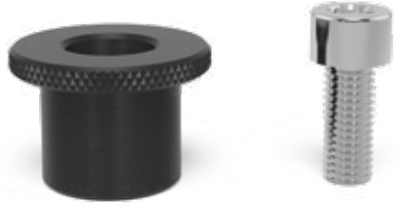



280546.1



280546



280546.2



280546.3



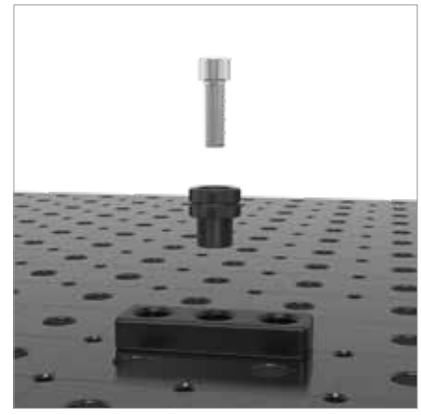

	Höhe: (c)	Ø: (o)	Gewicht:	Artikel-Nr.	
Spannbuchse für M10-Gewinde - Nutentisch - inkl. Schraube - brüniert	28 mm	40 mm	0,11 kg	2-280546 **13,00 €**	●
Spannbuchse für M8-Gewinde - inkl. Schraube - brüniert	28 mm	40 mm	0,11 kg	2-280546.1 **13,00 €**	●
Spannbuchse für M12-Gewinde - inkl. Schraube - brüniert	28 mm	40 mm	0,10 kg	2-280546.2 **13,00 €**	●
Spannbuchse für M16-Gewinde - inkl. Schraube - brüniert	45 mm	40 mm	0,21 kg	2-280546.3 **13,00 €**	●

● = Artikel wird auf Lager produziert; ○ = Artikel wird auf Bestellung produziert; Erklärungen siehe Seite 84

Nutenstein

Beschreibung:

Die Nutensteine ermöglichen in der Kombination mit der Spannbuchse ein flexibles Spannen im Nutentisch.





280547 280547.1

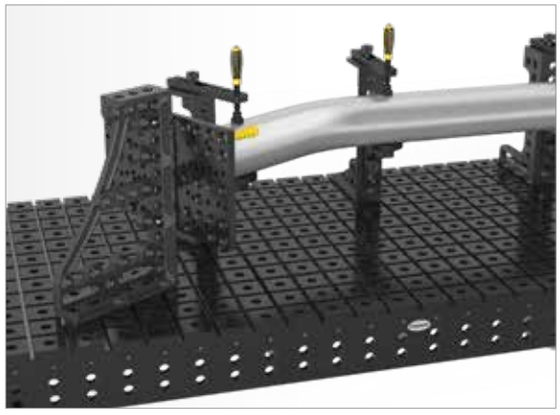

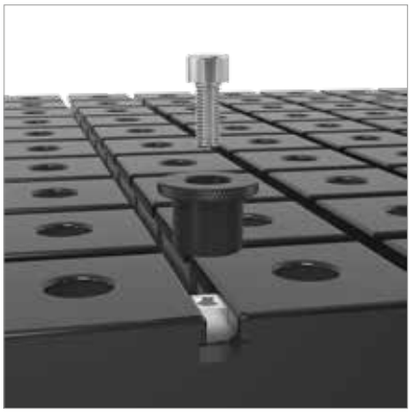

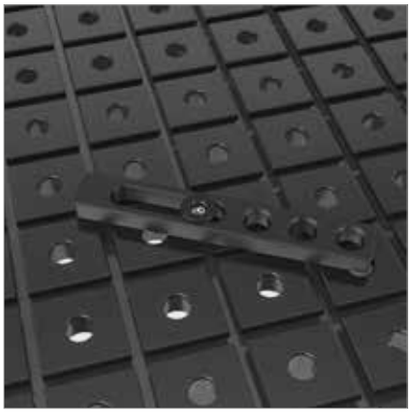

	Länge: (a)	Breite: (b)	Höhe: (c)	Gewicht:	Artikel-Nr.	
Nutenstein 18 - mit M10-Gewinde - DIN 508	18 mm	18 mm	14 mm	0,02 kg	2-280547 **7,00 €**	●
Nutenstein 30 - mit M10-Gewinde - DIN 508	30 mm	18 mm	14 mm	0,04 kg	2-280547.1 **11,00 €**	●

● = Artikel wird auf Lager produziert; ○ = Artikel wird auf Bestellung produziert; Erklärungen siehe Seite 84

Achtkanttisch mit Seitenwange 200 mm Premium Light

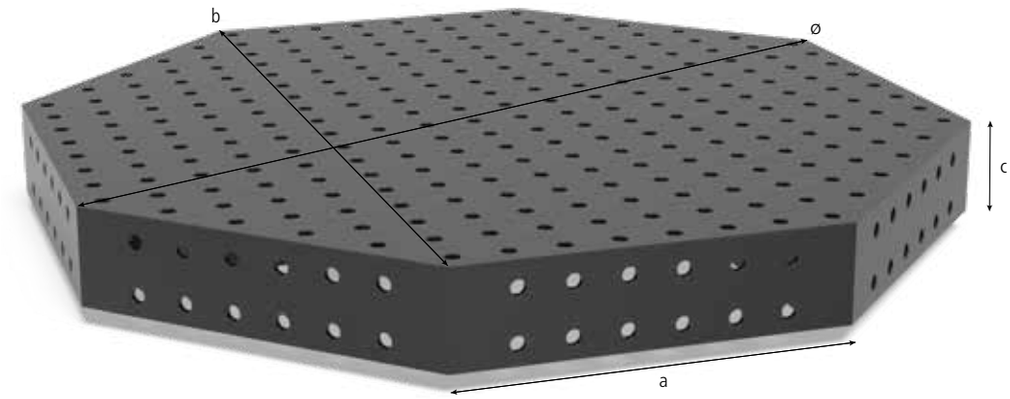

Beschreibung:

Der Achtkanttisch eignet sich besonders für den Einsatz auf Manipulatoren von Roboterzellen. Der Achtkanttisch bietet durch das parallel angeordnete Lochmuster auf allen neun Flächen die gleichen Spannmöglichkeiten wie ein Siegmund-Professional-Schweißtisch. Um individuelle Anforderungen erfüllen zu können, kann der Tisch auf Anfrage entsprechend Ihrer Fertigungsumgebung angepasst werden.

Zum Spannen auf Premium Light mit einem Spannbolzen wird der Distanzring (Artikel-Nr. 280653) benötigt.

Material: Durchgehärteter Werkzeugstahl aus Sonderlegierung Siegmund X8.7.

Die Preise sind stückzahlenabhängig.

Rabatt:
ab 2 Stück: 5 %
ab 5 Stück: 10 %
ab 10 Stück: 15 %

Um den Achtkanttisch mit einem Manipulator zu verbinden, wird als Verbindungsstück eine Adapterplatte benötigt. Auf Wunsch fertigen wir Ihnen gegen Aufpreis die Adapterplatte mit besonderem Anschlussbohrbild nach Ihren Bedürfnissen an.

Aufgrund der kundenspezifisichen Anpassung kann das Gewicht variieren.

Sonderausstattungen für Schweißtische wie Skala, Diagonalraster und Skala, Koordinatenskalierung, 50 mm Raster, oder Diagonalraster mit M8 / M12 / M16 Gewinde erhalten Sie auf Anfrage.

Bilder zu jeder Produktgröße finden Sie unter www.siegmund.com.

Fußplatten bzw. Adapterplatten sind standardmäßig bei den Achtkanttischen nicht enthalten.





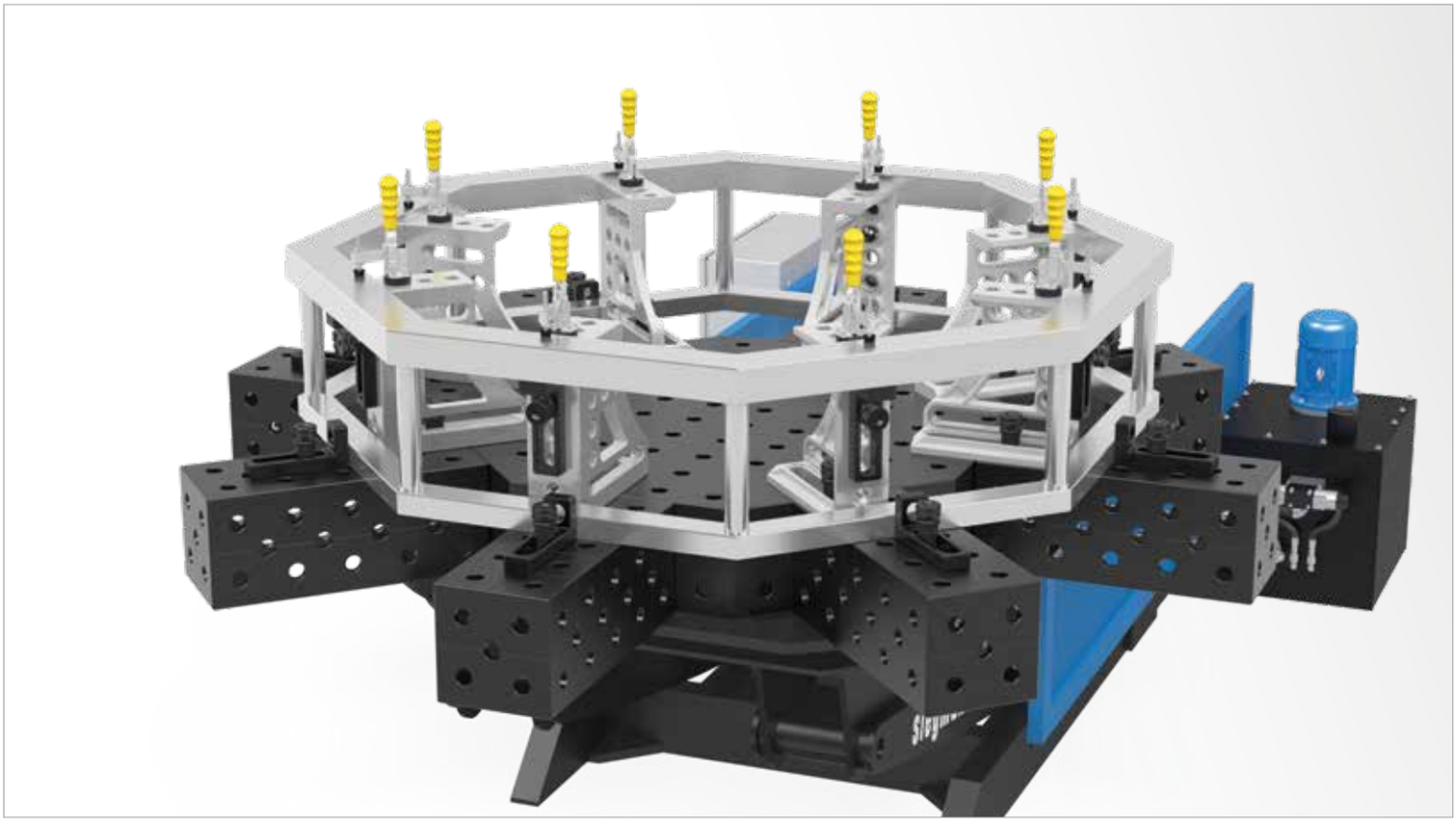

	Länge: (a)	Breite: (b)	Höhe: (c)	Ø: (o)	MS: (d)	Gewicht:	Plasmanitriert	
Achtkanttisch Premium Light SW 800x200 Plasmanitriert ohne Füße	331 mm	800 mm	200 mm	866 mm	15 mm	ca. 216 kg	2-820800.P **3.569,00 €**	○
Achtkanttisch Premium Light SW 1000x200 Plasmanitriert ohne Füße	414 mm	1000 mm	200 mm	1082 mm	15 mm	ca. 280 kg	2-821000.P **4.094,00 €**	○
Achtkanttisch Premium Light SW 1200x200 Plasmanitriert ohne Füße	497 mm	1200 mm	200 mm	1299 mm	15 mm	ca. 367 kg	2-821200.P **6.089,00 €**	○
Achtkanttisch Premium Light SW 1400x200 Plasmanitriert ohne Füße	580 mm	1400 mm	200 mm	1515 mm	15 mm	ca. 467 kg	2-821400.P **6.614,00 €**	○
Achtkanttisch Premium Light SW 1500x200 Plasmanitriert ohne Füße	621 mm	1500 mm	200 mm	1624 mm	15 mm	ca. 511 kg	2-821500.P **7.139,00 €**	○
Achtkanttisch Premium Light SW 1600x200 Plasmanitriert ohne Füße	663 mm	1600 mm	200 mm	1732 mm	15 mm	ca. 585 kg	2-821600.P **7.664,00 €**	○
Achtkanttisch Premium Light SW 1700x200 Plasmanitriert ohne Füße	704 mm	1700 mm	200 mm	1840 mm	15 mm	ca. 630 kg	2-821700.P **8.316,00 €**	○
Achtkanttisch Premium Light SW 1800x200 Plasmanitriert ohne Füße	746 mm	1800 mm	200 mm	1948 mm	15 mm	ca. 679 kg	2-821800.P **8.189,00 €**	○
Weitere Größen auf Anfrage							.	○
Aufpreis für kundenspezifische Anpassung der Adapterplatte							0-940000 **532,00 €**	○

MS=Materialstärke; ● = Artikel wird auf Lager produziert; ○ = Artikel wird auf Bestellung produziert; Erklärungen siehe Seite 84

Zum Spannen auf Premium Light mit einem Spannbolzen wird der Distanzring (Artikel-Nr. 280653) benötigt.

Achtkanttisch mit Seitenwange 200 mm

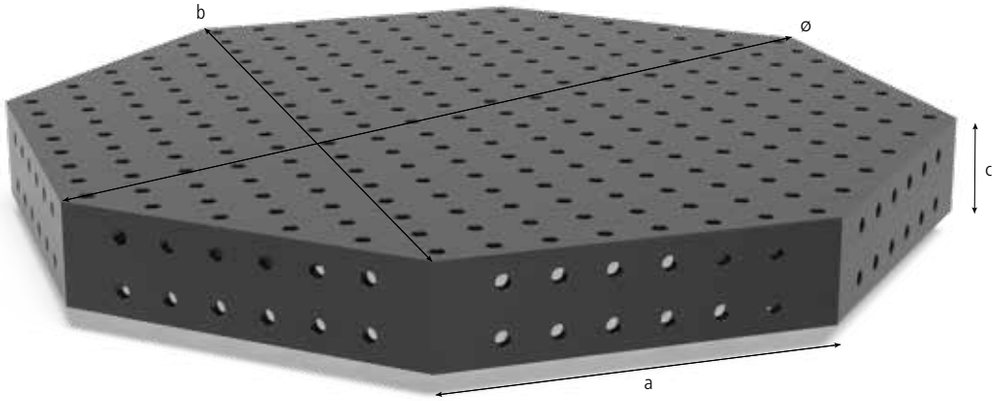



Beschreibung:

Der Achtkanttisch eignet sich besonders für den Einsatz auf Manipulatoren von Roboterzellen. Der Achtkanttisch bietet durch das parallel angeordnete Lochmuster auf allen neun Flächen die gleichen Spannmöglichkeiten wie ein Siegmund-Professional-Schweißtisch. Um individuelle Anforderungen erfüllen zu können, kann der Tisch auf Anfrage entsprechend Ihrer Fertigungsumgebung angepasst werden.

Material: Stahl S355J2+N.

Die Preise sind stückzahlenabhängig.

Rabatt:
ab 2 Stück: 5 %
ab 5 Stück: 10 %
ab 10 Stück: 15 %

Um den Achtkanttisch mit einem Manipulator zu verbinden, wird als Verbindungsstück eine Adapterplatte benötigt. Auf Wunsch fertigen wir Ihnen gegen Aufpreis die Adapterplatte mit besonderem Anschlussbohrbild nach Ihren Bedürfnissen an.

Aufgrund der kundenspezifisichen Anpassung kann das Gewicht variieren.

Sonderausstattungen für Schweißtische wie Skala, Diagonalraster und Skala, Koordinatenskalierung, 50 mm Raster, oder Diagonalraster mit M8 / M12 / M16 Gewinde erhalten Sie auf Anfrage.

Bilder zu jeder Produktgröße finden Sie unter www.siegmund.com.

Fußplatten bzw. Adapterplatten sind standardmäßig bei den Achtkanttischen nicht enthalten.



	Länge: (a)	Breite: (b)	Höhe: (c)	Ø: (o)	MS: (d)	Gewicht:	Plasmanitriert	
Achtkanttisch SW 800x200 Plasmanitriert ohne Füße	331 mm	800 mm	200 mm	866 mm	25 mm	ca. 291 kg	2-920800.P **3.569,00 €**	○
Achtkanttisch SW 1000x200 Plasmanitriert ohne Füße	414 mm	1000 mm	200 mm	1082 mm	25 mm	ca. 386 kg	2-921000.P **4.094,00 €**	○
Achtkanttisch SW 1200x200 Plasmanitriert ohne Füße	497 mm	1200 mm	200 mm	1299 mm	25 mm	ca. 513 kg	2-921200.P **6.089,00 €**	○
Achtkanttisch SW 1400x200 Plasmanitriert ohne Füße	580 mm	1400 mm	200 mm	1515 mm	25 mm	ca. 656 kg	2-921400.P **6.614,00 €**	○
Achtkanttisch SW 1500x200 Plasmanitriert ohne Füße	621 mm	1500 mm	200 mm	1624 mm	25 mm	ca. 725 kg	2-921500.P **7.139,00 €**	○
Achtkanttisch SW 1600x200 Plasmanitriert ohne Füße	663 mm	1600 mm	200 mm	1732 mm	25 mm	ca. 825 kg	2-921600.P **7.664,00 €**	○
Achtkanttisch SW 1700x200 Plasmanitriert ohne Füße	704 mm	1700 mm	200 mm	1840 mm	25 mm	ca. 896 kg	2-921700.P **8.316,00 €**	○
Achtkanttisch SW 1800x200 Plasmanitriert ohne Füße	746 mm	1800 mm	200 mm	1948 mm	25 mm	ca. 974 kg	2-921800.P **8.189,00 €**	○
Weitere Größen auf Anfrage							.	○
Aufpreis für kundenspezifische Anpassung der Adapterplatte							0-940000 **532,00 €**	○

MS=Materialstärke; ● = Artikel wird auf Lager produziert; ○ = Artikel wird auf Bestellung produziert; Erklärungen siehe Seite 84

Achtkanttisch mit Seitenwange 100 mm Premium Light

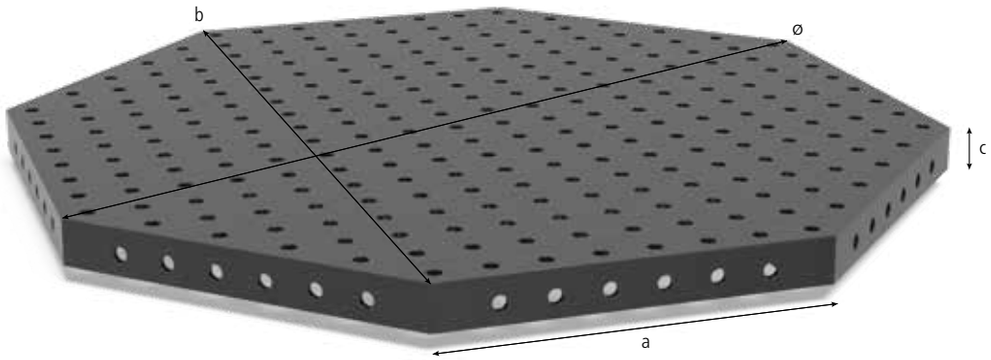

Beschreibung:

Der Achtkanttisch eignet sich besonders für den Einsatz auf Manipulatoren von Roboterzellen. Der Achtkanttisch bietet durch das parallel angeordnete Lochmuster auf allen neun Flächen die gleichen Spannmöglichkeiten wie ein Siegmund-Professional-Schweißtisch. Um individuelle Anforderungen erfüllen zu können, kann der Tisch auf Anfrage entsprechend Ihrer Fertigungsumgebung angepasst werden.

Zum Spannen auf Premium Light mit einem Spannbolzen wird der Distanzring (Artikel-Nr. 280653) benötigt.

Material: Durchgehärteter Werkzeugstahl aus Sonderlegierung Siegmund X8.7.

Die Preise sind stückzahlenabhängig.

Rabatt:
ab 2 Stück: 5 %
ab 5 Stück: 10 %
ab 10 Stück: 15 %

Um den Achtkanttisch mit einem Manipulator zu verbinden, wird als Verbindungsstück eine Adapterplatte benötigt. Auf Wunsch fertigen wir Ihnen gegen Aufpreis die Adapterplatte mit besonderem Anschlussbohrbild nach Ihren Bedürfnissen an.

Aufgrund der kundenspezifisichen Anpassung kann das Gewicht variieren.

Sonderausstattungen für Schweißtische wie Skala, Diagonalraster und Skala, Koordinatenskalierung, 50 mm Raster, oder Diagonalraster mit M8 / M12 / M16 Gewinde erhalten Sie auf Anfrage.

Bilder zu jeder Produktgröße finden Sie unter www.siegmund.com.

Fußplatten bzw. Adapterplatten sind standardmäßig bei den Achtkanttischen nicht enthalten.

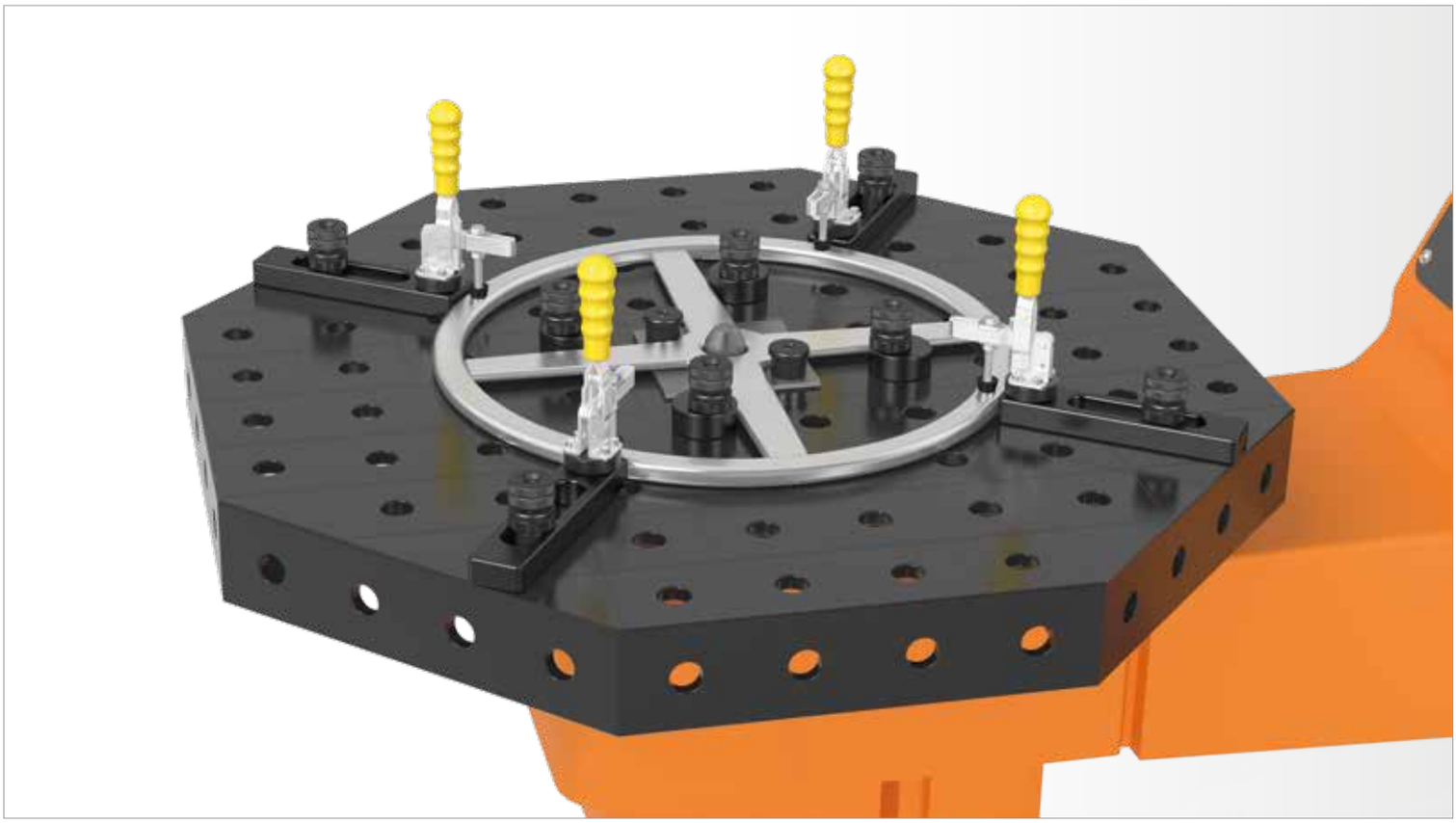

	Länge: (a)	Breite: (b)	Höhe: (c)	Ø: (o)	MS: (d)	Gewicht:	Plasmanitriert	
Achtkanttisch Premium Light SW 800x100 Plasmanitriert ohne Füße	331 mm	800 mm	100 mm	866 mm	15 mm	ca. 150 kg	2-820800.1.P **3.149,00 €**	○
Achtkanttisch Premium Light SW 1000x100 Plasmanitriert ohne Füße	414 mm	1000 mm	100 mm	1082 mm	15 mm	ca. 197 kg	2-821000.1.P **3.569,00 €**	○
Achtkanttisch Premium Light SW 1200x100 Plasmanitriert ohne Füße	497 mm	1200 mm	100 mm	1299 mm	15 mm	ca. 266 kg	2-821200.1.P **4.619,00 €**	○
Achtkanttisch Premium Light SW 1400x100 Plasmanitriert ohne Füße	580 mm	1400 mm	100 mm	1515 mm	15 mm	ca. 350 kg	2-821400.1.P **5.669,00 €**	○
Achtkanttisch Premium Light SW 1500x100 Plasmanitriert ohne Füße	621 mm	1500 mm	100 mm	1624 mm	15 mm	ca. 385 kg	2-821500.1.P **6.089,00 €**	○
Achtkanttisch Premium Light SW 1600x100 Plasmanitriert ohne Füße	663 mm	1600 mm	100 mm	1732 mm	15 mm	ca. 450 kg	2-821600.1.P **6.299,00 €**	○
Achtkanttisch Premium Light SW 1700x100 Plasmanitriert ohne Füße	704 mm	1700 mm	100 mm	1840 mm	15 mm	ca. 487 kg	2-821700.1.P **7.069,00 €**	○
Achtkanttisch Premium Light SW 1800x100 Plasmanitriert ohne Füße	746 mm	1800 mm	100 mm	1948 mm	15 mm	ca. 530 kg	2-821800.1.P **7.664,00 €**	○
Weitere Größen auf Anfrage							.	○
Aufpreis für kundenspezifische Anpassung der Adapterplatte							0-940000 **532,00 €**	○

MS=Materialstärke; ● = Artikel wird auf Lager produziert; ○ = Artikel wird auf Bestellung produziert; Erklärungen siehe Seite 84

Zum Spannen auf Premium Light mit einem Spannbolzen wird der Distanzring (Artikel-Nr. 280653) benötigt.

Achtkanttisch mit Seitenwange 100 mm

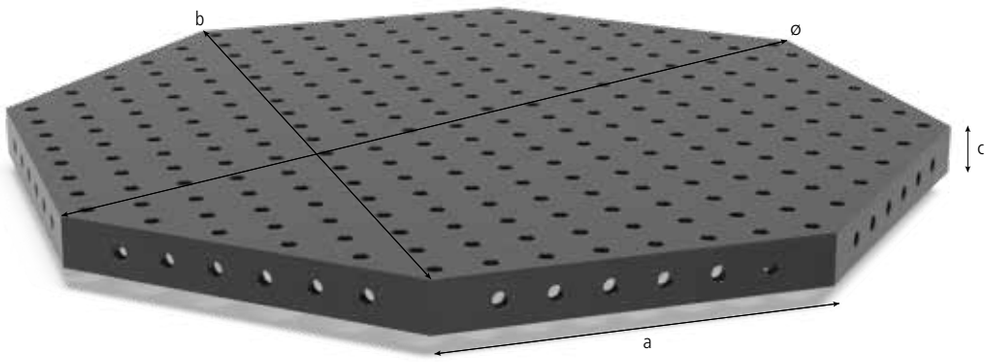

Beschreibung:

Der Achtkanttisch eignet sich besonders für den Einsatz auf Manipulatoren von Roboterzellen. Der Achtkanttisch bietet durch das parallel angeordnete Lochmuster auf allen neun Flächen die gleichen Spannmöglichkeiten wie ein Siegmund-Professional-Schweißtisch. Um individuelle Anforderungen erfüllen zu können, kann der Tisch auf Anfrage entsprechend Ihrer Fertigungsumgebung angepasst werden.

Material: Stahl S355J2+N.

Die Preise sind stückzahlenabhängig.

Rabatt:
ab 2 Stück: 5 %
ab 5 Stück: 10 %
ab 10 Stück: 15 %

Um den Achtkanttisch mit einem Manipulator zu verbinden, wird als Verbindungsstück eine Adapterplatte benötigt. Auf Wunsch fertigen wir Ihnen gegen Aufpreis die Adapterplatte mit besonderem Anschlussbohrbild nach Ihren Bedürfnissen an.

Aufgrund der kundenspezifisichen Anpassung kann das Gewicht variieren.

Sonderausstattungen für Schweißtische wie Skala, Diagonalraster und Skala, Koordinatenskalierung, 50 mm Raster, oder Diagonalraster mit M8 / M12 / M16 Gewinde erhalten Sie auf Anfrage.

Bilder zu jeder Produktgröße finden Sie unter www.siegmund.com.

Fußplatten bzw. Adapterplatten sind standardmäßig bei den Achtkanttischen nicht enthalten.



	Länge: (a)	Breite: (b)	Höhe: (c)	Ø: (o)	MS: (d)	Gewicht:	Plasmanitriert	
Achtkanttisch SW 800x100 Plasmanitriert ohne Füße	331 mm	800 mm	100 mm	866 mm	25 mm	ca. 203 kg	2-920800.1.P **3.149,00 €**	○
Achtkanttisch SW 1000x100 Plasmanitriert ohne Füße	414 mm	1000 mm	100 mm	1082 mm	25 mm	ca. 277 kg	2-921000.1.P **3.569,00 €**	○
Achtkanttisch SW 1200x100 Plasmanitriert ohne Füße	497 mm	1200 mm	100 mm	1299 mm	25 mm	ca. 380 kg	2-921200.1.P **4.619,00 €**	○
Achtkanttisch SW 1400x100 Plasmanitriert ohne Füße	580 mm	1400 mm	100 mm	1515 mm	25 mm	ca. 501 kg	2-921400.1.P **5.669,00 €**	○
Achtkanttisch SW 1500x100 Plasmanitriert ohne Füße	621 mm	1500 mm	100 mm	1624 mm	25 mm	ca. 557 kg	2-921500.1.P **6.089,00 €**	○
Achtkanttisch SW 1600x100 Plasmanitriert ohne Füße	663 mm	1600 mm	100 mm	1732 mm	25 mm	ca. 645 kg	2-921600.1.P **6.299,00 €**	○
Achtkanttisch SW 1700x100 Plasmanitriert ohne Füße	704 mm	1700 mm	100 mm	1840 mm	25 mm	ca. 705 kg	2-921700.1.P **7.069,00 €**	○
Achtkanttisch SW 1800x100 Plasmanitriert ohne Füße	746 mm	1800 mm	100 mm	1948 mm	25 mm	ca. 771 kg	2-921800.1.P **7.664,00 €**	○
Weitere Größen auf Anfrage							.	○
Aufpreis für kundenspezifische Anpassung der Adapterplatte							0-940000 **532,00 €**	○

MS=Materialstärke; ● = Artikel wird auf Lager produziert; ○ = Artikel wird auf Bestellung produziert; Erklärungen siehe Seite 84

Achtkantplatte ohne Seitenwange Premium Light

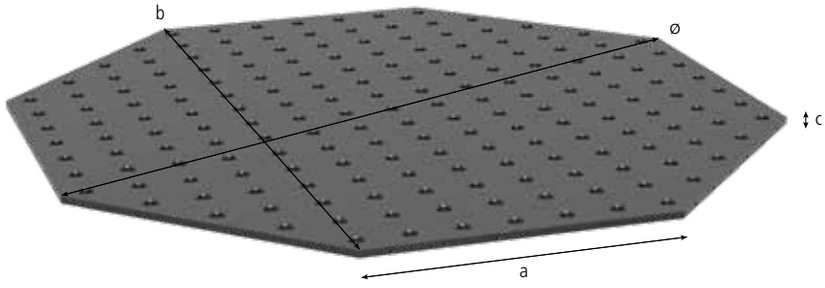

Beschreibung:

Die Achtkantplatte eignet sich besonders für den Einsatz auf Manipulatoren von Roboterzellen. Sie bietet durch das parallel angeordnete Lochmuster auf der Oberseite und die M8 Gewindebohrungen auf der Seite ähnliche Spannmöglichkeiten wie ein Siegmund-Basic-Schweißtisch. Um individuelle Anforderungen erfüllen zu können, kann der Tisch auf Anfrage entsprechend Ihrer Fertigungsumgebung angepasst werden.

Die Achtkantplatte ohne Seitenwange kann direkt durch die Bohrungen mittels Auflagehülsen (Artikel-Nr. 280500) und Bolzen auf einem Manipulator sicher fixiert werden.

Zum Spannen auf Premium Light mit einem Spannbolzen wird der Distanzring (Artikel-Nr. 280653) benötigt.

Material: Durchgehärteter Werkzeugstahl aus Sonderlegierung Siegmund X8.7.

Die Preise sind stückzahlenabhängig.

Rabatt:
ab 2 Stück: 5 %
ab 5 Stück: 10 %
ab 10 Stück: 15 %

Aufgrund der kundenspezifisichen Anpassung kann das Gewicht variieren.

Sonderausstattungen für Schweißtische wie Skala, Diagonalraster und Skala, Koordinatenskalierung, 50 mm Raster, oder Diagonalraster mit M8 / M12 / M16 Gewinde erhalten Sie auf Anfrage.

Bilder zu jeder Produktgröße finden Sie unter www.siegmund.com.

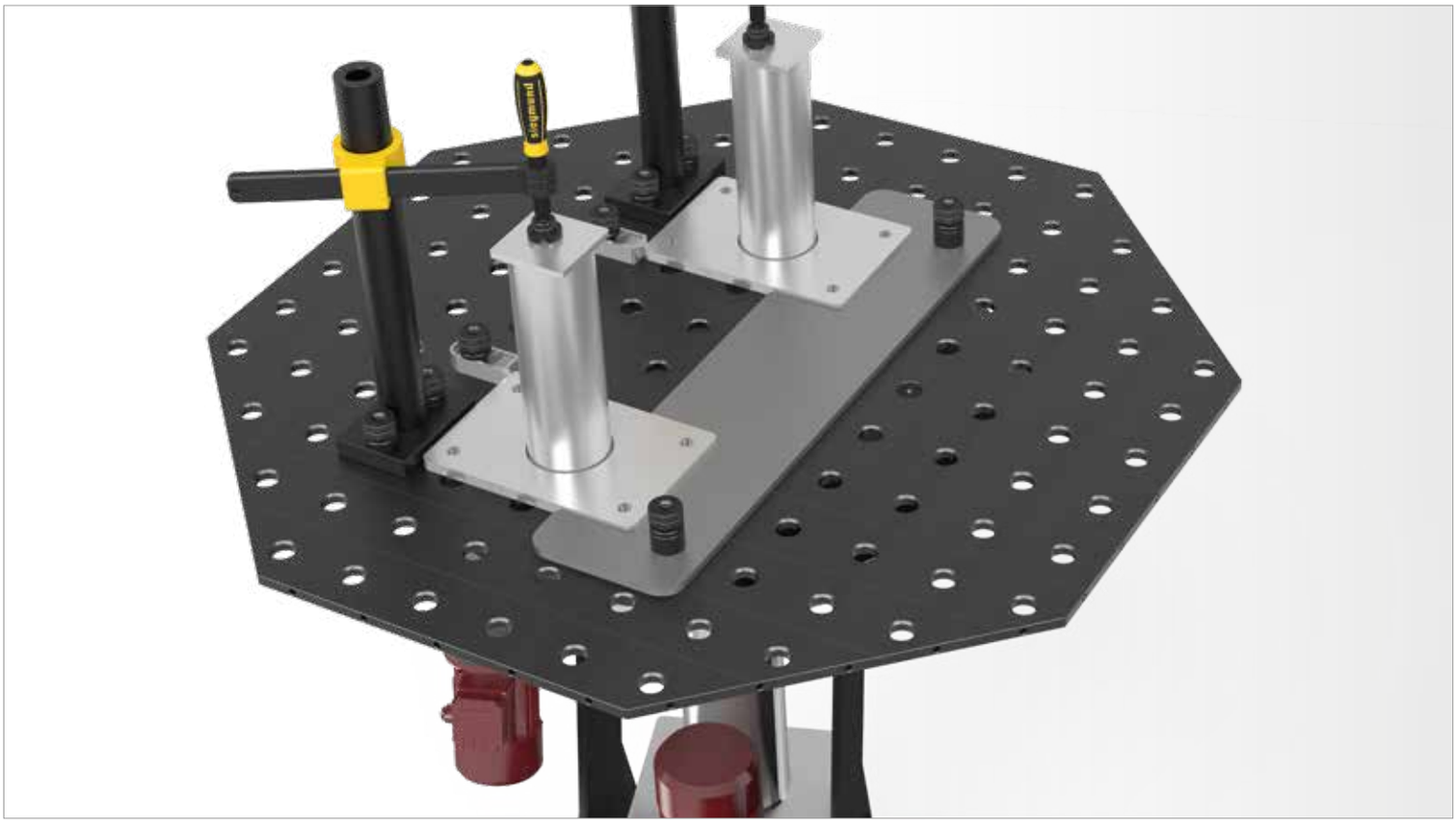

	Länge: (a)	Breite: (b)	Höhe: (c)	Ø: (o)	MS: (d)	Gewicht:	Plasmanitriert	
Achtkantplatte Premium Light SW 600x15 Plasmanitriert ohne Füße	249 mm	600 mm	15 mm	649 mm	15 mm	ca. 69 kg	2-840600.P **1.679,00 €**	○
Achtkantplatte Premium Light SW 800x15 Plasmanitriert ohne Füße	331 mm	800 mm	15 mm	866 mm	15 mm	ca. 95 kg	2-840800.P **2.099,00 €**	○
Achtkantplatte Premium Light SW 1000x15 Plasmanitriert ohne Füße	414 mm	1000 mm	15 mm	1082 mm	15 mm	ca. 142 kg	2-841000.P **2.519,00 €**	○
Achtkantplatte Premium Light SW 1200x15 Plasmanitriert ohne Füße	497 mm	1200 mm	15 mm	1299 mm	15 mm	ca. 205 kg	2-841200.P **3.175,00 €**	○
Achtkantplatte Premium Light SW 1400x15 Plasmanitriert ohne Füße	580 mm	1400 mm	15 mm	1515 mm	15 mm	ca. 254 kg	2-841400.P **3.994,00 €**	○
Achtkantplatte Premium Light SW 1500x15 Plasmanitriert ohne Füße	621 mm	1500 mm	15 mm	1636 mm	15 mm	ca. 310 kg	2-841500.P **4.234,00 €**	○
Weitere Größen auf Anfrage							.	○
Aufpreis für kundenspezifische Anpassung durch Adaptionslochbild							0-940000.1 **395,00 €**	○

MS=Materialstärke; ● = Artikel wird auf Lager produziert; ○ = Artikel wird auf Bestellung produziert; Erklärungen siehe Seite 84

Zum Spannen auf Premium Light mit einem Spannbolzen wird der Distanzring (Artikel-Nr. 280653) benötigt.

Achtkantplatte ohne Seitenwange

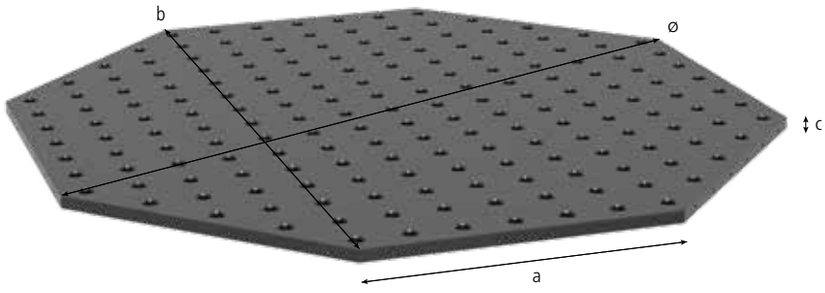

Beschreibung:

Die Achtkantplatte eignet sich besonders für den Einsatz auf Manipulatoren von Roboterzellen. Sie bietet durch das parallel angeordnete Lochmuster auf der Oberseite und die M8 Gewindebohrungen auf der Seite ähnliche Spannmöglichkeiten wie ein Siegmund-Basic-Schweißtisch. Um individuelle Anforderungen erfüllen zu können, kann der Tisch auf Anfrage entsprechend Ihrer Fertigungsumgebung angepasst werden.

Die Achtkantplatte ohne Seitenwange kann direkt durch die Bohrungen mittels Auflagehülsen (Artikel-Nr. 280500) und Bolzen auf einem Manipulator sicher fixiert werden.

Material: Stahl S355J2+N.

Die Preise sind stückzahlenabhängig.

Rabatt:
ab 2 Stück: 5 %
ab 5 Stück: 10 %
ab 10 Stück: 15 %

Aufgrund der kundenspezifisichen Anpassung kann das Gewicht variieren.

Sonderausstattungen für Schweißtische wie Skala, Diagonalraster und Skala, Koordinatenskalierung, 50 mm Raster, oder Diagonalraster mit M8 / M12 / M16 Gewinde erhalten Sie auf Anfrage.

Bilder zu jeder Produktgröße finden Sie unter www.siegmund.com.



	Länge: (a)	Breite: (b)	Höhe: (c)	Ø: (o)	MS: (d)	Gewicht:	Plasmanitriert	
Achtkantplatte SW 600x25 Plasmanitriert ohne Füße	249 mm	600 mm	25 mm	649 mm	25 mm	ca. 94 kg	2-940600.P **1.679,00 €**	○
Achtkantplatte SW 800x25 Plasmanitriert ohne Füße	331 mm	800 mm	25 mm	866 mm	25 mm	ca. 139 kg	2-940800.P **2.099,00 €**	○
Achtkantplatte SW 1000x25 Plasmanitriert ohne Füße	414 mm	1000 mm	25 mm	1082 mm	25 mm	ca. 198 kg	2-941000.P **2.519,00 €**	○
Achtkantplatte SW 1200x25 Plasmanitriert ohne Füße	497 mm	1200 mm	25 mm	1299 mm	25 mm	ca. 281 kg	2-941200.P **3.175,00 €**	○
Achtkantplatte SW 1400x25 Plasmanitriert ohne Füße	580 mm	1400 mm	25 mm	1515 mm	25 mm	ca. 388 kg	2-941400.P **3.994,00 €**	○
Achtkantplatte SW 1500x25 Plasmanitriert ohne Füße	621 mm	1500 mm	25 mm	1636 mm	25 mm	ca. 435 kg	2-941500.P **4.234,00 €**	○
Weitere Größen auf Anfrage							.	○
Aufpreis für kundenspezifische Anpassung durch Adaptionslochbild							0-940000.1 **395,00 €**	○

MS=Materialstärke; ● = Artikel wird auf Lager produziert; ○ = Artikel wird auf Bestellung produziert; Erklärungen siehe Seite 84

Aufspann- und Wechseltischlochplatte - Diagonalraster

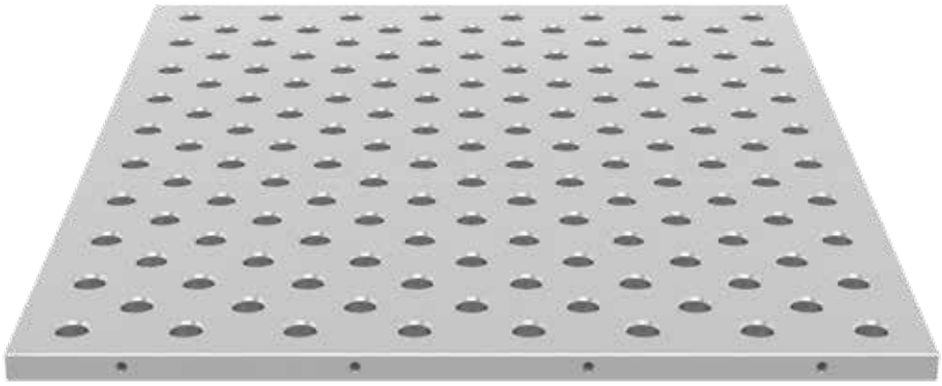

Gewicht: ca. 137 kg

Beschreibung:

Die Aufspann-und Wechseltischlochplatte ist vielseitig einsetzbar. Sie kann in Kombination mit Spanntischen, Manipulatoren, Schweißdrehtischen oder auch als Wechselplatte genutzt werden. Der besondere Vorteil liegt in der hohen Effizienz der Platte. Die Befestigung erfolgt schnell und einfach mit Bolzen, sowie Auflage- und Spannhülsen (Artikel-Nr. 280500). Die Seiten sind mit M8 Gewindebohrungen ausgestattet.

Mindestbreite: 600 mm
Mindestlänge: 800 mm
Mindestfläche: 0,64 m^2
Weitere Größen Anfrage.
Material: Stahl S355J2+N + Plasmanitrierung

Die Preise sind stückzahlabhängig.

Rabatt:
ab 2 Stück: 5 %
ab 5 Stück: 10 %
ab 10 Stück: 15 %

Auf Anfrage erhalten Sie die Aufspann- und Wechseltischlochplatte auch in Edelstahl.

Zusätzliche Gewindebohrungen sind auf Anfrage erhältlich.

Bilder zu jeder Produktgröße finden Sie unter www.siegmund.com.

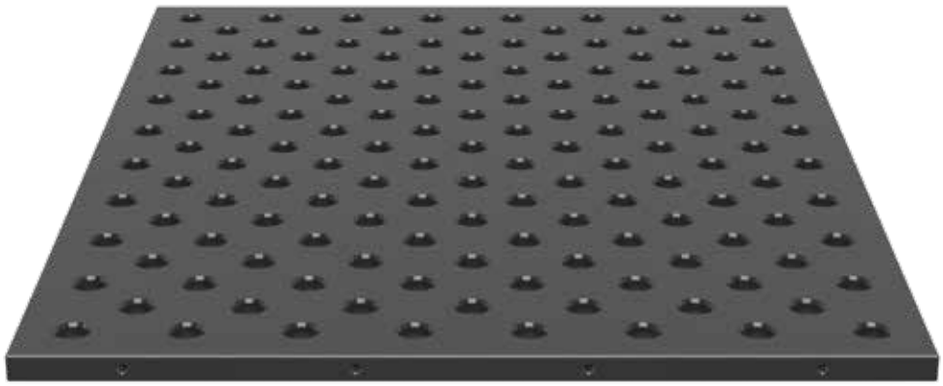

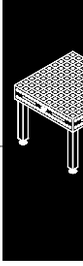

Aufspann- und Wechseltischlochplatte - Diagonalraster

Maße	Plasmanitriert	Stahl S355J2+N
600 x 800	**1.456,00 €** 2-940608.PD	**1.219,00 €** 2-940608.D
600 x 1000	**1.662,00 €** 2-940610.PD	**1.392,00 €** 2-940610.D
600 x 1200	**1.867,00 €** 2-940612.PD	**1.565,00 €** 2-940612.D
800 x 800	**1.731,00 €** 2-940808.PD	**1.451,00 €** 2-940808.D
800 x 1000	**1.196,00 €** 2-940810.PD	**997,00 €** 2-940810.D
800 x 1200	**2.278,00 €** 2-940812.PD	**1.911,00 €** 2-940812.D
800 x 1400	**2.552,00 €** 2-940814.PD	**2.142,00 €** 2-940814.D
800 x 1600	**2.826,00 €** 2-940816.PD	**2.372,00 €** 2-940816.D
800 x 1800	**3.100,00 €** 2-940818.PD	**2.604,00 €** 2-940818.D
800 x 2000	**3.374,00 €** 2-940820.PD	**2.834,00 €** 2-940820.D
800 x 2200	**3.647,00 €** 2-940822.PD	**3.064,00 €** 2-940822.D
800 x 2400	**3.922,00 €** 2-940824.PD	**3.295,00 €** 2-940824.D
1000 x 1000	**2.347,00 €** 2-941010.PD	**1.970,00 €** 2-941010.D
1000 x 1200	**2.690,00 €** 2-941012.PD	**2.258,00 €** 2-941012.D
1000 x 1400	**3.033,00 €** 2-941014.PD	**2.547,00 €** 2-941014.D
1000 x 1600	**3.376,00 €** 2-941016.PD	**2.836,00 €** 2-941016.D
1000 x 1800	**3.719,00 €** 2-941018.PD	**3.124,00 €** 2-941018.D
1000 x 2000	**4.062,00 €** 2-941020.PD	**3.413,00 €** 2-941020.D
1000 x 2200	**4.404,00 €** 2-941022.PD	**3.702,00 €** 2-941022.D
1000 x 2400	**4.747,00 €** 2-941024.PD	**3.991,00 €** 2-941024.D
1200 x 1200	**3.102,00 €** 2-941212.PD	**2.606,00 €** 2-941212.D
1200 x 1400	**3.514,00 €** 2-941214.PD	**2.952,00 €** 2-941214.D
1200 x 1600	**3.926,00 €** 2-941216.PD	**3.299,00 €** 2-941216.D
1200 x 1800	**4.337,00 €** 2-941218.PD	**3.645,00 €** 2-941218.D
1200 x 2000	**4.749,00 €** 2-941220.PD	**3.993,00 €** 2-941220.D
1200 x 2200	**5.162,00 €** 2-941222.PD	**4.340,00 €** 2-941222.D

Maße	Plasmanitriert	Stahl S355J2+N
1200 x 2400	**5.573,00 €** 2-941224.PD	**4.686,00 €** 2-941224.D
1400 x 1400	**3.994,00 €** 2-941414.PD	**3.357,00 €** 2-941414.D
1400 x 1600	**4.476,00 €** 2-941416.PD	**3.762,00 €** 2-941416.D
1400 x 1800	**4.956,00 €** 2-941418.PD	**4.167,00 €** 2-941418.D
1400 x 2000	**5.437,00 €** 2-941420.PD	**4.572,00 €** 2-941420.D
1400 x 2200	**5.917,00 €** 2-941422.PD	**4.977,00 €** 2-941422.D
1400 x 2400	**6.398,00 €** 2-941424.PD	**5.382,00 €** 2-941424.D
1500 x 1500	**4.492,00 €** 2-941515.PD	**3.776,00 €** 2-941515.D
1500 x 1600	**4.750,00 €** 2-941516.PD	**3.994,00 €** 2-941516.D
1500 x 1800	**5.266,00 €** 2-941518.PD	**4.428,00 €** 2-941518.D
1500 x 2000	**5.781,00 €** 2-941520.PD	**4.862,00 €** 2-941520.D
1500 x 2200	**6.297,00 €** 2-941522.PD	**5.296,00 €** 2-941522.D
1500 x 2400	**6.811,00 €** 2-941524.PD	**5.730,00 €** 2-941524.D
1500 x 2600	**7.327,00 €** 2-941526.PD	**6.164,00 €** 2-941526.D
1500 x 2800	**7.842,00 €** 2-941528.PD	**6.598,00 €** 2-941528.D
1500 x 3000	**8.358,00 €** 2-941530.PD	**7.033,00 €** 2-941530.D
1600 x 1600	**5.025,00 €** 2-941616.PD	**4.225,00 €** 2-941616.D
1600 x 1800	**5.575,00 €** 2-941618.PD	**4.688,00 €** 2-941618.D
1600 x 2000	**6.125,00 €** 2-941620.PD	**5.151,00 €** 2-941620.D
1600 x 2200	**6.675,00 €** 2-941622.PD	**5.615,00 €** 2-941622.D
1600 x 2400	**7.225,00 €** 2-941624.PD	**6.078,00 €** 2-941624.D
1600 x 2600	**7.773,00 €** 2-941626.PD	**6.540,00 €** 2-941626.D
1600 x 2800	**8.323,00 €** 2-941628.PD	**7.004,00 €** 2-941628.D
1600 x 3000	**8.873,00 €** 2-941630.PD	**7.467,00 €** 2-941630.D

Aufspann- und Wechseltischlochplatte - 100 mm Raster

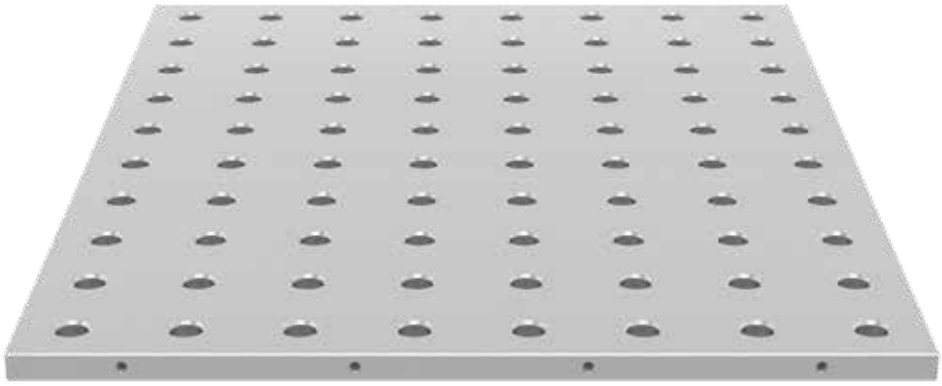

Gewicht: ca. 137 kg

Beschreibung:

Die Aufspann-und Wechseltischlochplatte ist vielseitig einsetzbar. Sie kann in Kombination mit Spanntischen, Manipulatoren, Schweißdrehtischen oder auch als Wechselplatte genutzt werden. Der besondere Vorteil liegt in der hohen Effizienz der Platte. Die Befestigung erfolgt schnell und einfach mit Bolzen, sowie Auflage- und Spannhülsen (Artikel-Nr. 280500). Die Seiten sind mit M8 Gewindebohrungen ausgestattet.

Mindestbreite: 600 mm
Mindestlänge: 800 mm
Mindestfläche: 0,64 m^2
Weitere Größen Anfrage.
Material: Stahl S355J2+N + Plasmanitrierung

Die Preise sind stückzahlabhängig.

Rabatt:
ab 2 Stück: 5 %
ab 5 Stück: 10 %
ab 10 Stück: 15 %

Auf Anfrage erhalten Sie die Aufspann- und Wechseltischlochplatte auch in Edelstahl.

Zusätzliche Gewindebohrungen sind auf Anfrage erhältlich.

Bilder zu jeder Produktgröße finden Sie unter www.siegmund.com.

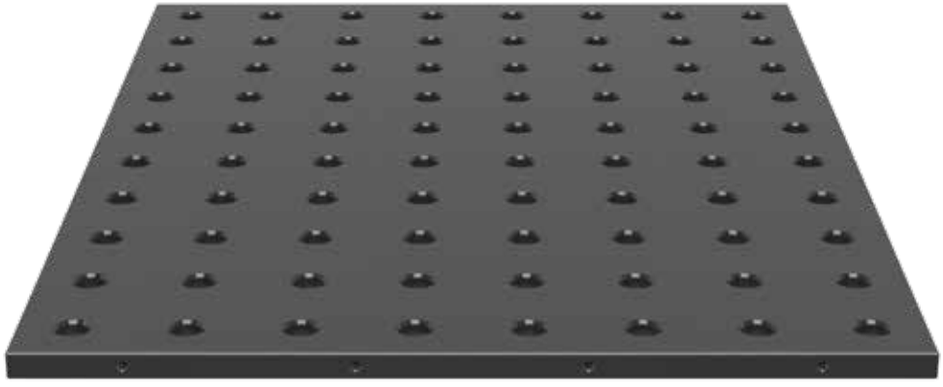

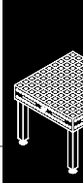

Aufspann- und Wechseltischlochplatte - 100 mm Raster

Maße	Plasmanitriert	Stahl S355J2+N
600 x 800	**1.421,00 €** 2-940608.P	**1.184,00 €** 2-940608
600 x 1000	**1.617,00 €** 2-940610.P	**1.347,00 €** 2-940610
600 x 1200	**1.812,00 €** 2-940612.P	**1.510,00 €** 2-940612
800 x 800	**1.682,00 €** 2-940808.P	**1.402,00 €** 2-940808
800 x 1000	**1.196,00 €** 2-940810.P	**997,00 €** 2-940810
800 x 1200	**2.201,00 €** 2-940812.P	**1.834,00 €** 2-940812
800 x 1400	**2.461,00 €** 2-940814.P	**2.051,00 €** 2-940814
800 x 1600	**2.721,00 €** 2-940816.P	**2.267,00 €** 2-940816
800 x 1800	**2.981,00 €** 2-940818.P	**2.485,00 €** 2-940818
800 x 2000	**3.241,00 €** 2-940820.P	**2.701,00 €** 2-940820
800 x 2200	**3.500,00 €** 2-940822.P	**2.917,00 €** 2-940822
800 x 2400	**3.761,00 €** 2-940824.P	**3.134,00 €** 2-940824
1000 x 1000	**2.266,00 €** 2-941010.P	**1.889,00 €** 2-941010
1000 x 1200	**2.591,00 €** 2-941012.P	**2.159,00 €** 2-941012
1000 x 1400	**2.916,00 €** 2-941014.P	**2.430,00 €** 2-941014
1000 x 1600	**3.241,00 €** 2-941016.P	**2.701,00 €** 2-941016
1000 x 1800	**3.566,00 €** 2-941018.P	**2.971,00 €** 2-941018
1000 x 2000	**3.891,00 €** 2-941020.P	**3.242,00 €** 2-941020
1000 x 2200	**4.215,00 €** 2-941022.P	**3.513,00 €** 2-941022
1000 x 2400	**4.540,00 €** 2-941024.P	**3.784,00 €** 2-941024
1200 x 1200	**2.981,00 €** 2-941212.P	**2.485,00 €** 2-941212
1200 x 1400	**3.371,00 €** 2-941214.P	**2.809,00 €** 2-941214
1200 x 1600	**3.761,00 €** 2-941216.P	**3.134,00 €** 2-941216
1200 x 1800	**4.150,00 €** 2-941218.P	**3.458,00 €** 2-941218
1200 x 2000	**4.540,00 €** 2-941220.P	**3.784,00 €** 2-941220
1200 x 2200	**4.931,00 €** 2-941222.P	**4.109,00 €** 2-941222

Maße	Plasmanitriert	Stahl S355J2+N
1200 x 2400	**5.320,00 €** 2-941224.P	**4.433,00 €** 2-941224
1400 x 1400	**3.825,00 €** 2-941414.P	**3.188,00 €** 2-941414
1400 x 1600	**4.281,00 €** 2-941416.P	**3.567,00 €** 2-941416
1400 x 1800	**4.735,00 €** 2-941418.P	**3.946,00 €** 2-941418
1400 x 2000	**5.190,00 €** 2-941420.P	**4.325,00 €** 2-941420
1400 x 2200	**5.644,00 €** 2-941422.P	**4.704,00 €** 2-941422
1400 x 2400	**6.099,00 €** 2-941424.P	**5.083,00 €** 2-941424
1500 x 1500	**4.296,00 €** 2-941515.P	**3.580,00 €** 2-941515
1500 x 1600	**4.540,00 €** 2-941516.P	**3.784,00 €** 2-941516
1500 x 1800	**5.028,00 €** 2-941518.P	**4.190,00 €** 2-941518
1500 x 2000	**5.515,00 €** 2-941520.P	**4.596,00 €** 2-941520
1500 x 2200	**6.003,00 €** 2-941522.P	**5.002,00 €** 2-941522
1500 x 2400	**6.489,00 €** 2-941524.P	**5.408,00 €** 2-941524
1500 x 2600	**6.977,00 €** 2-941526.P	**5.814,00 €** 2-941526
1500 x 2800	**7.464,00 €** 2-941528.P	**6.220,00 €** 2-941528
1500 x 3000	**7.952,00 €** 2-941530.P	**6.627,00 €** 2-941530
1600 x 1600	**4.800,00 €** 2-941616.P	**4.000,00 €** 2-941616
1600 x 1800	**5.320,00 €** 2-941618.P	**4.433,00 €** 2-941618
1600 x 2000	**5.840,00 €** 2-941620.P	**4.866,00 €** 2-941620
1600 x 2200	**6.360,00 €** 2-941622.P	**5.300,00 €** 2-941622
1600 x 2400	**6.880,00 €** 2-941624.P	**5.733,00 €** 2-941624
1600 x 2600	**7.398,00 €** 2-941626.P	**6.165,00 €** 2-941626
1600 x 2800	**7.918,00 €** 2-941628.P	**6.599,00 €** 2-941628
1600 x 3000	**8.438,00 €** 2-941630.P	**7.032,00 €** 2-941630

Auflage- und Spannhülse

Beschreibung:

Die brünierte Auflage- und Spannhülse ist das flexible Instrument um an beliebiger Stelle, mittels eines Spannbolzens Siegmund-Bauteile zu fixieren. Die Auflage- und Spannhülse wird an eine kundenspezifische Vorrichtung geschweißt oder geschraubt und bietet die Möglichkeit eine Wechseltischlochplatte oder jedes andere beliebige Bauteil mittels eines Spannbolzens schnell und sicher zu befestigen.



280500





	Höhe: (c)	Ø: (o)	Gewicht:	Artikel-Nr.	
Auflage- und Spannhülse - brüniert	50 mm	90 mm	1,10 kg	2-280500 **21,00 €**	●

● = Artikel wird auf Lager produziert; ○ = Artikel wird auf Bestellung produziert; Erklärungen siehe Seite 84

Abdeckkappe

Beschreibung:

Die Abdeckkappe dient zum passgenauen Verschließen von Bohrungen. Dadurch wird die Verunreinigung ungenutzter Bohrungen vermieden.





280238.1.10

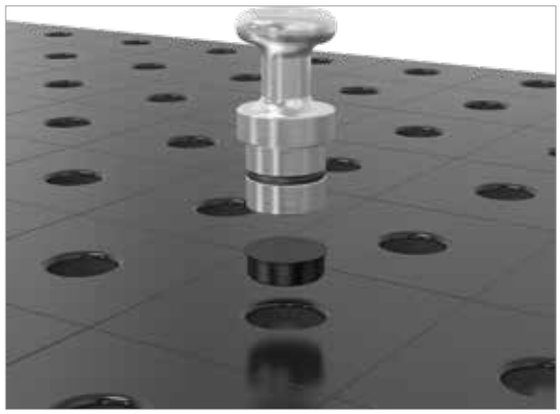

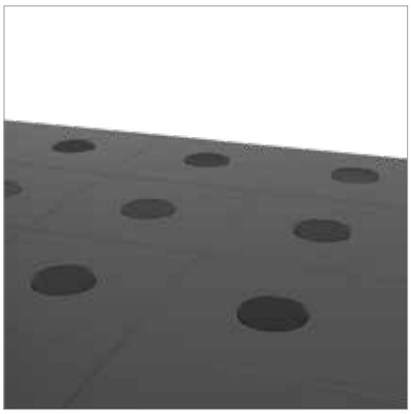

	Höhe: (c)	Ø: (o)	Gewicht:	Artikel-Nr.	
Abdeckkappe / 10er Pack - brüniert - Schmutzschutz für Bohrungen - 10 Stück / 1 m Schiene	10 mm	30 mm	0,05 kg	2-280238.1.10 **20,00 €**	●

● = Artikel wird auf Lager produziert; ○ = Artikel wird auf Bestellung produziert; Erklärungen siehe Seite 84





Seite 164
Fuß Grundausstattung 650



Seite 164
Fuß Grundausstattung 750



Seite 164
Fuß Grundausstattung Sonderhöhe min. 150 mm



Seite 164
Fußmanschette



Seite 166
Fuß höhenverstellbar 450-700



Seite 166
Fuß höhenverstellbar 550-900



Seite 166
Fußmanschette



Seite 168
Fuß mit Lenkrolle und Feststellbremse 650



Seite 169
Fuß höhenverstellbar mit Lenkrolle und Feststellbremse 550-750



Seite 170
Fuß mit Bodenverankerung 650



Seite 170
Fuß mit Bodenverankerung 750



Seite 172
Befestigungsplatte mit Rolle für 28er und 16er Arbeitstisch



Seite 173
Fußteller



Seite 173
Fußteller



Seite 174
Hubbühne hydraulisch für Arbeitstisch

Tischfüße

MONTAGE DER TISCHFÜSSE:

Pro Tischfuß werden zwei Zylinderschrauben inkl. Federringe in die Montageplatte eingesetzt. Anschließend wird der Tischfuß mit einem Drehmoment von 150 Nm festgeschraubt.

Schrauben sind im Lieferumfang enthalten.

Beachten Sie bitte die beiliegende Montageanleitung.

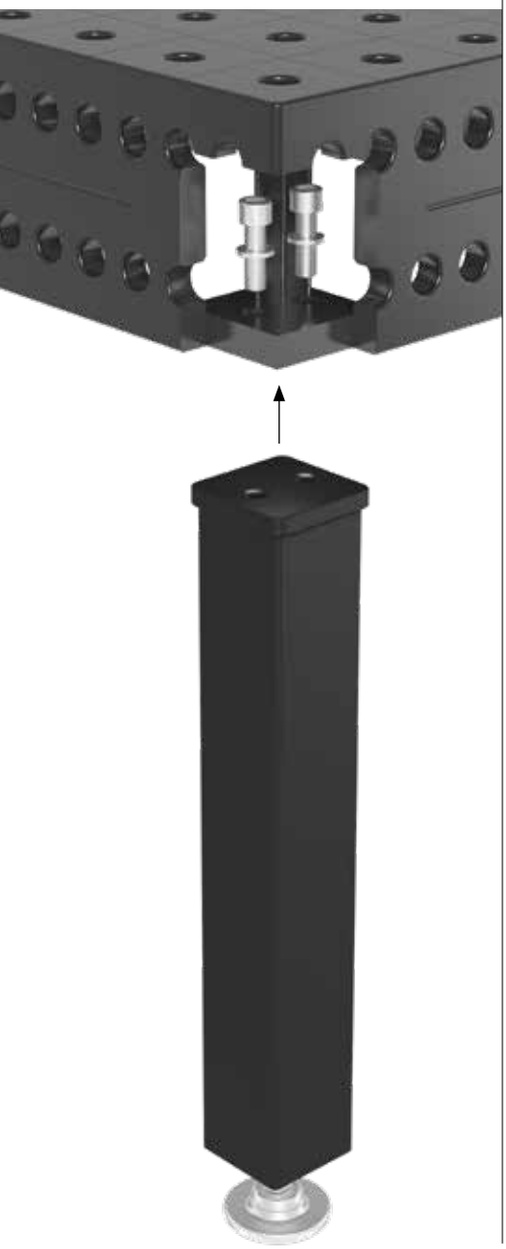

FUSS GRUNDAUSSTATTUNG

Seite 164

AUSFÜHRUNGEN

650
750
Sondergrößen



Traglast pro Fuß: 2.000 kg

280858.X



Traglast pro Fuß: 2.000 kg

280857.X

FUSS HÖHENVERSTELLBAR

Seite 166

AUSFÜHRUNGEN

450-700
550-900
Sondergrößen



Traglast pro Fuß: 2.000 kg

280878.X



Traglast pro Fuß: 2.000 kg

280877.X

FUSS MIT LENKROLLE UND FESTSTELLBREMSE

Seite 168

AUSFÜHRUNGEN

650
Sondergrößen

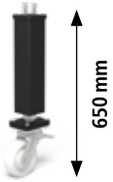

Traglast pro Fuß: 800 kg

280876.X

FUSS HÖHENVERSTELLBAR MIT LENKROLLE UND FESTSTELLBREMSE

Seite 169

AUSFÜHRUNGEN

550-750
Sondergrößen



Traglast pro Fuß: 800 kg

280879.X

FUSS MIT BODENVERANKERUNG

Seite 170

AUSFÜHRUNGEN

650
750
Sondergrößen



Traglast pro Fuß: 2.000 kg

280874.X



Traglast pro Fuß: 2.000 kg

280875.X

Tischfüße nicht für Basic-Tische geeignet.



TRAGLAST PRO FUSS

Die zulässige Traglast pro Fuß im System 28 beträgt max. 800-2.000 kg für alle Tische je nach Fußtyp.

Rechnerisch ergeben sich wesentlich höhere Gesamtlasten. Die angegebenen zulässigen Traglasten wurden jedoch aus Sicherheitsgründen mit Reserven berechnet.

Wenn höhere Gesamtlasten erforderlich sind, halten Sie bitte Rücksprache mit dem Hersteller.

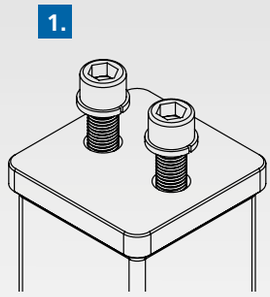

1. ZYLINDERSCHRAUBE

- mit M16-Gewinde
- mit Federring

2. MATERIAL

- stabiles Quadratrohr 90x90 mm
- für größere Standfestigkeit
- pulverbeschichtet

3. FUSSTELLER

- Ø 90 mm
- für optimale Druckverteilung
- aus gedrehtem Vollmaterial
- für mehr Stabilität und Genauigkeit

4. GEWINDESPINDEL

- mit stabilem M24x1,5 Feingewinde (Steigung 1,5 mm)
- 50 mm feinjustierbar
- mit Kontermutter zur Absicherung

FÜR MAXIMALE SICHERHEIT:

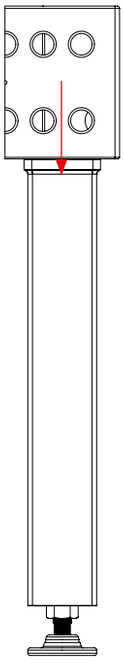

Zulässige Belastungen:

Kraftrichtung Vertikal: 20 kN

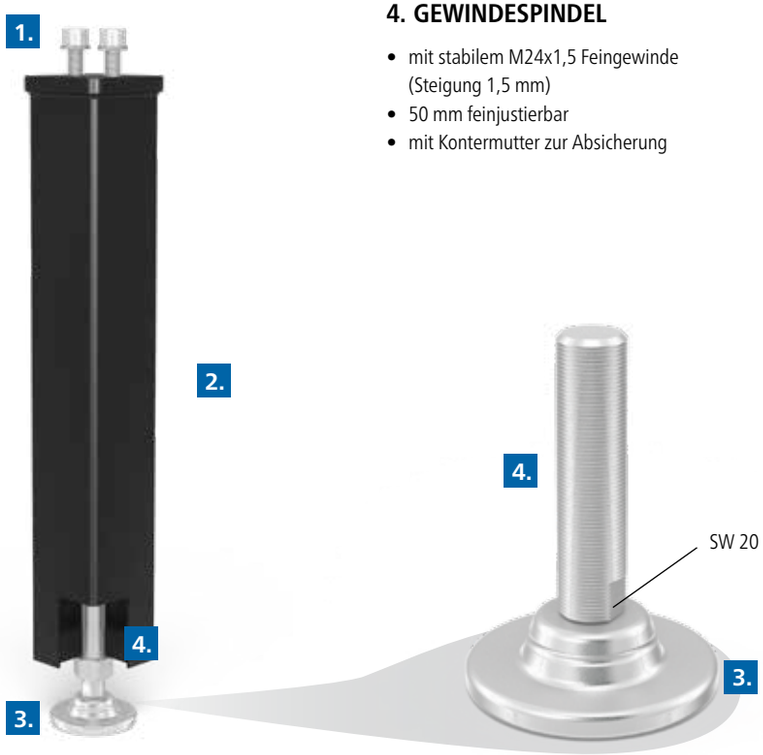

Fuß Grundausstattung

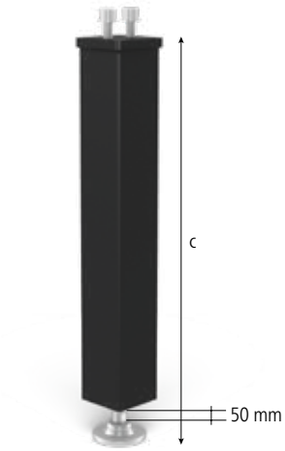



280858.X



280857.X

280859

Beschreibung:

Der Fuß Grundausstattung ist in verschiedenen Längenausführungen (Sonderlängen auf Anfrage) erhältlich. Die Tragfähigkeit des Fußes beträgt 2.000 kg. Er ist bis zu 50 mm feinjustierbar.

Die Fußmanschette beugt Verschmutzungen in der Gewindespindel vor und verhindert Schäden am Schweißschlauch, die durch den ständigen Kontakt mit der Gewindespindel entstehen können.



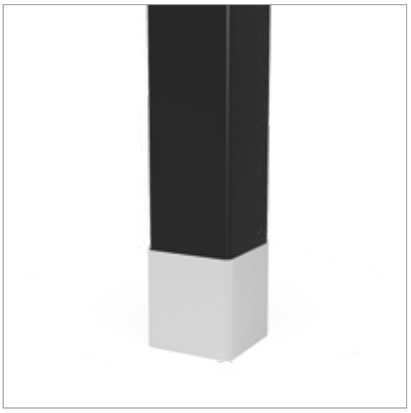





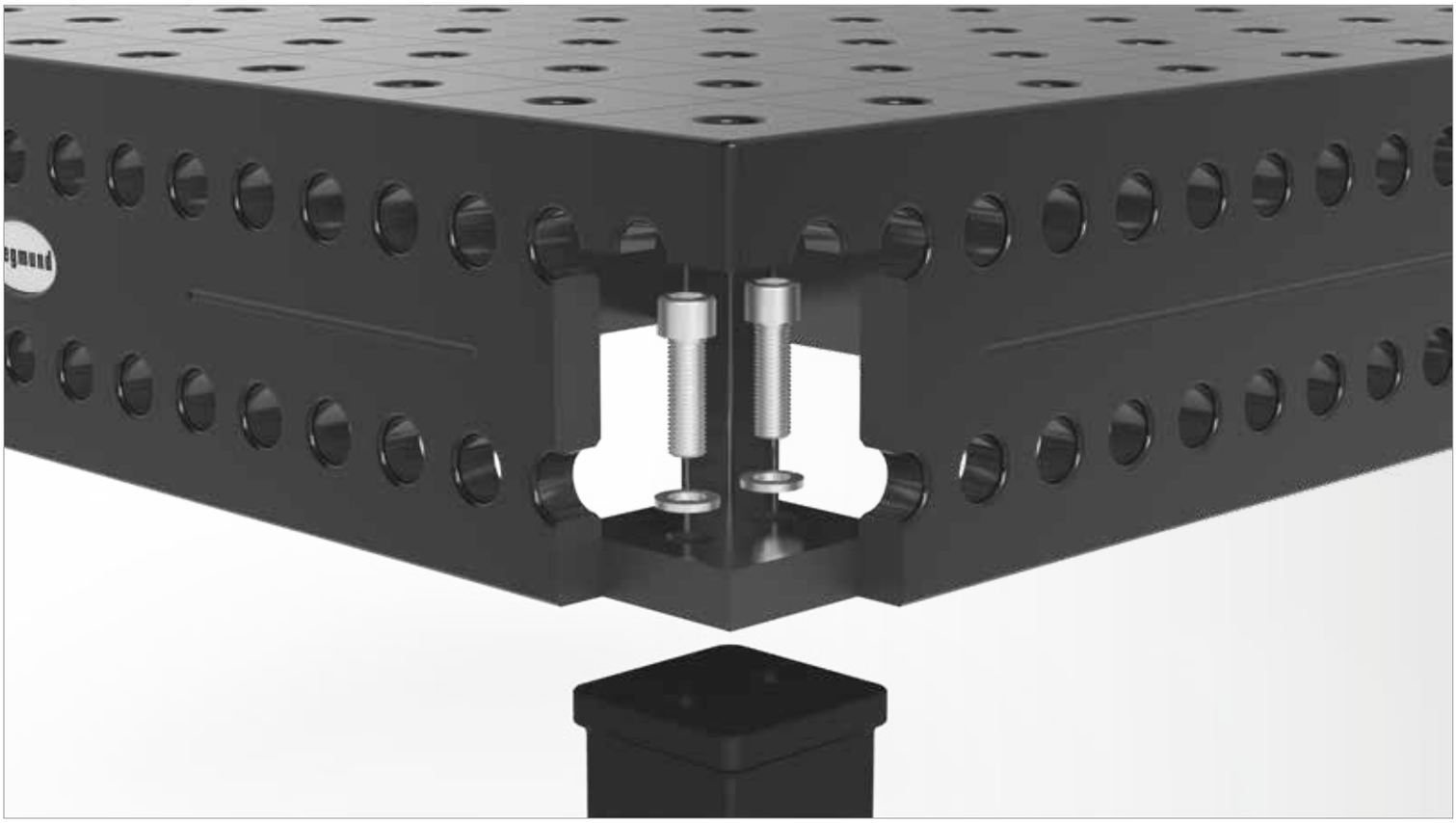

	Länge: (a)	Breite: (b)	Höhe: (c)	Gewicht:	Artikel-Nr.	
Fuß Grundausstattung 650 - 50 mm Feinjustierung	90 mm	90 mm	650 mm	8,50 kg	2-280858.X **46,00 €**	●
Fuß Grundausstattung 750 - 50 mm Feinjustierung	90 mm	90 mm	750 mm	9,00 kg	2-280857.X **46,00 €**	●
Fuß Grundausstattung Sonderhöhe min. 150 mm - 50 mm Feinjustierung	90 mm	90 mm			2-280856.XS .	○
Weitere Größen und Höhen auf Anfrage					.	○
Fußmanschette - für Fuß Grundausstattung / Bodenverankerung	95 mm	95 mm	100 mm	0,45 kg	2-280859 **10,00 €**	●

● = Artikel wird auf Lager produziert; ○ = Artikel wird auf Bestellung produziert; Erklärungen siehe Seite 84

Tischfüße nicht für Basic-Tische geeignet.

Fuß höhenverstellbar

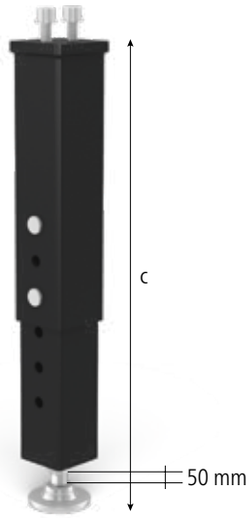



280878.X



280877.X

280859.1

Beschreibung:

Der Fuß höhenverstellbar ist im Bereich von 450-700 mm oder 550-900 mm verstellbar. Die Tragfähigkeit von 2.000 kg bleibt in jeder Höhe erhalten. Ein zweiter Verriegelungsbolzen sorgt für mehr Stabilität.
Der Fuß ist bis zu 50 mm feinjustierbar.

Die Fußmanschette beugt Verschmutzungen in der Gewindespindel vor und verhindert Schäden am Schweißschlauch, die durch den ständigen Kontakt mit der Gewindespindel entstehen können.







	Länge: (a)	Breite: (b)	Höhe: (c)	Gewicht:	Artikel-Nr.	
Fuß höhenverstellbar 450-700 - 50 mm Feinjustierung - Tischhöhe 650-900 mm verstellbar	90 mm	90 mm	450-700 mm	9,20 kg	2-280878.X **109,00 €**	●
Fuß höhenverstellbar 550-900 - 50 mm Feinjustierung - Tischhöhe 750-1100 mm verstellbar	90 mm	90 mm	550-900 mm	11,00 kg	2-280877.X **109,00 €**	●
Weitere Größen auf Anfrage					.	○
Fußmanschette - Aluminium - für Fuß höhenverstellbar System 28 - für Fuß Grundausstattung / Bodenverankerung System 22	88 mm	88 mm	150 mm	0,45 kg	2-280859.1 **12,00 €**	○

● = Artikel wird auf Lager produziert; ○ = Artikel wird auf Bestellung produziert; Erklärungen siehe Seite 84

Tischfüße nicht für Basic-Tische geeignet.

Fuß mit Lenkrolle und Feststellbremse

Beschreibung:

Der Fuß mit Lenkrolle und Feststellbremse hat eine Tragfähigkeit pro Rolle von 800 kg. Jeder Fuß ist durch Verdrehen der Zwischenplatte 20 mm höhenverstellbar (Feinjustierung) und ist mit einer verstärkten Spindel ausgestattet.

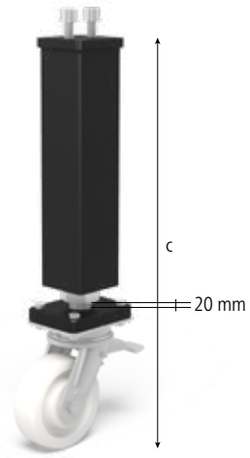



280876.X







	Länge: (a)	Breite: (b)	Höhe: (c)	Gewicht:	Artikel-Nr.	
Fuß mit Lenkrolle und Feststellbremse 650 - 20 mm Feinjustierung	90 mm	90 mm	650 mm	9,00 kg	2-280876.X **128,00 €**	●
Weitere Größen auf Anfrage					.	○

● = Artikel wird auf Lager produziert; ○ = Artikel wird auf Bestellung produziert; Erklärungen siehe Seite 84

Tischfüße nicht für Basic-Tische geeignet.

Fuß höhenverstellbar mit Lenkrolle und Feststellbremse

Beschreibung:

Der Fuß höhenverstellbar mit Lenkrolle und Feststellbremse verfügt über eine Tragfähigkeit von 800 kg. Jeder Fuß ist durch Verdrehen der Zwischenplatte 20 mm höhenverstellbar (Feinjustierung) und ist mit einer verstärkten Spindel ausgestattet.

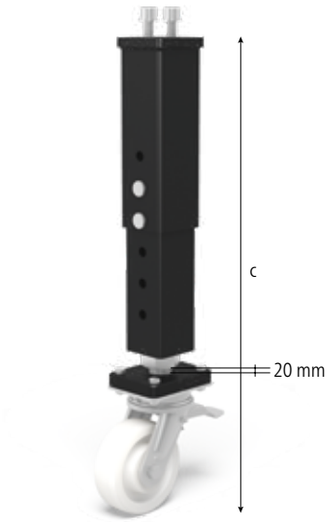



280879.X







	Länge: (a)	Breite: (b)	Höhe: (c)	Gewicht:	Artikel-Nr.	
Fuß höhenverstellbar mit Lenkrolle und Feststellbremse 550-750 - 20 mm Feinjustierung - Tischhöhe 750-950 mm verstellbar	90 mm	90 mm	550-750 mm	14,70 kg	2-280879.X **149,00 €**	●
Weitere Größen auf Anfrage					.	○

● = Artikel wird auf Lager produziert; ○ = Artikel wird auf Bestellung produziert; Erklärungen siehe Seite 84

Tischfüße nicht für Basic-Tische geeignet.

Fuß mit Bodenverankerung

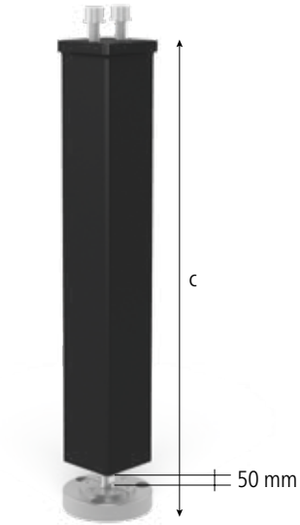



280874.X



280875.X



280868

280859

Beschreibung:

Der Fuß mit Bodenverankerung hat eine Tragfähigkeit von 2.000 kg und lässt sich dank der Bodenplatte mit dem Boden verbinden. Er ist bis zu 50 mm feinjustierbar.

Die Fußmanschette beugt Verschmutzungen in der Gewindespindel vor und verhindert Schäden am Schweißschlauch, die durch den ständigen Kontakt mit der Gewindespindel entstehen können.



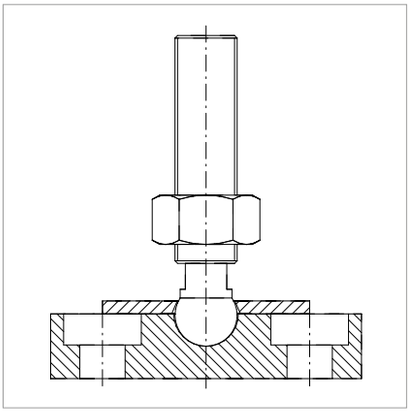

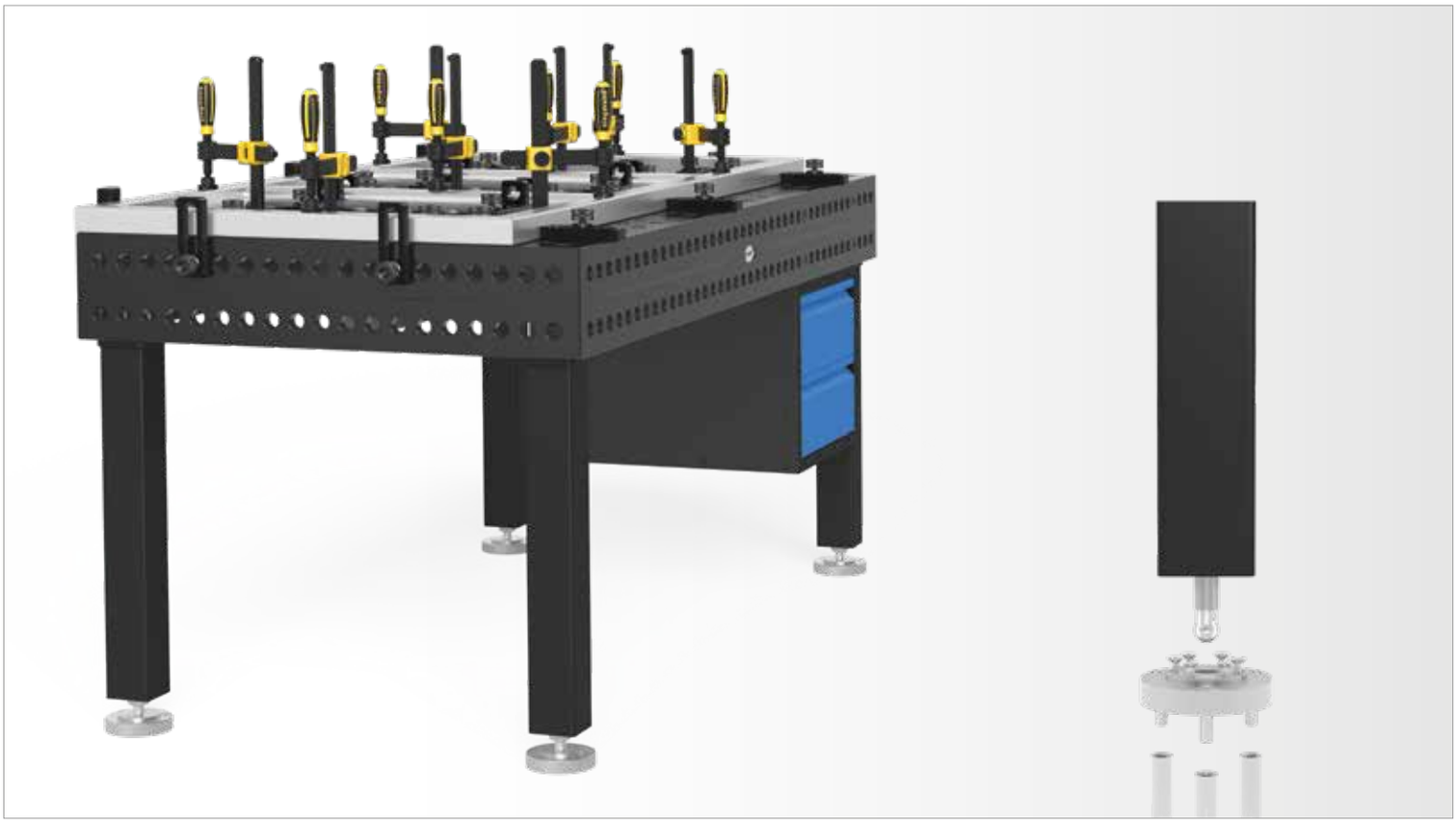

	Länge: (a)	Breite: (b)	Höhe: (c)	Ø: (o)	Gewicht:	Artikel-Nr.	
Fuß mit Bodenverankerung 650 - 50 mm Feinjustierung - Weitere Größen auf Anfrage	90 mm	90 mm	650 mm		8,50 kg	2-280874.X **98,00 €**	●
Fuß mit Bodenverankerung 750 - 50 mm Feinjustierung - Weitere Größen auf Anfrage	90 mm	90 mm	750 mm		9,00 kg	2-280875.X **98,00 €**	●
Weitere Größen auf Anfrage						.	○
Platte für Bodenverankerung - Austauschbar mit Fußteller bei Fuß Grundausstattung und Fuß höhenverstellbar			130 mm	130 mm	3,00 kg	2-280868 **41,00 €**	●
Schwerlastdübel - 1 Satz = 3 Schrauben + 3 Dübel					0,40 kg	2-280869 **16,00 €**	●
Fußmanschette - für Fuß Grundausstattung / Bodenverankerung	95 mm	95 mm	100 mm		0,45 kg	2-280859 **10,00 €**	●

● = Artikel wird auf Lager produziert; ○ = Artikel wird auf Bestellung produziert; Erklärungen siehe Seite 84

Tischfüße nicht für Basic-Tische geeignet.

Befestigungsplatte mit Rolle

Beschreibung:

Die Befestigungsplatte ermöglicht, auch Tische mit einer geringen Bauhöhe flexibel zu bewegen. Die Höhenjustierung erfolgt durch den Innensechskant oben in der Spindel.

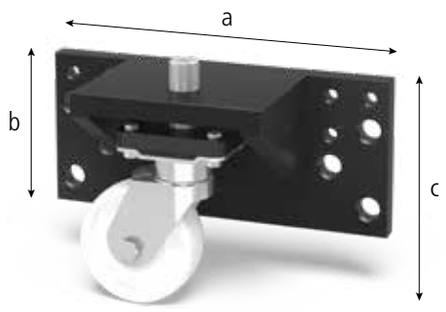



280867

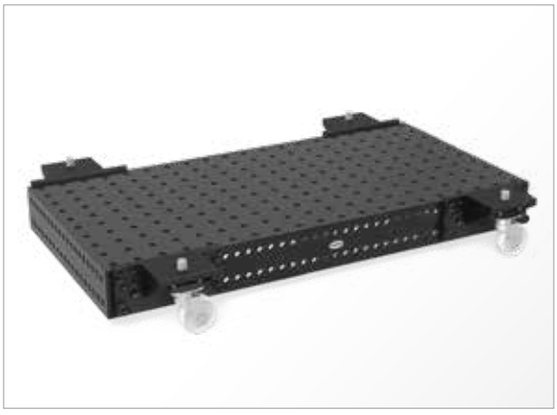



	Länge: (a)	Breite: (b)	Höhe: (c)	Gewicht:	Artikel-Nr.
Befestigungsplatte mit Rolle - 50 mm Feinjustierung - für 28er und 16er Arbeitstisch	450 mm	205 mm	300 mm	36,00 kg	2-280867 **369,00 €** ○

● = Artikel wird auf Lager produziert; ○ = Artikel wird auf Bestellung produziert; Erklärungen siehe Seite 84

Fußteller

Beschreibung:

Der Fußteller mit Spindel und Kontermutter ist als Fuß für die Verbindungsrahmen konzipiert und ermöglicht deren Einsatz außerhalb des Schienensystems. Zusätzlich kann dieser Tischfuß in allen 28er Bohrungen eingesetzt werden. Beim Einsatz dieser Tischfüße im Zusammenhang mit Professional-Tischen sind diese Tische mit 28er Bohrungen in der Fußplatte zu versehen. (Bei Bestellung bitte angeben)





280855.X



160855.X







	Höhe: (c)	Ø: (o)	Gewicht:	Artikel-Nr.	
Fußteller - 50 mm Feinjustierung - M24x1,5 Gewinde zur Feinjustierung - für Verbindungsrahmen	130 mm	90 mm	1,00 kg	2-280855.X **30,00 €**	●
Fußteller - 40 mm Feinjustierung - M16x1,5 Gewinde zur Feinjustierung - für Schweißtisch System 28	100 mm	70 mm	0,40 kg	2-160855.X **27,00 €**	●

● = Artikel wird auf Lager produziert; ○ = Artikel wird auf Bestellung produziert; Erklärungen siehe Seite 84

Hubbühne hydraulisch



Beschreibung:

Die Hubbühne bietet Ihnen die Möglichkeit zur schnellen, stufenlosen und hydraulischen Höhenverstellung des Schweiß- und Spanntisches und ist somit bei schweren Werkstücken eine große Arbeitserleichterung.

Weitere Traglasten und Ausführungen in Sondergrößen sind auf Anfrage erhältlich.

Die Kabellänge für die Zuleitung und Bedienung beträgt jeweils 3 m. Die Grundhöhe (c) der Hubbühne ist die Mindesthöhe. Die Maximalhöhe ergibt sich aus der Grundhöhe (c) und dem angegebenen Nutzhub. Die Höhenangaben beziehen sich auf die Hubbühne ohne Tisch.



PLUG&PLAY

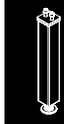

	Länge: (a)	Breite: (b)	Höhe: (c)	Gewicht:	Artikel-Nr.	
Hubbühne hydraulisch - für Arbeitstisch 280010 - Traglast 1000 kg / Nutzhub 925 mm	990 mm	990 mm	235 mm	210,00 kg	5-289084 **4.483,00 €**	○
Hubbühne hydraulisch - für Arbeitstisch 280025 - Traglast 1000 kg / Nutzhub 700 mm	1190 mm	790 mm	200 mm	270,00 kg	5-289905 **3.706,00 €**	○
Hubbühne hydraulisch - für Arbeitstisch 280015 - Traglast 2000 kg / Nutzhub 700 mm	1190 mm	1190 mm	200 mm	300,00 kg	5-289239 **5.291,00 €**	○
Hubbühne hydraulisch - für Arbeitstisch 280035 - Traglast 2000 kg / Nutzhub 800 mm	1490 mm	990 mm	200 mm	450,00 kg	5-289132 **4.153,00 €**	○
Hubbühne hydraulisch - für Arbeitstisch 280050 - Traglast 2000 kg / Nutzhub 800 mm	1490 mm	1490 mm	280 mm	530,00 kg	5-289088 **5.528,00 €**	○
Hubbühne hydraulisch - für Arbeitstisch 280020 - Traglast 2000 kg / Nutzhub 1000 mm	1990 mm	990 mm	230 mm	580,00 kg	5-289085 **4.619,00 €**	○
Hubbühne hydraulisch - für Arbeitstisch 280060 - Traglast 2000 kg / Nutzhub 1000 mm	1990 mm	1190 mm	280 mm	800,00 kg	5-289893 **6.409,00 €**	○
Hubbühne hydraulisch - für Arbeitstisch 280045 - Traglast 3000 kg / Nutzhub 1000 mm	1990 mm	1990 mm	350 mm	900,00 kg	5-289897 **8.013,00 €**	○
Hubbühne hydraulisch - für Arbeitstisch 280030 - Traglast 2000 kg / Nutzhub 1300 mm	2390 mm	1190 mm	280 mm	800,00 kg	5-289367 **4.484,00 €**	○
Hubbühne hydraulisch - für Arbeitstisch 280040 - Traglast 3000 kg / Nutzhub 1600 mm	2990 mm	1490 mm	350 mm	1200,00 kg	5-289087 **7.458,00 €**	○
Hubbühne hydraulisch - für Arbeitstisch 280055 - Traglast 5000 kg / Nutzhub 1600 mm	3990 mm	1990 mm	460 mm	2200,00 kg	5-289089 **11.906,00 €**	○

● = Artikel wird auf Lager produziert; ○ = Artikel wird auf Bestellung produziert; Erklärungen siehe Seite 84

Die Höhe kann sich aus technisch bedingten Gründen ändern.



Seite 178
Exzenter-Anschlag Ø 60



Seite 178
Exzenter-Anschlag Ø 60 mit M10-Gewinde



Seite 178
Exzenter-Anschlag Ø 100



Seite 180
Flex-Anschlag 25x156 Aluminium



Seite 180
Flex-Anschlag 25x140 Stahl



Seite 180
Flex-Anschlag 50x182 Stahl



Seite 180
Flex-Anschlag 50x140 Stahl



Seite 182
Universal-Anschlag 150 L



Seite 182
Universal-Anschlag 150 L



Seite 182
Universal-Anschlag 200 L



Seite 182
Universal-Anschlag 250 L



Seite 184
Universal-Anschlag 225 L



Seite 184
Universal-Anschlag 225 L Aluminium



Seite 185
Universal-Anschlag 225 L FDS mit Federdruckstück



Seite 186
Universal-Anschlag 100



Seite 186
Universal-Anschlag 150



Seite 186
Universal-Anschlag 250



Seite 188
Universal-Anschlag 300



Seite 188
Universal-Anschlag 500



Seite 189
Universal-Anschlag 325 L



Seite 189
Universal-Anschlag 525 L



Seite 190
Universal-Anschlag 500 S



Seite 191
Universal-Anschlag 750 S



Seite 192
Universal-Anschlag 1000 S



Seite 193
Winkel-Einstellschablone



Seite 194
Flachwinkel 175 klein



Seite 195
Flachwinkel 500 groß

Exzenter-Anschlag

Beschreibung:

Der Exzenter-Anschlag ermöglicht eine platzsparende Fixierung von Elementen durch einfaches, stufenloses Verdrehen.





280401



280402



280403

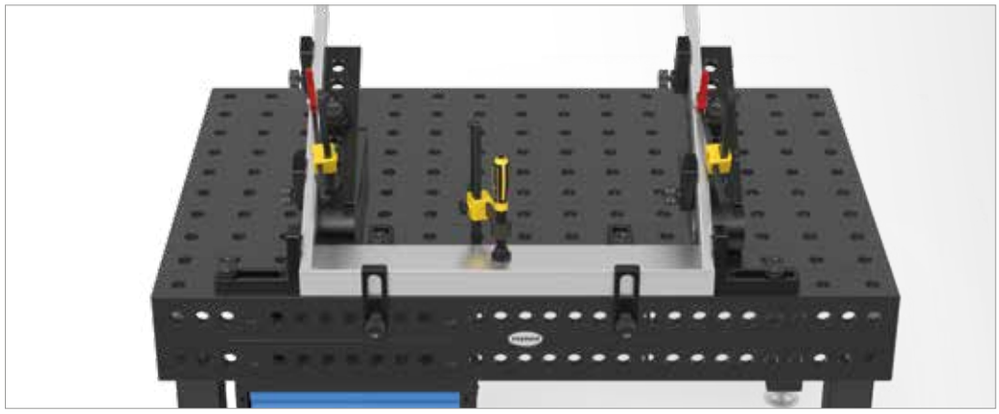

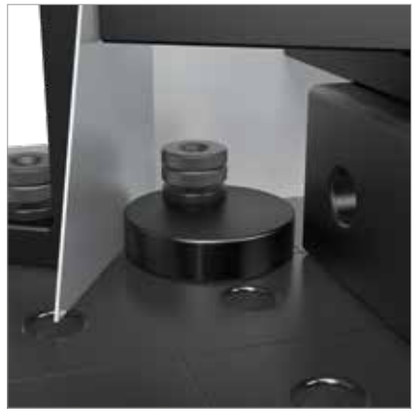



		Ø: (o)	MS: (d)	Gewicht:	Artikel-Nr.	
Exzenter-Anschlag Ø 60 - nitriert - für geringe Platzverhältnisse	N BAR	60 mm	25 mm	0,42 kg	2-280401.N **17,00 €**	●
Exzenter-Anschlag Ø 60 mit M10-Gewinde - nitriert - für Masseanschluss	N BAR	60 mm	25 mm	0,41 kg	2-280402.N **20,00 €**	●
Exzenter-Anschlag Ø 100 - nitriert - nutzbar auch als Auflage	N BAR	100 mm	25 mm	1,40 kg	2-280403.N **20,00 €**	●

MS=Materialstärke; ● = Artikel wird auf Lager produziert; ○ = Artikel wird auf Bestellung produziert; Erklärungen siehe Seite 84

Flex-Anschlag Aluminium / Stahl

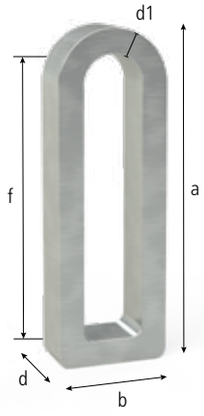



280412



280416



280417



280418

Beschreibung:

Der Flex-Anschlag Aluminium ist durch das Langloch individuell feststellbar und auf Grund seiner abgerundeten Spannseite sowohl in Ecken als auch bei frei geformten Anschlagflächen vielseitig einsetzbar. Der Flex-Anschlag wird bevorzugt bei Edelstahlarbeiten und beengten Platzverhältnissen eingesetzt.

Der Flex-Anschlag Stahl ist durch das Langloch individuell feststellbar und auf Grund seiner abgerundeten Spannseite sowohl in Ecken als auch bei frei geformten Anschlagflächen vielseitig einsetzbar. Der Flex-Anschlag 182 überbrückt den Lochabstand des 100 mm Standardrasters auch bei diagonalem Einsatz.

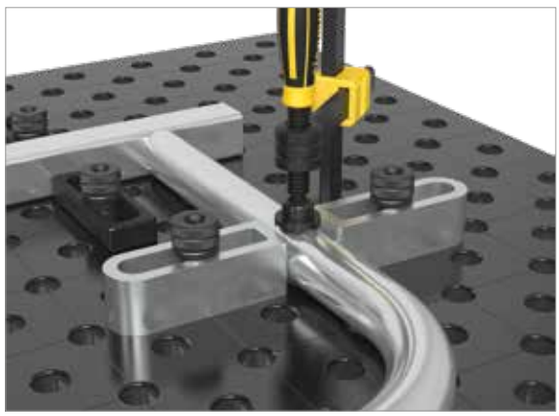





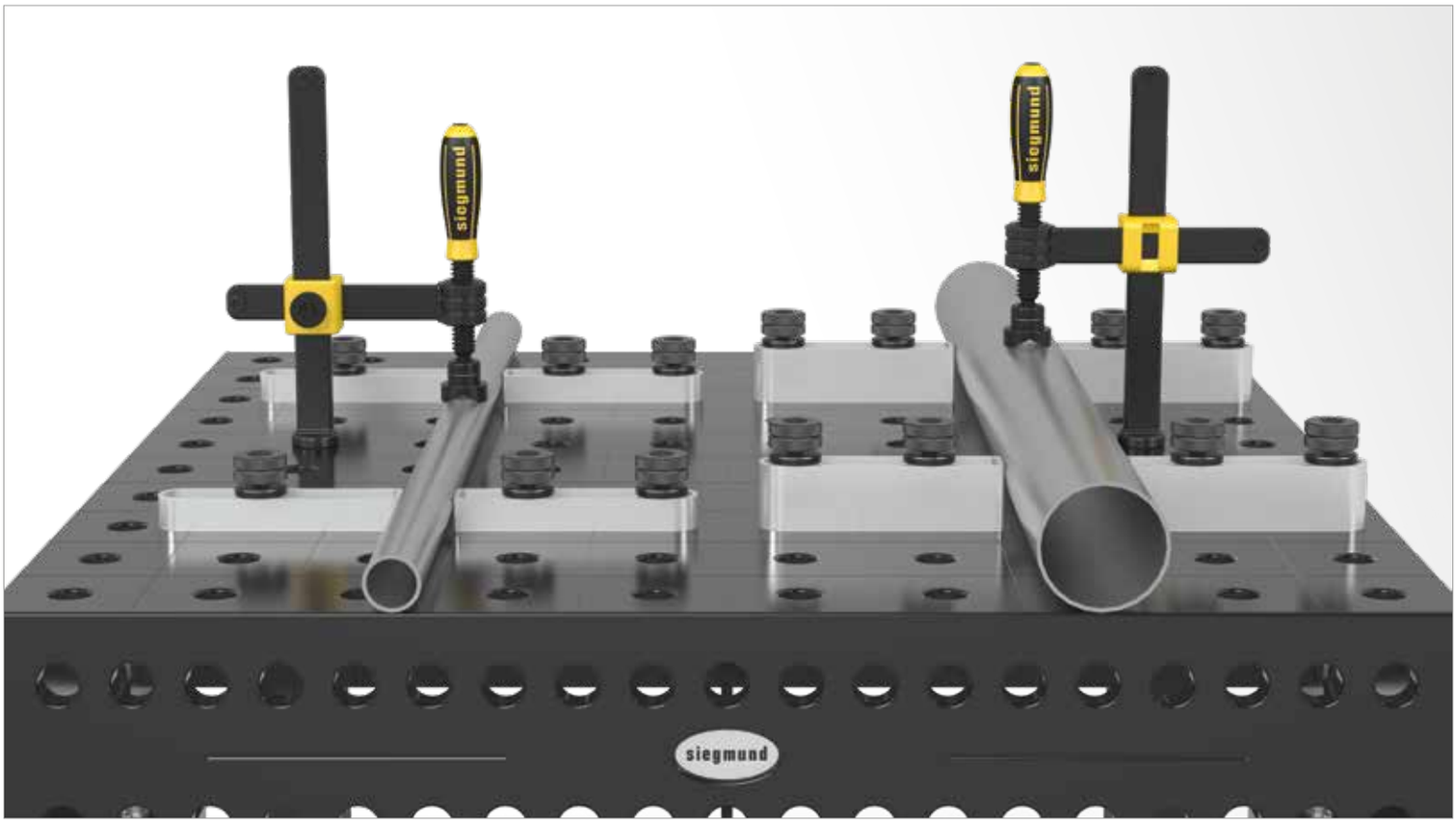

		Länge: (a)	Breite: (b)	MS: (d)	WS: (d1)	VB: (f)	Gewicht:	Artikel-Nr.	
Flex-Anschlag 25x156 - Aluminium	ALU	156 mm	52 mm	25 mm	12 mm	100 mm	0,30 kg	2-280412 **18,00 €**	●
Flex-Anschlag 25x140 - verzinkt		140 mm	40 mm	25 mm	6 mm	100 mm	0,37 kg	2-280416 **18,00 €**	●
Flex-Anschlag 50x182 - Spannbolzen lang erforderlich - verzinkt		182 mm	36 mm	50 mm	6 mm	150 mm	0,65 kg	2-280417 **28,00 €**	●
Flex-Anschlag 50x140 - Spannbolzen lang erforderlich - verzinkt		140 mm	40 mm	50 mm	6 mm	100 mm	0,75 kg	2-280418 **25,00 €**	●

MS=Materialstärke; WS=Wandstärke; VB=Verstellbereich; ● = Artikel wird auf Lager produziert; ○ = Artikel wird auf Bestellung produziert; Erklärungen siehe Seite 84

ALU = Aluminium

Universal-Anschlag 150 L / 200 L / 250 L

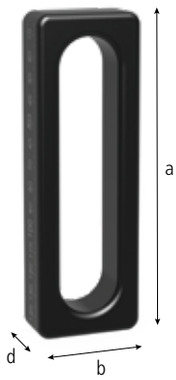



280410.N



280410.A



280410.C



280410.1.N



280410.2.N

Beschreibung:

Mit dem Universal-Anschlag 150 L justieren Sie jedes Element präzise durch das Langloch in einem Bereich von 0-100 mm.

Verchromte Version für Arbeiten am Messtisch, für Aluarbeiten und WIG-Schweißen erhältlich.





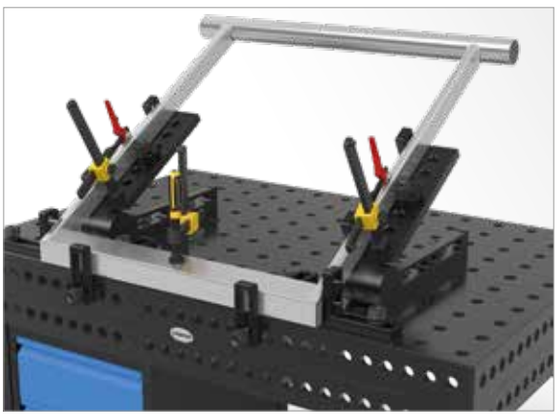





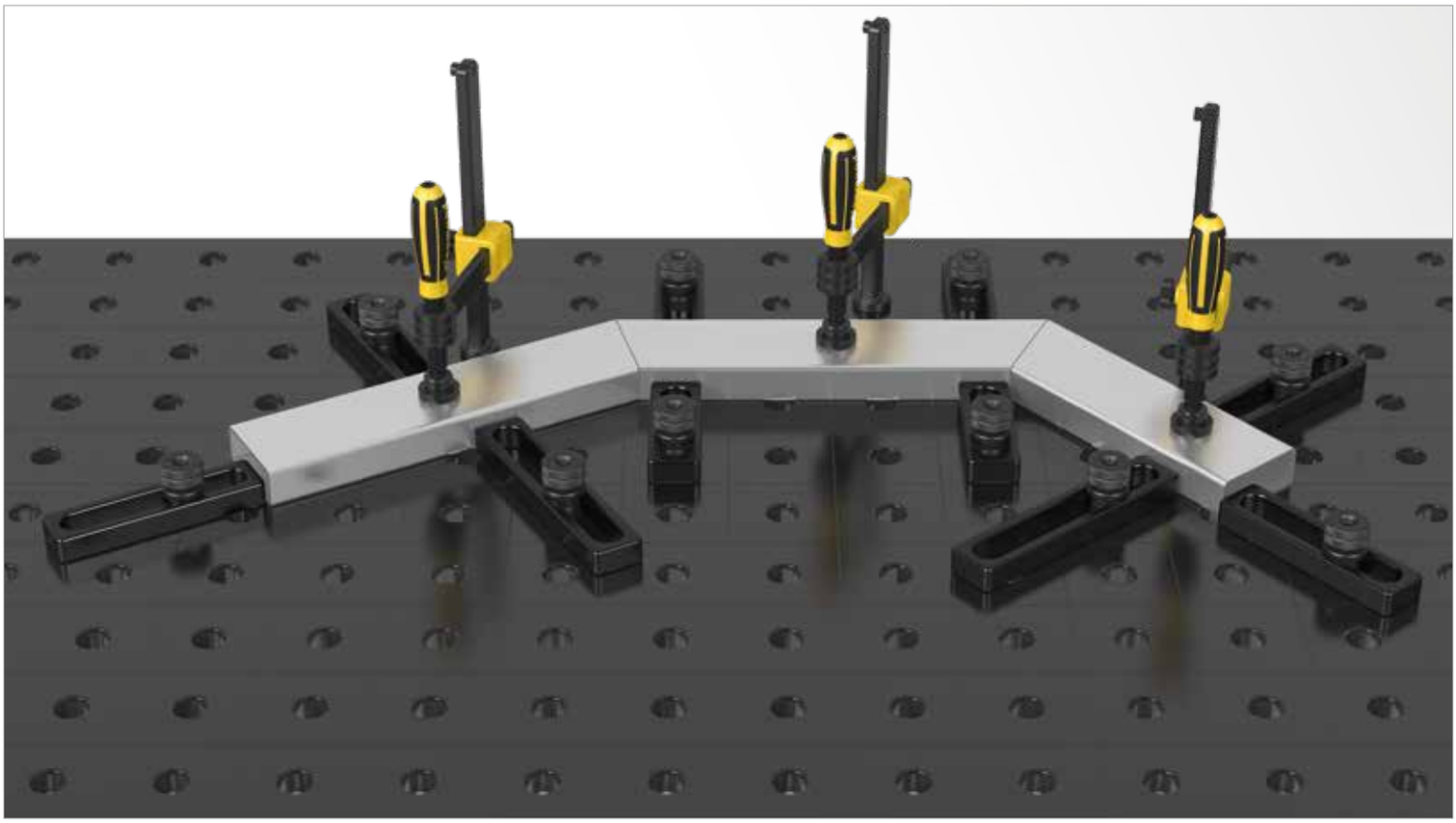

		Länge: (a)	Breite: (b)	MS: (d)	VB: (f)	Gewicht:	Artikel-Nr.	
Universal-Anschlag 150 L - nitriert - serienmäßig mit beidseitiger Feinskalierung	100 N BAR	150 mm	50 mm	25 mm	100 mm	0,78 kg	2-280410.N **29,00 €**	●
Universal-Anschlag 150 L - Aluminium	ALU	150 mm	50 mm	25 mm	100 mm	0,30 kg	2-280410.A **32,00 €**	●
Universal-Anschlag 150 L - verchromt, Lieferzeit ca. 10 Wochen		150 mm	50 mm	25 mm	100 mm	0,78 kg	2-280410.C **30,00 €**	○
Universal-Anschlag 200 L - nitriert - serienmäßig mit beidseitiger Feinskalierung	100 N BAR	200 mm	50 mm	25 mm	150 mm	1,00 kg	2-280410.1.N **35,00 €**	●
Universal-Anschlag 250 L - nitriert - serienmäßig mit beidseitiger Feinskalierung	100 N BAR	250 mm	50 mm	25 mm	200 mm	1,20 kg	2-280410.2.N **37,00 €**	●

MS=Materialstärke; VB=Verstellbereich; ● = Artikel wird auf Lager produziert; ○ = Artikel wird auf Bestellung produziert; Erklärungen siehe Seite 84

Universal-Anschlag 225 L





280420.N



280420.A



280420.C

Beschreibung:

Der Universal-Anschlag 225 L ist durch die Kombination von Langloch (mit einem Verstellbereich von 0-100 mm) und Systembohrung sowohl fix als auch variabel feststellbar. Zusätzlich eignet er sich für den Einsatz mit Prismen und Adaptern.

Verchromte Version für Arbeiten am Messtisch, für Aluarbeiten und WIG-Schweißen erhältlich.

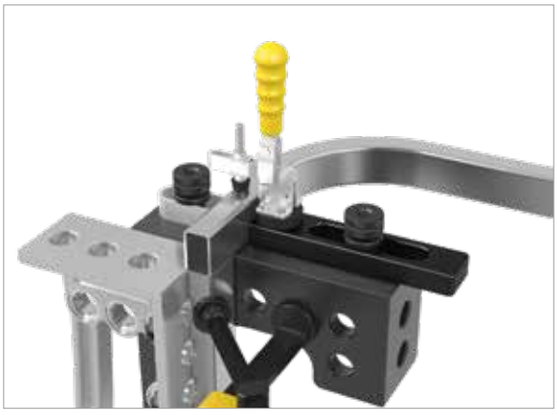

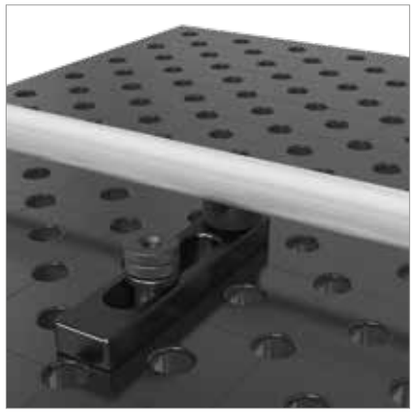

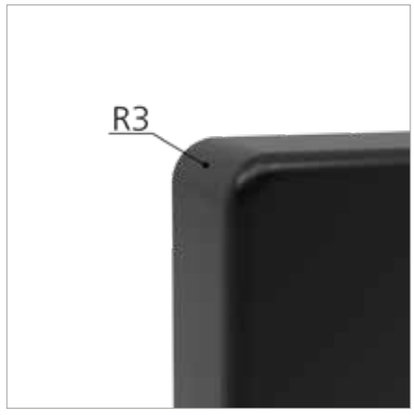

	Länge: (a)	Breite: (b)	MS: (d)	VB: (f)	Gewicht:	Artikel-Nr.	
Universal-Anschlag 225 L - nitriert - serienmäßig mit beidseitiger Feinskalierung	225 mm	50 mm	25 mm	100 mm	1,40 kg	2-280420.N **45,00 €**	●
Universal-Anschlag 225 L - Aluminium	225 mm	50 mm	25 mm	100 mm	0,55 kg	2-280420.A **45,00 €**	●
Universal-Anschlag 225 L - verchromt, Lieferzeit ca. 10 Wochen	225 mm	50 mm	25 mm	100 mm	1,40 kg	2-280420.C **45,00 €**	○

MS=Materialstärke; VB=Verstellbereich; ● = Artikel wird auf Lager produziert; ○ = Artikel wird auf Bestellung produziert; Erklärungen siehe Seite 84

Universal-Anschlag 225 L FDS

Beschreibung:

Der Universal-Anschlag 225 L FDS ist zusätzlich zum Anschlag 225 L mit einem Federdruckstück ausgestattet. Dadurch eignet er sich hervorragend um Blech- und Formteile zu spannen. Dank des Federmechanismus wird keine weitere Fixierung des Werkstücks benötigt, sofern mit keinem großen Schweißverzug zu rechnen ist. Das Langloch hat einen Verstellbereich von 0-100 mm.

Typischer Einsatz: Serienfertigung.





280421

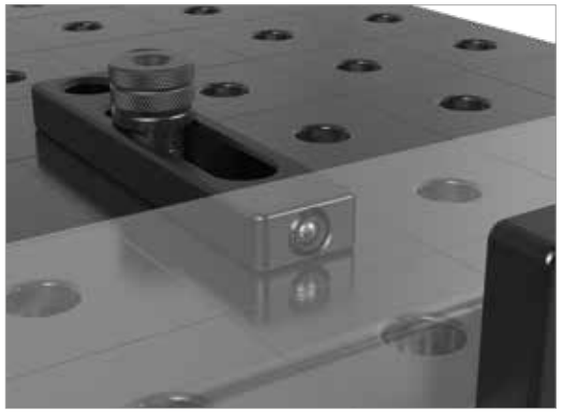





		Länge: (a)	Breite: (b)	MS: (d)	VB: (f)	Gewicht:	Artikel-Nr.	
Universal-Anschlag 225 L FDS - mit Federdruckstück - brüniert - serienmäßig mit beidseitiger Feinskalierung	100	225 mm	50 mm	25 mm	100 mm	1,40 kg	2-280421 **45,00 €**	●

MS=Materialstärke; VB=Verstellbereich; ● = Artikel wird auf Lager produziert; ○ = Artikel wird auf Bestellung produziert; Erklärungen siehe Seite 84

Universal-Anschlag 100 / 150 / 250

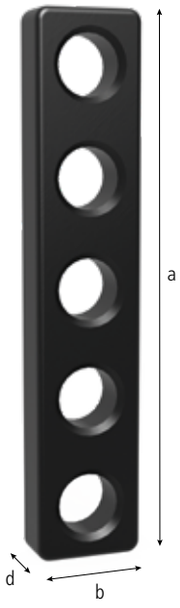




280407 280407.C




280408 280408.C




280409 280409.C

Beschreibung:

Dieser Universal-Anschlag ist durch die Systembohrungen fest fixierbar und in verschiedenen Längen erhältlich. Der Bohrungsabstand beträgt 50 mm.

Verchromte Version für Arbeiten am Messtisch, für Aluarbeiten und WIG-Schweißen erhältlich.

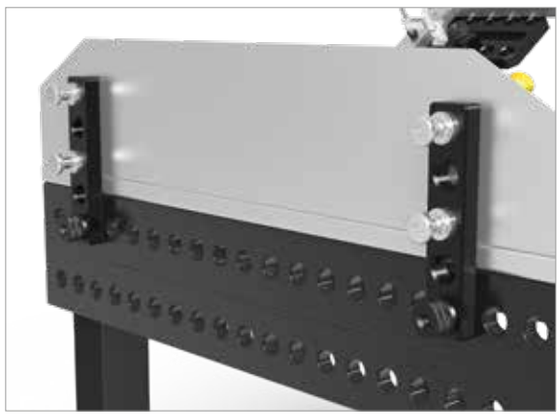

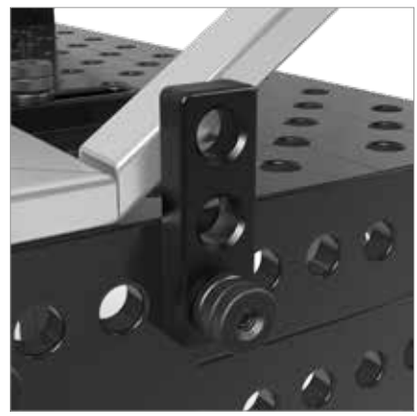

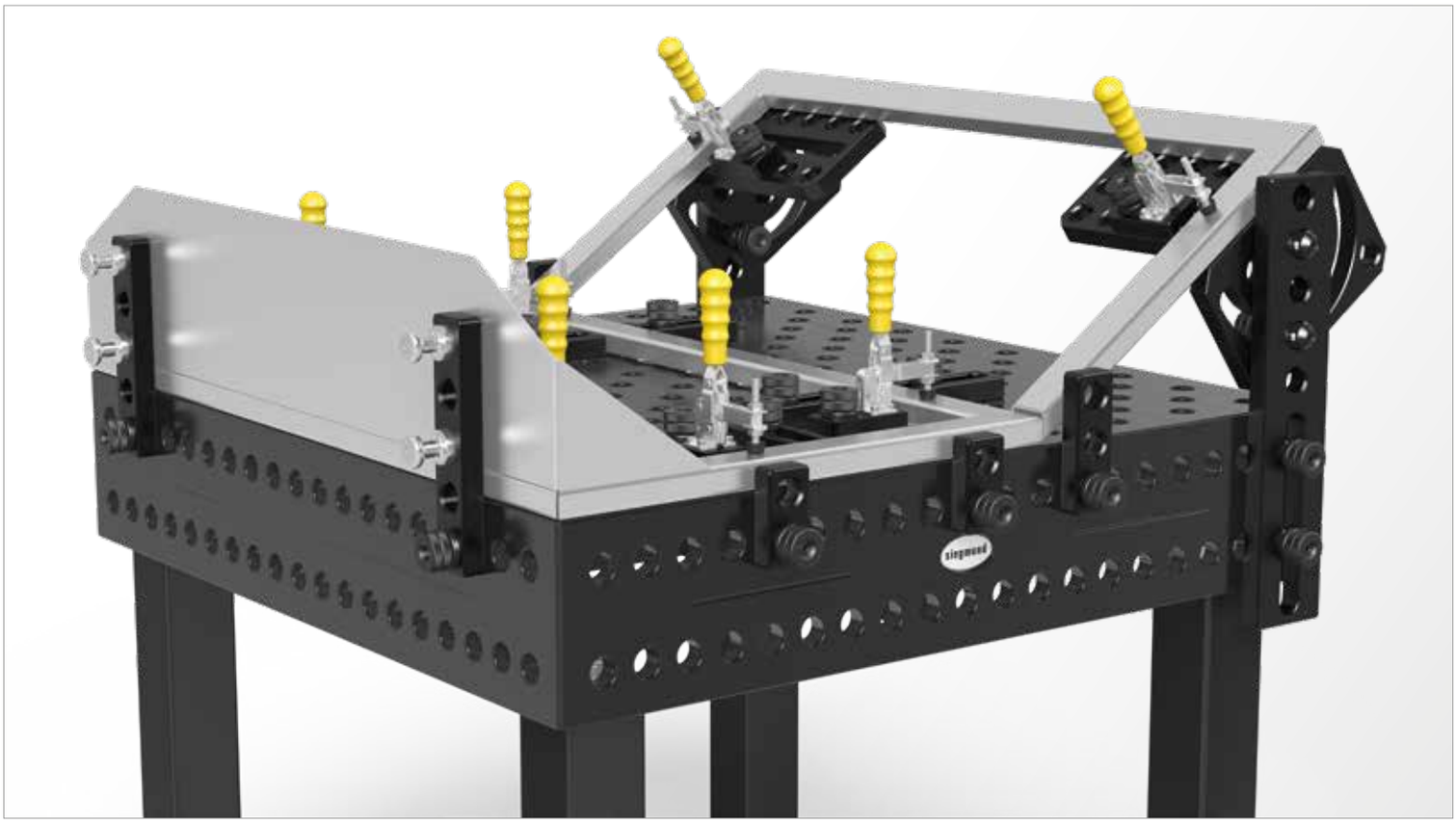

		Länge: (a)	Breite: (b)	MS: (d)	Gewicht:	Artikel-Nr.	
Universal-Anschlag 100 - 2 Systembohrungen - nitriert	N BAR	100 mm	50 mm	25 mm	0,75 kg	2-280407.N **19,00 €**	●
Universal-Anschlag 100 - 2 Systembohrungen - verchromt, Lieferzeit ca. 10 Wochen		100 mm	50 mm	25 mm	0,75 kg	2-280407.C **22,00 €**	○
Universal-Anschlag 150 - 3 Systembohrungen - nitriert	N BAR	150 mm	50 mm	25 mm	1,10 kg	2-280408.N **24,00 €**	●
Universal-Anschlag 150 - 3 Systembohrungen - verchromt, Lieferzeit ca. 10 Wochen		150 mm	50 mm	25 mm	1,10 kg	2-280408.C **29,00 €**	○
Universal-Anschlag 250 - 5 Systembohrungen - nitriert	N BAR	250 mm	50 mm	25 mm	1,80 kg	2-280409.N **35,00 €**	●
Universal-Anschlag 250 - 5 Systembohrungen - verchromt, Lieferzeit ca. 10 Wochen		250 mm	50 mm	25 mm	1,80 kg	2-280409.C **49,00 €**	○

MS=Materialstärke; ● = Artikel wird auf Lager produziert; ○ = Artikel wird auf Bestellung produziert; Erklärungen siehe Seite 84

Universal-Anschlag 300 / 500

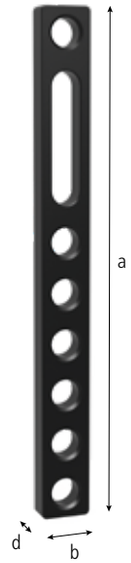



280426.N



280426.C



280427.N

Beschreibung:

Der Universal-Anschlag 300 dient zur Erweiterung von Anschlagflächen. Durch die dreifache Systembohrung und das Langloch (mit einem Verstellbereich von 0-100 mm), entstehen weitere fixe und variable Anschlagmöglichkeiten.

Der Universal-Anschlag 500 dient zur Erweiterung von Anschlagflächen. Durch die siebenfache Systembohrung und das Langloch (mit einem Verstellbereich von 0-100 mm), entstehen weitere fixe und variable Anschlagmöglichkeiten.

Verchromte Version für Arbeiten am Messtisch, für Aluarbeiten und WIG-Schweißen erhältlich.





		Länge: (a)	Breite: (b)	MS: (d)	VB: (f)	Gewicht:	Artikel-Nr.	
Universal-Anschlag 300 - 3 Systembohrungen - nitriert	N BAR	300 mm	50 mm	25 mm	100 mm	1,85 kg	2-280426.N **45,00 €**	●
Universal-Anschlag 300 - 3 Systembohrungen - verchromt, Lieferzeit ca. 10 Wochen		300 mm	50 mm	25 mm	100 mm	1,85 kg	2-280426.C **56,00 €**	○
Universal-Anschlag 500 - 7 Systembohrungen - nitriert	N BAR	500 mm	50 mm	25 mm	100 mm	3,30 kg	2-280427.N **59,00 €**	●

MS=Materialstärke; VB=Verstellbereich; ● = Artikel wird auf Lager produziert; ○ = Artikel wird auf Bestellung produziert; Erklärungen siehe Seite 84

Universal-Anschlag 325 L / 525 L

Beschreibung:

Der Universal-Anschlag 325 L / 525 L schafft durch die Kombination aus Systembohrungen und Langloch (mit einem Verstellbereich von 0-100 mm) fixe und variable Feststellmöglichkeiten und bietet Ihnen so eine Vielzahl von Aufspannvariationen.

Verchromte Version für Arbeiten am Messtisch, für Aluarbeiten und WIG-Schweißen erhältlich.

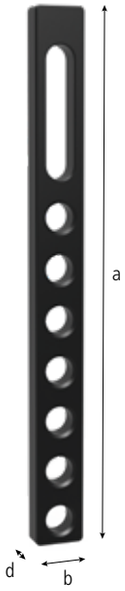



280422.N



280424



280424.C

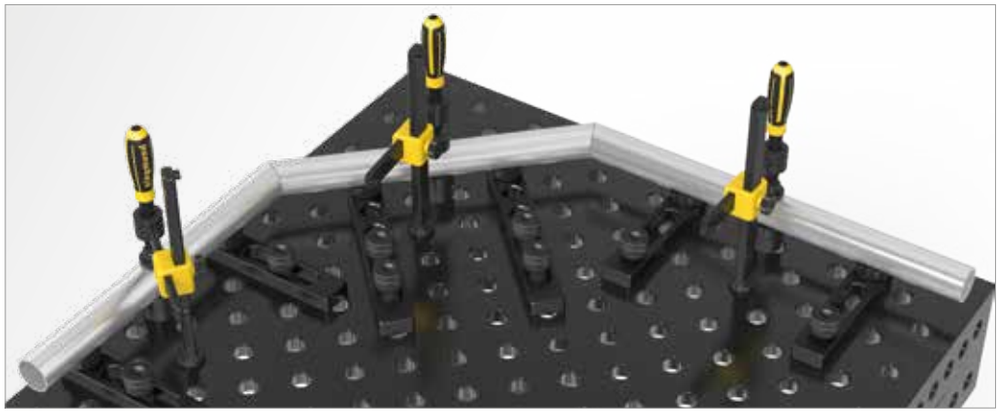



	Länge: (a)	Breite: (b)	MS: (d)	VB: (f)	Gewicht:	Artikel-Nr.	
Universal-Anschlag 325 L - 3 Systembohrungen - nitriert	325 mm	50 mm	25 mm	100 mm	2,10 kg	2-280422.N **45,00 €**	●
Universal-Anschlag 525 L - 7 Systembohrungen - nitriert	525 mm	50 mm	25 mm	100 mm	3,50 kg	2-280424.N **57,00 €**	●
Universal-Anschlag 525 L - 7 Systembohrungen - verchromt, Lieferzeit ca. 10 Wochen	525 mm	50 mm	25 mm	100 mm	3,50 kg	2-280424.C **67,00 €**	○

MS=Materialstärke; VB=Verstellbereich; ● = Artikel wird auf Lager produziert; ○ = Artikel wird auf Bestellung produziert; Erklärungen siehe Seite 84

Universal-Anschlag 500 S

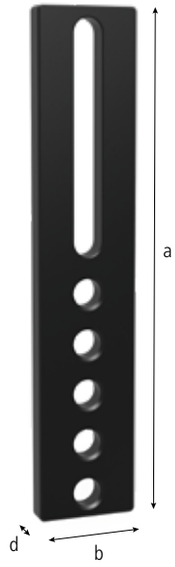



280430.N



280430.C

Beschreibung:

Der Universal-Anschlag 500 S wurde speziell für Anschlag- und Positionierarbeiten an größeren Bauteilen entwickelt. Durch die Kombination von Systembohrungen und Langloch (mit einem Verstellbereich von 0-200 mm) entstehen fixe und variable Feststellmöglichkeiten für eine Vielzahl von Aufspannvariationen.

Verchromte Version für Arbeiten am Messtisch, für Aluarbeiten und WIG-Schweißen erhältlich.

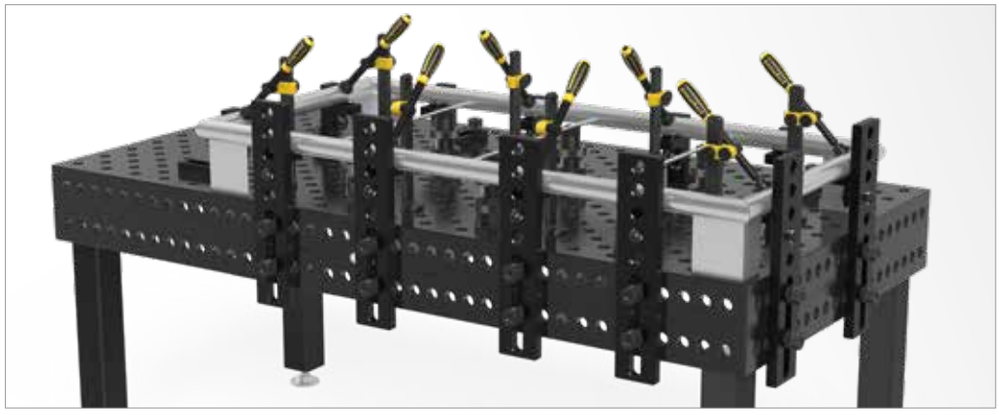

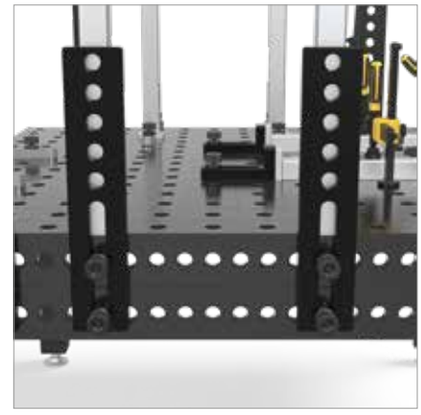

	Länge: (a)	Breite: (b)	MS: (d)	VB: (f)	Gewicht:	Artikel-Nr.	
Universal-Anschlag 500 S - 5 Systembohrungen - nitriert	500 mm	100 mm	25 mm	200 mm	7,90 kg	2-280430.N **59,00 €**	●
Universal-Anschlag 500 S - 5 Systembohrungen - verchromt, Lieferzeit ca. 10 Wochen	500 mm	100 mm	25 mm	200 mm	7,90 kg	2-280430.C **182,00 €**	○

MS=Materialstärke; VB=Verstellbereich; ● = Artikel wird auf Lager produziert; ○ = Artikel wird auf Bestellung produziert; Erklärungen siehe Seite 84

Universal-Anschlag 750 S

Beschreibung:

Der Universal-Anschlag 750 S wurde speziell für Anschlag- und Positionierarbeiten an größeren Bauteilen entwickelt. Durch die Kombination von Systembohrungen und Langloch (mit einem Verstellbereich von 0-200 mm) entstehen fixe und variable Feststellmöglichkeiten für eine Vielzahl von Aufspannvariationen.

Verchromte Version für Arbeiten am Messtisch, für Aluarbeiten und WIG-Schweißen erhältlich.

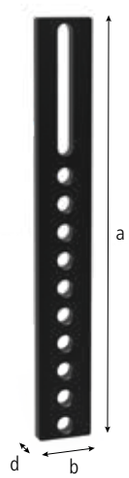



280432



280432.C

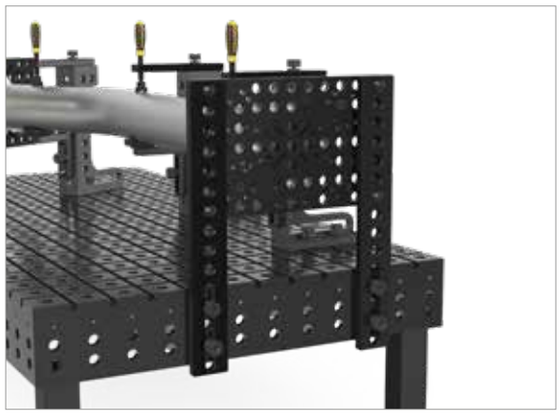





		Länge: (a)	Breite: (b)	MS: (d)	VB: (f)	Gewicht:	Artikel-Nr.	
Universal-Anschlag 750 S - 10 Systembohrungen - nitriert		750 mm	100 mm	25 mm	200 mm	12,10 kg	2-280432.N **73,00 €**	●
Universal-Anschlag 750 S - 10 Systembohrungen - verchromt, Lieferzeit ca. 10 Wochen		750 mm	100 mm	25 mm	200 mm	12,10 kg	2-280432.C **229,00 €**	○

MS=Materialstärke; VB=Verstellbereich; ● = Artikel wird auf Lager produziert; ○ = Artikel wird auf Bestellung produziert; Erklärungen siehe Seite 84

Universal-Anschlag 1000 S

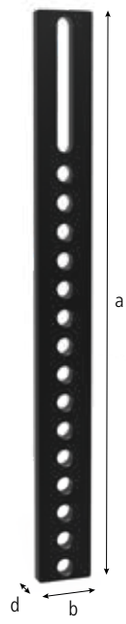



280434.N



280434.C

Beschreibung:

Der Universal-Anschlag 1000 S wurde speziell für Anschlag- und Positionierarbeiten an größeren Bauteilen entwickelt. Durch die Kombination von Systembohrungen und Langloch (mit einem Verstellbereich von 0-200 mm) entstehen fixe und variable Feststellmöglichkeiten für eine Vielzahl von Aufspannvariationen.

Verchromte Version für Arbeiten am Messtisch, für Aluarbeiten und WIG-Schweißen erhältlich.





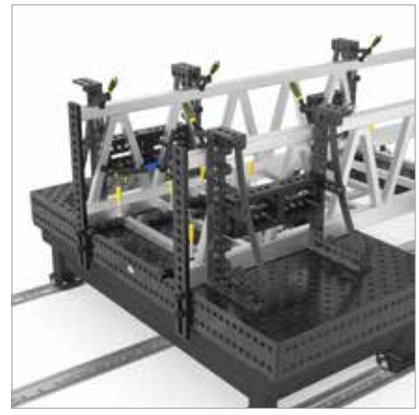

		Länge: (a)	Breite: (b)	MS: (d)	VB: (f)	Gewicht:	Artikel-Nr.	
Universal-Anschlag 1000 S - 15 Systembohrungen - nitriert	N BAR	1000 mm	100 mm	25 mm	200 mm	16,30 kg	2-280434.N **83,00 €**	●
Universal-Anschlag 1000 S - 15 Systembohrungen - verchromt, Lieferzeit ca. 10 Wochen		1000 mm	100 mm	25 mm	200 mm	16,30 kg	2-280434.C **299,00 €**	○

MS=Materialstärke; VB=Verstellbereich; ● = Artikel wird auf Lager produziert; ○ = Artikel wird auf Bestellung produziert; Erklärungen siehe Seite 84

Winkel-Einstellschablone

Beschreibung:

Die Winkeleinstellschablone ermöglicht präzises Justieren, wahlweise in 10°-Schritten oder stufenlos 0-90°. Flexibel einsetzbar dank 1°-Feinskalierung.

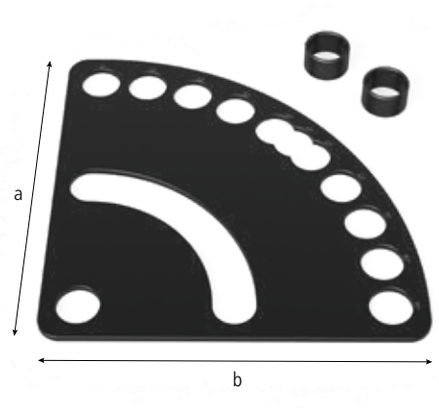



280455.N



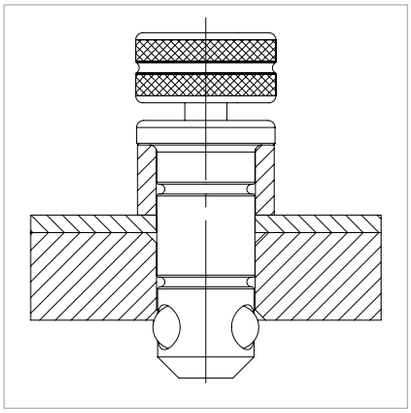

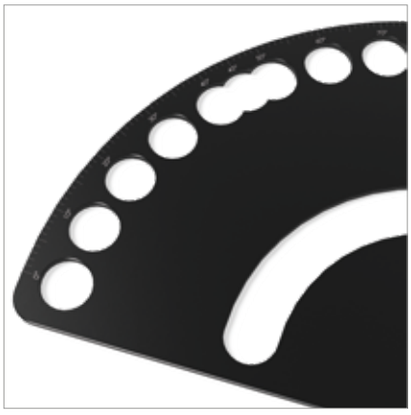

		Länge: (a)	Breite: (b)	Höhe: (c)	Ø: (o)	MS: (d)	Gewicht:	Artikel-Nr.
Winkel-Einstellschablone - nitriert - inkl. 2x Distanzhülse	N BAR	250 mm	250 mm			5 mm	1,50 kg	2-280455.N **42,00 €** ●
Distanzhülse - brüniert				20 mm	35 mm		0,05 kg	2-280538 **6,00 €** ●

MS=Materialstärke; ● = Artikel wird auf Lager produziert; ○ = Artikel wird auf Bestellung produziert; Erklärungen siehe Seite 84

Flachwinkel 175

Beschreibung:

Der Flachwinkel 175 ist durch die Kombination von Systembohrungen und Langloch fix und variabel feststellbar. Auf einer Länge von bis zu 100 mm ist der Flachwinkel frei justierbar.

Verchromte Version für Arbeiten am Messtisch, für Aluarbeiten und WIG-Schweißen erhältlich.

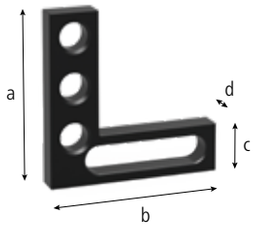



280445



280445.C

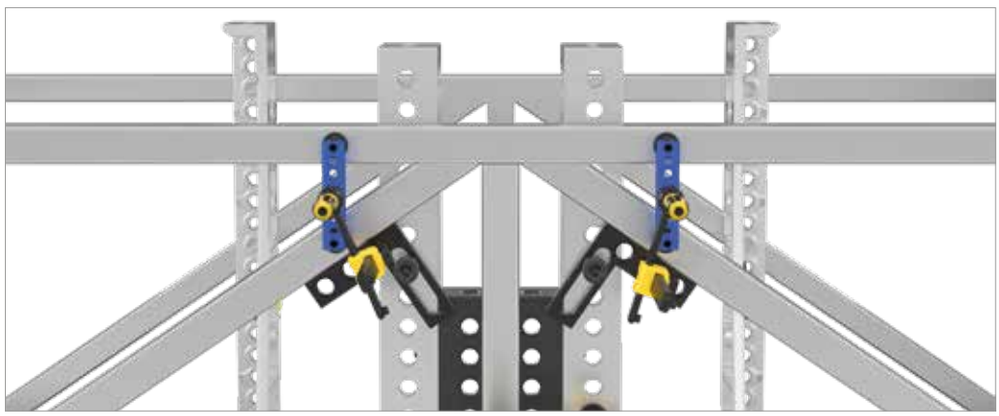



	Länge: (a)	Breite: (b)	Höhe: (c)	MS: (d)	Gewicht:	Artikel-Nr.	
Flachwinkel 175 klein - 3 Systembohrungen - brüniert	175 mm	175 mm	50 mm	25 mm	1,85 kg	2-280445 **63,00 €**	●
Flachwinkel 175 klein - 3 Systembohrungen - verchromt, Lieferzeit ca. 10 Wochen	175 mm	175 mm	50 mm	25 mm	1,85 kg	2-280445.C **76,00 €**	○

MS=Materialstärke; ● = Artikel wird auf Lager produziert; ○ = Artikel wird auf Bestellung produziert; Erklärungen siehe Seite 84

Flachwinkel 500

Beschreibung:

Der Flachwinkel 500 ist durch die Kombination von Systembohrungen und Langloch fix und variabel feststellbar. Auf einer Länge von bis zu 200 mm ist der Flachwinkel frei justierbar.

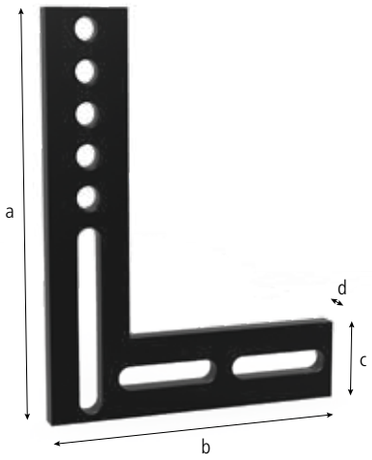



280444



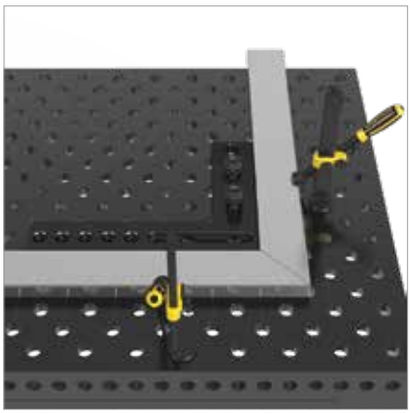



	Länge: (a)	Breite: (b)	Höhe: (c)	MS: (d)	Gewicht:	Artikel-Nr.	
Flachwinkel 500 groß - 5 Systembohrungen - brüniert	500 mm	375 mm	100 mm	25 mm	12,00 kg	2-280444 **89,00 €**	●

MS=Materialstärke; ● = Artikel wird auf Lager produziert; ○ = Artikel wird auf Bestellung produziert; Erklärungen siehe Seite 84



Seite 198
Anschlag- und Spannwinkel 75 L



Seite 199
Befestigungswinkel



Seite 200
Anschlag- und Spannwinkel 175 SL



Seite 201
Anschlag- und Spannwinkel 275 L



Seite 202
Anschlag- und Spannwinkel 175 L



Seite 204
Anschlag- und Spannwinkel 175 WL



Seite 204
Anschlag- und Spannwinkel 175 VL



Seite 204
Anschlag- und Spannwinkel 275 WL



Seite 205
Anschlag- und Spannwinkel 200 L



Seite 206
Anschlag- und Spannwinkel 300 G



Seite 206
Anschlag- und Spannwinkel 500 G



Seite 206
Anschlag- und Spannwinkel 750 G



Seite 208
Anschlag- und Spannwinkel 500 G mit Drehwinkel



Seite 210
Anschlag- und Spannwinkel 300 GK



Seite 210
Anschlag- und Spannwinkel 500 GK



Seite 212
Anschlag- und Spannwinkel 600 GK



Seite 212
Anschlag- und Spannwinkel 800 GK



Seite 214
Anschlag- und Spannwinkel 300 GK Alu-Titan



Seite 214
Anschlag- und Spannwinkel 600 GK Alu-Titan



Seite 214
Anschlag- und Spannwinkel 800 GK Alu-Titan



Seite 214
Anschlag- und Spannwinkel 1200 GK Alu-Titan



Seite 216
Drehwinkel 275



Seite 217
Verschiebebasis



Seite 218
Universalwinkel mechanische Klemmung



Seite 219
Universalwinkel hydromechanische Klemmung



Seite 220
Eckanbindung



Seite 221
Verschiebewinkel



Seite 222
Spannschiene



Seite 224
Spannblock Plasmanitriert



Seite 225
Auflage- und Spannrahmen Guss



Seite 226
Winkel U-Form Langloch Plasmanitriert



Seite 228
Winkel U-Form Plasmanitriert



Seite 232
Winkel U-Form Premium Light Plasmanitriert



Seite 234
Winkel U-Form Plasmanitriert



Seite 236
Winkel U-Form Alu-Titan



Seite 238
Winkel U-Form Plasmanitriert



Seite 240
Winkel U-Form Plasmanitriert

Anschlag- und Spannwinkel 75 L

Beschreibung:

Der Anschlag- und Spannwinkel 75 L kann als Anschlag für große Profile eingesetzt werden. Zusätzlich ist er kompatibel mit anderen Winkeln. Eine höhenverstellbare Auflage kann durch die Verbindung mit einem Anschlag- und Spannwinkel mit Langloch z. B. 175 WL (Artikel-Nr. 280111.N) erreicht werden.

Verchromte Version für Arbeiten am Messtisch, für Aluarbeiten und WIG-Schweißen erhältlich.

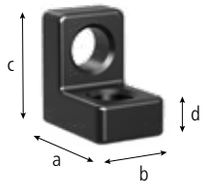



280105



280105.C







	Länge: (a)	Breite: (b)	Höhe: (c)	MS: (d)	Gewicht:	Artikel-Nr.	
Anschlag- und Spannwinkel 75 L - nitriert	75 mm	50 mm	75 mm	25 mm	1,00 kg	2-280105.N **37,00 €**	●
Anschlag- und Spannwinkel 75 L - verchromt, Lieferzeit ca. 10 Wochen	75 mm	50 mm	75 mm	25 mm	1,00 kg	2-280105.C **47,00 €**	○

MS=Materialstärke; ● = Artikel wird auf Lager produziert; ○ = Artikel wird auf Bestellung produziert; Erklärungen siehe Seite 84

Befestigungswinkel

Beschreibung:

Der Befestigungswinkel kann als Anschlag- bzw. Winkelelement oder zur Befestigung von weiteren Winkeln genutzt werden. Außerdem können Sie mittels des Befestigungswinkels Schweißtische mit Auflage- und Fundamentschienen verbinden. Hierfür eignen sich der Senkbolzen (Artikel-Nr. 280528) oder der Schnellspannbolzen (Artikel-Nr. 280510).

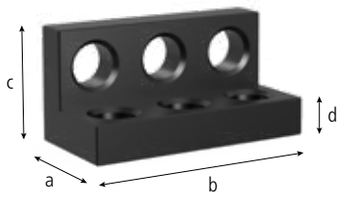



280107

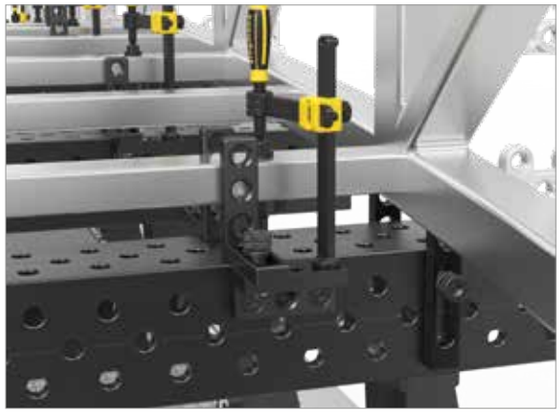





		Länge: (a)	Breite: (b)	Höhe: (c)	MS: (d)	Gewicht:	Artikel-Nr.	
Befestigungswinkel - nitriert	N BAR	75 mm	150 mm	75 mm	25 mm	2,90 kg	2-280107.N **93,00 €**	●

MS=Materialstärke; ● = Artikel wird auf Lager produziert; ○ = Artikel wird auf Bestellung produziert; Erklärungen siehe Seite 84

Anschlag- und Spannwinkel 175 SL

Beschreibung:

Der Anschlag- und Spannwinkel 175 SL / 175 ML kann als Anschlag für große Profile eingesetzt werden. Zusätzlich ist er kompatibel mit anderen Winkeln. Durch Spannen im Langloch können Sie eine höhenverstellbare Auflagefläche bilden.

Verchromte Version für Arbeiten am Messtisch, für Aluarbeiten und WIG-Schweißen erhältlich.

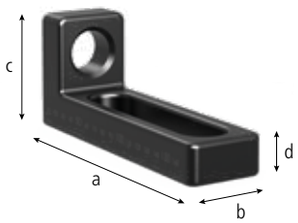



280109.N



280109.C



280109.1.N



280109.1.C

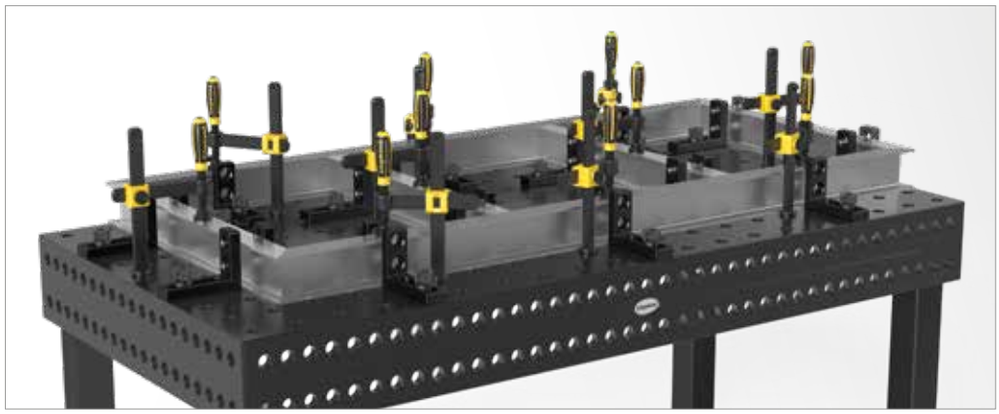



	Länge: (a)	Breite: (b)	Höhe: (c)	MS: (d)	Gewicht:	Artikel-Nr.	
Anschlag- und Spannwinkel 175 SL - nitriert - serienmäßig mit beidseitiger Feinskalierung	175 mm	50 mm	75 mm	25 mm	1,40 kg	2-280109.N **61,00 €**	●
Anschlag- und Spannwinkel 175 SL - verchromt, Lieferzeit ca. 10 Wochen - serienmäßig mit beidseitiger Feinskalierung	175 mm	50 mm	75 mm	25 mm	1,40 kg	2-280109.C **72,00 €**	○
Anschlag- und Spannwinkel 175 ML - nitriert - serienmäßig mit beidseitiger Feinskalierung	175 mm	50 mm	125 mm	25 mm	1,80 kg	2-280109.1.N **65,00 €**	●
Anschlag- und Spannwinkel 175 ML - verchromt, Lieferzeit ca. 10 Wochen - serienmäßig mit beidseitiger Feinskalierung	175 mm	50 mm	125 mm	25 mm	1,80 kg	2-280109.1.C **79,00 €**	○

MS=Materialstärke; ● = Artikel wird auf Lager produziert; ○ = Artikel wird auf Bestellung produziert; Erklärungen siehe Seite 84

Anschlag- und Spannwinkel 275 L

Beschreibung:

Der Anschlag- und Spannwinkel 275 L ist als Gusswinkel- und Tischverlängerung für leichte Teile ideal einsetzbar. Durch das Langloch funktioniert er auch als verstellbarer Anschlag für hohe Teile.

Verchromte Version für Arbeiten am Messtisch, für Aluarbeiten und WIG-Schweißen erhältlich.





280112



280112.C

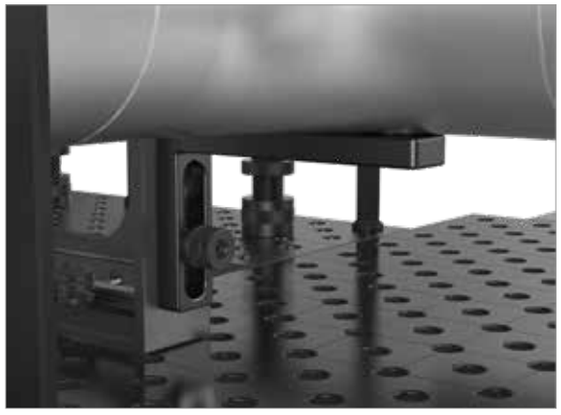



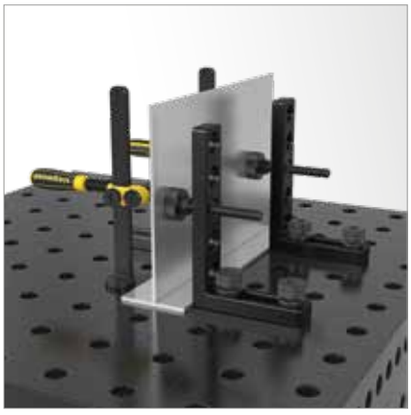

	Länge: (a)	Breite: (b)	Höhe: (c)	MS: (d)	Gewicht:	Artikel-Nr.	
Anschlag- und Spannwinkel 275 L - nitriert - serienmäßig mit beidseitiger Feinskalierung	175 mm	50 mm	275 mm	25 mm	2,80 kg	2-280112.N **84,00 €**	●
Anschlag- und Spannwinkel 275 L - verchromt, Lieferzeit ca. 10 Wochen - serienmäßig mit beidseitiger Feinskalierung	175 mm	50 mm	275 mm	25 mm	2,80 kg	2-280112.C **121,00 €**	○

MS=Materialstärke; ● = Artikel wird auf Lager produziert; ○ = Artikel wird auf Bestellung produziert; Erklärungen siehe Seite 84

Anschlag- und Spannwinkel 175 L

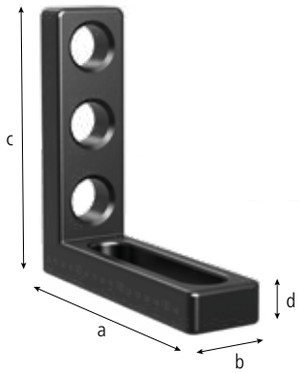



280110.N



280110.A



280110.G



280110.C

Beschreibung:

Der Anschlag- und Spannwinkel 175 L ist als verstellbarer Winkel durch die Kombination von Systembohrungen und Langloch vielseitig einsetzbar. Durch Verbindung mit dem Anschlag- und Spannwinkel 75 L (Artikel-Nr. 280105.N) und dem Anschlag- und Spannwinkel 175 SL (Artikel-Nr. 280109.N) kann eine höhenverstellbare Auflage geschaffen werden. Er eignet sich auch sehr gut als Anschlag für große Teile.

Verchromte Version für Arbeiten am Messtisch, für Aluarbeiten und WIG-Schweißen erhältlich.

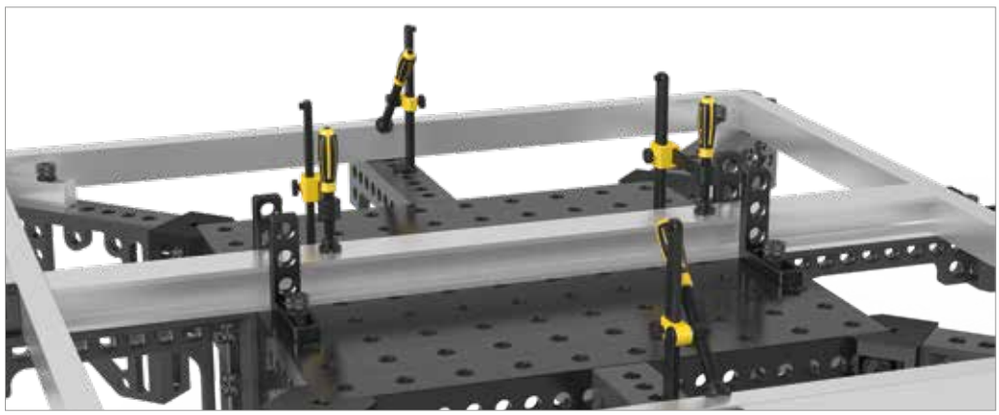





	Länge: (a)	Breite: (b)	Höhe: (c)	MS: (d)	Gewicht:	Artikel-Nr.	
Anschlag- und Spannwinkel 175 L - Bohrung / Langloch - nitriert - serienmäßig mit beidseitiger Feinskalierung	175 mm	50 mm	175 mm	25 mm	1,95 kg	2-280110.N **77,00 €**	●
Anschlag- und Spannwinkel 175 L - Bohrung / Langloch - Guss / brüniert	175 mm	50 mm	175 mm	25 mm	1,90 kg	2-280110.G **71,00 €**	●
Anschlag- und Spannwinkel 175 L - Bohrung / Langloch - Aluminium	175 mm	50 mm	175 mm	25 mm	0,80 kg	2-280110.A **87,00 €**	●
Anschlag- und Spannwinkel 175 L - Bohrung / Langloch - verchromt, Lieferzeit ca. 10 Wochen	175 mm	50 mm	175 mm	25 mm	2,10 kg	2-280110.C **87,00 €**	○

MS=Materialstärke; ● = Artikel wird auf Lager produziert; ○ = Artikel wird auf Bestellung produziert; Erklärungen siehe Seite 84

= Kratzfestigkeit = Feinskalierung N = Schweißspritzerschutz BAR = Korrosionsschutz ALU = Aluminium

Anschlag- und Spannwinkel 175 WL / 175 VL / 275 WL

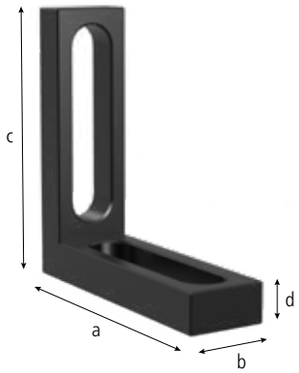



280111



280113



280115

Beschreibung:

Der Anschlag- und Spannwinkel 175 WL (Artikel-Nr. 280111.N) ist als verstellbarer Winkel durch die beiden Langlöcher vielseitig und stufenlos einsetzbar.

Der Anschlag- und Spannwinkel 175 VL (Artikel-Nr. 280113.N) ist als fixer Winkel durch die beidseitigen Bohrungen einsetzbar. Durch Verbindung mit dem Anschlag- und Spannwinkel 75 L (Artikel-Nr. 280105.N) und dem Anschlag- und Spannwinkel 175 SL (Artikel-Nr. 280109.N) kann eine höhenverstellbare Auflage geschaffen werden.

Der Anschlag- und Spannwinkel 275 WL (Artikel-Nr. 280115.N) ist als verstellbarer Winkel durch die Kombination von Systembohrungen und Langloch vielseitig einsetzbar. Er eignet sich auch sehr gut als Anschlag für große Teile.





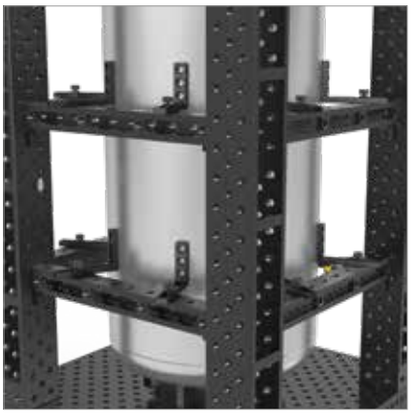

		Länge: (a)	Breite: (b)	Höhe: (c)	MS: (d)	Gewicht:	Artikel-Nr.	
Anschlag- und Spannwinkel 175 WL - Langloch / Langloch 100 - nitriert - in jede Richtung flexibel	N BAR	175 mm	50 mm	175 mm	25 mm	1,80 kg	2-280111.N **77,00 €**	●
Anschlag- und Spannwinkel 175 VL - Bohrung / Bohrung - nitriert	N BAR	175 mm	50 mm	175 mm	25 mm	2,40 kg	2-280113.N **71,00 €**	●
Anschlag- und Spannwinkel 275 WL - Bohrung / Langloch 200 - nitriert	N BAR	275 mm	50 mm	175 mm	25 mm	2,50 kg	2-280115.N **84,00 €**	●
Verchromte Version auf Anfrage							.	○

MS=Materialstärke; ● = Artikel wird auf Lager produziert; ○ = Artikel wird auf Bestellung produziert; Erklärungen siehe Seite 84

Anschlag- und Spannwinkel 200 L

Beschreibung:

Der Anschlag- und Spannwinkel 200 L ist als verstellbarer Winkel durch die Kombination von Systembohrungen und Langloch vielseitig einsetzbar. Die zusätzliche Kopfplatte eröffnet weitere Kombinationsmöglichkeiten: Die Verbindung mit weiteren Winkeln oder als Aufnahme für Werkzeuge wie z. B. Prismen oder Schraubzwingen.

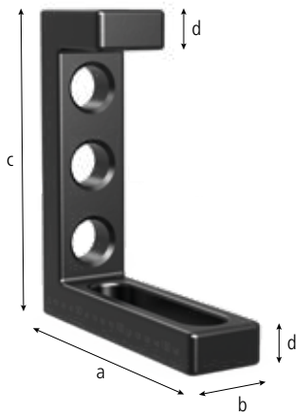



280114.N



280114.C



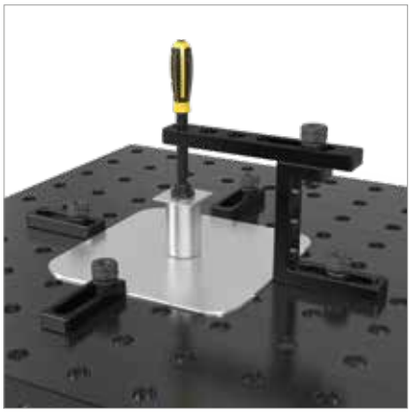

	Länge: (a)	Breite: (b)	Höhe: (c)	MS: (d)	Gewicht:	Artikel-Nr.	
Anschlag- und Spannwinkel 200 L - nitriert - serienmäßig mit beidseitiger Feinskalierung	175 mm	50 mm	200 mm	25 mm	2,71 kg	2-280114.N **94,00 €**	●
Anschlag- und Spannwinkel 200 L - verchromt, Lieferzeit ca. 10 Wochen	175 mm	50 mm	200 mm	25 mm	2,71 kg	2-280114.C **98,00 €**	○

MS=Materialstärke; ● = Artikel wird auf Lager produziert; ○ = Artikel wird auf Bestellung produziert; Erklärungen siehe Seite 84

Anschlag- und Spannwinkel 300 G / 500 G / 750 G

Beschreibung:

Der Anschlag- und Spannwinkel 300 G / 500 G / 750 G ist durch die Kombination von Bohrungen und Langloch fix und variabel feststellbar. Der Winkel kann sehr vielseitig z. B. als Tischverlängerung eingesetzt werden. Dieses Bauteil wird aus hochwertigem Material GGG40 gefertigt.





280152.N 280162.N



280166.N 280167.N











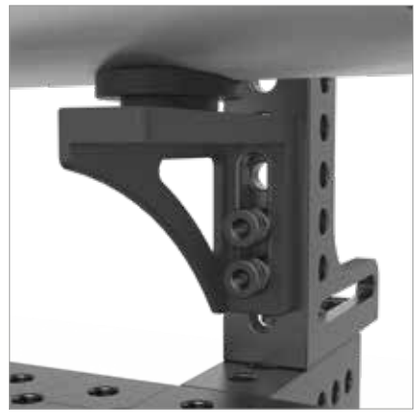



	Länge: (a)	Breite: (b)	Höhe: (c)	MS: (d)	Gewicht:	Artikel-Nr.	
Anschlag- und Spannwinkel 300 G - Anschlag links - nitriert - serienmäßig mit Feinskalierung	200 mm	75 mm	300 mm	ca. 27 mm	6,52 kg	2-280152.N **119,00 €**	●
Anschlag- und Spannwinkel 500 G - Anschlag links - nitriert - serienmäßig mit Feinskalierung	200 mm	75 mm	500 mm	ca. 27 mm	9,40 kg	2-280162.N **155,00 €**	●
Anschlag- und Spannwinkel 750 G - Anschlag links - nitriert - serienmäßig mit Feinskalierung	276 mm	85 mm	750 mm	ca. 27 mm	13,60 kg	2-280166.N **189,00 €**	●
Anschlag- und Spannwinkel 750 G - Anschlag rechts - nitriert - serienmäßig mit Feinskalierung	276 mm	85 mm	750 mm	ca. 27 mm	13,60 kg	2-280167.N **189,00 €**	●

MS=Materialstärke; ● = Artikel wird auf Lager produziert; ○ = Artikel wird auf Bestellung produziert; Erklärungen siehe Seite 84

Anschlag- und Spannwinkel 500 G mit Drehwinkel

Beschreibung:

Der Anschlag- und Spannwinkel 500 G mit Drehwinkel ist durch die Kombination von Bohrungen und Langloch fix und variabel feststellbar. Der Winkel kann sehr vielseitig z. B. als Tischverlängerung eingesetzt werden. Dieses Bauteil wird aus hochwertigem Material GGG40 gefertigt.

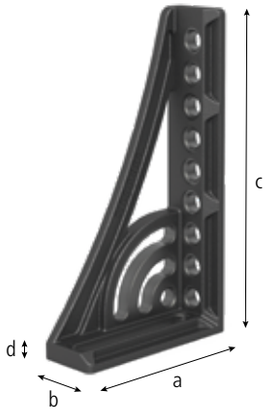



280164.N



280165.N

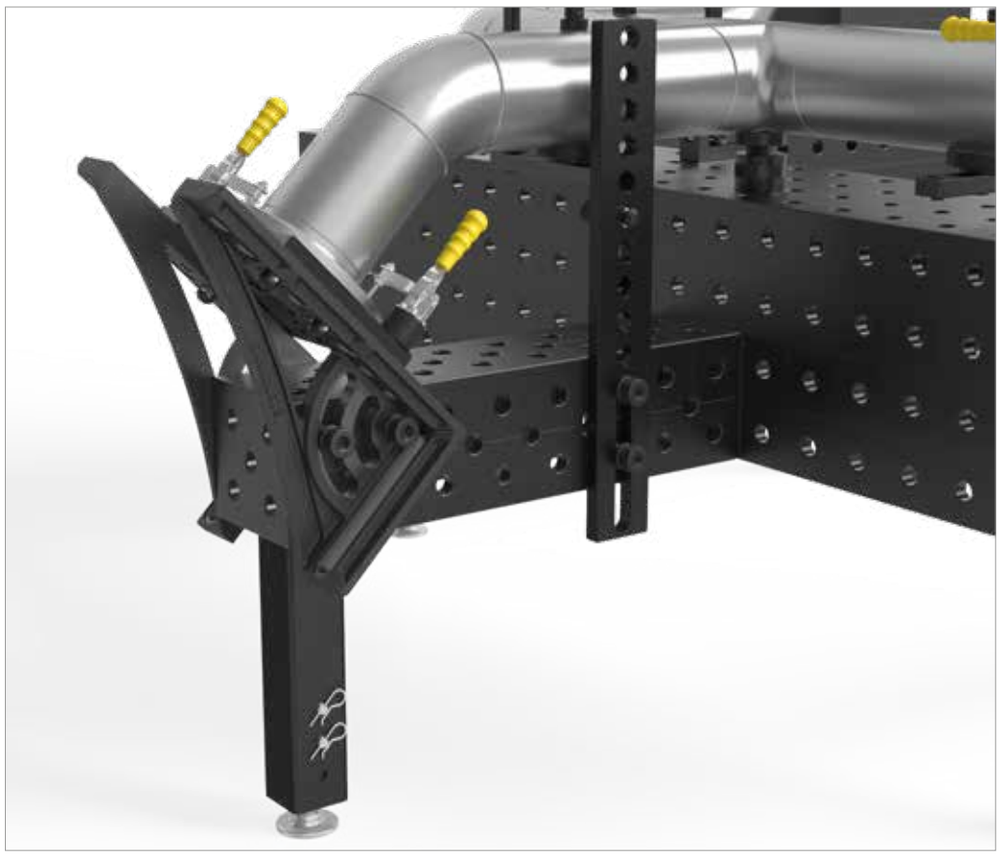

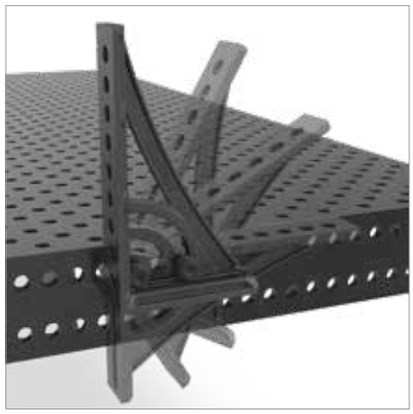





	Länge: (a)	Breite: (b)	Höhe: (c)	MS: (d)	Gewicht:	Artikel-Nr.	
Anschlag- und Spannwinkel 500 G mit Drehwinkel - Anschlag links - Guss / nitriert - serienmäßig mit Feinskalierung	276 mm	95 mm	500 mm	ca. 27 mm	11,50 kg	2-280164.N **218,00 €**	●
Anschlag- und Spannwinkel 500 G mit Drehwinkel - Anschlag rechts - Guss / nitriert - serienmäßig mit Feinskalierung	276 mm	95 mm	500 mm	ca. 27 mm	11,50 kg	2-280165.N **218,00 €**	●

MS=Materialstärke; ● = Artikel wird auf Lager produziert; ○ = Artikel wird auf Bestellung produziert; Erklärungen siehe Seite 84

Anschlag- und Spannwinkel 300 GK / 500 GK

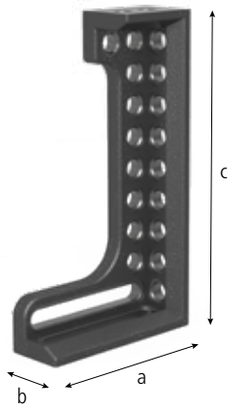



280124.N



280126.N



280130.N



280132.N

Beschreibung:

Der Anschlag- und Spannwinkel 300 GK / 500 GK eröffnet durch seine Dreidimensionalität viele Spannmöglichkeiten. Er wurde speziell für den Einsatz bei schweren Teilen konzipiert und kann sowohl als Anschlag als auch als Tischverlängerung verwendet werden. Um höchste Stabilität zu erreichen, wird der Anschlag- und Spannwinkel aus GGG40 hergestellt. Paarweise Bestellung empfohlen.



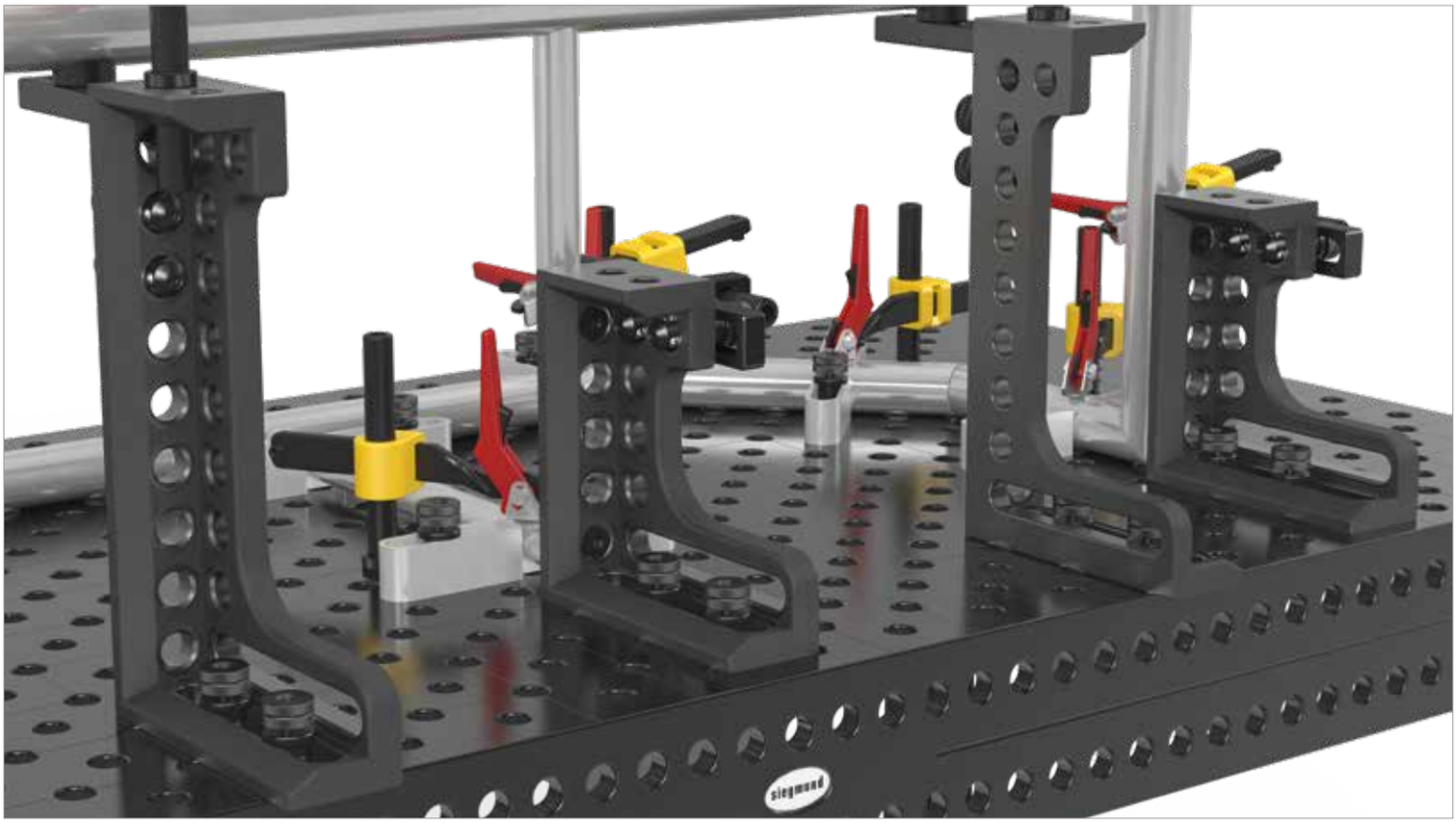

		Länge: (a)	Breite: (b)	Höhe: (c)	MS: (d)	Gewicht:	Artikel-Nr.	
Anschlag- und Spannwinkel 300 GK - Anschlag links - nitriert - serienmäßig mit Feinskalierung		280 mm	95 mm	300 mm	ca. 27 mm	12,90 kg	2-280124.N **187,00 €**	●
Anschlag- und Spannwinkel 300 GK - Anschlag rechts - nitriert - serienmäßig mit Feinskalierung		280 mm	95 mm	300 mm	ca. 27 mm	12,90 kg	2-280126.N **187,00 €**	●
Anschlag- und Spannwinkel 500 GK - Anschlag links - nitriert - serienmäßig mit Feinskalierung		280 mm	95 mm	500 mm	ca. 27 mm	17,50 kg	2-280130.N **230,00 €**	●
Anschlag- und Spannwinkel 500 GK - Anschlag rechts - nitriert - serienmäßig mit Feinskalierung		280 mm	95 mm	500 mm	ca. 27 mm	17,50 kg	2-280132.N **230,00 €**	●

MS=Materialstärke; ● = Artikel wird auf Lager produziert; ○ = Artikel wird auf Bestellung produziert; Erklärungen siehe Seite 84

Anschlag- und Spannwinkel 600 GK / 800 GK





280134.N



280136.N



280144.N



280146.N

Beschreibung:

Der Anschlag- und Spannwinkel 600 GK / 800 GK eröffnet durch seine Dreidimensionalität viele Spannmöglichkeiten. Er wurde speziell für den Einsatz bei schweren Teilen konzipiert und kann sowohl als Anschlag als auch als Tischverlängerung verwendet werden. Um höchste Stabilität zu erreichen, wird der Anschlag- und Spannwinkel aus GGG40 hergestellt. Paarweise Bestellung empfohlen.

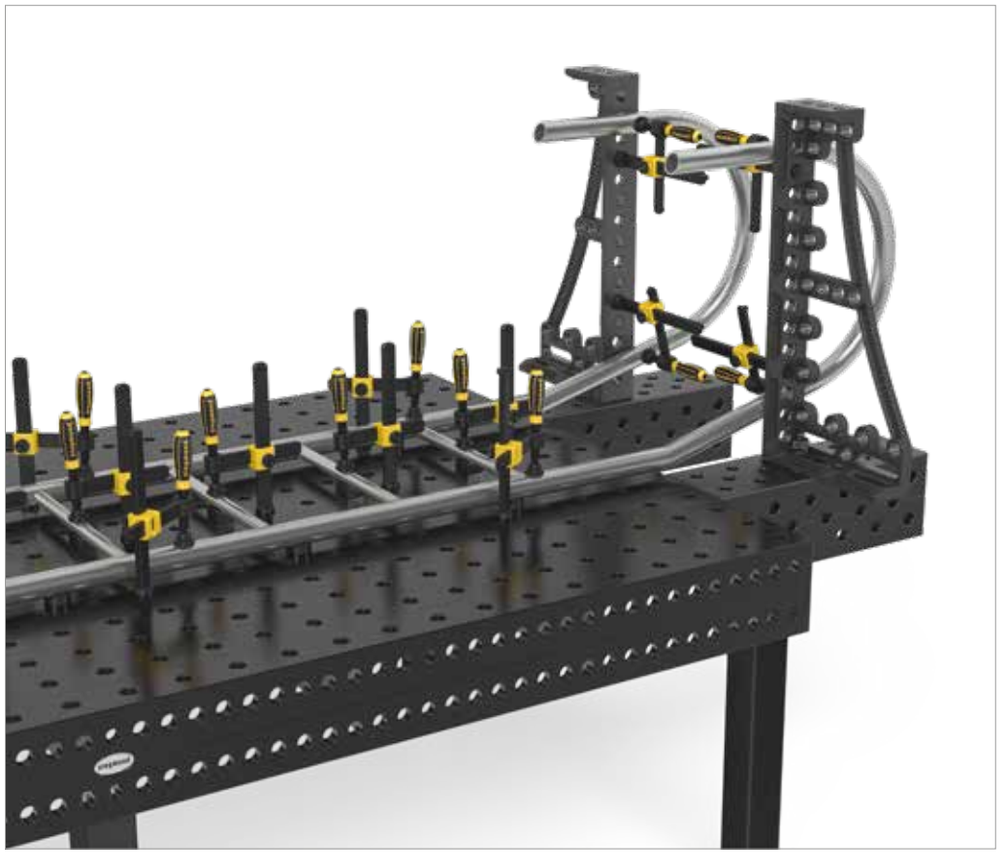



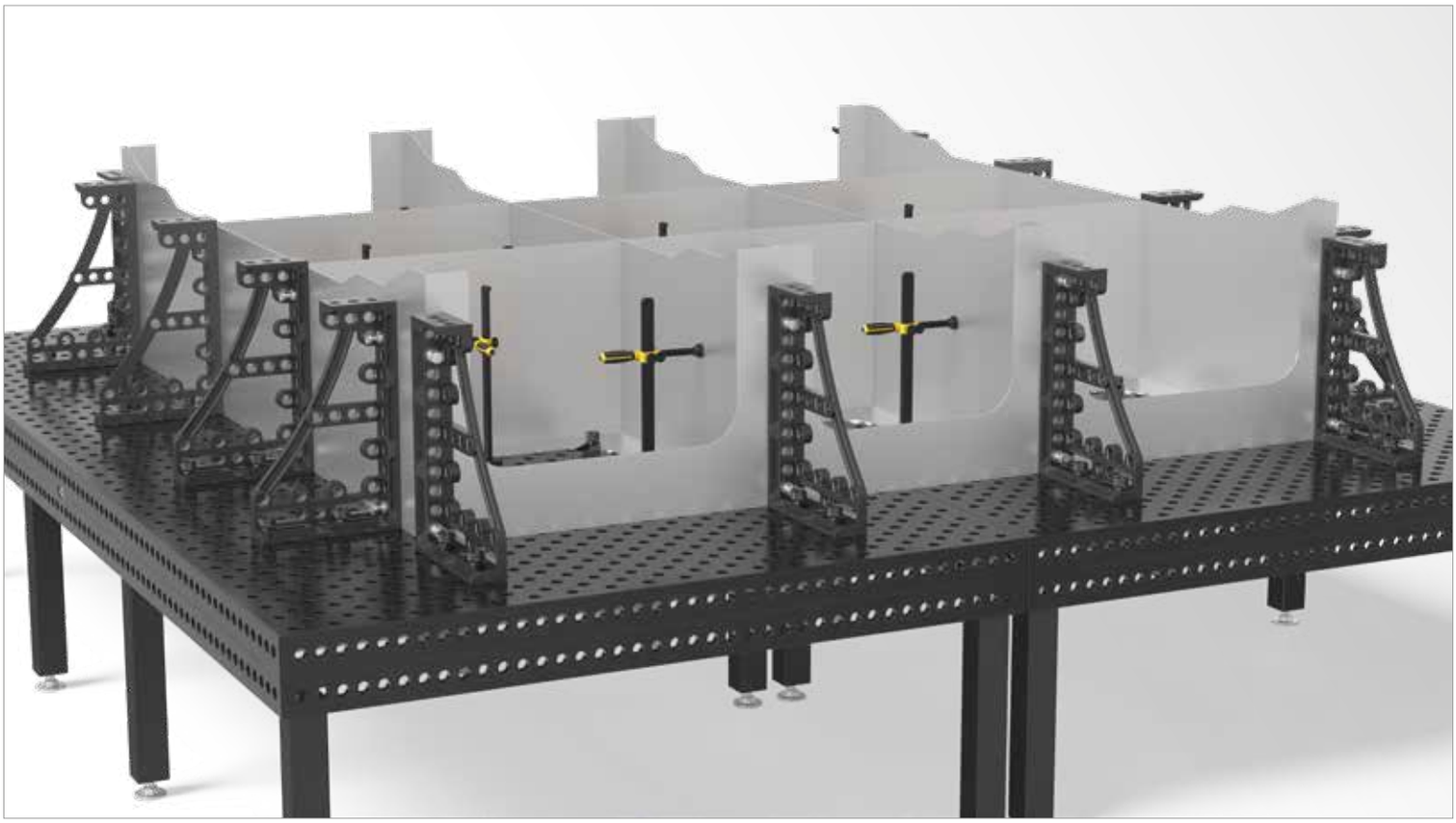

	Länge: (a)	Breite: (b)	Höhe: (c)	MS: (d)	Gewicht:	Artikel-Nr.	
Anschlag- und Spannwinkel 600 GK - Anschlag links - nitriert - serienmäßig mit Feinskalierung	376 mm	95 mm	600 mm	ca. 27 mm	22,50 kg	2-280134.N **278,00 €**	●
Anschlag- und Spannwinkel 600 GK - Anschlag rechts - nitriert - serienmäßig mit Feinskalierung	376 mm	95 mm	600 mm	ca. 27 mm	22,50 kg	2-280136.N **278,00 €**	●
Anschlag- und Spannwinkel 800 GK - Anschlag links - nitriert - serienmäßig mit Feinskalierung	376 mm	95 mm	800 mm	ca. 27 mm	27,00 kg	2-280144.N **341,00 €**	●
Anschlag- und Spannwinkel 800 GK - Anschlag rechts - nitriert - serienmäßig mit Feinskalierung	376 mm	95 mm	800 mm	ca. 27 mm	27,00 kg	2-280146.N **341,00 €**	●

MS=Materialstärke; ● = Artikel wird auf Lager produziert; ○ = Artikel wird auf Bestellung produziert; Erklärungen siehe Seite 84

Anschlag- und Spannwinkel 300 GK / 600 GK / 800 GK / 1200 GK Alu-Titan

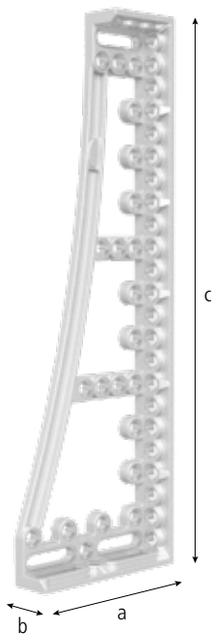


280120


280121


280138


280139


280140


280141


280148


280149

Beschreibung:

Der Anschlag- und Spannwinkel GK Alu-Titan eröffnet durch seine Dreidimensionalität viele Spannmöglichkeiten. Er wurde speziell für den Einsatz bei schweren Teilen konzipiert und kann sowohl als Anschlag als auch als Tischverlängerung verwendet werden. Um höchste Stabilität zu erreichen, wird der Anschlag- und Spannwinkel aus einer Alu-Titan-Legierung, die speziell für höchste Festigkeit ausgelegt wurde, hergestellt. Paarweise Bestellung empfohlen.

Alu-Titan: Dieses leichte und hochfeste Material setzen wir aus Gewichtsgründen bei einigen großen Anschlag- und Spannwinkeln ein. Die Härte eines nitrierten Stahlgusses kann hier jedoch nicht erreicht werden.









		Länge: (a)	Breite: (b)	Höhe: (c)	MS: (d)	Gewicht:	Artikel-Nr.	
Anschlag- und Spannwinkel 300 GK Alu-Titan - Anschlag links - serienmäßig mit Feinskalierung	100 ALU Ti	280 mm	95 mm	300 mm	ca. 27 mm	5,00 kg	2-280120 **195,00 €**	●
Anschlag- und Spannwinkel 300 GK Alu-Titan - Anschlag rechts - serienmäßig mit Feinskalierung	100 ALU Ti	280 mm	95 mm	300 mm	ca. 27 mm	5,00 kg	2-280121 **195,00 €**	●
Anschlag- und Spannwinkel 600 GK Alu-Titan - Anschlag links - serienmäßig mit Feinskalierung	100 ALU Ti	376 mm	95 mm	600 mm	ca. 27 mm	8,70 kg	2-280138 **305,00 €**	●
Anschlag- und Spannwinkel 600 GK Alu-Titan - Anschlag rechts - serienmäßig mit Feinskalierung	100 ALU Ti	376 mm	95 mm	600 mm	ca. 27 mm	8,70 kg	2-280139 **305,00 €**	●
Anschlag- und Spannwinkel 800 GK Alu-Titan - Anschlag links - serienmäßig mit Feinskalierung	100 ALU Ti	376 mm	95 mm	800 mm	ca. 27 mm	10,40 kg	2-280140 **375,00 €**	●
Anschlag- und Spannwinkel 800 GK Alu-Titan - Anschlag rechts - serienmäßig mit Feinskalierung	100 ALU Ti	376 mm	95 mm	800 mm	ca. 27 mm	10,40 kg	2-280141 **375,00 €**	●
Anschlag- und Spannwinkel 1200 GK Alu-Titan - Anschlag links - serienmäßig mit Feinskalierung	100 ALU Ti	376 mm	95 mm	1200 mm	ca. 27 mm	13,50 kg	2-280148 **595,00 €**	●
Anschlag- und Spannwinkel 1200 GK Alu-Titan - Anschlag rechts - serienmäßig mit Feinskalierung	100 ALU Ti	376 mm	95 mm	1200 mm	ca. 27 mm	13,50 kg	2-280149 **595,00 €**	●

MS=Materialstärke; ● = Artikel wird auf Lager produziert; ○ = Artikel wird auf Bestellung produziert; Erklärungen siehe Seite 84

Drehwinkel 275

Beschreibung:

Der Drehwinkel ermöglicht die stufenlose Einstellung von Spannelementen mit Systembohrungen in einem Winkelbereich von 180°. Durch den gleichzeitigen Einsatz von 2 Bolzen beim Spannen, erreichen Sie optimale Festigkeit.

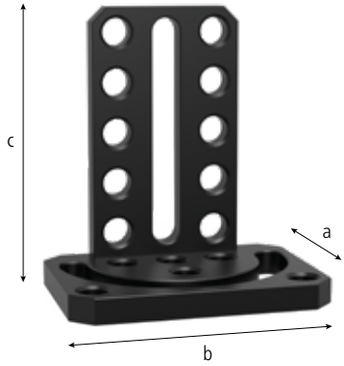



280101.N

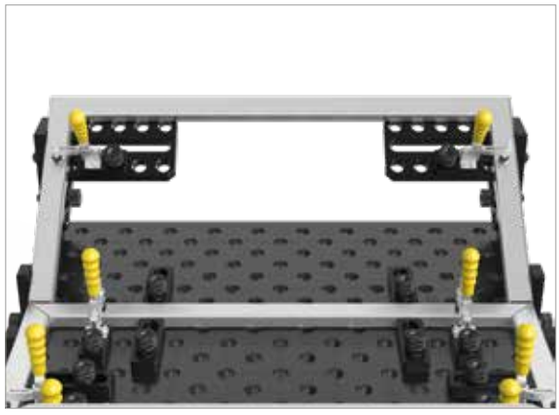



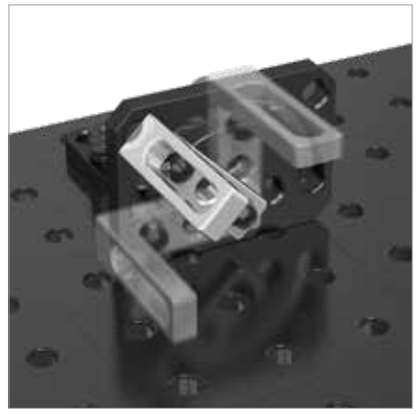

		Länge: (a)	Breite: (b)	Höhe: (c)	Gewicht:	Artikel-Nr.	
Drehwinkel 275 - nitriert	N BAR	180 mm	250 mm	275 mm	10,20 kg	2-280101.N **261,00 €**	●

● = Artikel wird auf Lager produziert; ○ = Artikel wird auf Bestellung produziert; Erklärungen siehe Seite 84

Verschiebebasis

Beschreibung:

Mit Hilfe der Verschiebebasis können Sie Winkel in zwei Achsen verschieben. Eine dritte Achse entsteht durch den Einsatz eines zusätzlichen Verschiebewinkels.

Dieses Bauteil wird aus dem hochwertigem Material GGG40 gefertigt.

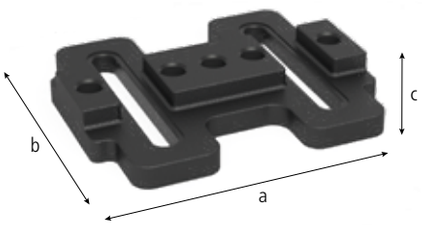



280195.N

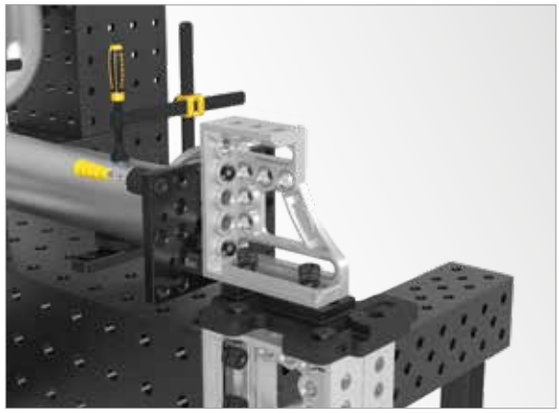



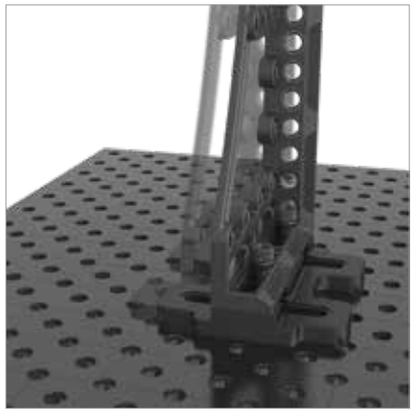

		Länge: (a)	Breite: (b)	Höhe: (c)	Gewicht:	Artikel-Nr.	
Verschiebebasis - nitriert	N BAR	350 mm	300 mm	50 mm	16,00 kg	2-280195.N **241,00 €**	●

● = Artikel wird auf Lager produziert; ○ = Artikel wird auf Bestellung produziert; Erklärungen siehe Seite 84

Universalwinkel mechanische Klemmung

Beschreibung:

Der Universalwinkel mechanische Klemmung ist ideal für Winkelanwendungen mit hoher Wiederholgenauigkeit. Zwischen 10° und 150° kann jeder ganze Winkelgrad eingestellt werden. Die Einstellung der Winkelgrade erfolgt mit Einstellschablone und Inbusschlüssel. Die Einstellschablone ist im Lieferumfang enthalten.

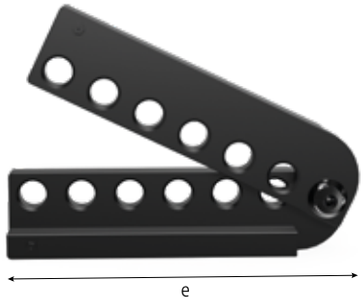



280170.N



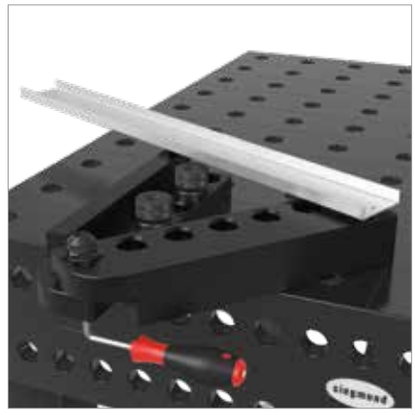

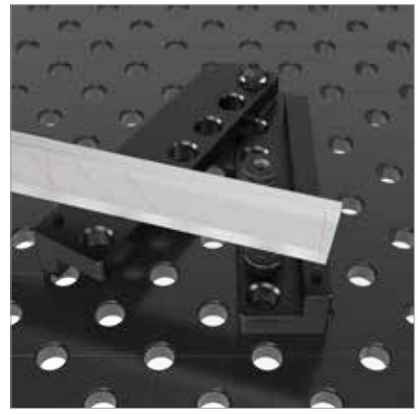

		SL: (e)	Gewicht:	Artikel-Nr.
Universalwinkel mechanische Klemmung - nitriert - inkl. Einstellschablone	N BAR	350 mm	14,50 kg	2-280170.N **283,00 €** ●

SL=Schenkellänge; ● = Artikel wird auf Lager produziert; ○ = Artikel wird auf Bestellung produziert; Erklärungen siehe Seite 84

Universalwinkel hydromechanische Klemmung

Beschreibung:

Der Universalwinkel hydromechanisch ermöglicht durch die hydromechanische Klemmung eine Winkelkonstruktion mit hohen Haltekräften. Im Bereich von 0° bis 225° ist dieser Winkel stufenlos verstellbar. Durch einen digitalen Winkelmesser, der nicht im Lieferumfang enthalten ist, kann der Winkel präzise eingestellt werden. Der passende 14er Inbusschlüssel ist unter der Artikel-Nr. 280854 erhältlich.

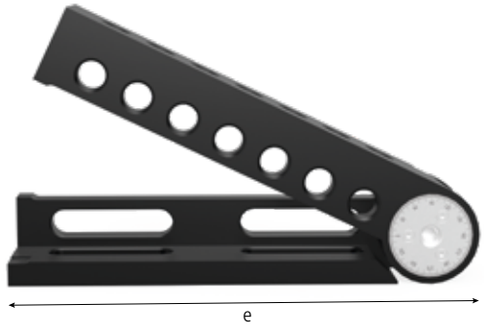



280171



280854

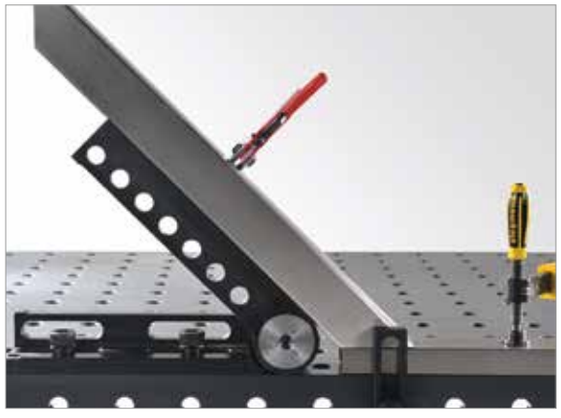





	SL: (e)	Gewicht:	Artikel-Nr.
Universalwinkel hydromechanische Klemmung - brüniert	475 mm	23,00 kg	2-280171 **469,00 €** ●
Inbusschlüssel 14		0,45 kg	2-280854 **12,00 €** ●

SL=Schenkellänge; ● = Artikel wird auf Lager produziert; ○ = Artikel wird auf Bestellung produziert; Erklärungen siehe Seite 84

Eckanbindung Guss

Beschreibung:

Die Eckanbindung bringt durch ihre Möglichkeit der diagonalen Tischverlängerung im 45° Winkel mehr Arbeitsraum. Die Eckanbindung ist fix feststellbar und als Prisma, Auflage oder Verbindungsstück zu sämtlichen anderen Winkeln kompatibel.
Die Eckanbindung ist sehr stabil und bietet Verbindungs-, Anschlag- und Spannmöglichkeiten auf 5 Seiten (Artikel-Nr. 280191.N).

Dieses Bauteil wird aus dem hochwertigem Material GGG40 gefertigt.

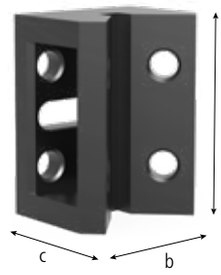



280190.N



280191.N





		Länge: (a)	Breite: (b)	Höhe: (c)	Gewicht:	Artikel-Nr.
Eckanbindung klein Guss - nitriert	N BAR	200 mm	150 mm	120 mm	11,80 kg	2-280190.N **167,00 €** ●
Eckanbindung groß Guss - nitriert	N BAR	200 mm	200 mm	170 mm	15,70 kg	2-280191.N **223,00 €** ●

● = Artikel wird auf Lager produziert; ○ = Artikel wird auf Bestellung produziert; Erklärungen siehe Seite 84

Verschiebewinkel Guss

Beschreibung:

Mit dem Verschiebewinkel können Sie zwei Anschlag- und Spannwinkel verbinden.
So schaffen Sie neben einer zusätzlichen Auflagefläche auch weitere variable und fixe Anschlag- und Spannmöglichkeiten. Der Verschiebewinkel kann darüber hinaus als vierseitige Tischerweiterung, als Tischaufbau oder Anschlagleiste genutzt werden. Gerade bei Platzmangel eröffnet der Verschiebewinkel ein enormes Potential an Kombinations- und Einsatzmöglichkeiten.

Dieses Bauteil wird aus dem hochwertigem Material GGG40 gefertigt.

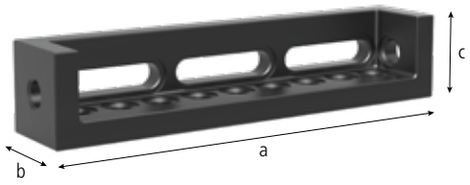



280302.N

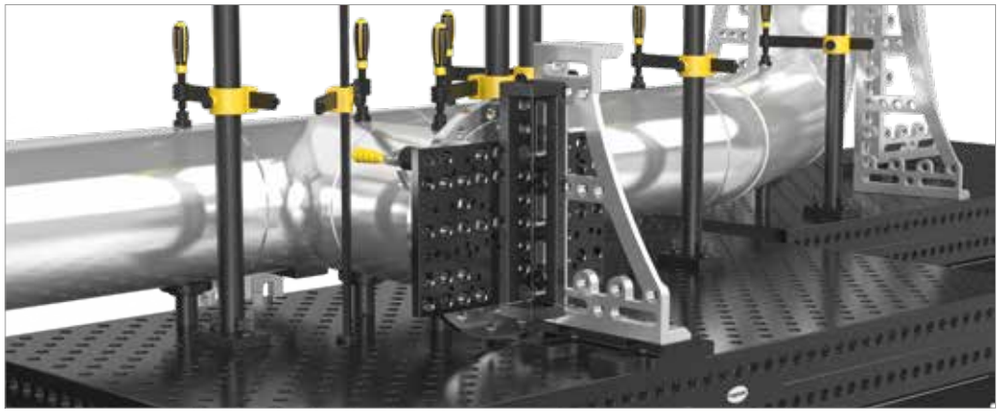



		Länge: (a)	Breite: (b)	Höhe: (c)	Gewicht:	Artikel-Nr.	
Verschiebewinkel - Guss / nitriert	N BAR	500 mm	100 mm	100 mm	15,80 kg	2-280302.N **197,00 €**	●

● = Artikel wird auf Lager produziert; ○ = Artikel wird auf Bestellung produziert; Erklärungen siehe Seite 84

Spannschiene

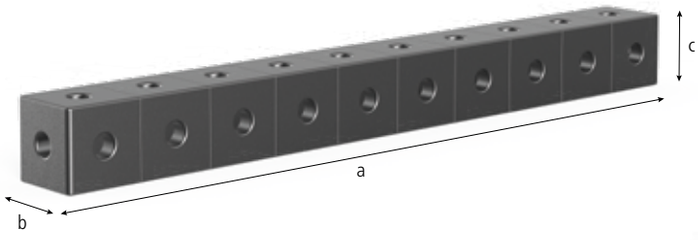

Beschreibung:

Die Spannschiene ist ein besonders kompaktes Spannelement und kann vielseitig als Verbindungselement eingesetzt werden.
Die Bohrungsabstände betragen 100 mm.









	Länge: (a)	Breite: (b)	Höhe: (c)	MS: (d)	Gewicht:	Plasmanitriert	
Spannschiene 1000 - nitriert	1000 mm	100 mm	100 mm	25 mm	ca. 48 kg	2-280303.P **530,00 €**	○
Spannschiene 2000 - nitriert	2000 mm	100 mm	100 mm	25 mm	ca. 95 kg	2-280303.1.P **851,00 €**	○
Spannschiene 3000 - nitriert	3000 mm	100 mm	100 mm	25 mm	ca. 141 kg	2-280303.2.P **1.386,00 €**	○

MS=Materialstärke; ● = Artikel wird auf Lager produziert; ○ = Artikel wird auf Bestellung produziert; Erklärungen siehe Seite 84

Spannblock

Beschreibung:

Zusätzlich zu den in vielen Varianten erhältlichen U- und L-Profilen haben wir den Spannwürfel entwickelt. Durch sein 50 mm Bohrungsraster bringt er maximale Flexibilität.

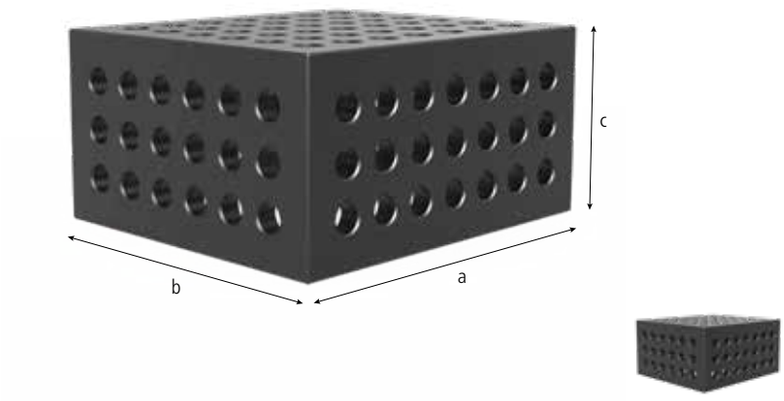

280285.P

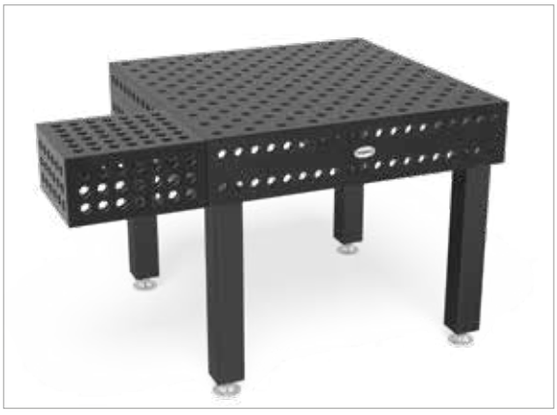

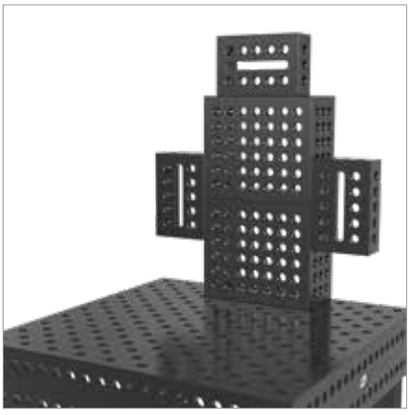



		Länge: (a)	Breite: (b)	Höhe: (c)	MS: (d)	Gewicht:	Artikel-Nr.	
Spannblock 400x350x200 - fünfseitig - Plasmanitriert	N BAR	400 mm	350 mm	200 mm	25 mm	60,00 kg	2-280285.P **524,00 €**	●
Weitere Größen auf Anfrage							.	○

MS=Materialstärke; ● = Artikel wird auf Lager produziert; ○ = Artikel wird auf Bestellung produziert; Erklärungen siehe Seite 84

Auflage- und Spannrahmen

Beschreibung:

Mit dem Auflage- und Spannrahmen können Sie verschiedene Elemente verbinden. Sie können ihn ebenso als Tischverlängerung oder Konsole nutzen. Auf fünf Seiten ermöglichen die Systembohrungen im 50 mm Raster vielfältige Kombinationsmöglichkeiten. Durch die Bohrungen und Langlöcher ist sowohl ein fixer als auch variabler Anschlag möglich.

Dieses Bauteil wird aus dem hochwertigem Material GGG40 gefertigt.

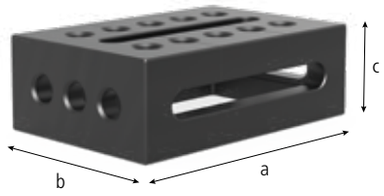



280300.N



280301.N

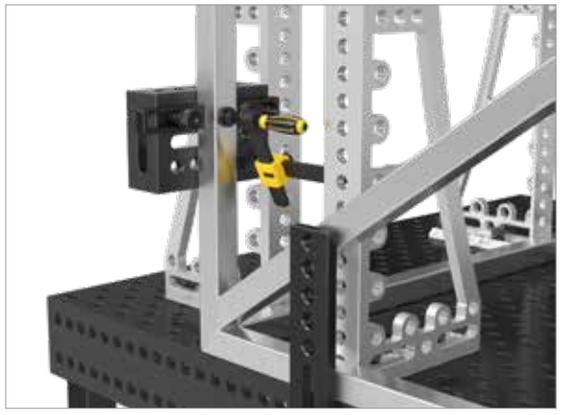



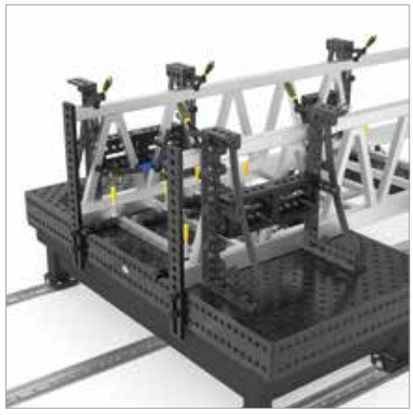

		Länge: (a)	Breite: (b)	Höhe: (c)	Gewicht:	Artikel-Nr.	
Auflage- und Spannrahmen Guss rechts - Anschlag rechts - nitriert	N BAR	300 mm	200 mm	100 mm	19,50 kg	2-280300.N **237,00 €**	●
Auflage- und Spannrahmen Guss links - Anschlag links - nitriert	N BAR	300 mm	200 mm	100 mm	19,50 kg	2-280301.N **237,00 €**	●

● = Artikel wird auf Lager produziert; ○ = Artikel wird auf Bestellung produziert; Erklärungen siehe Seite 84

Winkel U-Form 200/100 Langloch

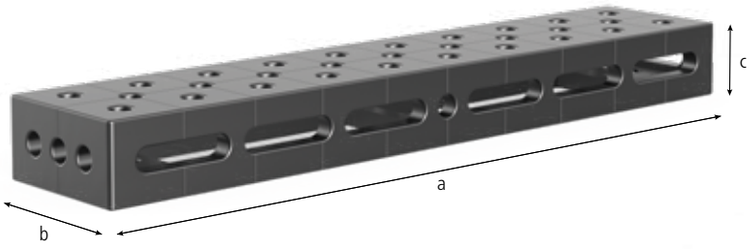

Beschreibung:

Der Winkel U-Form 200/100 mit Langloch entspricht in seiner Funktion dem Winkel U-Form 200/100. Durch seine zusätzlichen Langlöcher ist er noch flexibler einsetzbar.

Ab einer Länge von 500 mm haben alle U-Winkel Montagebohrungen auf der Rückseite um Tischfüße zu befestigen (ausgenommen 280310.P, 280360.P, 280360.2.P, 280630.3.P, 280321.P).

Bilder zu jeder Produktgröße finden Sie unter www.siegmund.com.





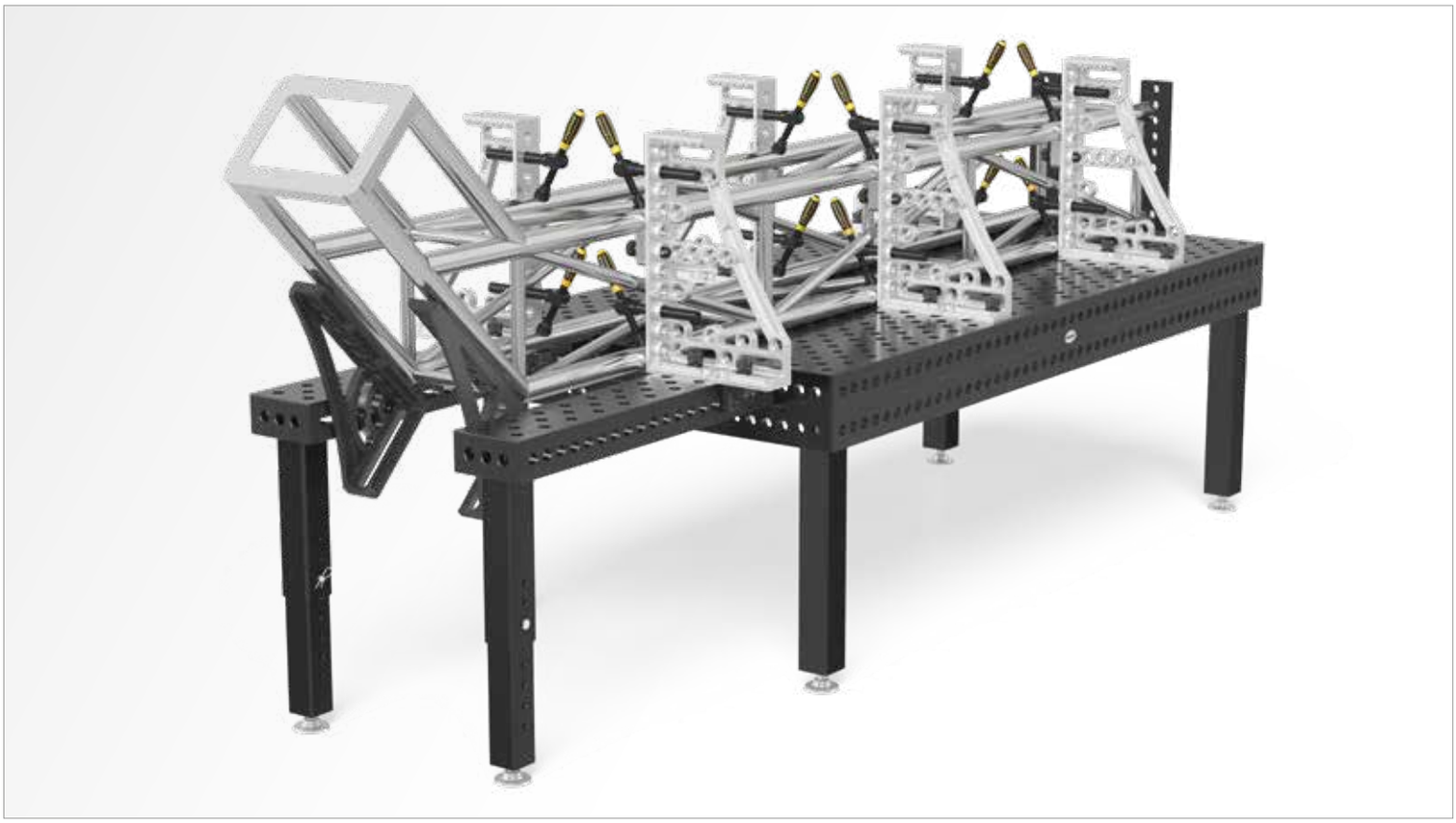

	Länge: (a)	Breite: (b)	Höhe: (c)	MS: (d)	Gewicht:	Plasmanitriert	
Winkel U-Form 500x200x100 Langloch links Plasmanitriert	500 mm	200 mm	100 mm	25 mm	ca. 40 kg	2-280311.P **380,00 €**	●
Winkel U-Form 500x200x100 Langloch rechts Plasmanitriert	500 mm	200 mm	100 mm	25 mm	ca. 40 kg	2-280312.P **380,00 €**	●
Winkel U-Form 1000x200x100 Langloch links Plasmanitriert	1000 mm	200 mm	100 mm	25 mm	ca. 72 kg	2-280321.P **598,00 €**	●
Winkel U-Form 1000x200x100 Langloch rechts Plasmanitriert	1000 mm	200 mm	100 mm	25 mm	ca. 72 kg	2-280322.P **598,00 €**	●

MS=Materialstärke; ● = Artikel wird auf Lager produziert; ○ = Artikel wird auf Bestellung produziert; Erklärungen siehe Seite 84

Ab einer Abnahme von 5 Stück auch ohne Nitrierung erhältlich. Artikel wird auf Bestellung produziert.

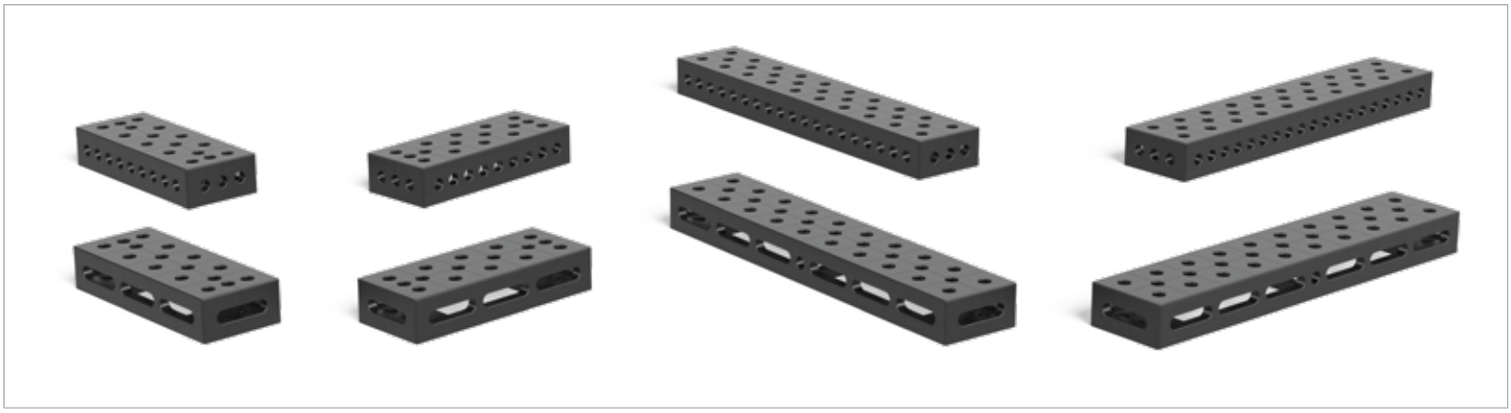

Winkel U-Form 200/100

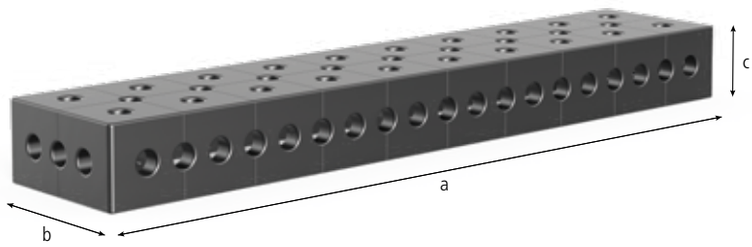

Beschreibung:

Der Winkel U-Form 200/100 (Seitenwange 100 mm) eignet sich hervorragend als Tischverlängerung, für Senkrechtaufbauten, aber auch für die massive Verbindung von zwei Schweißtischen. Hierfür wird der Winkel mit Hilfe von Verbindungsbolzen (Artikel-Nr. 280560.N) fest mit dem Tisch verschraubt.

Als Tischverlängerung muss der Winkel, ab einer Länge von 1000 mm, mit einem Tischfuß gestützt werden.

Durch die diagonale Lochanordnung ergeben sich viele Spann- und Kombinationsmöglichkeiten mit anderen Winkeln und Anschlägen.

Das Raster 100x100 mm erleichtert die Orientierung.

Ab einer Länge von 500 mm haben alle U-Winkel Montagebohrungen auf der Rückseite um Tischfüße zu befestigen (ausgenommen 280310.P, 280360.P, 280360.2.P, 280630.3.P, 280321.P).

Bilder zu jeder Produktgröße finden Sie unter www.siegmund.com.





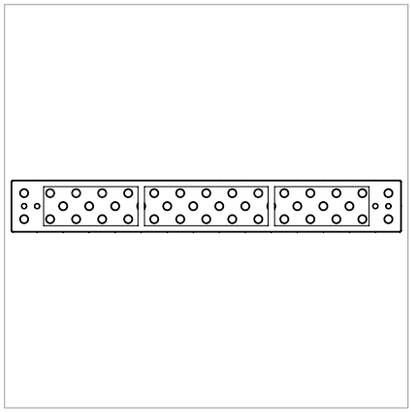

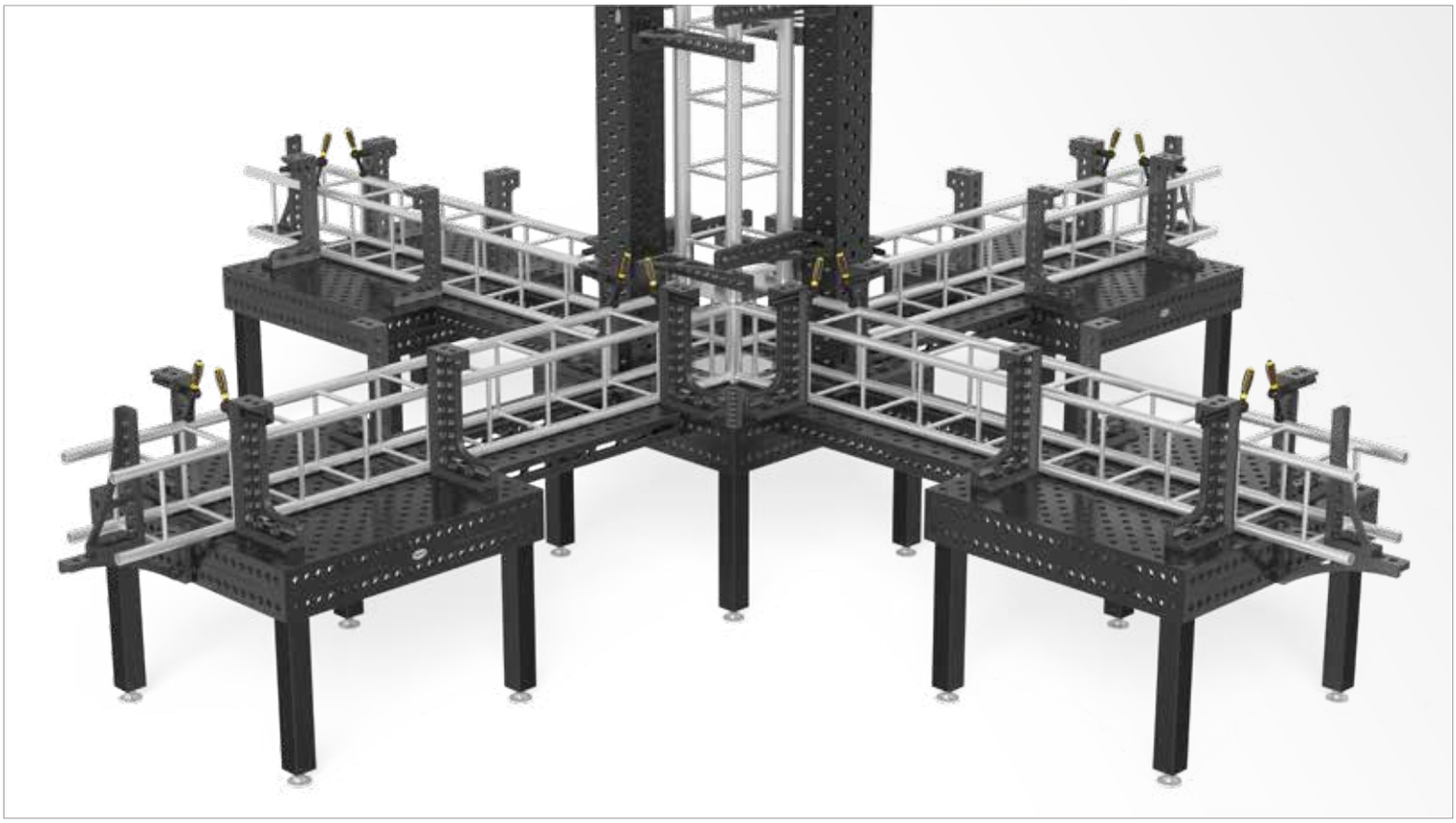

	Länge: (a)	Breite: (b)	Höhe: (c)	MS: (d)	Gewicht:	Plasmanitriert
Winkel U-Form 500x200x100 Plasmanitriert	500 mm	200 mm	100 mm	25 mm	ca. 31 kg	2-280310.P **315,00 €** ●
Winkel U-Form 1000x200x100 Plasmanitriert	1000 mm	200 mm	100 mm	25 mm	ca. 75 kg	2-280320.P **538,00 €** ●
Winkel U-Form 1500x200x100 Plasmanitriert	1500 mm	200 mm	100 mm	25 mm	ca. 108 kg	2-280330.P **817,00 €** ●
Winkel U-Form 2000x200x100 Plasmanitriert	2000 mm	200 mm	100 mm	25 mm	ca. 141 kg	2-280340.P **1.046,00 €** ●

MS=Materialstärke; ● = Artikel wird auf Lager produziert; ○ = Artikel wird auf Bestellung produziert; Erklärungen siehe Seite 84

Ab einer Abnahme von 5 Stück auch ohne Nitrierung erhältlich. Artikel wird auf Bestellung produziert.

Winkel U-Form im Vergleich

WINKEL U-FORM 200/200 - PREMIUM LIGHT

Seite 232

MATERIALSTÄRKE
- Materialstärke ca. 15 mm

MATERIAL
- Durchgehärteter Werkzeugstahl X8.7,
- plasmanitriert und BAR-beschichtet

BEISPIEL GEWICHT
- 1000 x 200 x 200 mm = 76 kg



15 mm



» Bis zu 40% leichter!

WINKEL U-FORM 200/200

Seite 234

MATERIALSTÄRKE
- Materialstärke 24,5-27 mm

MATERIAL
- hochwertiger Stahl S355J2+N,
- plasmanitriert und BAR-beschichtet

BEISPIEL GEWICHT
- 1000 x 200 x 200 mm = 120 kg



24,5 – 27 mm



WINKEL U-FORM 400/200

Seite 238

MATERIALSTÄRKE
- Materialstärke 24,5-27 mm

MATERIAL
- hochwertiger Stahl S355J2+N,
- plasmanitriert und BAR-beschichtet

BEISPIEL GEWICHT
- 1000 x 400 x 200 mm = 188 kg

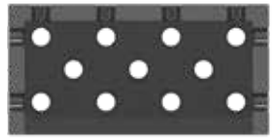

24,5 – 27 mm



WINKEL U-FORM 400/400

Seite 240

MATERIALSTÄRKE
- Materialstärke 24,5-27 mm

MATERIAL
- hochwertiger Stahl S355J2+N,
- plasmanitriert und BAR-beschichtet

BEISPIEL GEWICHT
- 1000 x 400 x 400 mm = 295 kg

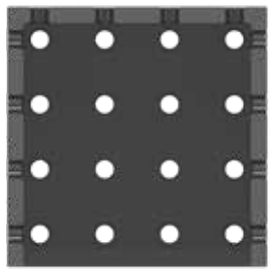

24,5 – 27 mm



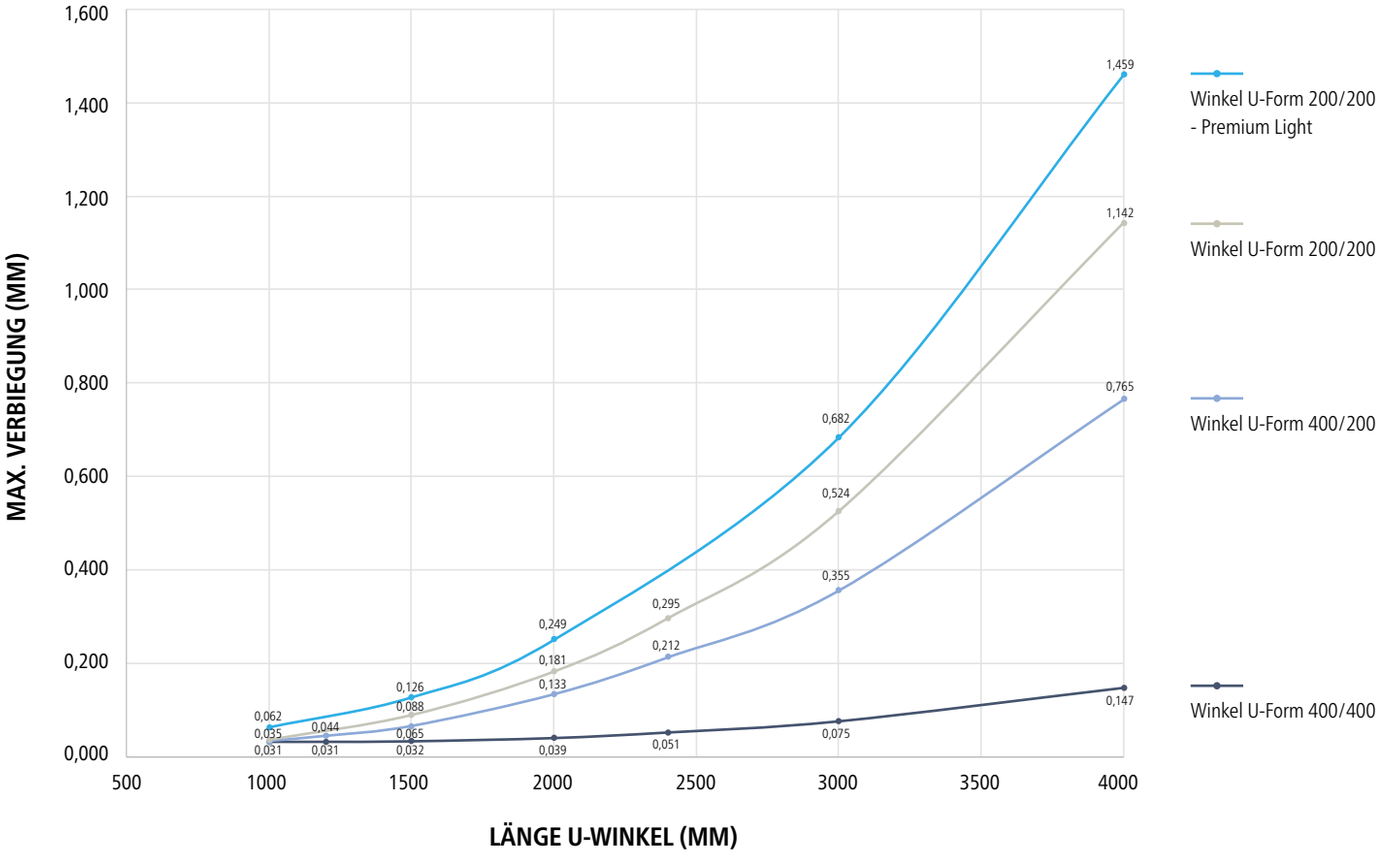

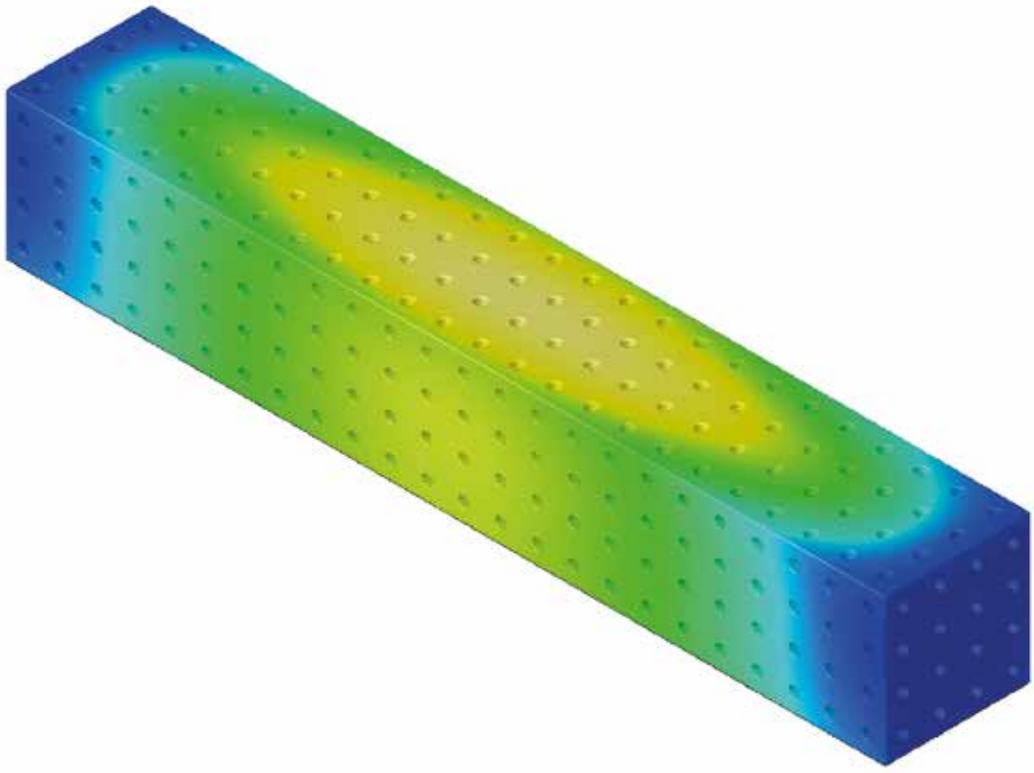

Der Belastungstest wurde mit einer Flächenlast von 20 kN durchgeführt.

Winkel U-Form 200/200 Premium Light

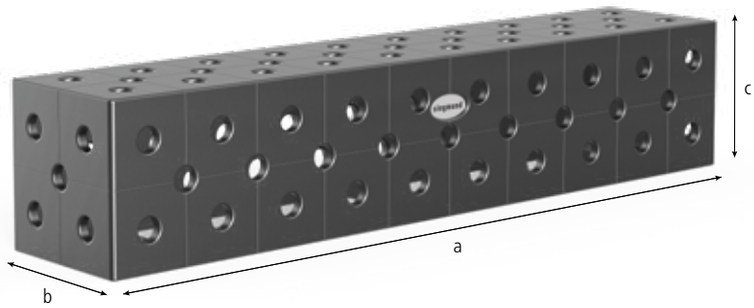

Beschreibung:

Der Winkel U-Form 200/200 (Seitenwange 200 mm) eignet sich hervorragend als Tischverlängerung, für Senkrechtaufbauten, aber auch für die massive Verbindung von zwei Schweißtischen. Hierfür wird der Winkel mit Hilfe von Verbindungsbolzen (Artikel-Nr. 800562) fest mit dem Tisch verschraubt.

Als Tischverlängerung muss der Winkel ab einer Länge von 1000 mm mit einem Tischfuß gestützt werden.

In Verbindung mit den Füßen (Artikel-Nr. 280376) sind die Winkel auf den Fundamentschienen flexibel einsetzbar.

Durch die fünfseitigen Bohrungen und die diagonale Lochanordnung ergeben sich viele Spann- und Kombinationsmöglichkeiten mit anderen Winkeln und Anschlägen.

Das 100x100 mm Raster erleichtert die Orientierung.

Ab einer Länge von 500 mm haben alle U-Winkel Montagebohrungen auf der Rückseite um Tischfüße zu befestigen.

Zum Spannen auf Premium Light mit einem Spannbolzen wird der Distanzring (Artikel-Nr. 280653) benötigt.

Material: Durchgehärteter Werkzeugstahl aus Sonderlegierung Siegmund X8.7.



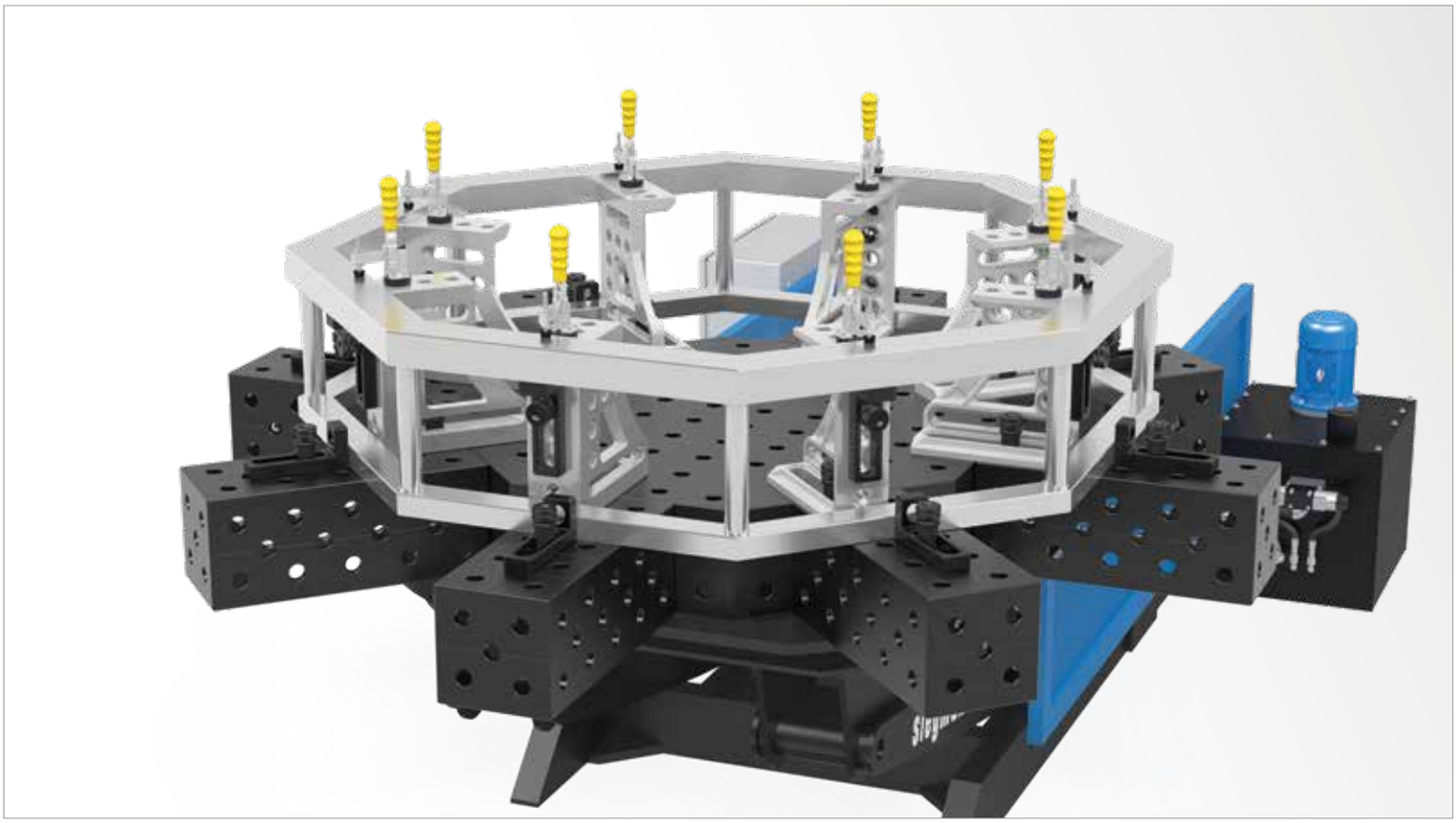

	Länge: (a)	Breite: (b)	Höhe: (c)	MS: (d)	Gewicht:	Plasmanitriert	
Winkel U-Form Premium Light 500x200x200 Plasmanitriert	500 mm	200 mm	200 mm	15 mm	ca. 42 kg	2-800360.P **382,00 €**	●
Winkel U-Form Premium Light 1000x200x200 Plasmanitriert	1000 mm	200 mm	200 mm	15 mm	ca. 76 kg	2-800370.P **643,00 €**	●
Winkel U-Form Premium Light 1500x200x200 Plasmanitriert	1500 mm	200 mm	200 mm	15 mm	ca. 110 kg	2-800380.P **915,00 €**	●
Winkel U-Form Premium Light 2000x200x200 Plasmanitriert	2000 mm	200 mm	200 mm	15 mm	ca. 143 kg	2-800390.P **1.124,00 €**	●
Weitere Größen auf Anfrage						.	○

MS=Materialstärke; ● = Artikel wird auf Lager produziert; ○ = Artikel wird auf Bestellung produziert; Erklärungen siehe Seite 84

Die Winkel U-Form Premium Light werden mit Hilfe von Verbindungsbolzen (Artikel-Nr. 800562) fest mit dem Tisch verschraubt.

Zum Spannen auf Premium Light mit einem Spannbolzen wird der Distanzring (Artikel-Nr. 280653) benötigt.

Winkel U-Form 200/200

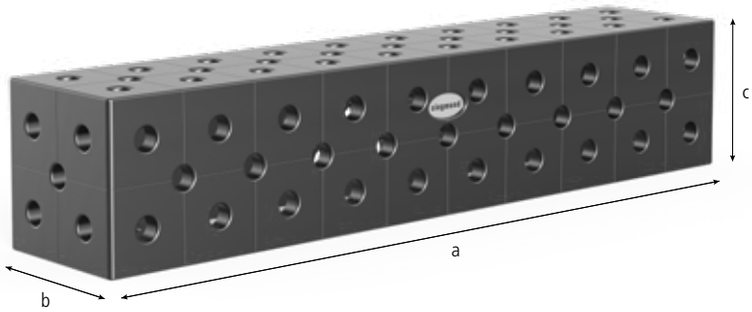

Beschreibung:

Der Winkel U-Form 200/200 (Seitenwange 200 mm) eignet sich hervorragend als Tischverlängerung, für Senkrechtaufbauten, aber auch für die massive Verbindung von zwei Schweißtischen. Hierfür wird der Winkel mit Hilfe von Verbindungsbolzen (Artikel-Nr. 280560.N) fest mit dem Tisch verschraubt.

Als Tischverlängerung muss der Winkel ab einer Länge von 1000 mm mit einem Tischfuß gestützt werden.

In Verbindung mit den Füßen (Artikel-Nr. 280376) sind die Winkel auf den Fundamentschienen flexibel einsetzbar.

Durch die fünfseitigen Bohrungen und die diagonale Lochanordnung ergeben sich viele Spann- und Kombinationsmöglichkeiten mit anderen Winkeln und Anschlägen.

Das 100x100 mm Raster erleichtert die Orientierung.

Ab einer Länge von 500 mm haben alle U-Winkel Montagebohrungen auf der Rückseite um Tischfüße zu befestigen (ausgenommen 280310.P, 280360.P, 280360.2.P, 280630.3.P, 280321.P).

Bilder zu jeder Produktgröße finden Sie unter www.siegmund.com.



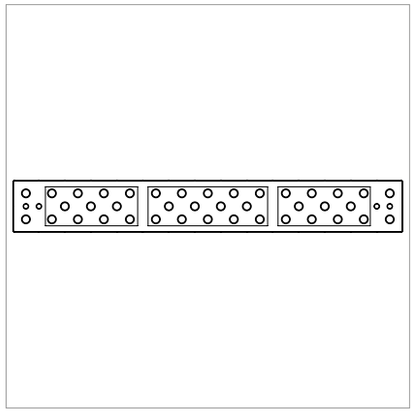

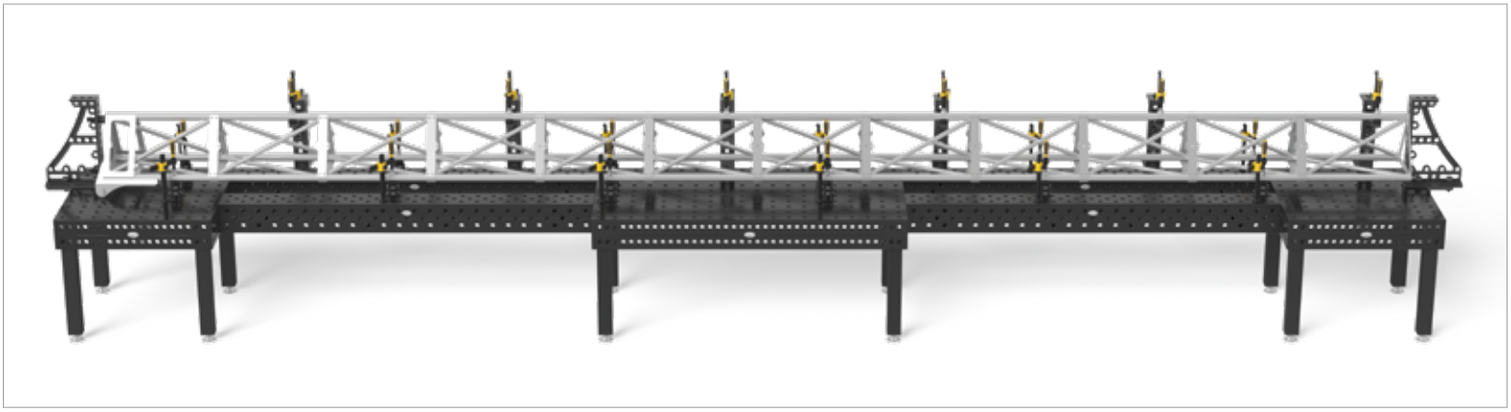

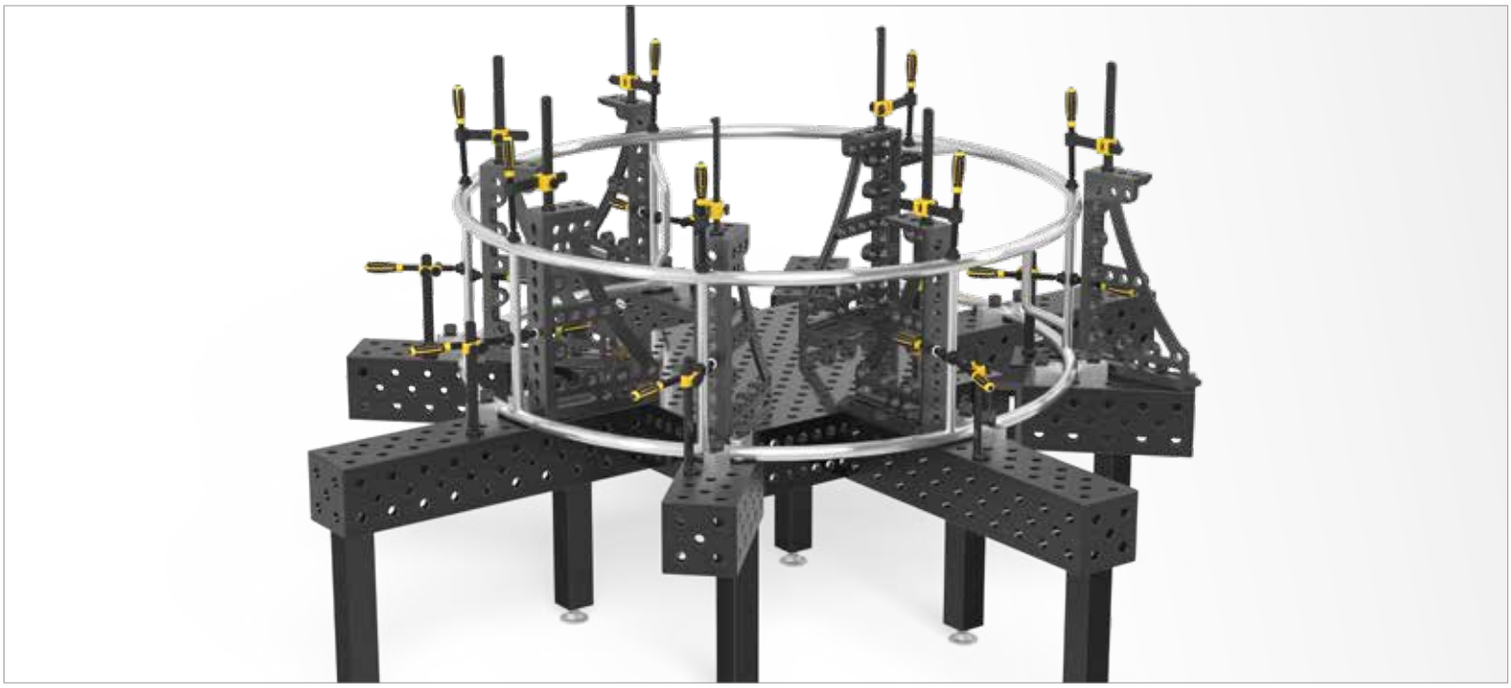

	Länge: (a)	Breite: (b)	Höhe: (c)	MS: (d)	Gewicht:	Plasmanitriert	
Winkel U-Form 100x200x200 Plasmanitriert	100 mm	200 mm	200 mm	25 mm	ca. 21 kg	2-280396.P **255,00 €**	●
Winkel U-Form 200x200x200 Plasmanitriert	200 mm	200 mm	200 mm	25 mm	ca. 31 kg	2-280396.1.P **309,00 €**	●
Winkel U-Form 500x200x200 Plasmanitriert	500 mm	200 mm	200 mm	25 mm	ca. 67 kg	2-280360.P **382,00 €**	●
Winkel U-Form 600x200x200 Plasmanitriert	600 mm	200 mm	200 mm	25 mm	ca. 77 kg	2-280362.P **490,00 €**	●
Winkel U-Form 800x200x200 Plasmanitriert	800 mm	200 mm	200 mm	25 mm	ca. 99 kg	2-280366.P **588,00 €**	●
Winkel U-Form 1000x200x200 Plasmanitriert	1000 mm	200 mm	200 mm	25 mm	ca. 120 kg	2-280370.P **643,00 €**	●
Winkel U-Form 1200x200x200 Plasmanitriert	1200 mm	200 mm	200 mm	25 mm	ca. 140 kg	2-280374.P **807,00 €**	●
Winkel U-Form 1400x200x200 Plasmanitriert	1400 mm	200 mm	200 mm	25 mm	ca. 162 kg	2-280378.P **888,00 €**	●
Winkel U-Form 1500x200x200 Plasmanitriert	1500 mm	200 mm	200 mm	25 mm	ca. 172 kg	2-280380.P **915,00 €**	●
Winkel U-Form 1600x200x200 Plasmanitriert	1600 mm	200 mm	200 mm	25 mm	ca. 182 kg	2-280382.P **990,00 €**	●
Winkel U-Form 1800x200x200 Plasmanitriert	1800 mm	200 mm	200 mm	25 mm	ca. 204 kg	2-280386.P **1.073,00 €**	●
Winkel U-Form 2000x200x200 Plasmanitriert	2000 mm	200 mm	200 mm	25 mm	ca. 225 kg	2-280390.P **1.124,00 €**	●
Winkel U-Form 2400x200x200 Plasmanitriert	2400 mm	200 mm	200 mm	25 mm	ca. 266 kg	2-280391.P **1.386,00 €**	●
Winkel U-Form 3000x200x200 Plasmanitriert	3000 mm	200 mm	200 mm	25 mm	ca. 331 kg	2-280392.P **1.738,00 €**	●
Winkel U-Form 4000x200x200 Plasmanitriert	4000 mm	200 mm	200 mm	25 mm	ca. 439 kg	2-280394.P **2.135,00 €**	●

MS=Materialstärke; ● = Artikel wird auf Lager produziert; ○ = Artikel wird auf Bestellung produziert; Erklärungen siehe Seite 84

Ab einer Abnahme von 5 Stück auch ohne Nitrierung erhältlich. Artikel wird auf Bestellung produziert.

Winkel U-Form 200/200 Alu-Titan

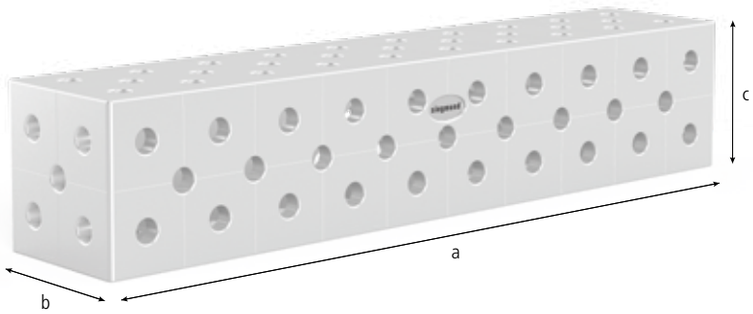

Beschreibung:

Der Winkel U-Form 200/200 (Seitenwange 200 mm) eignet sich hervorragend als Tischverlängerung, für Senkrechtaufbauten, aber auch für die massive Verbindung von zwei Schweißtischen. Hierfür wird der Winkel mit Hilfe von Verbindungsbolzen (Artikel-Nr. 280560.N) fest mit dem Tisch verschraubt.

Als Tischverlängerung muss der Winkel ab einer Länge von 1000 mm mit einem Tischfuß gestützt werden.

In Verbindung mit den Füßen (Artikel-Nr. 280376) sind die Winkel auf den Fundamentschienen flexibel einsetzbar.

Durch die fünfseitigen Bohrungen und die diagonale Lochanordnung ergeben sich viele Spann- und Kombinationsmöglichkeiten mit anderen Winkeln und Anschlägen.

Das 100x100 mm Raster erleichtert die Orientierung.

Ab einer Länge von 500 mm haben alle U-Winkel Montagebohrungen auf der Rückseite um Tischfüße zu befestigen.

Alu-Titan: Dieses leichte und hochfeste Material setzen wir aus Gewichtsgründen bei einigen großen Anschlag- und Spannwinkeln ein.
Die Härte eines nitrierten Stahlgusses kann hier jedoch nicht erreicht werden.

Bilder zu jeder Produktgröße finden Sie unter www.siegmund.com.

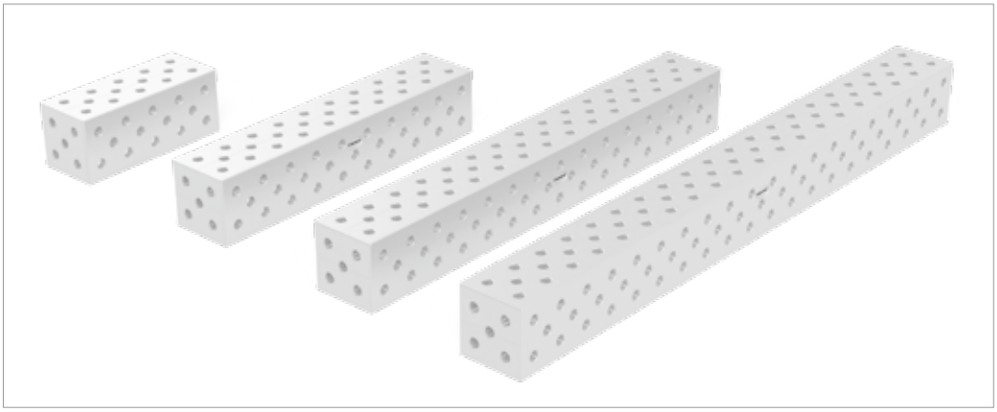



	Länge: (a)	Breite: (b)	Höhe: (c)	MS: (d)	Gewicht:	Aluminium	
Winkel U-Form 500x200x200 Alu-Titan	500 mm	200 mm	200 mm	25 mm	ca. 23 kg	3-280360.AT .	○
Winkel U-Form 1000x200x200 Alu-Titan	1000 mm	200 mm	200 mm	25 mm	ca. 41 kg	3-280370.AT .	○
Winkel U-Form 1500x200x200 Alu-Titan	1500 mm	200 mm	200 mm	25 mm	ca. 59 kg	3-280380.AT .	○
Winkel U-Form 2000x200x200 Alu-Titan	2000 mm	200 mm	200 mm	25 mm	ca. 82 kg	3-280390.AT .	○
Weitere Größen auf Anfrage						.	○

MS=Materialstärke; ● = Artikel wird auf Lager produziert; ○ = Artikel wird auf Bestellung produziert; Erklärungen siehe Seite 84

Winkel U-Form 400/200

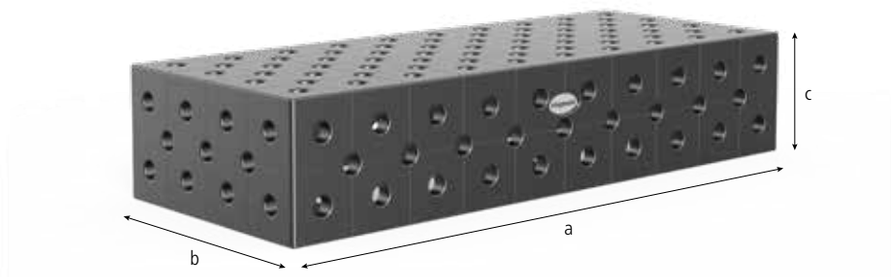

Beschreibung:

Der Winkel U-Form 400/200 (Seitenwange 200 mm) eignet sich hervorragend als Tischverlängerung, für Senkrechtaufbauten, aber auch für die massive Verbindung von zwei Schweißtischen. Hierfür wird der Winkel mit Hilfe von Verbindungsbolzen (Artikel Nr. 280560.N) fest mit dem Tisch verschraubt.

Als Tischverlängerung muss der Winkel, ab einer Länge von 1000 mm, mit einem Tischfuß gestützt werden.

In Verbindung mit den Füßen (Artikel Nr. 280371) sind die Winkel auf den Fundamentschienen flexibel einsetzbar.

Durch die fünfseitigen Bohrungen und die diagonale Lochanordnung ergeben sich viele Spann- und Kombinationsmöglichkeiten mit anderen Winkeln und Anschlägen.

Das 100x100 mm Raster erleichtert die Orientierung.

Ab einer Länge von 500 mm haben alle U-Winkel Montagebohrungen auf der Rückseite um Tischfüße zu befestigen (ausgenommen 280310.P, 280360.P, 280360.2.P, 280630.3.P, 280321.P).

Bilder zu jeder Produktgröße finden Sie unter www.siegmund.com.





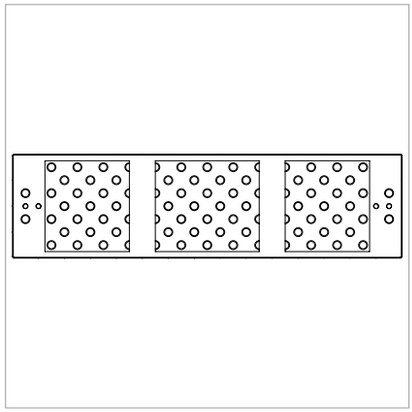



	Länge: (a)	Breite: (b)	Höhe: (c)	MS: (d)	Gewicht:	Plasmanitriert	
Winkel U-Form 500x400x200 Plasmanitriert	500 mm	400 mm	200 mm	25 mm	ca. 107 kg	2-280360.2.P **594,00 €**	●
Winkel U-Form 1000x400x200 Plasmanitriert	1000 mm	400 mm	200 mm	25 mm	ca. 188 kg	2-280370.2.P **960,00 €**	●
Winkel U-Form 1200x400x200 Plasmanitriert	1200 mm	400 mm	200 mm	25 mm	ca. 216 kg	2-280374.2.P **1.386,00 €**	○
Winkel U-Form 1500x400x200 Plasmanitriert	1500 mm	400 mm	200 mm	25 mm	ca. 260 kg	2-280380.2.P **1.493,00 €**	●
Winkel U-Form 2000x400x200 Plasmanitriert	2000 mm	400 mm	200 mm	25 mm	ca. 336 kg	2-280390.2.P **1.766,00 €**	●
Winkel U-Form 2400x400x200 Plasmanitriert	2400 mm	400 mm	200 mm	25 mm	ca. 392 kg	2-280391.2.P **2.135,00 €**	○
Winkel U-Form 3000x400x200 Plasmanitriert	3000 mm	400 mm	200 mm	25 mm	ca. 489 kg	2-280392.2.P **2.622,00 €**	●
Winkel U-Form 4000x400x200 Plasmanitriert	4000 mm	400 mm	200 mm	25 mm	ca. 641 kg	2-280394.2.P **3.478,00 €**	○

MS=Materialstärke; ● = Artikel wird auf Lager produziert; ○ = Artikel wird auf Bestellung produziert; Erklärungen siehe Seite 84

Ab einer Abnahme von 5 Stück auch ohne Nitrierung erhältlich. Artikel wird auf Bestellung produziert.

Winkel U-Form 400/400

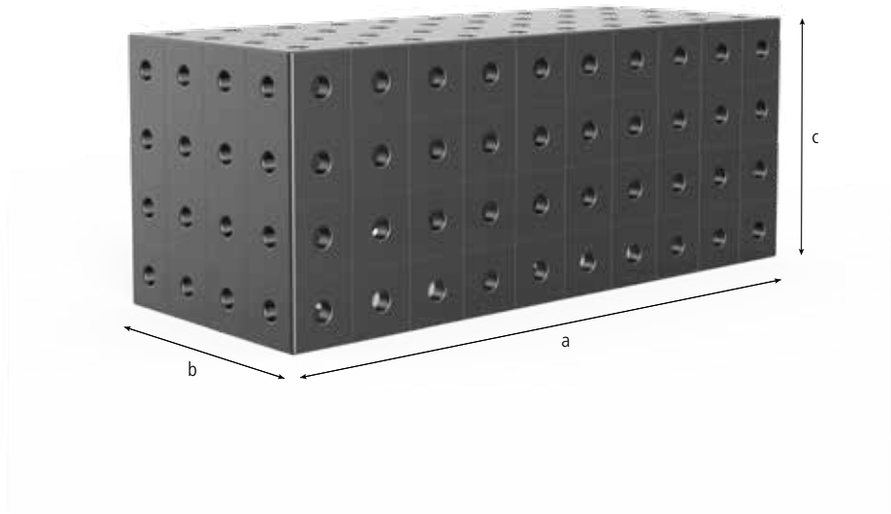

Beschreibung:

Der Winkel U-Form 400/400 (Seitenwange 400 mm) ist besonders für große Aufbauten mit schweren Werkstücken geeignet. Hierfür wird der Winkel mit Hilfe von Verbindungsbolzen (Artikel-Nr. 280560.N) fest verschraubt.

Als Tischverlängerung muss der Winkel ab einer Länge von 1000 mm mit einem Tischfuß gestützt werden.

In Verbindung mit den Füßen (Artikel-Nr. 280371) sind die Winkel auf den Fundamentschienen flexibel einsetzbar.

Durch die fünfseitigen Bohrungen und die wahlweise diagonale Lochanordnung ergeben sich viele Spann- und Kombinationsmöglichkeiten mit anderen Winkeln und Anschlägen.

Das 100x100 mm Raster erleichtert die Orientierung.

Ab einer Länge von 500 mm haben alle U-Winkel Montagebohrungen auf der Rückseite um Tischfüße zu befestigen (ausgenommen 280310.P, 280360.P, 280360.2.P, 280630.3.P, 280321.P).

Diagonalraster auf Anfrage.

Bilder zu jeder Produktgröße finden Sie unter www.siegmund.com.

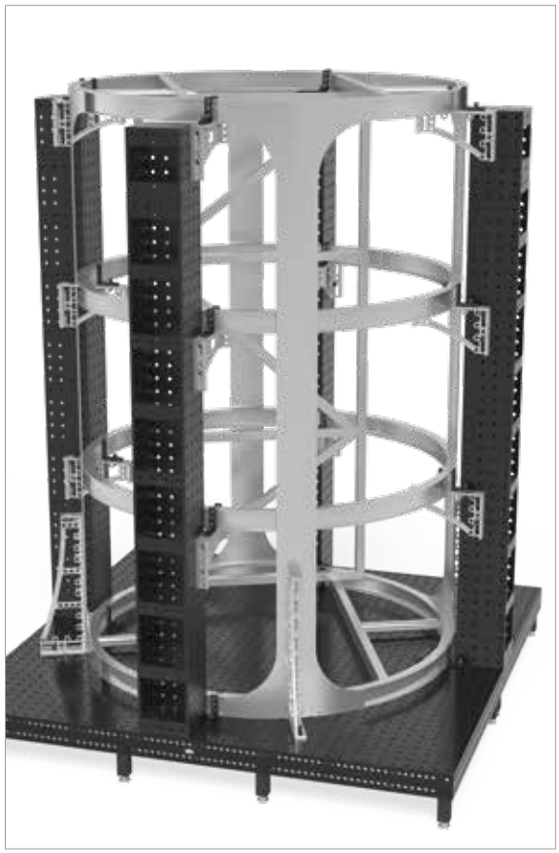



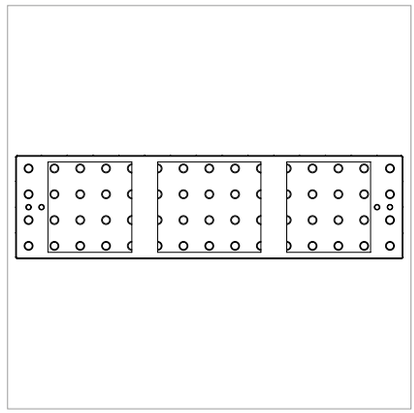



	Länge: (a)	Breite: (b)	Höhe: (c)	MS: (d)	Gewicht:	Plasmanitriert	
Winkel U-Form 500x400x400 Plasmanitriert	500 mm	400 mm	400 mm	25 mm	ca. 176 kg	2-280360.3.P **907,00 €**	○
Winkel U-Form 1000x400x400 Plasmanitriert	1000 mm	400 mm	400 mm	25 mm	ca. 295 kg	2-280370.3.P **1.512,00 €**	●
Winkel U-Form 1200x400x400 Plasmanitriert	1200 mm	400 mm	400 mm	25 mm	ca. 340 kg	2-280374.3.P **1.714,00 €**	○
Winkel U-Form 1500x400x400 Plasmanitriert	1500 mm	400 mm	400 mm	25 mm	ca. 414 kg	2-280380.3.P **2.192,00 €**	○
Winkel U-Form 2000x400x400 Plasmanitriert	2000 mm	400 mm	400 mm	25 mm	ca. 533 kg	2-280390.3.P **2.646,00 €**	○
Winkel U-Form 2400x400x400 Plasmanitriert	2400 mm	400 mm	400 mm	25 mm	ca. 622 kg	2-280391.3.P **3.326,00 €**	○
Winkel U-Form 3000x400x400 Plasmanitriert	3000 mm	400 mm	400 mm	25 mm	ca. 770 kg	2-280392.3.P **3.997,00 €**	●
Winkel U-Form 4000x400x400 Plasmanitriert	4000 mm	400 mm	400 mm	25 mm	ca. 1007 kg	2-280394.3.P **5.443,00 €**	○

MS=Materialstärke; ● = Artikel wird auf Lager produziert; ○ = Artikel wird auf Bestellung produziert; Erklärungen siehe Seite 84

Ab einer Abnahme von 5 Stück auch ohne Nitrierung erhältlich. Artikel wird auf Bestellung produziert.



Seite 246
Schnellspannbolzen kurz



Seite 246
Schnellspannbolzen lang



Seite 247
Universalbolzen Komfort kurz



Seite 247
Universalbolzen Komfort lang



Seite 248
Universalbolzen Basic kurz



Seite 248
Universalbolzen Basic lang



Seite 249
Absteckbolzen



Seite 249
Absteckbolzen



Seite 250
Kugelspannbolzen flach kurz



Seite 250
Kugelspannbolzen flach lang



Seite 251
Senkbolzen kurz



Seite 251
Senkbolzen lang



Seite 252
Schnellspannbolzen mit Griff



Seite 253
Verbindungsbolzen sechskant kurz



Seite 254
Verbindungsbolzen kurz



Seite 254
Verbindungsbolzen lang



Seite 254
Verbindungsbolzen lang



Seite 255
Verbindungsbolzen Siegmund <-> Siegmund Light



Seite 256
Gewindehandrad mit Inneninbus kurz



Seite 256
Gewindehandrad mit Inneninbus lang



Seite 256
Distanzpaket für Bolzen



Seite 256
Stellring



Seite 258
Magnetspannbolzen 68



Seite 258
Magnetspannbolzen 93



Seite 258
Magnetspannbolzen 118

Bolzen

Blitzschnell und optimiert

Dank seiner ausgereiften Mechanik lässt er sich in Sekundenschnelle von Hand fixieren und wieder lösen.



Blitzschnelles Spannen
durch Kraftverstärkung

Optimale Griffergonomie:
ausreichend Abstand zwischen Handgriff und Werkstück ermöglicht einfachere Handhabung

Optimierte Oberfläche
für maximale Griffigkeit

Oberfläche
nach Härtung im Bereich der Bohrungen geschliffen
für maximale Genauigkeit

Bolzenkörper
aus gehärtetem hochlegiertem Stahl
für maximale Festigkeit

Kein Klemm-O-Ring notwendig aufgrund der minimierten inneren Reibung; dadurch kein Festklemmen bei verschmutzten Bohrungen.
Bei Bedarf kann ein O-Ring eingesetzt werden

Kraftverstärkung
bei minimaler innerer Reibung durch vier Kugeln im Kniehebelprinzip. In vielen Fällen ist eine Handspannung möglich

Ø 12,7 mm große Kugeln; große Andruckfläche;
Druckmittelpunkt maximal nach außen verlegt

Abstützung nur durch 3 Kugeln, dadurch optimale Kraftverteilung nach dem Dreibeinprinzip. Kein O-Ring zum Halten der Kugeln notwendig!

Fase
ermöglicht Spannen über Kreuz

Patentierter Mechanismus
zum Reinigen und Austauschen der Kugeln



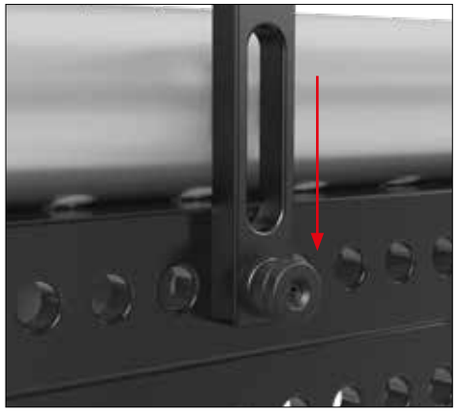

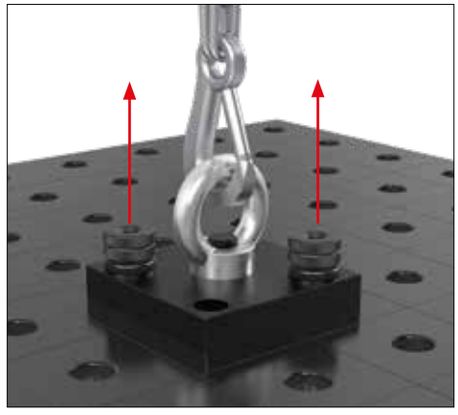

ANZUGSMOMENT (AM)

Das Anzugsmoment beschreibt die Kraft, mit der der Bolzen mit Hilfe des Drehmomentschlüssels festgezogen wird. Um optimale Spannkraft zu erhalten, sollte das Anzugsdrehmoment den empfohlenen Wert nicht überschreiten.

Der Bolzen wurde so konstruiert, dass nur ein geringes Drehmoment notwendig ist, um höchste Spannkraft zu erreichen. Somit ist auch einfaches Spannen mit der Hand möglich.

Max. AM bei 280510: ≤ 25 Nm

SCHERKRAFT (SK)

Bei der Scherkraft handelt es sich um Kräfte, die seitlich zur Querschnittsfläche des Bolzens wirken.

Max. SK bei 280510: ≤ 220 kN

ZUGKRAFT (ZK)

Als Zugkraft wird die Kraft bezeichnet, die durch Zug an fixierten Bolzen entsteht.

Max. ZK bei 280510: ≤ 25 kN

Das Produktvideo finden Sie auch unter:

www.siegmund.com/V280510

Schnellspannbolzen



Beschreibung:

Der brünierte Schnellspannbolzen mit Drehverschluss ist das ideale Verbindungselement zwischen den Siegmund-Bauteilen. Der Schnellspannbolzen zeichnet sich durch besonders große Kugeln aus, die auf Grund einer geringen Flächenpressung die Fase der Bohrungen schonen. Die vierte Kugel in der Mitte reduziert die innere Reibung und verstärkt die Kraft des Handrades. Die Neuausführung des Schnellspannbolzens verzichtet auf die O-Ringe, ist aber trotzdem leicht zu reinigen.

Dieser Bolzen ist NICHT zum Verbinden von Tischen und Winkeln U-Form zulässig!



280510



280512





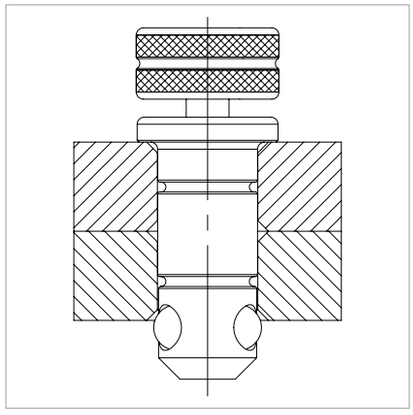

	Länge: (a)	Ø: (o)	Gewicht:	SK:	AM:	ZK:	Artikel-Nr.	
Schnellspannbolzen kurz - Spannen von 2 Bauteilen - brüniert - mit Drehverschluss	95 mm	28 mm	0,54 kg	220,00 kN	25,00 Nm	25,00 kN	2-280510 **41,00 €**	●
Schnellspannbolzen lang - Spannen von 3 Bauteilen - brüniert - mit Drehverschluss	120 mm	28 mm	0,65 kg	220,00 kN	25,00 Nm	25,00 kN	2-280512 **52,00 €**	●

SK=Scherkraft; AM=Anzugsmoment; ZK=Zugkraft; ● = Artikel wird auf Lager produziert; ○ = Artikel wird auf Bestellung produziert; Erklärungen siehe Seite 84

Universalbolzen Komfort



Beschreibung:

Der brünierte Universalbolzen ist das ideale Verbindungselement zwischen den Siegmund-Bauteilen. Er wird eingesetzt, um Elemente mit unterschiedlichen Materialstärken miteinander zu verbinden. Der Spannbereich für den Universalbolzen kurz beträgt von 45-53 mm, für den Universalbolzen lang 70-78 mm. Die großen Kugeln verlagern den Druckmittelpunkt nach außen und verhindern durch die geringe Flächenpressung eine Materialverdrängung bei hohen Spannkräften in Richtung der Bohrung.

Der Universalbolzen wird mit dem integrierten Handrad bzw. mit einem 14er Inbusschlüssel (Artikel-Nr. 280854) gespannt.

Dieser Bolzen ist NICHT zum Verbinden von Tischen und Winkeln U-Form zulässig!



280532



280533







	Länge: (a)	Ø: (o)	Gewicht:	SK:	AM:	ZK:	Artikel-Nr.	
Universalbolzen Komfort kurz - Spannen von 2 Bauteilen - brüniert	100 mm	28 mm	0,60 kg	200,00 kN	25,00 Nm	25,00 kN	2-280532 **42,00 €**	●
Universalbolzen Komfort lang - Spannen von 3 Bauteilen - brüniert	125 mm	28 mm	0,70 kg	200,00 kN	25,00 Nm	25,00 kN	2-280533 **53,00 €**	●

SK=Scherkraft; AM=Anzugsmoment; ZK=Zugkraft; ● = Artikel wird auf Lager produziert; ○ = Artikel wird auf Bestellung produziert; Erklärungen siehe Seite 84

Universalbolzen Basic







280536 280537

Beschreibung:

Der brünierte Universalbolzen Basic ist ein preiswertes Verbindungselement zwischen den Siegmund-Bauteilen. Er wird eingesetzt, um Elemente mit unterschiedlichen Materialstärken miteinander zu verbinden. Der Spannbereich für den Universalbolzen Basic kurz beträgt von 42-57 mm, für den Universalbolzen Basic lang 67-82 mm. Durch den O-Ring ist der Universalbolzen Basic selbstzentrierend in den Bohrungen. Die großen Kugeln verlagern den Druckmittelpunkt nach außen und verhindern durch die geringe Flächenpressung eine Materialverdrängung bei hohen Spannkräften in Richtung der Bohrung.

Der Universalbolzen Basic wird mit dem integrierten Handrad bzw. mit einem 14er Inbusschlüssel (Artikel-Nr. 280854) gespannt.

Dieser Bolzen ist NICHT zum Verbinden von Tischen und Winkeln U-Form zulässig!

Die Bohrung sollte bei diesem einfachen, preiswerten Bolzentyp vor Benutzung mit der Bürste gereinigt werden.



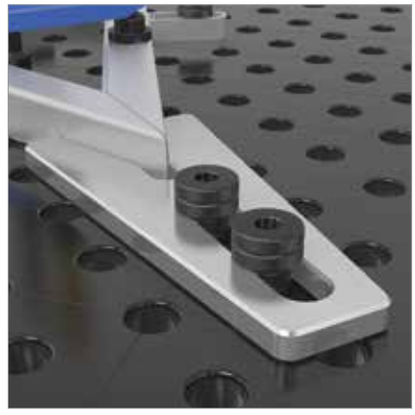

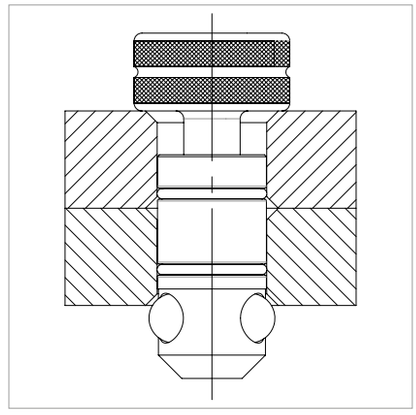

	Länge: (a)	Ø: (o)	Gewicht:	SK:	AM:	ZK:	Artikel-Nr.	
Universalbolzen Basic kurz - Spannen von 2 Bauteilen - brüniert	84 mm	28 mm	0,43 kg	200,00 kN	25,00 Nm	25,00 kN	2-280536 **31,00 €**	●
Universalbolzen Basic lang - Spannen von 3 Bauteilen - brüniert	108 mm	28 mm	0,55 kg	200,00 kN	25,00 Nm	25,00 kN	2-280537 **41,00 €**	●

SK=Scherkraft; AM=Anzugsmoment; ZK=Zugkraft; ● = Artikel wird auf Lager produziert; ○ = Artikel wird auf Bestellung produziert; Erklärungen siehe Seite 84

Absteckbolzen







280540 280541

Beschreibung:

Der Absteckbolzen dient zum Beispiel zur Justierung von Winkeln, die nur mit einem Spannbolzen fixiert werden, um kostengünstig einen zweiten Spannbolzen zu ersetzen.
Des Weiteren lassen sich durch Abstecken verschiedene Winkel bilden, z. B. 90° oder 45°.

Auf dem Bild sehen Sie ein Anwendungsbeispiel bei der Verwendung von kundenseitigen Schablonen.

Dieser Bolzen ist NICHT zum Verbinden von Tischen und Winkeln U-Form zulässig!



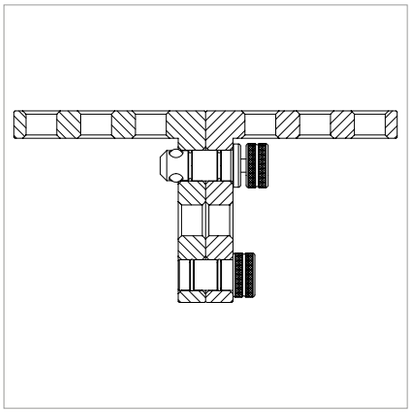

	Länge: (a)	Ø: (o)	Gewicht:	Artikel-Nr.	
Absteckbolzen - brüniert	70 mm	28 mm	0,40 kg	2-280540 **11,00 €**	●
Absteckbolzen - zur Fixierung der Verbindungsrahmen auf Schiene	90 mm	28 mm	0,53 kg	2-280541 **14,00 €**	●

● = Artikel wird auf Lager produziert; ○ = Artikel wird auf Bestellung produziert; Erklärungen siehe Seite 84

Kugelspannbolzen flach

Beschreibung:

Der brünierte Kugelspannbolzen flach wird vor allem beim Spannen von Langlöchern eingesetzt, um wie beim Senkbolzen möglichst gering überzustehen.

Ideal für Akkuschrauber bis 25 Nm Drehmoment.

Dieser Bolzen ist NICHT zum Verbinden von Tischen und Winkeln U-Form zulässig!





280522



280523

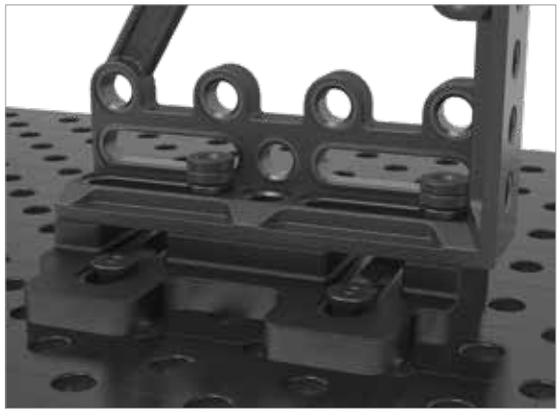



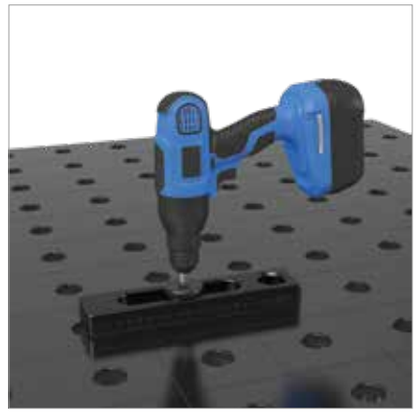

	Länge: (a)	Ø: (o)	Gewicht:	SK:	AM:	ZK:	Artikel-Nr.
Kugelspannbolzen flach kurz - Spannen von 2 Bauteilen - brüniert	74 mm	28 mm	0,36 kg	220,00 kN	25,00 Nm	25,00 kN	2-280522 **37,00 €** ●
Kugelspannbolzen flach lang - Spannen von 3 Bauteilen - brüniert	99 mm	28 mm	0,46 kg	220,00 kN	25,00 Nm	25,00 kN	2-280523 **43,00 €** ●
Gewindestift für 280522 - im 10er Pack							2-289020 **11,00 €** ●
Gewindestift für 280523 - im 10er Pack							2-289013 **11,00 €** ●

SK=Scherkraft; AM=Anzugsmoment; ZK=Zugkraft; ● = Artikel wird auf Lager produziert; ○ = Artikel wird auf Bestellung produziert; Erklärungen siehe Seite 84

Senkbolzen

Beschreibung:

Der Senkbolzen wird als verdeckte Verbindung zwischen Siegmund-Bauteilen eingesetzt.
Er entspricht in seiner Konstruktion den anderen Spannbolzen mit vier Kugeln. Sein Kopf verschwindet in der Senkung der Bohrungen, so dass auf dem gespannten Teil nichts übersteht.
Der Senkbolzen ist nicht geeignet für den Einsatz in Langlöchern.

Dieser Bolzen ist NICHT zum Verbinden von Tischen und Winkeln U-Form zulässig!







280528 280529

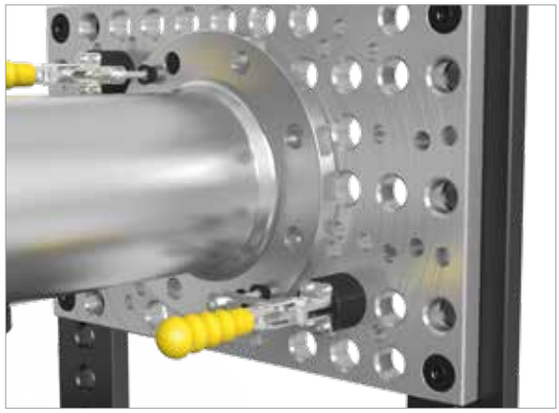



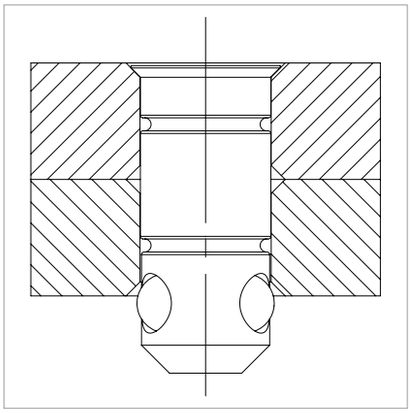

	Länge: (a)	Ø: (o)	Gewicht:	SK:	AM:	ZK:	Artikel-Nr.	
Senkbolzen kurz - Spannen von 2 Bauteilen - brüniert	67 mm	28 mm	0,30 kg	220,00 kN	25,00 Nm	10,00 kN	2-280528 **37,00 €**	●
Senkbolzen lang - Spannen von 3 Bauteilen - brüniert	91 mm	28 mm	0,41 kg	220,00 kN	25,00 Nm	10,00 kN	2-280529 **48,00 €**	●

SK=Scherkraft; AM=Anzugsmoment; ZK=Zugkraft; ● = Artikel wird auf Lager produziert; ○ = Artikel wird auf Bestellung produziert; Erklärungen siehe Seite 84

Schnellspannbolzen mit Griff





280516

Beschreibung:

Mit dem Schnellspannbolzen mit Griff können Bauteile schnell und einfach, ohne zusätzliches Werkzeug gespannt werden.

Der Spannhub kann durch Justieren der Stellmutter im Bereich von 33 bis 60 mm angepasst werden.

Dieser Bolzen ist NICHT zum Verbinden von Tischen und Winkeln U-Form zulässig!

Lieferbar ab 01.04.2019.

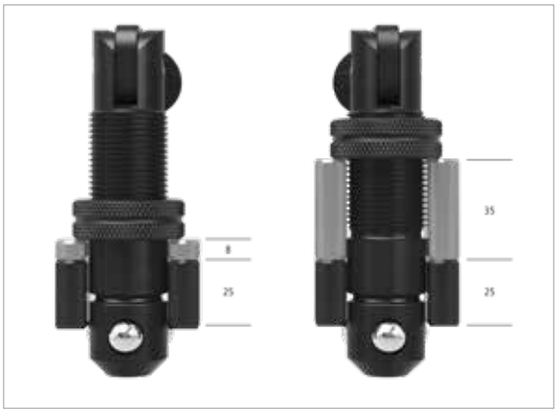



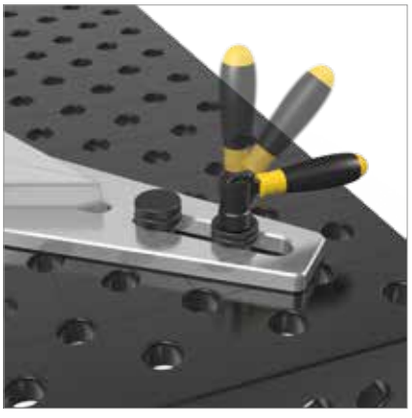

	Länge: (a)	Ø: (o)	Gewicht:	SK:	ZK:	Artikel-Nr.	
Schnellspannbolzen mit Griff - brüniert	235 mm	28 mm	0,63 kg	220,00 kN	25,00 kN	2-280516 **53,00 €**	●

SK=Scherkraft; ZK=Zugkraft; ● = Artikel wird auf Lager produziert; ○ = Artikel wird auf Bestellung produziert; Erklärungen siehe Seite 84

Verbindungsbolzen sechskant

Beschreibung:

Der brünierte Verbindungsbolzen sechskant wurde speziell als fixe Langzeitverbindung bei Systembohrungen konstruiert. Der Spannbolzen zentriert sich selbst, was die Montage vereinfacht. Er ist auch in Langlöchern einsetzbar.

Der Verbindungsbolzen wird mit einem 36er und einem 24er Schlüssel gespannt.





280550.1

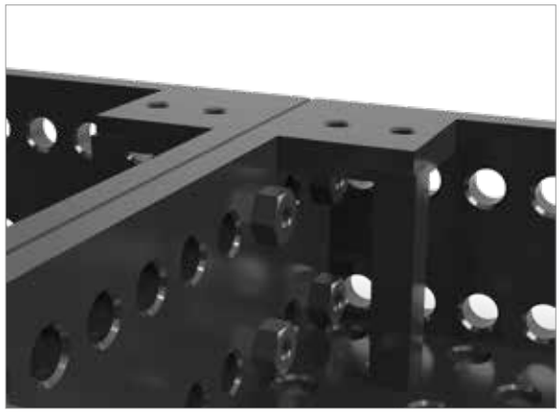



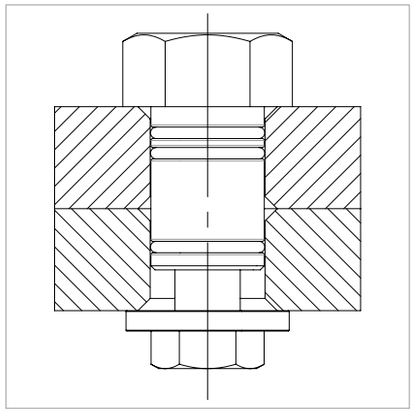

	Länge: (a)	Ø: (o)	Gewicht:	SK:	AM:	ZK:	Artikel-Nr.	
Verbindungsbolzen sechskant kurz - Verbindung von 2 Bauteilen - brüniert - mit Inneninbus	58 mm	28 mm	0,40 kg	200,00 kN	25,00 Nm	20,00 kN	2-280550.1 **23,00 €**	●

SK=Scherkraft; AM=Anzugsmoment; ZK=Zugkraft; ● = Artikel wird auf Lager produziert; ○ = Artikel wird auf Bestellung produziert; Erklärungen siehe Seite 84

Verbindungsbolzen





280560.N



280561



280562

Beschreibung:

Der Verbindungsbolzen wurde speziell als fixe Langzeitverbindung für große Siegmund-Elemente konstruiert, z. B. Tische und U-Winkel.

Durch den versenkten Inneninbus und die Fähigkeit des Spannbolzens sich selbst zu zentrieren, ist eine einfache Montage möglich. Der Senkkopf und die Senkkopfschraube beinhalten einen 10er Inbus zum Spannen.

Der Verbindungsbolzen macht eine massive Verschraubung möglich. Für den Einsatz in Langlöchern eignet sich der Verbindungsbolzen nicht.

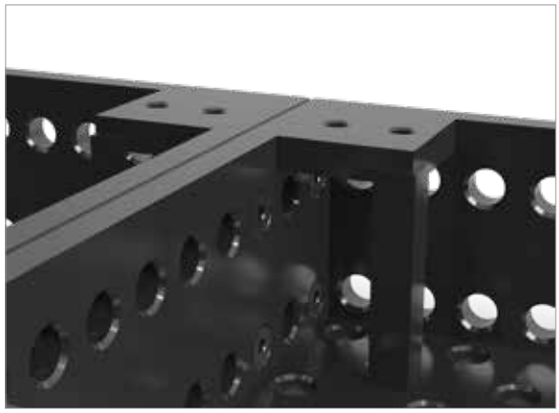



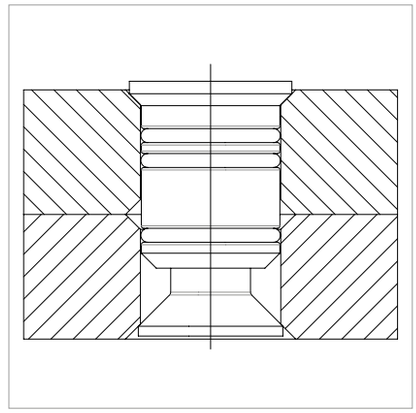

		Länge: (a)	Ø: (o)	Gewicht:	SK:	AM:	ZK:	Artikel-Nr.	
Verbindungsbolzen kurz - Verbindung von 2 Bauteilen - nitriert - mit Inneninbus	N BAR	50 mm	28 mm	0,12 kg	200,00 kN	25,00 Nm	10,00 kN	2-280560.N **17,00 €**	●
Verbindungsbolzen lang - Verbindung von 3 Bauteilen - brüniert - mit Inneninbus		75 mm	28 mm	0,20 kg	200,00 kN	25,00 Nm	10,00 kN	2-280561 **21,00 €**	●
Verbindungsbolzen lang - Verbindung von 4 Bauteilen - brüniert - mit Inneninbus		100 mm	28 mm	0,34 kg	200,00 kN	25,00 Nm	10,00 kN	2-280562 **25,00 €**	●

SK=Scherkraft; AM=Anzugsmoment; ZK=Zugkraft; ● = Artikel wird auf Lager produziert; ○ = Artikel wird auf Bestellung produziert; Erklärungen siehe Seite 84

Verbindungsbolzen Premium Light

Beschreibung:

Der Verbindungsbolzen wurde speziell konstruiert um Siegmund Tische und Bauteile (Materialstärke 25 mm) mit den Siegmund Premium Light Produkten (Materialstärke 15 mm) über die Systembohrungen zu verbinden.

Die Winkel U-Form Premium Light werden mit Hilfe von Verbindungsbolzen (Artikel-Nr. 800562) fest mit dem Tisch verschraubt.





800562



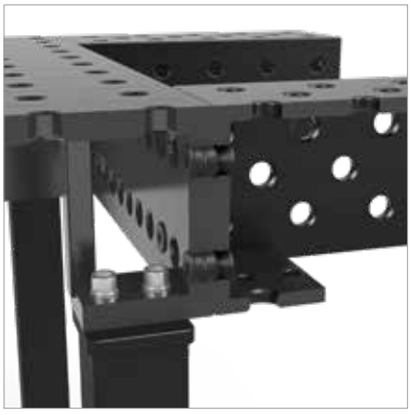

	Länge: (a)	Ø: (o)	Gewicht:	Artikel-Nr.	
Verbindungsbolzen Siegmund <-> Siegmund Light - brüniert	40 mm	28 mm	0,15 kg	2-800562 **17,00 €**	●

● = Artikel wird auf Lager produziert; ○ = Artikel wird auf Bestellung produziert; Erklärungen siehe Seite 84

Ersatzteile für Bolzen


280510.1


280512.1


280501


280653


289007.10


289009.10


289010.10


289016.10


289102

	Länge: (a)	Höhe: (c)	Ø: (o)	Gewicht:	Artikel-Nr.	
Gewindehandrad mit Inneninbus kurz - Ersatzteil für Schnellspannbolzen 280510	70 mm		40 mm	0,23 kg	2-280510.1 **13,00 €**	●
Gewindehandrad mit Inneninbus lang - Ersatzteil für Schnellspannbolzen 280512	95 mm		40 mm	0,30 kg	2-280512.1 **14,00 €**	●
Distanzpaket für Bolzen - für alle Bolzen - bestehend aus: 1x Scheibe 1 mm, 4x Scheibe 2 mm, 1x Scheibe 6 mm, 1x Scheibe 10 mm				0,12 kg	2-280501 **8,00 €**	●
Stellring - für 280604, 280625, 280608		10 mm	28 mm	0,05 kg	2-280653 **6,00 €**	●
Kugeln - für 28er Spannbolzen - im 10er Pack					2-289007.10 **3,00 €**	●
O-Ring 22 mm Innendurchmesser - für 28er Spannbolzen, Prismen und Absteckbolzen - im 10er Pack					2-289009.10 **2,00 €**	●
O-Ring 24 mm Innendurchmesser - für alle 28er Spannbolzen - im 10er Pack					2-289010.10 **2,00 €**	●
O-Ring 31 mm Innendurchmesser - für 28er Universalbolzen Komfort - im 10er Pack					2-289016.10 **2,00 €**	●
Ersatzteilpaket für Bolzen alte Version mit O-Ringen + Kugeln - 10x 289009, 10x 289007, 10x 289010					2-289102 **4,00 €**	●

● = Artikel wird auf Lager produziert; ○ = Artikel wird auf Bestellung produziert; Erklärungen siehe Seite 84


280510.1
289007.10


280501

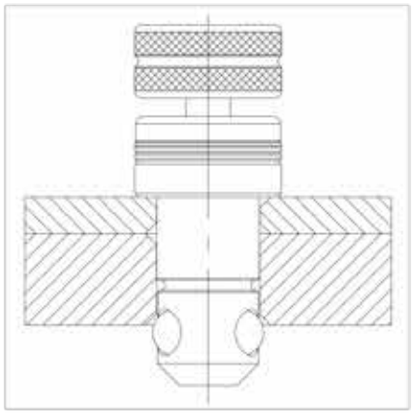

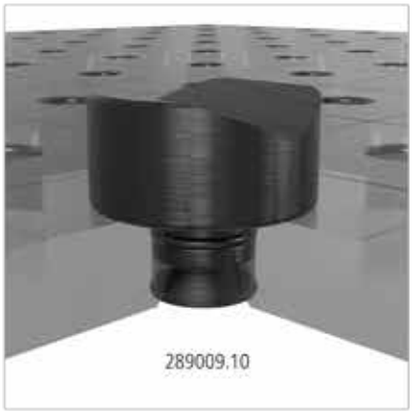
289009.10


280653

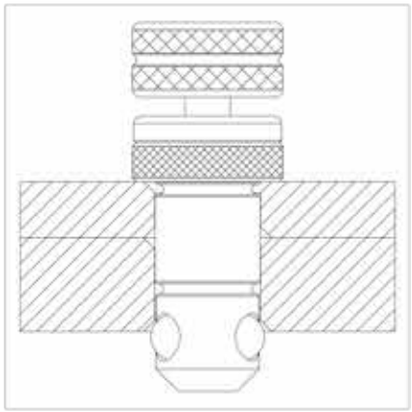


289009.10



Magnetspannbolzen





280740



280740.1



280740.2



280741



280741.C

Beschreibung:

Der Magnetspannbolzen ermöglicht schnelles Spannen ohne Verschrauben und ohne Werkzeugeinsatz. Er ist bei druckempfindlichen Teilen, wie z. B. Dünnblechen ebenso vorteilhaft, wie bei Bauteilen, bei denen ein Gegenhalten nicht möglich ist, z. B. ringsum geschlossenen Blechgehäusen.







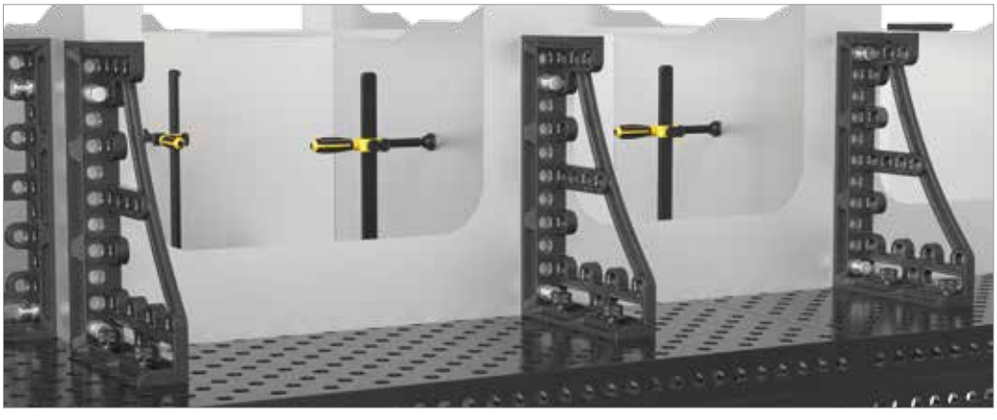



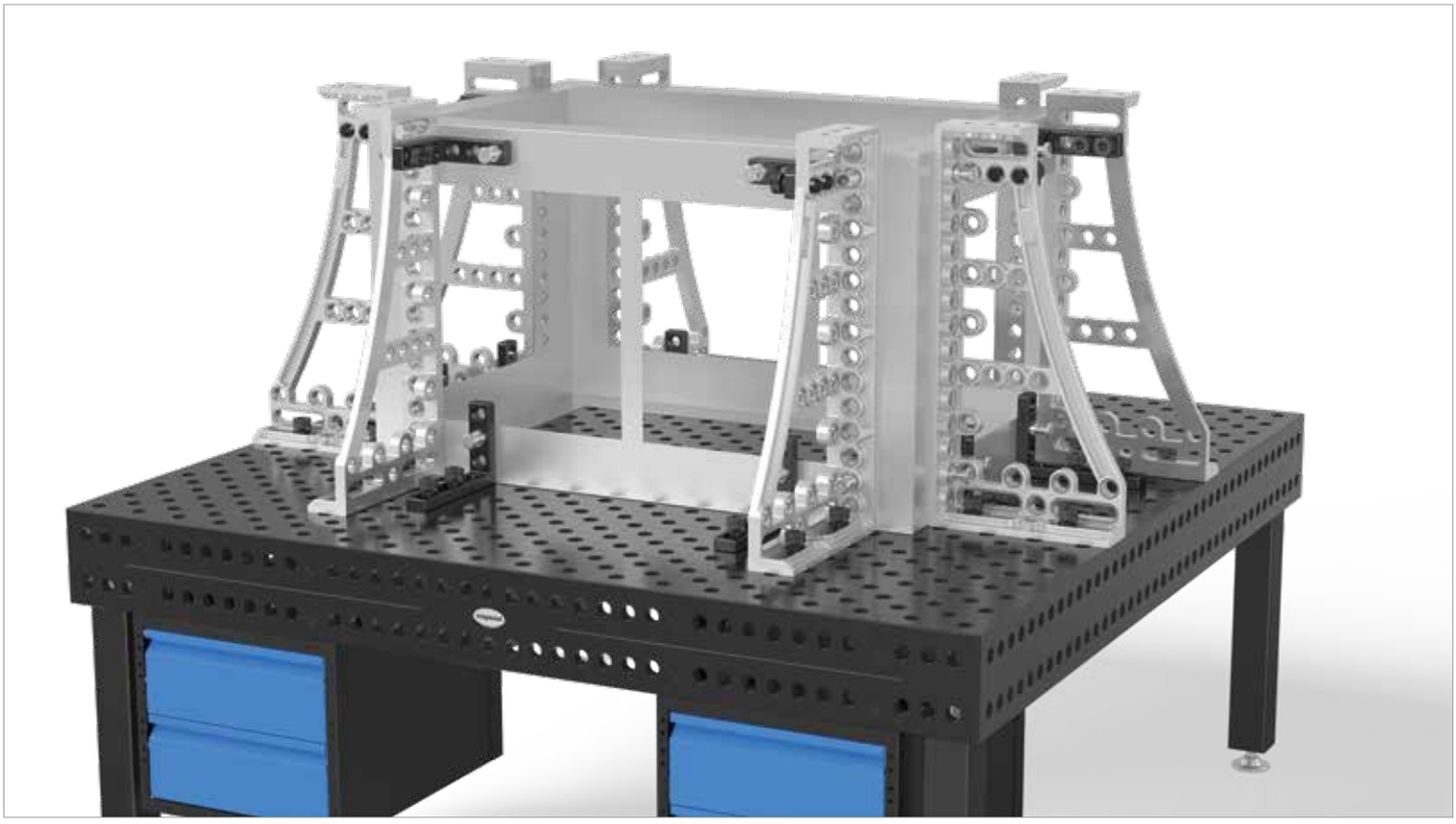

		Länge: (a)	Ø: (o)	Gewicht:	Artikel-Nr.	
Magnetspannbolzen 68 - Schaftlänge 25 mm - Aluminium	ALU	68 mm	28 mm	0,09 kg	2-280740 **21,00 €**	●
Magnetspannbolzen 93 - Schaftlänge 50 mm - Aluminium	ALU	93 mm	28 mm	0,13 kg	2-280740.1 **25,00 €**	●
Magnetspannbolzen 118 - Schaftlänge 75 mm - Aluminium	ALU	118 mm	28 mm	0,16 kg	2-280740.2 **29,00 €**	●
Distanzring für Magnetspanner - brüniert		25 mm	40 mm	0,12 kg	2-280741 **6,00 €**	●
Distanzring für Magnetspanner - verchromt, Lieferzeit ca. 10 Wochen		25 mm	40 mm	0,12 kg	2-280741.C **15,00 €**	○

● = Artikel wird auf Lager produziert; ○ = Artikel wird auf Bestellung produziert; Erklärungen siehe Seite 84



Seite 264
Professional Schraubzwinge



Seite 266
Professional Schraubzwinge XL



Seite 268
Professional Schraubzwinge 45°/90°



Seite 270
Professional Schnellspannzwinge



Seite 272
Vertikalrundrohr + Gusskreuz



Seite 274
Professional Schraubzwinge mit Senkrechtspanner



Seite 274
Professional Schraubzwinge 45°/90° mit Senkrechtspanner

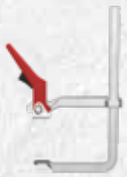

Seite 275
Schnellspannzwinge konventionell



Seite 276
Rohrschraubzwinge Universal



Seite 278
Basic Rohrschraubzwinge 90°



Seite 280
Basic Rohrschraubzwinge 180°



Seite 282
Adapter 45° für Schraubzwinge 280610



Seite 283
Gewindebuchse



Seite 284
Prisma für Schraubzwingen



Seite 284
Prisma für Schraubzwingen



Seite 284
Prisma für Schraubzwingen



Seite 284
Druckteller-Rohling für Schraubzwingen



Seite 286
Duo Prisma Ø 40



Seite 286
Duo Prisma Ø 40



Seite 286
Duo Prisma Ø 40



Seite 287
Druckteller rund für Schraubzwingen



Seite 287
Druckteller rund für Schraubzwingen



Seite 287
Druckteller rund für Schraubzwingen



Seite 288
Winkelbuchse 45° für Spannrohr



Seite 288
Winkelbuchse 90° für Spannrohr



Seite 288
Winkelmuffe 45° für Spannrohr



Seite 288
Winkelmuffe 90° für Spannrohr



Seite 289
Spannbrücke 2P für Schraubzwingen



Seite 289
Spannbrücke 3P für Schraubzwingen



Zwingen & Zubehör

Das Produktvideo finden Sie auch unter:

www.siegmund.com/V280610



280631.2 500 mm

280631.1 350 mm

280631 200 mm



280634.2 170 mm | **280634.1** 135 mm | **280634** 100 mm



280636.2 170 mm | **280636.1** 135 mm | **280636** 100 mm



280635.2 170 mm | **280635.1** 135 mm | **280635** 83 mm



280617



280662

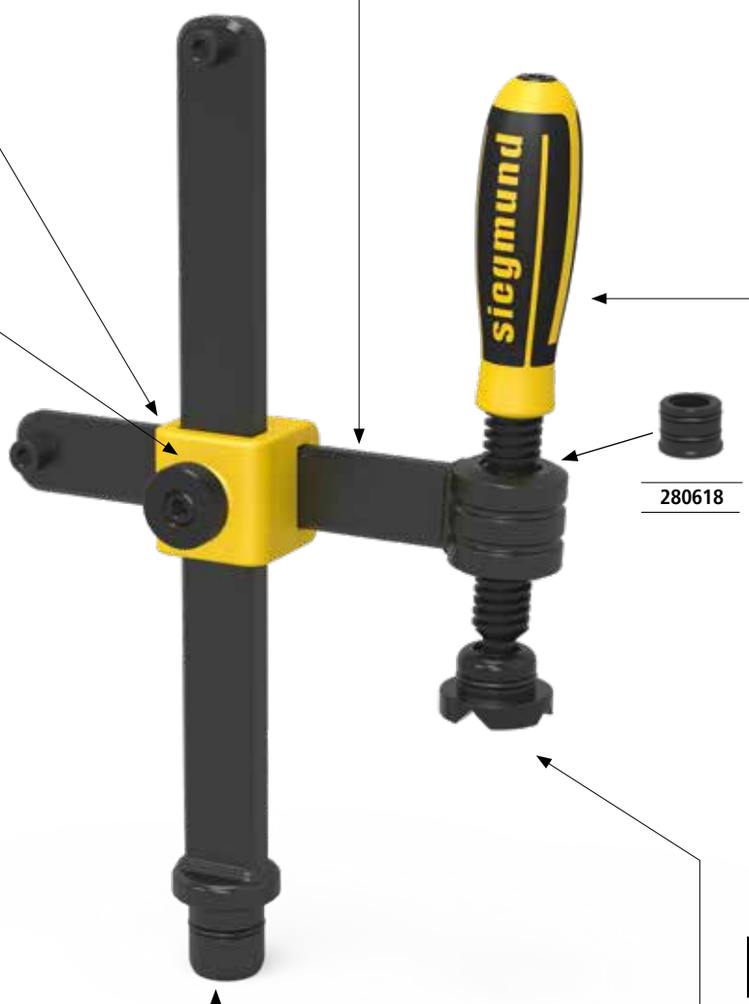

280618



280632.2 800 mm | **280632.1** 500 mm | **280632** 310 mm





Ø 35	**280660** brüniert / nitriert	**280660.E** Edelstahl	**280660.PA** Polyamid



Ø 40	**280650** brüniert / nitriert	**280650.A** Aluminium	**280650.PA** Polyamid



Ø 40	**280657.1.N** nitriert	**280658.E** Edelstahl	**280659.PA** Polyamid

Alle Artikel zu 280610 finden Sie auf Seite 265. Prismen für Schraubzwingen auf den Seiten 284; 286; 287.

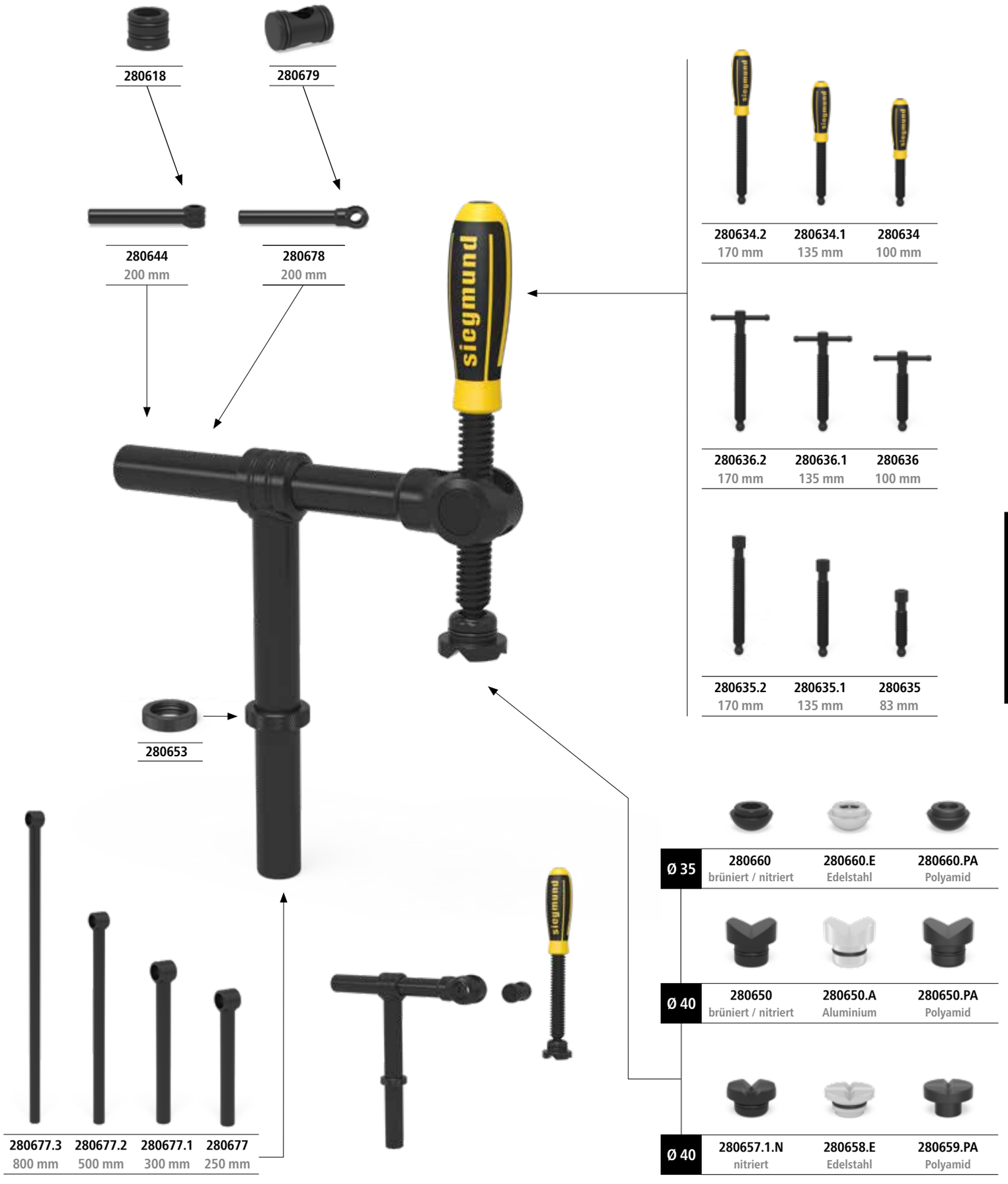

Alle Artikel zu 280604 finden Sie auf Seite 277. Prismen für Schraubzwingen auf den Seiten 284; 286; 287.

Professional Schraubzwinge

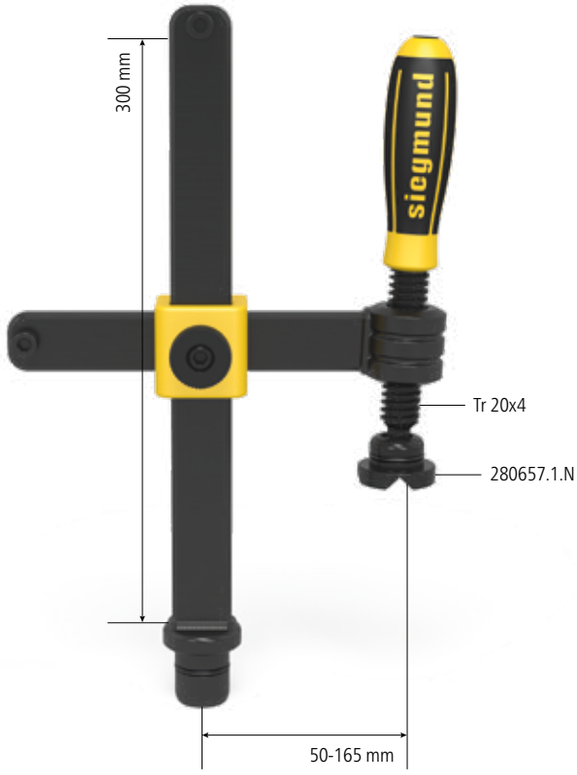

Beschreibung:

Die Professional Schraubzwinge ermöglicht schnelles, kraftvolles und positioniergenaues Spannen unterschiedlichster Werkstücke. Effektivität wird erreicht durch die zeitsparende, sekundenschnelle Justierung und einfache Zerlegbarkeit. Für eine individuelle Anpassung sind Längs- und Querstreben in Sondermaßen erhältlich. Die Maße der Horizontalstrebe betragen 30x10 mm. Die Maße der Vertikalstrebe betragen 30x14 mm. Zusätzlich ist die Vertikalstrebe gehärtet.

Das Prisma der Schraubzwinge ist auswechselbar, um alle Arten von Schweißelementen sicher befestigen zu können. Passende Prismen siehe ab Seite 284.

Eine lange Lebensdauer und Leistungsfähigkeit wird durch das nitrierte Material und die Möglichkeit, Ersatzteile auch einzeln zu bestellen, gewährleistet.

Mit dem neuen Handrad am Gusskreuz lässt sich die Höhe blitzschnell justieren. Durch den 6er Inneninbus oben am Griff lässt sich die Spannkraft der Schraubzwinge exakt durch einen Drehmomentschlüssel einstellen.



280610.N



280610.S

Standardausführung		max. Belastung:	Gewicht:	Artikel-Nr.	
Professional Schraubzwinge	N BAR	5 kN	2,70 kg	2-280610.N **62,00 €**	●
Professional Schraubzwinge Sondergröße				2-280610.S .	○

● = Artikel wird auf Lager produziert; ○ = Artikel wird auf Bestellung produziert; Erklärungen siehe Seite 84

Standardausführung 280610:
bestehend aus 1x 280634.N, 1x 280631.N, 1x 280632.N, 1x 280618.N, 1x 280617, 1x 280662.N, 1x 280657.1.N


280634.N


280635.N


280636.N


280631.N


280632.N


280618.N


280617


280662.N

Ersatzteile, Sondergrößen und Teile für eine individuelle Konfiguration				
Gewindespindel mit Handgriff - für 280610, 280612, 280630, 280604, 280625, 280608 - Trapezgewinde 20 x 4 mm	100 mm 2-280634.N ● **10,00 €**	135 mm 2-280634.1.N ● **11,00 €**	170 mm 2-280634.2.N ● **12,00 €**	Sondergröße 2-280634.S ○ .
Gewindespindel mit Sechskant - für 280610, 280612, 280630, 280604, 280625, 280608 - Trapezgewinde 20 x 4 mm	83 mm 2-280635.N ● **11,00 €**	135 mm 2-280635.1.N ● **12,00 €**	170 mm 2-280635.2.N ● **13,00 €**	Sondergröße 2-280635.S ○ .
Gewindespindel mit Knebel - für 280610, 280612, 280630, 280604, 280625, 280608 - Trapezgewinde 20 x 4 mm	100 mm 2-280636.N ● **11,00 €**	135 mm 2-280636.1.N ● **12,00 €**	170 mm 2-280636.2.N ● **13,00 €**	Sondergröße 2-280636.S ○ .
Horizontalstrebe - für 280610, 280611 - ohne Buchse 280618, bitte dazu bestellen	200 mm 2-280631.N ● **9,00 €**	350 mm 2-280631.1.N ● **11,00 €**	500 mm 2-280631.2.N ● **14,00 €**	Sondergröße 2-280631.S ○ .
Vertikalstrebe - für 280610, 280612, 280611 - Vertikalstrebe ist gehärtet	310 mm 2-280632.N ● **17,00 €**	500 mm 2-280632.1.N ● **21,00 €**	800 mm 2-280632.2.N ● **28,00 €**	Sondergröße 2-280632.S ○ .
Gewindebuchse - Trapezgewinde 20 x 4 mm für 28er Schraubzwingenspindel - für 280610, 280612, 280625 - nitriert				2-280618.N ● **6,00 €**
Gusskreuz - für 280610, 280611, 280615, 220610.1, 220615.1 - ohne Handrad				45 mm 2-280617 ● **16,00 €**
Handrad für Gusskreuz - für 280610, 280612, 280630, 280615, 280611, 220610.1, 220630.1, 220615.1				25 mm 2-280662.N ● **7,00 €**

● = Artikel wird auf Lager produziert; ○ = Artikel wird auf Bestellung produziert; Erklärungen siehe Seite 84

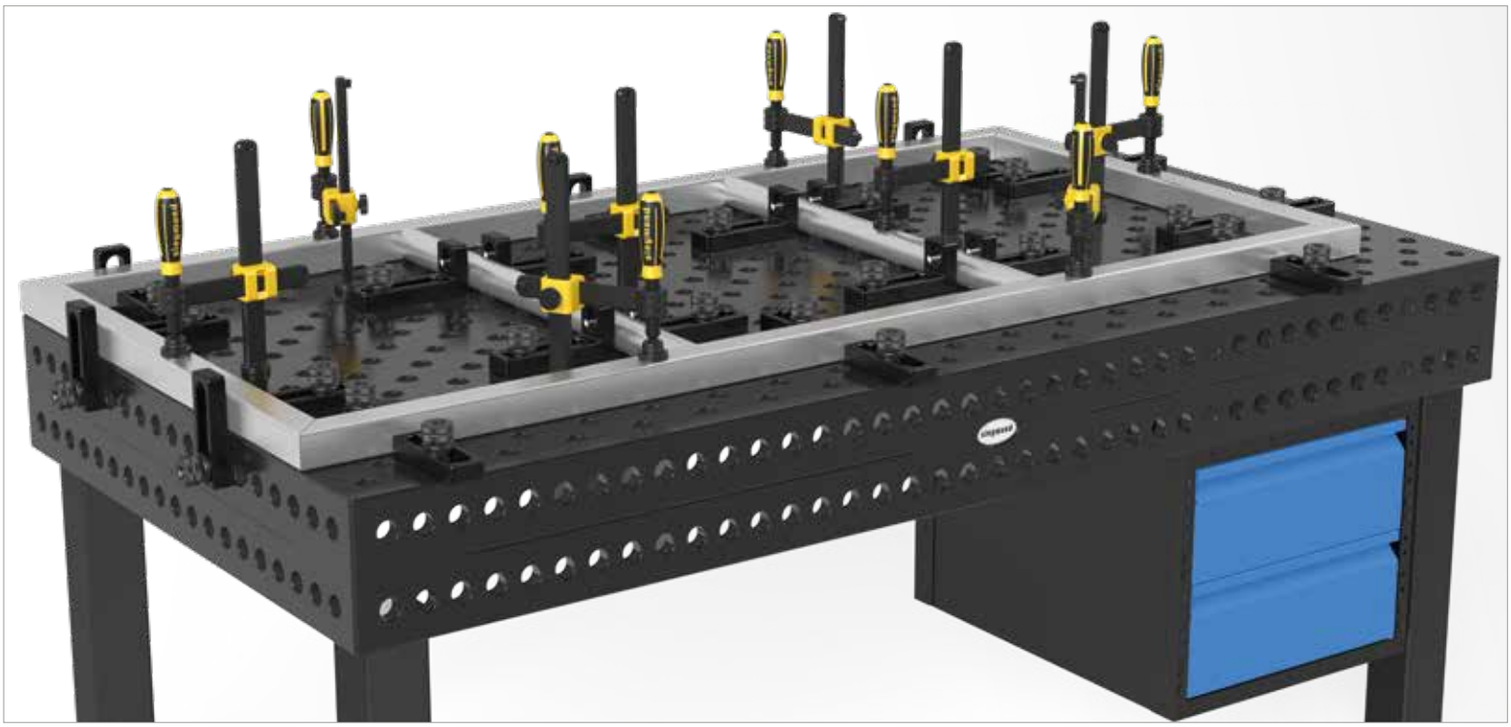

Professional Schraubzwinge XL

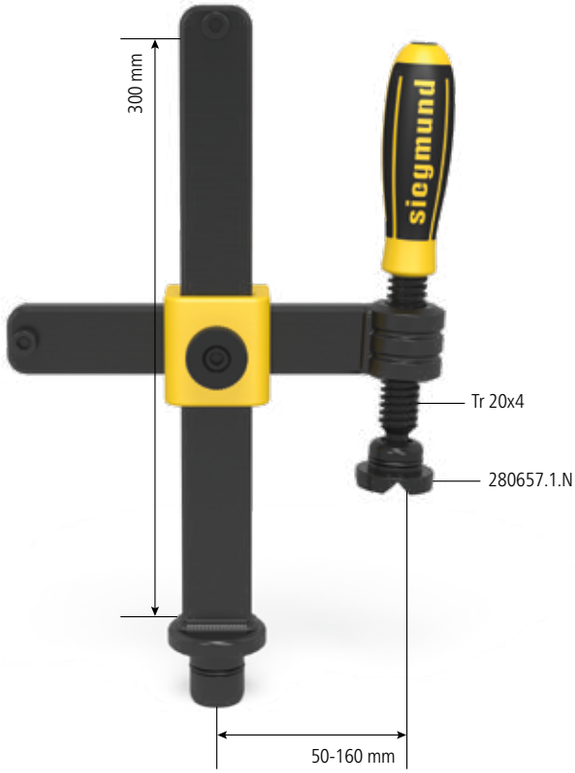

Beschreibung:

Die Professional Schraubzwinge XL wurde speziell für Arbeiten entwickelt, die einen besonders hohen Kraftaufwand benötigen.

Das Prisma der Schraubzwinge ist auswechselbar, um alle Arten von Schweißelementen sicher befestigen zu können. Passende Prismen siehe ab Seite 284.

Die Horizontal- und Vertikalstrebe ist in verschiedenen Längen erhältlich. Die Maße des verwendeten Flacheisens betragen 35x14 mm.

Eine lange Lebensdauer und Leistungsfähigkeit wird durch das Material und die Möglichkeit, Ersatzteile auch einzeln zu bestellen, gewährleistet.

Mit dem neuen Handrad am Gusskreuz lässt sich die Höhe blitzschnell justieren. Durch den 6er Inneninbus oben am Griff lässt sich die Spannkraft der Schraubzwinge exakt durch einen Drehmomentschlüssel einstellen.



280612



280612.S

Standardausführung	max. Belastung:	Gewicht:	Artikel-Nr.	
Professional Schraubzwinge XL	7 kN	3,40 kg	2-280612 **73,00 €**	●
Professional Schraubzwinge XL Sondergröße			2-280612.S .	○

● = Artikel wird auf Lager produziert; ○ = Artikel wird auf Bestellung produziert; Erklärungen siehe Seite 84

Standardausführung 280612:
bestehend aus 1x 280634.N, 1x 280638, 1x 280639, 1x 280618.N, 1x 280617.1, 1x 280662.N, 1x 280657.1.N


280634.N


280635.N


280636.N


280638


280639


280618.N


280617.1


280662.N

Ersatzteile, Sondergrößen und Teile für eine individuelle Konfiguration				
Gewindespindel mit Handgriff - für 280610, 280612, 280630, 280604, 280625, 280608 - Trapezgewinde 20 x 4 mm	100 mm 2-280634.N ● **10,00 €**	135 mm 2-280634.1.N ● **11,00 €**	170 mm 2-280634.2.N ● **12,00 €**	Sondergröße 2-280634.S ○ ·
Gewindespindel mit Sechskant - für 280610, 280612, 280630, 280604, 280625, 280608 - Trapezgewinde 20 x 4 mm	83 mm 2-280635.N ● **11,00 €**	135 mm 2-280635.1.N ● **12,00 €**	170 mm 2-280635.2.N ● **13,00 €**	Sondergröße 2-280635.S ○ ·
Gewindespindel mit Knebel - für 280610, 280612, 280630, 280604, 280625, 280608 - Trapezgewinde 20 x 4 mm	100 mm 2-280636.N ● **11,00 €**	135 mm 2-280636.1.N ● **12,00 €**	170 mm 2-280636.2.N ● **13,00 €**	Sondergröße 2-280636.S ○ ·
Horizontalstrebe - für 280612 - ohne Buchse 280618, bitte dazu bestellen	200 mm 2-280638 ● **11,00 €**	350 mm 2-280638.1 ● **16,00 €**	500 mm 2-280638.2 ● **21,00 €**	Sondergröße 2-280638.S ○ ·
Vertikalstrebe - für 280612 - Vertikalstrebe ist gehärtet	310 mm 2-280639 ● **19,00 €**	500 mm 2-280639.1 ● **27,00 €**	800 mm 2-280639.2 ● **38,00 €**	Sondergröße 2-280639.S ○ ·
Gewindebuchse - Trapezgewinde 20 x 4 mm für 28er Schraubzwingenspindel - für 280610, 280612, 280625 - nitriert				2-280618.N ● **6,00 €**
Gusskreuz - für 280612 - ohne Handrad				52 mm 2-280617.1 ● **20,00 €**
Handrad für Gusskreuz - für 280610, 280612, 280630, 280615, 280611, 220610.1, 220630.1, 220615.1				25 mm 2-280662.N ● **7,00 €**

● = Artikel wird auf Lager produziert; ○ = Artikel wird auf Bestellung produziert; Erklärungen siehe Seite 84

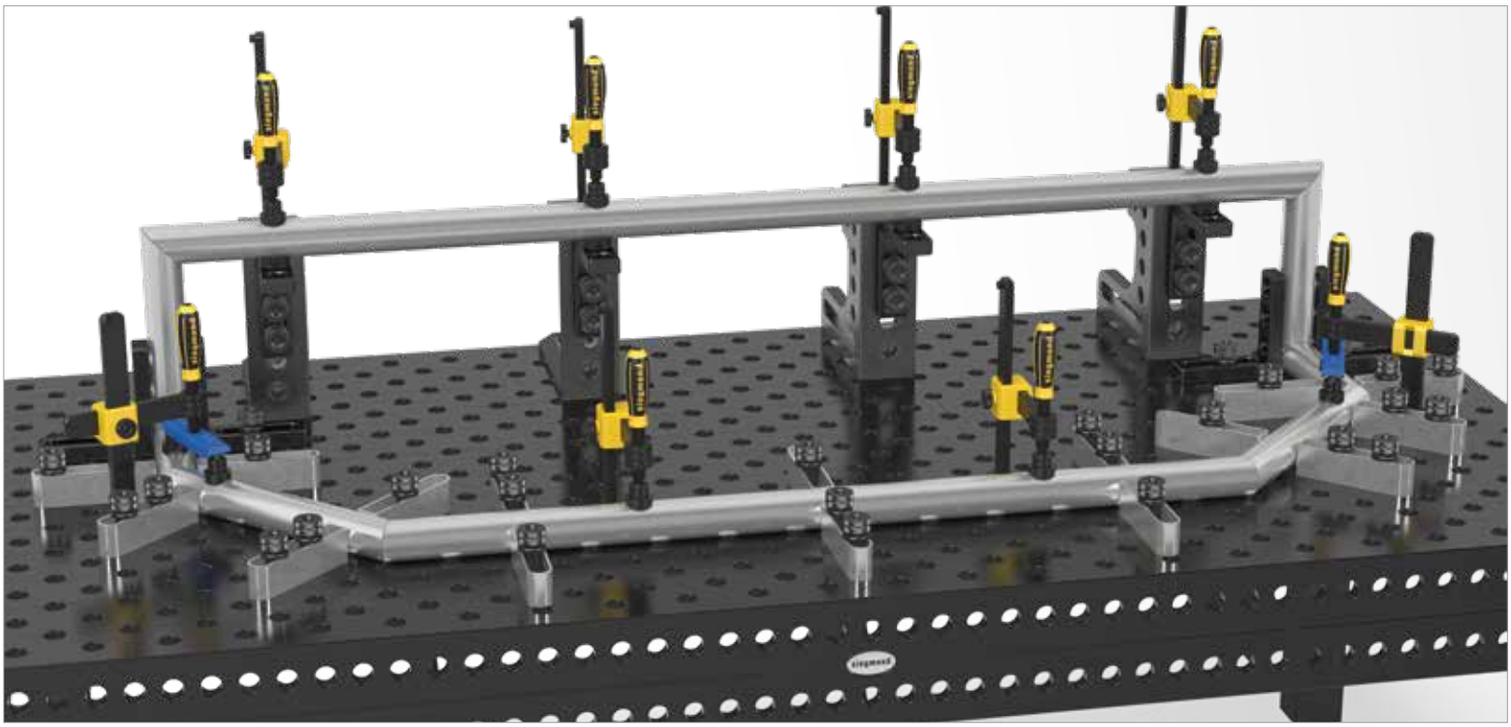

Professional Schraubzwinge 45°/90°

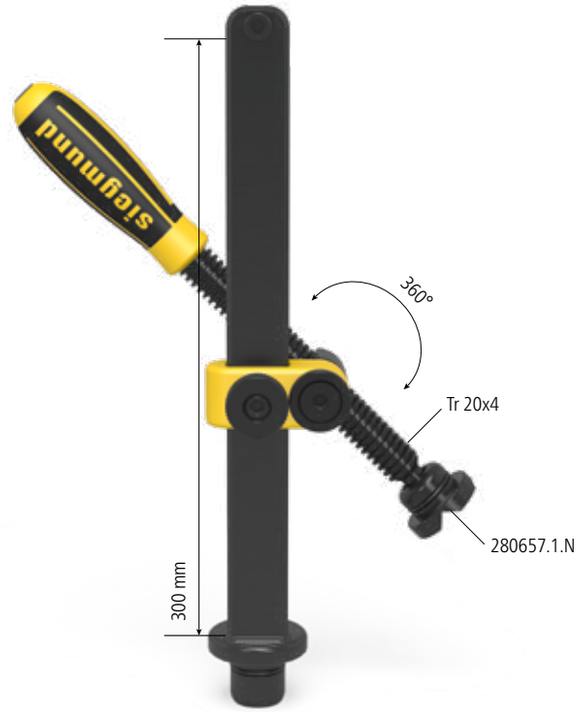

Beschreibung:

Die Professional Schraubzwinge 45°/90° ersetzt herkömmliche Schraubzwingen mit 45° oder 90°. Durch ihre stufenlose Verdrehbarkeit von 0°-360° setzt sie neue Maßstäbe.

Das Prisma der Schraubzwinge ist auswechselbar, um alle Arten von Schweißelementen sicher befestigen zu können. Passende Prismen siehe ab Seite 284. Die Maße des verwendeten Flacheisens betragen 30x14 mm.

Eine lange Lebensdauer und Leistungsfähigkeit wird durch das nitrierte Material und die Möglichkeit, Ersatzteile auch einzeln zu bestellen, gewährleistet.

Mit dem neuen Handrad am Gusskreuz lässt sich die Höhe blitzschnell justieren. Durch den 6er Inneninbus oben am Griff lässt sich die Spannkraft der Schraubzwinge exakt durch einen Drehmomentschlüssel einstellen.



280630.N



280630.S

Standardausführung	max. Belastung:	Gewicht:	Artikel-Nr.	
Professional Schraubzwinge 45°/90°	5 kN	2,30 kg	2-280630.N **58,00 €**	●
Professional Schraubzwinge 45°/90° Sondergröße			2-280630.S .	○

● = Artikel wird auf Lager produziert; ○ = Artikel wird auf Bestellung produziert; Erklärungen siehe Seite 84

Standardausführung 280630:
bestehend aus 1x 280634.2.N, 1x 280633.N, 1x 289108, 1x 280617.2, 1x 280662.N, 1x 289109, 1x 280657.1.N


280634.2.N


280635.2.N


280636.2.N


280633.N


289108


280617.2


280662.N


289109

Ersatzteile, Sondergrößen und Teile für eine individuelle Konfiguration				
Gewindespindel mit Handgriff - für 280610, 280612, 280630, 280604, 280625, 280608 - Trapezgewinde 20 x 4 mm	100 mm 2-280634.N ● **10,00 €**	135 mm 2-280634.1.N ● **11,00 €**	170 mm 2-280634.2.N ● **12,00 €**	Sondergröße 2-280634.S ○ ·
Gewindespindel mit Sechskant - für 280610, 280612, 280630, 280604, 280625, 280608 - Trapezgewinde 20 x 4 mm	83 mm 2-280635.N ● **11,00 €**	135 mm 2-280635.1.N ● **12,00 €**	170 mm 2-280635.2.N ● **13,00 €**	Sondergröße 2-280635.S ○ ·
Gewindespindel mit Knebel - für 280610, 280612, 280630, 280604, 280625, 280608 - Trapezgewinde 20 x 4 mm	100 mm 2-280636.N ● **11,00 €**	135 mm 2-280636.1.N ● **12,00 €**	170 mm 2-280636.2.N ● **13,00 €**	Sondergröße 2-280636.S ○ ·
Vertikalstrebe - für 280630 - Vertikalstrebe ist gehärtet	310 mm 2-280633.N ● **17,00 €**	500 mm 2-280633.1.N ● **21,00 €**	800 mm 2-280633.2.N ● **28,00 €**	Sondergröße 2-280633.S ○ ·
Führung Gewindespindel - für 280630				42 mm 2-289108 ● **4,00 €**
Gusskreuz - für 280630, 220630.1 - ohne Handrad				70 mm 2-280617.2 ● **16,00 €**
Handrad für Gusskreuz - für 280610, 280612, 280630, 280615, 280611, 220610.1, 220630.1, 220615.1				25 mm 2-280662.N ● **7,00 €**
Scheibe für Gusskreuz - für 280630, 220630.1 - mit Senkschraube M10x25				10 mm 2-289109 ● **3,00 €**

● = Artikel wird auf Lager produziert; ○ = Artikel wird auf Bestellung produziert; Erklärungen siehe Seite 84

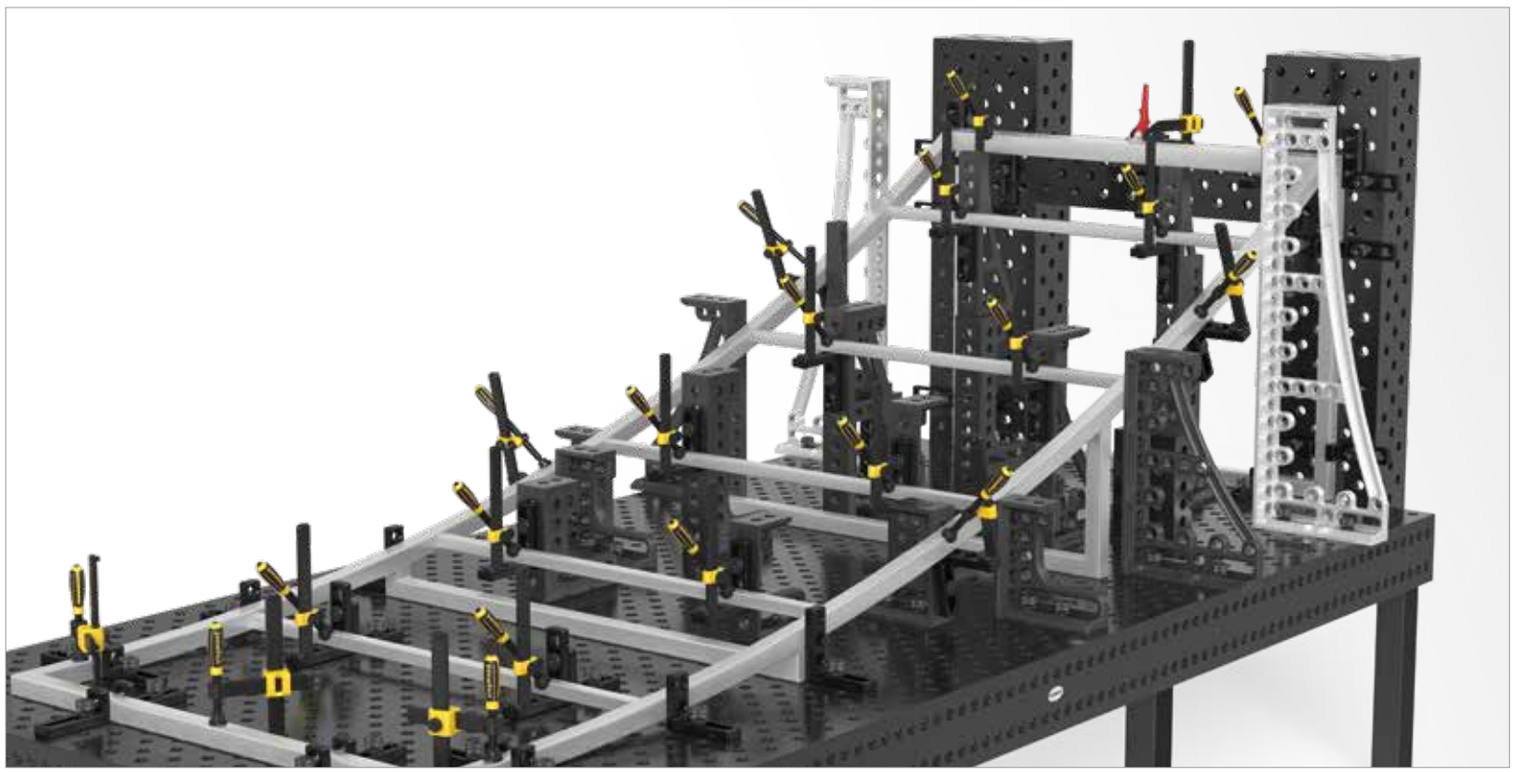

Professional Schnellspannzwinge

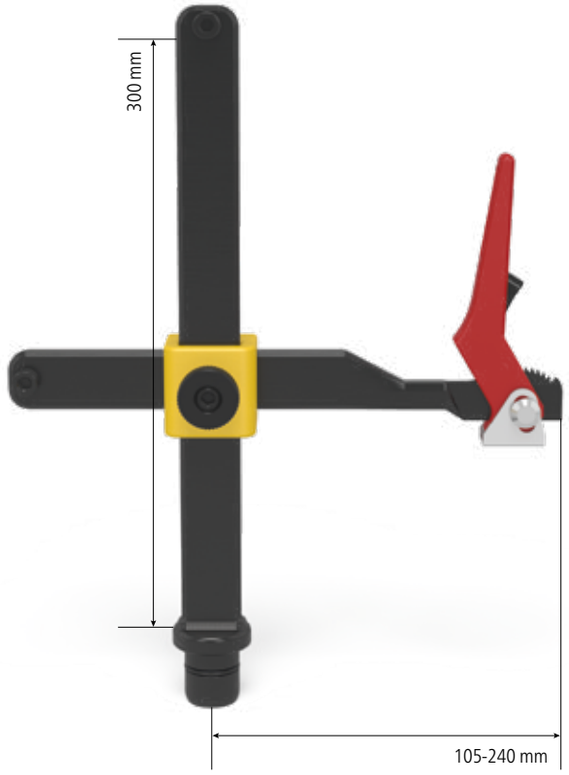

Beschreibung:

Mit der Professional Schnellspannzwinge lassen sich Schweißteile schnell und kraftvoll spannen. Durch die Rasterung lässt sich die Kraft individuell einstellen.

Eine lange Lebensdauer und Leistungsfähigkeit wird durch das Material und die Möglichkeit, Ersatzteile auch einzeln zu bestellen, gewährleistet.

Mit dem neuen Handrad am Gusskreuz lässt sich die Höhe blitzschnell justieren.



280615



280615.S

Standardausführung	max. Belastung:	Gewicht:	Artikel-Nr.	
Professional Schnellspannzwinge	5 kN	2,00 kg	2-280615 **79,00 €**	●
Professional Schnellspannzwinge Sondergröße			2-280615.S .	○

● = Artikel wird auf Lager produziert; ○ = Artikel wird auf Bestellung produziert; Erklärungen siehe Seite 84

Standardausführung 280615:
bestehend aus 1x 280637, 1x 280632.N, 1x 280617, 1x 280662.N



280637



280632.N



280617



280662.N

Ersatzteile, Sondergrößen und Teile für eine individuelle Konfiguration				
Horizontalstrebe mit Schnellspanneinsatz - für 280615, 220615.1	200 mm 2-280637 ● **42,00 €**	350 mm 2-280637.1 ● **45,00 €**	500 mm 2-280637.2 ● **48,00 €**	Sondergröße 2-280637.S ○ ·
Vertikalstrebe - für 280610, 280612, 280611 - Vertikalstrebe ist gehärtet	310 mm 2-280632.N ● **17,00 €**	500 mm 2-280632.1.N ● **21,00 €**	800 mm 2-280632.2.N ● **28,00 €**	Sondergröße 2-280632.S ○ ·
Gusskreuz - für 280610, 280611, 280615, 220610.1, 220615.1 - ohne Handrad				45 mm 2-280617 ● **16,00 €**
Handrad für Gusskreuz - für 280610, 280612, 280630, 280615, 280611, 220610.1, 220630.1, 220615.1				25 mm 2-280662.N ● **7,00 €**

● = Artikel wird auf Lager produziert; ○ = Artikel wird auf Bestellung produziert; Erklärungen siehe Seite 84



Vertikalrundrohr + Gusskreuz

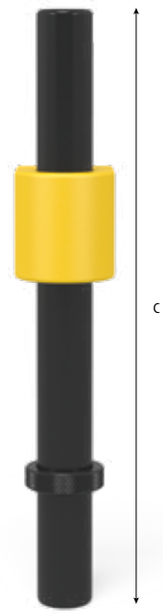



280617.4



280617.6



280642



280653

Vertikalrohr - Standard = 300	300 mm 2-280642 ● **15,00 €**	500 mm 2-280642.1 ● **19,00 €**	800 mm 2-280642.2 ● **26,00 €**	Sondergröße 2-280642.S ○ .
Stellring - für 280604, 280625, 280608				2-280653 ● **6,00 €**
Gusskreuz - für 280638, 280642 - ohne Handrad				67 mm 2-280617.4 ● **19,00 €**
Gusskreuz - für 280631, 280642 - ohne Handrad				69 mm 2-280617.6 ● **19,00 €**

● = Artikel wird auf Lager produziert; ○ = Artikel wird auf Bestellung produziert; Erklärungen siehe Seite 84

Beispielhafte Varianten



280642 + 280653 + 280617.4 + 280637



280632 + 280617.4 + 280678 + 280634.1 + 280657.1.N



280642 + 280653 + 280617.4 + 280631 + 280634 + 280657.1.N



280639 + 280644 + 280617.6 + 280634 + 280657.1.N



280642 + 280653 + 280617.4 + 280631 + 280635.1 + 280657.1.N



280642 + 280653 + 280617.4 + 280631 + 280636 + 280660



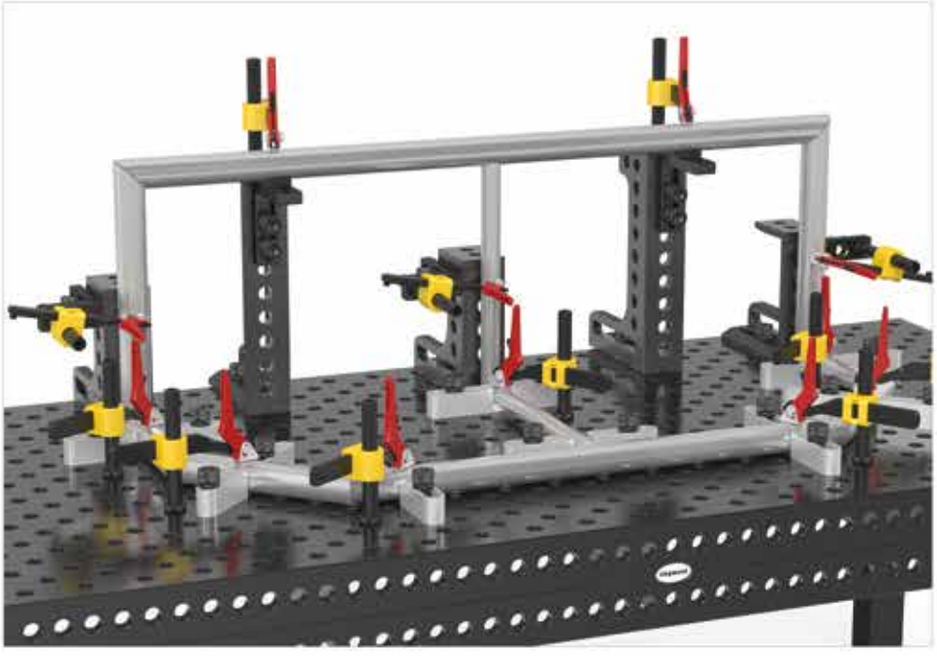

Professional Schraubzwinge mit Senkrechtspanner

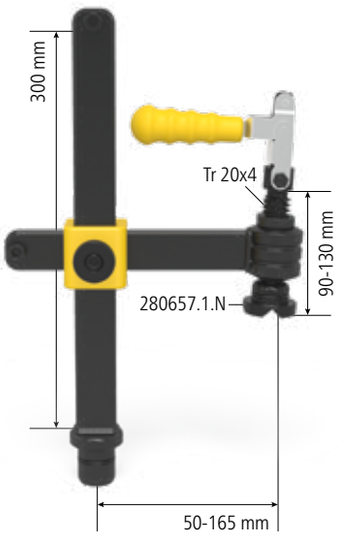



280611.1



280611.2



009902

Beschreibung:

Die Professional Schraubzwinge mit Senkrechtspanner ermöglicht schnelles und einfaches Spannen. Durch die senkrechte Spannung von oben wird ein Maximum an Spannfestigkeit erreicht. Das Besondere dieser Schraubzwinge ist der größere Spannhub im Vergleich zu herkömmlichen Schnellspannzwingen.

Mit dem Handrad am Gusskreuz lässt sich die Höhe blitzschnell justieren.

Vertikalstrebe ist gehärtet.

Das Prisma der Schraubzwinge ist auswechselbar, um alle Arten von Schweißelementen sicher befestigen zu können. Passende Prismen siehe ab Seite 284.





	Breite: (b)	Höhe: (c)	max. Belastung	Gewicht:	Artikel-Nr.	
Professional Schraubzwinge mit Senkrechtspanner	222 mm	310 mm	2,5 kN	3,30 kg	2-280611.1 **89,00 €**	●
Professional Schraubzwinge 45°/90° mit Senkrechtspanner		310 mm	2,5 kN	2,20 kg	2-280611.2 **87,00 €**	●
Senkrechtspanner		85 mm		0,40 kg	2-009902 **60,00 €**	●

● = Artikel wird auf Lager produziert; ○ = Artikel wird auf Bestellung produziert; Erklärungen siehe Seite 84

Schnellspannzwinge konventionell

Beschreibung:

Die konventionelle Schnellspannzwinge ermöglicht durch einen einfachen und präzisen Mechanismus ein schnelles Spannen.

Die Zwinge ist in verschiedenen Größenausführungen erhältlich.

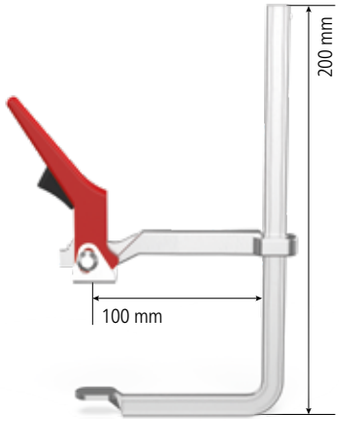



280616



280616.1



280616.2



280616.3







	Länge: (a)	Breite: (b)	Gewicht:	Artikel-Nr.	
Schnellspannzwinge konventionell S20	200 mm	100 mm	1,10 kg	2-280616 **50,00 €**	●
Schnellspannzwinge konventionell S25	250 mm	120 mm	1,50 kg	2-280616.1 **57,00 €**	●
Schnellspannzwinge konventionell S30	300 mm	140 mm	2,30 kg	2-280616.2 **67,00 €**	●
Schnellspannzwinge konventionell S40	400 mm	120 mm	2,50 kg	2-280616.3 **70,00 €**	●

● = Artikel wird auf Lager produziert; ○ = Artikel wird auf Bestellung produziert; Erklärungen siehe Seite 84

Basic Rohrschraubzwinge Universal



Beschreibung:

Durch die schwenkbare Spindel der Rohrschraubzwinge Universal wird im Winkel von + / - 42° ein flexibles Spannen ermöglicht. Diese Rohrschraubzwinge verbindet die Vorteile herkömmlicher Schraubzwingen mit 45° bzw. 90°. Es kann sowohl schräg als auch gerade gespannt werden. Dadurch ergeben sich viele neue Möglichkeiten und ein größerer, variabler Spannbereich.

Das horizontale Rundrohr ist mit einer Länge von 200 mm stufenlos verstellbar und schafft somit in Kombination mit der schwenkbaren Spindel einen variablen Spannbereich. Das vertikale Rundrohr hat eine Länge von 250 mm. Das Prisma der Schraubzwinge ist auswechselbar, um alle Arten von Schweißelementen sicher befestigen zu können.

Passende Prismen siehe ab Seite 284. Eine lange Lebensdauer und Leistungsfähigkeit wird durch das brünierte Material und die Möglichkeit, Ersatzteile auch einzeln zu bestellen, gewährleistet.

Zur Fixierung des Vertikalrohres in den Systembohrungen wird ein Stellring (Artikel-Nr. 280653) verwendet.
Die Rohrschraubzwinge Universal ist standardmäßig mit einer 135 mm Gewindespindel ausgestattet.



280604



280604.S

Standardausführung	max. Belastung:	Gewicht:	Artikel-Nr.	
Rohrschraubzwinge Universal	3 kN	2,30 kg	2-280604 **62,00 €**	●
Rohrschraubzwinge Universal Sondergröße			2-280604.S .	○

● = Artikel wird auf Lager produziert; ○ = Artikel wird auf Bestellung produziert; Erklärungen siehe Seite 84

Standardausführung 280604:
bestehend aus 1x 280634.1.N, 1x 280678, 1x 280677, 1x 280679, 1x 280653, 1x 280657.1.N


280634.1.N


280635.1.N


280636.1.N

280678


280677


280679


280653

Ersatzteile, Sondergrößen und Teile für eine individuelle Konfiguration					
Gewindespindel mit Handgriff - für 280610, 280612, 280630, 280604, 280625, 280608 - Trapezgewinde 20 x 4 mm		100 mm 2-280634.N ● **10,00 €**	135 mm 2-280634.1.N ● **11,00 €**	170 mm 2-280634.2.N ● **12,00 €**	Sondergröße 2-280634.S ○ .
Gewindespindel mit Sechskant - für 280610, 280612, 280630, 280604, 280625, 280608 - Trapezgewinde 20 x 4 mm		83 mm 2-280635.N ● **11,00 €**	135 mm 2-280635.1.N ● **12,00 €**	170 mm 2-280635.2.N ● **13,00 €**	Sondergröße 2-280635.S ○ .
Gewindespindel mit Knebel - für 280610, 280612, 280630, 280604, 280625, 280608 - Trapezgewinde 20 x 4 mm		100 mm 2-280636.N ● **11,00 €**	135 mm 2-280636.1.N ● **12,00 €**	170 mm 2-280636.2.N ● **13,00 €**	Sondergröße 2-280636.S ○ .
Horizontalrundrohr - für 280604				200 mm 2-280678 ● **21,00 €**	Sondergröße 2-280678.S ○ .
Vertikalrundrohr - für 280604, 280625 - kann auch als Horizontalstrebe verwendet werden	250 mm 2-280677 ● **15,00 €**	300 mm 2-280677.1 ● **17,00 €**	500 mm 2-280677.2 ● **21,00 €**	800 mm 2-280677.3 ● **28,00 €**	Sondergröße 2-280677.S ○ .
Spindelaufnahme - für 280604					42 mm 2-280679 ● **6,00 €**
Stellring - für 280604, 280625, 280608					2-280653 ● **6,00 €**

● = Artikel wird auf Lager produziert; ○ = Artikel wird auf Bestellung produziert; Erklärungen siehe Seite 84

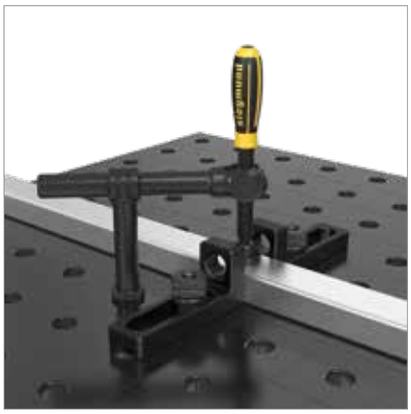

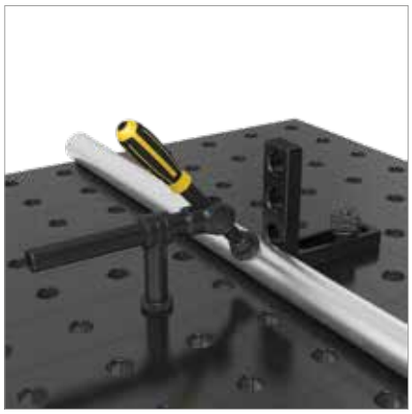







Basic Rohrschraubzwinge 90°

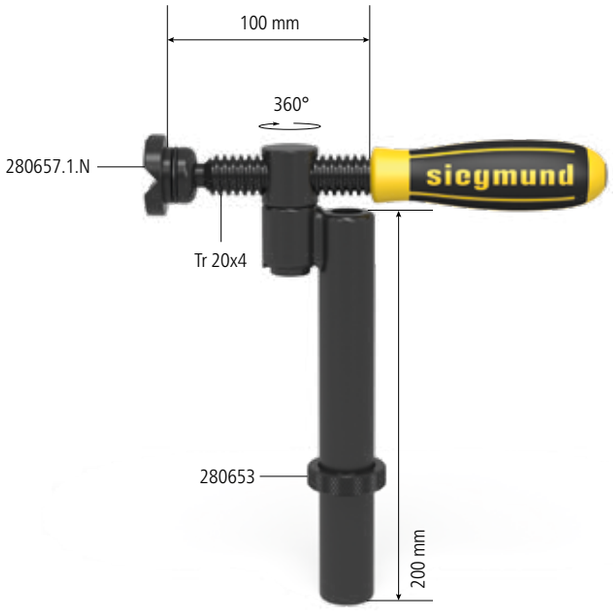

Beschreibung:

Die Rohrschraubzwinge 90° ermöglicht ein exaktes und kraftvolles Spannen von Bauteilen im 90°-Winkel zur Systembohrung. Die Zwinge ist stufenlos um 360° drehbar und kann somit frei positioniert werden.

Das Prisma der Schraubzwinge ist auswechselbar, um alle Arten von Schweißelementen sicher befestigen zu können. Passende Prismen siehe ab Seite 284.

Eine lange Lebensdauer und Leistungsfähigkeit wird durch das brünierte Material und die Möglichkeit, Ersatzteile auch einzeln zu bestellen, gewährleistet.

Zur Fixierung des Vertikalrohres in den Systembohrungen wird ein Stellring (Artikel-Nr. 280653) verwendet.



280608



280608.S

Standardausführung	max. Belastung:	Gewicht:	Artikel-Nr.	
Basic Rohrschraubzwinge 90°	3 kN	1,40 kg	2-280608 **41,00 €**	●
Basic Rohrschraubzwinge 90° Sondergröße			2-280608.S .	○

● = Artikel wird auf Lager produziert; ○ = Artikel wird auf Bestellung produziert; Erklärungen siehe Seite 84

Standardausführung 280608:
bestehend aus 1x 280634.1.N, 1x 280676, 1x 280653, 1x 280657.1.N



280634.N



280635.N



280636.N



280676



280653

Ersatzteile, Sondergrößen und Teile für eine individuelle Konfiguration					
Gewindespindel mit Handgriff - für 280610, 280612, 280630, 280604, 280625, 280608 - Trapezgewinde 20 x 4 mm		100 mm 2-280634.N ● **10,00 €**	135 mm 2-280634.1.N ● **11,00 €**	170 mm 2-280634.2.N ● **12,00 €**	Sondergröße 2-280634.S ○ ·
Gewindespindel mit Sechskant - für 280610, 280612, 280630, 280604, 280625, 280608 - Trapezgewinde 20 x 4 mm		83 mm 2-280635.N ● **11,00 €**	135 mm 2-280635.1.N ● **12,00 €**	170 mm 2-280635.2.N ● **13,00 €**	Sondergröße 2-280635.S ○ ·
Gewindespindel mit Knebel - für 280610, 280612, 280630, 280604, 280625, 280608 - Trapezgewinde 20 x 4 mm		100 mm 2-280636.N ● **11,00 €**	135 mm 2-280636.1.N ● **12,00 €**	170 mm 2-280636.2.N ● **13,00 €**	Sondergröße 2-280636.S ○ ·
Vertikalrundrohr - für 280608	200 mm 2-280676 ● **20,00 €**	300 mm 2-280676.1 ● **22,00 €**	500 mm 2-280676.2 ● **26,00 €**	800 mm 2-280676.3 ● **33,00 €**	Sondergröße 2-280676.S ○ ·
Stellring - für 280604, 280625, 280608					2-280653 ● **6,00 €**

● = Artikel wird auf Lager produziert; ○ = Artikel wird auf Bestellung produziert; Erklärungen siehe Seite 84

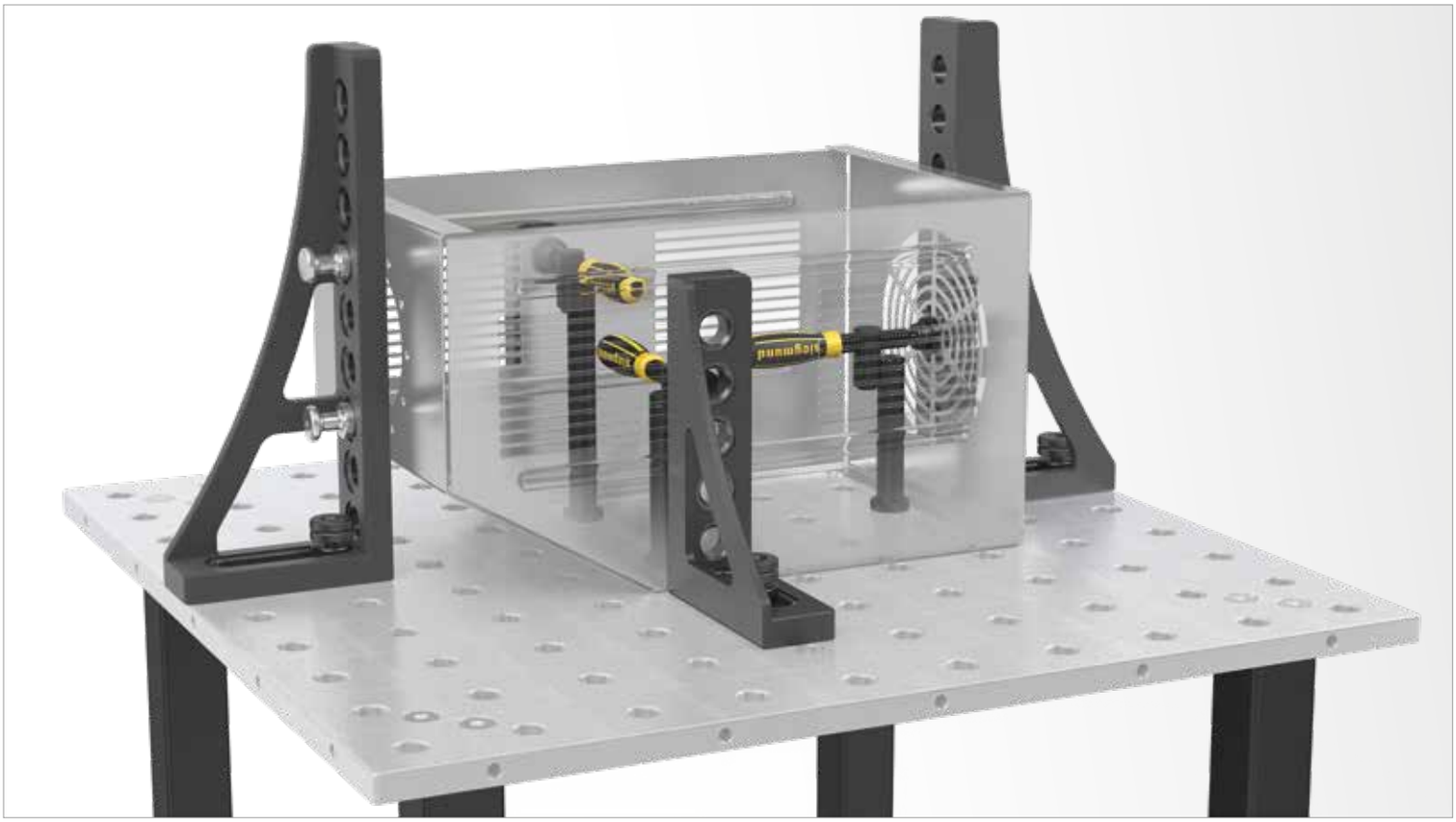

Basic Rohrschraubzwinge 180°

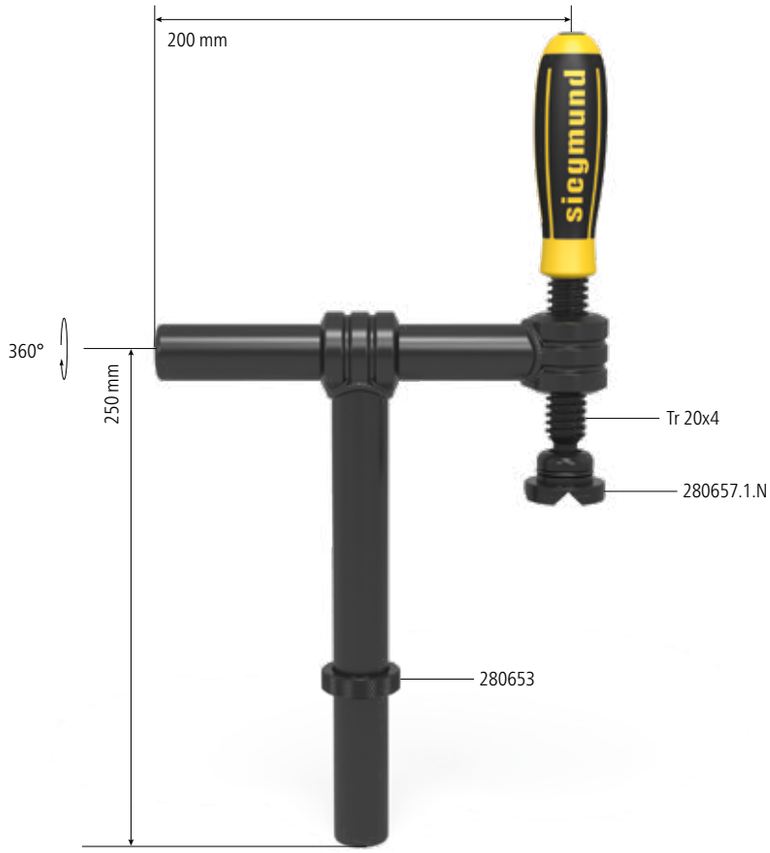

Beschreibung:

Die Rohrschraubzwinge 180° ermöglicht ein exaktes und kraftvolles Spannen von Bauteilen im 180°-Winkel zur Systembohrung. Durch das Rundrohr lässt sich die Zwinge horizontal einfach und schnell in einem Bereich von 45-180 mm verstellen. Das vertikale Rundrohr hat eine Länge von 250 mm.

Das Prisma der Schraubzwinge ist auswechselbar, um alle Arten von Schweißelementen sicher befestigen zu können. Passende Prismen siehe ab Seite 284.

Eine lange Lebensdauer und Leistungsfähigkeit wird durch das brünierte Material und die Möglichkeit, Ersatzteile auch einzeln zu bestellen, gewährleistet.

Zur Fixierung des Vertikalrohres in den System-bohrungen wird ein Stellring (Artikel-Nr. 280653) verwendet. Die Länge der Spindel beträgt 100 mm.



280625



280625.S

Standardausführung	max. Belastung:	Gewicht:	Artikel-Nr.	
Basic Rohrschraubzwinge 180°	3 kN	2,30 kg	2-280625 **52,00 €**	●
Basic Rohrschraubzwinge 180° Sondergröße			2-280625.S .	○

● = Artikel wird auf Lager produziert; ○ = Artikel wird auf Bestellung produziert; Erklärungen siehe Seite 84

Standardausführung 280625:
bestehend aus 1x 280634.N, 1x 280644, 1x 280677, 1x 280618.N, 1x 280653, 1x 280657.1.N


280634.N


280635.N


280636.N


280644


280677


280618.N


280653

Ersatzteile, Sondergrößen und Teile für eine individuelle Konfiguration

Gewindespindel mit Handgriff - für 280610, 280612, 280630, 280604, 280625, 280608 - Trapezgewinde 20 x 4 mm		100 mm 2-280634.N ● **10,00 €**	135 mm 2-280634.1.N ● **11,00 €**	170 mm 2-280634.2.N ● **12,00 €**	Sondergröße 2-280634.S ○ ·
Gewindespindel mit Sechskant - für 280610, 280612, 280630, 280604, 280625, 280608 - Trapezgewinde 20 x 4 mm		83 mm 2-280635.N ● **11,00 €**	135 mm 2-280635.1.N ● **12,00 €**	170 mm 2-280635.2.N ● **13,00 €**	Sondergröße 2-280635.S ○ ·
Gewindespindel mit Knebel - für 280610, 280612, 280630, 280604, 280625, 280608 - Trapezgewinde 20 x 4 mm		100 mm 2-280636.N ● **11,00 €**	135 mm 2-280636.1.N ● **12,00 €**	170 mm 2-280636.2.N ● **13,00 €**	Sondergröße 2-280636.S ○ ·
Horizontalrundrohr - für 280625				200 mm 2-280644 ● **11,00 €**	Sondergröße 2-280644.S ○ ·
Vertikalrundrohr - für 280604, 280625 - kann auch als Horizontalstrebe verwendet werden	250 mm 2-280677 ● **15,00 €**	300 mm 2-280677.1 ● **17,00 €**	500 mm 2-280677.2 ● **21,00 €**	800 mm 2-280677.3 ● **28,00 €**	Sondergröße 2-280677.S ○ ·
Gewindebuchse - Trapezgewinde 20 x 4 mm für 28er Schraubzwingenspindel - für 280610, 280612, 280625 - nitriert					2-280618.N ● **6,00 €**
Stellring - für 280604, 280625, 280608					2-280653 ● **6,00 €**

● = Artikel wird auf Lager produziert; ○ = Artikel wird auf Bestellung produziert; Erklärungen siehe Seite 84



Adapter 45°

Beschreibung:

Durch ein einfaches Anschrauben des Adapters 45° an die Horizontalstrebe einer Schraubzwinge Standard kann diese in eine Schraubzwinge 45° umgebaut werden.





280663



280663.1

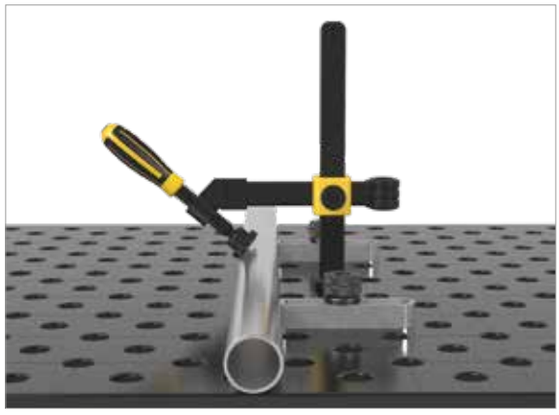

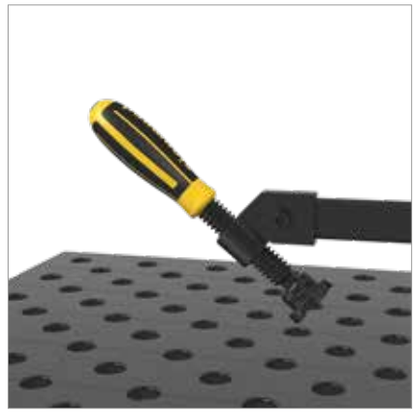



	Länge: (a)	Breite: (b)	Höhe: (c)	Gewicht:	Artikel-Nr.	
Adapter 45° - für Schraubzwinge 280610 - brüniert / nitriert	75 mm	30 mm	55 mm	0,18 kg	2-280663 **16,00 €**	●
Adapter 45° - für Schraubzwinge XL 280612 - brüniert / nitriert	75 mm	30 mm	60 mm	0,18 kg	2-280663.1 **18,00 €**	●

● = Artikel wird auf Lager produziert; ○ = Artikel wird auf Bestellung produziert; Erklärungen siehe Seite 84

Gewindebuchse

Beschreibung:

Die brünierte Gewindebuchse wurde speziell für die Arbeit an beengten Stellen konstruiert.
Die Gewindebuchse ist das kompatible Gegenstück zur Aufnahme von Schraubzwingenspindeln aus dem 16er System (Tr 12x3), bzw. dem 28er System (Tr 20x4). Gerade bei schweren horizontalen Spannaufgaben ist eine Kombination aus Gewindebuchse, Schraubzwingenspindel und schweren Winkeln ideal.







280618.N 280619





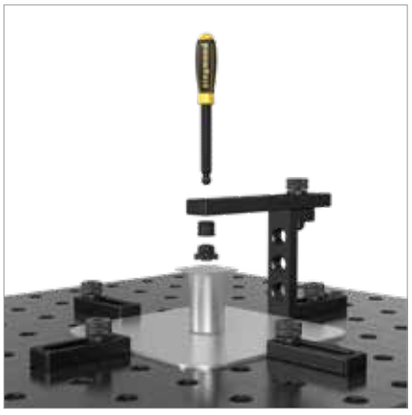

	Höhe: (c)	Ø: (o)	Gewicht:	Artikel-Nr.	
Gewindebuchse - Trapezgewinde 20 x 4 mm für 28er Schraubzwingenspindel - für 280610, 280612, 280625 - nitriert	22 mm	28 mm	0,05 kg	2-280618.N **6,00 €**	●
Gewindebuchse Tr 12x3 - Trapezgewinde 12 x 3 mm für 16er Schraubzwingenspindel - brüniert / nitriert	23 mm	28 mm	0,07 kg	2-280619 **7,00 €**	●

● = Artikel wird auf Lager produziert; ○ = Artikel wird auf Bestellung produziert; Erklärungen siehe Seite 84

Prisma für Schraubzwingen





280657.1.N



280658.E



280659.PA



280661

Beschreibung:

Das Prisma für Schraubzwingen eignet sich zum Spannen von Rund- und Vierkantrohren.
Da es am Kugelkopf der Gewindespindel sitzt, ist das Prisma beweglich und kann somit am Werkstück genau fixiert werden. Es kann einfach vom Kugelkopf abgezogen und ausgetauscht werden.

Das Prisma ist in verschiedenen Materialausführungen erhältlich.

Das Prisma Polyamid wird bei kratzempfindlichen Oberflächen eingesetzt.

Das Prisma Edelstahl wird bei kratzunempfindlichen Edelmetallen eingesetzt (Rostvermeidung).

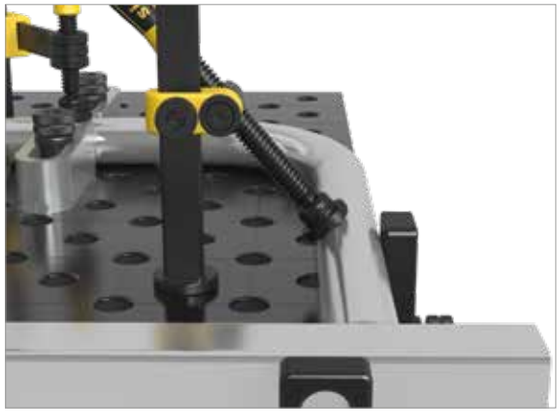





		Höhe: (c)	Ø: (o)	Gewicht:	Artikel-Nr.	
Prisma für Schraubzwingen - nitriert - für Spindel mit Trapezgewinde 20 x 4 mm	N BAR	24 mm	40 mm	0,09 kg	2-280657.1.N **8,00 €**	●
Prisma für Schraubzwingen - Edelstahl - für Spindel mit Trapezgewinde 20 x 4 mm		21 mm	40 mm	0,10 kg	2-280658.E **11,00 €**	●
Prisma für Schraubzwingen - Polyamid - für Spindel mit Trapezgewinde 20 x 4 mm	PA	24 mm	40 mm	0,01 kg	2-280659.PA **9,00 €**	●
Druckteller-Rohling für Schraubzwingen - blank - für Spindel mit Trapezgewinde 20 x 4 mm - zur kundenspezifischen Anpassung		30 mm	40 mm	0,19 kg	2-280661 **11,00 €**	●

● = Artikel wird auf Lager produziert; ○ = Artikel wird auf Bestellung produziert; Erklärungen siehe Seite 84

= Kratzfestigkeit N = Schweißspritzerschutz BAR = Korrosionsschutz PA = Polyamid

Duo Prisma Ø 40 für Schraubzwingen





280650



280650.A



280650.PA

Beschreibung:

Das Duo Prisma ist durch seine Doppelfunktion mit allen 28er Bohrungen und Schraubzwingen kompatibel. Der O-Ring sorgt für optimale Fixierung und Passgenauigkeit. Der 120° Winkel schafft eine stabile Auflagefläche für alle Rundrohre. Dank der abgeflachten Ecken kann das Prisma auch bei ebenen Schweißteilen eingesetzt werden.

Das Prisma Polyamid wird bei kratzempfindlichen Oberflächen eingesetzt.

Das Prisma Polyamid ist ausschließlich für den Einsatz als Prisma für Schraubzwingen geeignet.





		Höhe: (c)	Ø: (o)	Gewicht:	Artikel-Nr.	
Duo Prisma Ø 40 - brüniert / nitriert - für Spindel mit Trapezgewinde 20 x 4 mm		35 mm	40 mm	0,15 kg	2-280650 **16,00 €**	●
Duo Prisma Ø 40 - Aluminium - für Spindel mit Trapezgewinde 20 x 4 mm	ALU	35 mm	40 mm	0,05 kg	2-280650.A **18,00 €**	●
Duo Prisma Ø 40 - Polyamid - für Spindel mit Trapezgewinde 20 x 4 mm - ohne O-Ring	PA	35 mm	40 mm	0,02 kg	2-280650.PA **18,00 €**	●

● = Artikel wird auf Lager produziert; ○ = Artikel wird auf Bestellung produziert; Erklärungen siehe Seite 84

Druckteller rund für Schraubzwingen





280660



280660.E



280660.PA

Beschreibung:

Der Druckteller rund für Schraubzwingen wurde speziell zum Spannen in Ecken oder Nuten konstruiert. Da es am Kugelkopf der Gewindespindel sitzt, ist das Prisma beweglich und kann somit am Werkstück genau fixiert werden.

Es kann einfach vom Kugelkopf abgezogen und ausgetauscht werden.

Der Druckteller ist in verschiedenen Materialausführungen erhältlich.

Der Druckteller Polyamid wird bei kratzempfindlichen Oberflächen eingesetzt.

Der Druckteller Edelstahl wird bei kratzunempfindlichen Metallen eingesetzt (Rostvermeidung).

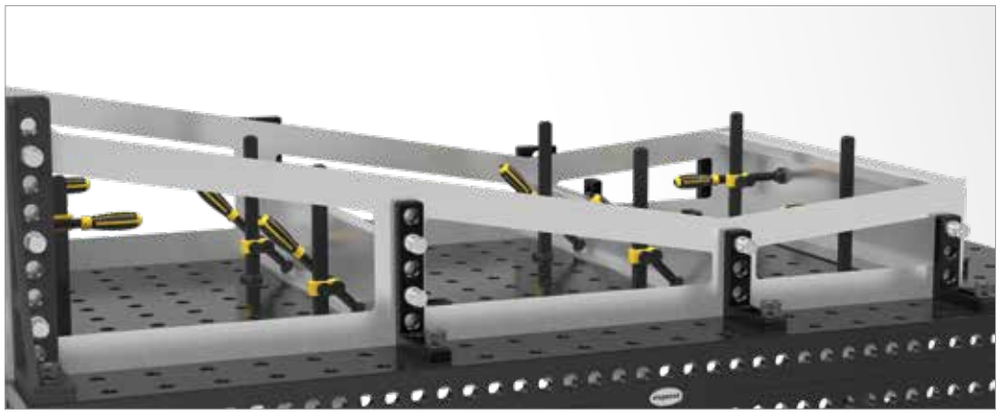



		Höhe: (c)	Ø: (o)	Gewicht:	Artikel-Nr.	
Druckteller rund für Schraubzwingen - brüniert / nitriert - für Spindel mit Trapezgewinde 20 x 4 mm		20 mm	35 mm	0,07 kg	2-280660 **8,00 €**	●
Druckteller rund für Schraubzwingen - Edelstahl - für Spindel mit Trapezgewinde 20 x 4 mm		20 mm	35 mm	0,07 kg	2-280660.E **11,00 €**	●
Druckteller rund für Schraubzwingen - Polyamid - für Spindel mit Trapezgewinde 20 x 4 mm	PA	20 mm	35 mm	0,01 kg	2-280660.PA **9,00 €**	●

● = Artikel wird auf Lager produziert; ○ = Artikel wird auf Bestellung produziert; Erklärungen siehe Seite 84

Winkelbuchse / Winkelmuffe

Beschreibung:

Die Winkelbuchse / -muffe ist in Verbindung mit einem Spannrohr (Artikel-Nr. 280750 + 280642) flexibel einsetzbar.

Mittels Gewindebuchse (Artikel-Nr. 280618) kann die Winkelbuchse / -muffe auch in Kombination mit einer Gewindespindel verwendet werden.

Der Achsabstand beträgt 40 mm.





280770



280771



280772



280773

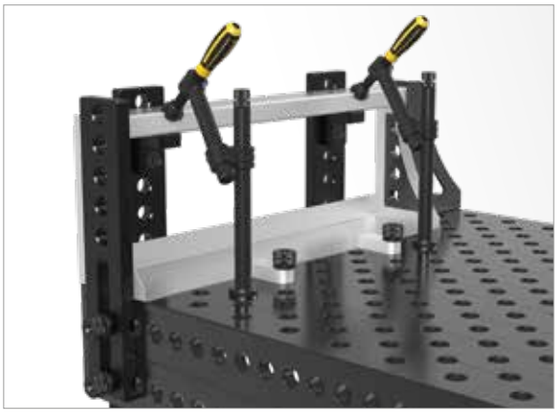





	Länge: (a)	Breite: (b)	Höhe: (c)	Gewicht:	Artikel-Nr.	
Winkelbuchse 45° - für Spannrohr 280750, 280642	80 mm	40 mm	40 mm	0,32 kg	2-280770 **24,00 €**	●
Winkelbuchse 90° - für Spannrohr 280750, 280642	80 mm	40 mm	40 mm	0,32 kg	2-280771 **23,00 €**	●
Winkelmuffe 45° - für Spannrohr 280750, 280642	100 mm	67 mm	40 mm	0,32 kg	2-280772 **14,00 €**	●
Winkelmuffe 90° - für Spannrohr 280750, 280642	85 mm	85 mm	40 mm	0,39 kg	2-280773 **14,00 €**	●

● = Artikel wird auf Lager produziert; ○ = Artikel wird auf Bestellung produziert; Erklärungen siehe Seite 84

Spannbrücke 2P / Spannbrücke 3P





280210



280211



280212

Beschreibung:

Die Spannbrücke 2P ist ideal, um an schwer zugänglichen Positionen zu arbeiten oder zeitgleich mehrere Bauteile zu spannen. Auch an unebenen Flächen ist ein Spannen durch Pendelausgleich möglich. Eine hohe Funktionalität ist durch ein schnelles Versetzen des Kugelpins gewährleistet. Zum Lieferumfang gehören eine Spannbrücke, zwei Kugelpins und zwei Prismen.

Die Spannbrücke 3P ist ideal, um an schwer zugänglichen Positionen zu arbeiten oder zeitgleich mehrere Bauteile zu spannen. Auch an unebenen Flächen ist ein Spannen durch Pendelausgleich möglich. Die Einzigartigkeit der Spannbrücke 3P ergibt sich aus der Dreidimensionalität, die ein Spannen in drei Dimensionen möglich macht. Eine hohe Funktionalität ist durch ein schnelles Versetzen des Kugelpins gewährleistet. Zum Lieferumfang gehören eine Spannbrücke, drei Kugelpins und drei Prismen.

Um mit der Spannbrücke alle Arten von Schweißelementen sicher zu befestigen, ist das Prisma auswechselbar. Passende Prismen siehe ab Seite 284.



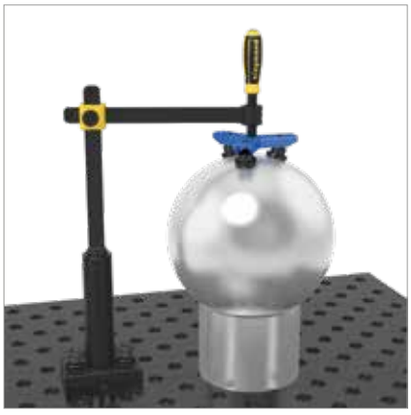

	Länge: (a)	Breite: (b)	Höhe: (c)	Ø: (o)	Gewicht:	Artikel-Nr.	
Spannbrücke 2P für Schraubzwingen - 2 Spannpunkte gleichzeitig	170 mm	35 mm	20 mm		0,80 kg	2-280210 **39,00 €**	●
Spannbrücke 3P für Schraubzwingen - 3 Spannpunkte gleichzeitig	170 mm	35 mm	20 mm		1,00 kg	2-280211 **48,00 €**	●
Kugelpin für Spannbrücken				16 mm	0,04 kg	2-280212 **4,00 €**	●

● = Artikel wird auf Lager produziert; ○ = Artikel wird auf Bestellung produziert; Erklärungen siehe Seite 84



Seite 294
Prisma Ø 50 135°
mit eingeschraubtem Bund



Seite 294
Prisma Ø 50 135°
mit eingeschraubtem Bund



Seite 294
Prisma Ø 50 135°
mit eingeschraubtem Bund



Seite 295
Vario Prisma Ø 50 90° / 120°
mit eingeschraubtem Bund



Seite 295
Vario Prisma Ø 50 90° / 120°
mit eingeschraubtem Bund



Seite 295
Vario Prisma Ø 50 90° / 120°
mit eingeschraubtem Bund



Seite 296
Prisma Ø 60 135°
mit eingeschraubtem Bund



Seite 296
Prisma Ø 60 135°
mit eingeschraubtem Bund



Seite 296
Prisma Ø 60 135°
mit eingeschraubtem Bund



Seite 297
Prisma Ø 80 90°
mit eingeschraubtem Bund



Seite 297
Prisma Ø 80 90°
mit eingeschraubtem Bund



Seite 297
Prisma Ø 80 90°
mit eingeschraubtem Bund



Seite 298
Prisma Ø 120 157°
mit eingeschraubtem Bund



Seite 298
Prisma Ø 120 157°
mit eingeschraubtem Bund



Seite 298
Prisma Ø 120 157°
mit eingeschraubtem Bund



Seite 299
Spannkegel



Seite 300
Prisma-Verlängerung 25



Seite 300
Prisma-Verlängerung 50



Seite 300
Prisma-Verlängerung 100



Seite 300
Prisma-Verlängerung 150



Seite 300
Prisma-Einschraubbund mit Senkschraube



Seite 302
Set Multispann-Auflageturm modular



Seite 304
Auflagesatz 11-teilig



Seite 305
Schraubunterlage Ø 80



Seite 306
Auflage höhenverstellbar mit Skala



Seite 308
Distanzhalter 100 Ø 50



Seite 308
Distanzhalter 150 Ø 50



Seite 310
Spannrohr mit Schnellverschluss

Prismen

Alle Prismen im System 28 haben einen eingeschraubten Bund, der bei Bedarf herausgenommen werden kann.

Im Lieferumfang jedes Prismas ist ein eingeschraubter Bund und eine Senkschraube enthalten.

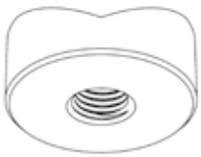

Prisma



Einschraubbund

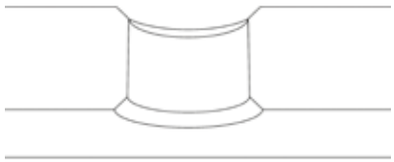

Tischplatte



Senkschraube

PRISMA Ø 50 135°

Seite 294

AUSFÜHRUNGEN

brüniert
Aluminium
Polyamid



280648.1

VARIO PRISMA Ø 50 90° / 120°

Seite 295

AUSFÜHRUNGEN

brüniert / nitriert
Aluminium
Polyamid



280645.1

PRISMA Ø 60 135°

Seite 296

AUSFÜHRUNGEN

brüniert
Aluminium
Polyamid



280651.1

PRISMA Ø 80 90°

Seite 297

AUSFÜHRUNGEN

brüniert / nitriert
Aluminium
Polyamid



280647.1

PRISMA Ø 120 157°

Seite 298

AUSFÜHRUNGEN

brüniert / nitriert
Aluminium
Polyamid



280652.1

Das Produktvideo finden Sie auch unter:

www.siegmund.com/V280645



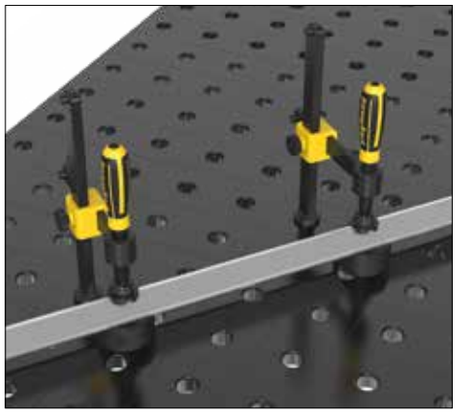

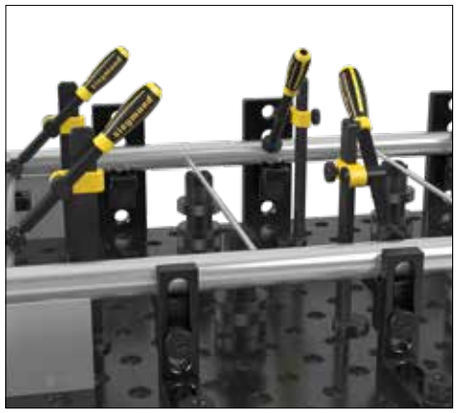

MIT BUND IN BOHRUNG

Das Prisma ist mit Bund für alle Bohrungen des System 28 universell einsetzbar und bietet eine stabile Auflagefläche für Rohre.

OHNE BUND AUF TISCH

Alle Prismen im System 28 können auch ohne Bund verwendet und somit unabhängig vom Lochraster auf dem Tisch positioniert werden.

MIT PRISMA-VERLÄNGERUNG

Bei Bedarf kann eine Prisma-Verlängerung eingeschraubt werden. Diese ermöglicht in Kombination mit Distanz- oder Auflagescheiben ein Positionieren in verschiedenen Höhen.
In Verbindung mit der Schraubunterlage ist das Positionieren stufenlos möglich.

Siehe Auflagesatz (Artikel-Nr. 280821) oder Schraubunterlage (Artikel-Nr. 280822).

PRISMA-VERLÄNGERUNG

Diese kann in alle Prismen schnell und sicher eingeschraubt werden.



Anwendung



280649.3



280649.2



280649.1



280649

Prisma Ø 50 135° mit eingeschraubtem Bund





280648.1



280648.1.A



280648.1.PA

Beschreibung:

Das Prisma Ø 50 135° schafft für Rohre mit einem Durchmesser bis 80 mm eine stabile Auflagefläche.

Das Prisma mit eingeschraubtem Bund kann in den Bohrungen befestigt werden und mit Hilfe der Senkschraube M16 (Artikel-Nr. 009410) sicher fixiert werden. Für ein freies Positionieren unabhängig vom Lochraster kann der Bund schnell und einfach aus dem Prisma herausgeschraubt werden. Bei Bedarf kann die Arbeitshöhe des Prismas durch eine Prisma-Verlängerung variiert werden.

Das Prisma Polyamid wird bei kratzempfindlichen Oberflächen eingesetzt.

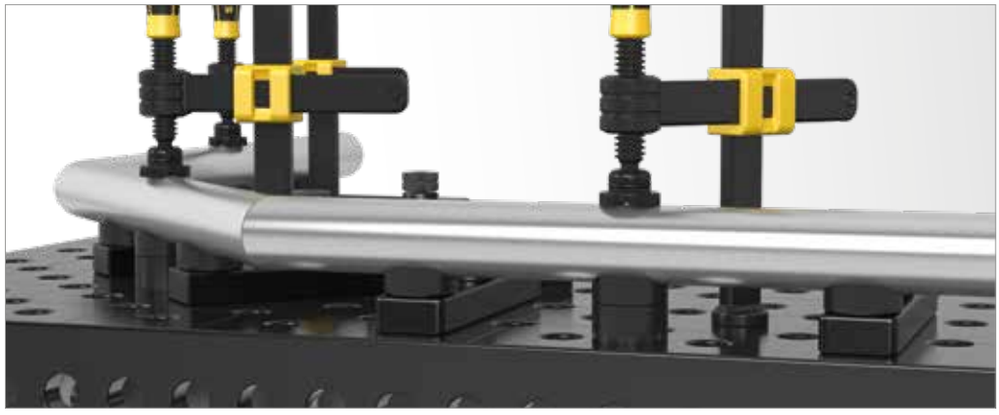



		Höhe: (c)	Ø: (o)	Gewicht:	Artikel-Nr.	
Prisma Ø 50 135° mit eingeschraubtem Bund - brüniert - M16-Gewinde für z. B. Prisma-Verlängerung Artikel-Nr. 280649		20 mm	50 mm	0,20 kg	2-280648.1 **22,00 €**	●
Prisma Ø 50 135° mit eingeschraubtem Bund - Aluminium - M16-Gewinde für z. B. Prisma-Verlängerung Artikel-Nr. 280649	ALU	20 mm	50 mm	0,07 kg	2-280648.1.A **27,00 €**	●
Prisma Ø 50 135° mit eingeschraubtem Bund - Polyamid - M16-Gewinde für z. B. Prisma-Verlängerung Artikel-Nr. 280649	PA	20 mm	50 mm	0,03 kg	2-280648.1.PA **29,00 €**	●

● = Artikel wird auf Lager produziert; ○ = Artikel wird auf Bestellung produziert; Erklärungen siehe Seite 84

Vario Prisma Ø 50 90°/120° mit eingeschraubtem Bund





280645.1



280645.1.A



280645.1.PA

Beschreibung:

Das Vario Prisma ist sowohl für Rundrohre bis Ø 50 mm als auch für 45° gedrehte Vierkantrohre geeignet.

Das Prisma mit eingeschraubtem Bund kann in den Bohrungen befestigt werden und mit Hilfe der Senkschraube M16 (Artikel-Nr. 009410) sicher fixiert werden. Für ein freies Positionieren unabhängig vom Lochraster kann der Bund schnell und einfach aus dem Prisma herausgeschraubt werden. Bei Bedarf kann die Arbeitshöhe des Prismas durch eine Prisma-Verlängerung variiert werden.

Das Prisma Polyamid wird bei kratzempfindlichen Oberflächen eingesetzt.

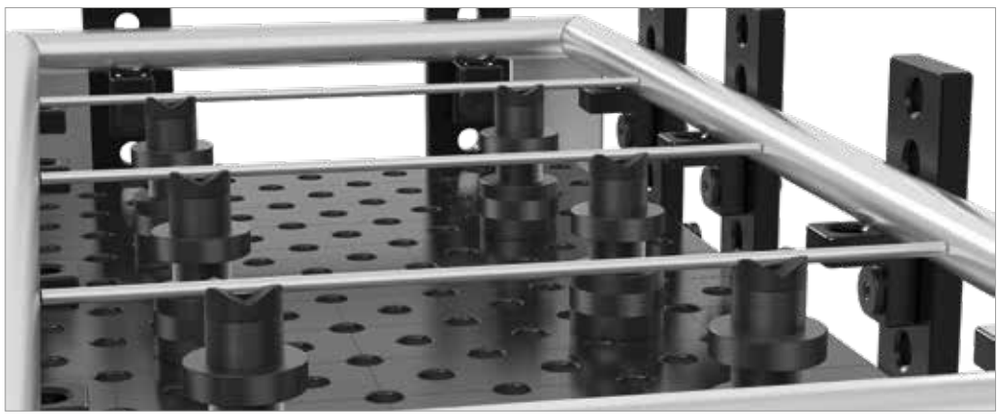



		Höhe: (c)	Ø: (o)	Gewicht:	Artikel-Nr.	
Vario Prisma Ø 50 90° / 120° mit eingeschraubtem Bund - brüniert / nitriert - M16-Gewinde für z. B. Prisma-Verlängerung Artikel-Nr. 280649		20 mm	50 mm	0,20 kg	2-280645.1 **25,00 €**	●
Vario Prisma Ø 50 90° / 120° mit eingeschraubtem Bund - Aluminium - M16-Gewinde für z. B. Prisma-Verlängerung Artikel-Nr. 280649	ALU	20 mm	50 mm	0,07 kg	2-280645.1.A **29,00 €**	●
Vario Prisma Ø 50 90° / 120° mit eingeschraubtem Bund - Polyamid - M16-Gewinde für z. B. Prisma-Verlängerung Artikel-Nr. 280649	PA	20 mm	50 mm	0,03 kg	2-280645.1.PA **31,00 €**	●

● = Artikel wird auf Lager produziert; ○ = Artikel wird auf Bestellung produziert; Erklärungen siehe Seite 84

Prisma Ø 60 135° mit eingeschraubtem Bund

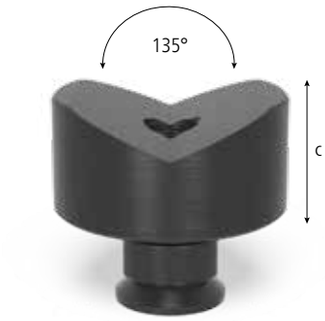



280651.1



280651.1.A



280651.1.PA

Beschreibung:

Das Prisma Ø 60 135° eignet sich besonders gut für Rohre mit einem Durchmesser bis 80 mm.

Das Prisma mit eingeschraubtem Bund kann in den Bohrungen befestigt werden und mit Hilfe der Senkschraube M16 (Artikel-Nr. 009410) sicher fixiert werden. Für ein freies Positionieren unabhängig vom Lochraster kann der Bund schnell und einfach aus dem Prisma herausgeschraubt werden. Bei Bedarf kann die Arbeitshöhe des Prismas durch eine Prisma-Verlängerung variiert werden.

Das Prisma Polyamid wird bei kratzempfindlichen Oberflächen eingesetzt.







		Höhe: (c)	Ø: (o)	Gewicht:	Artikel-Nr.	
Prisma Ø 60 135° mit eingeschraubtem Bund - brüniert - M16-Gewinde für z. B. Prisma-Verlängerung Artikel-Nr. 280649		30 mm	60 mm	0,52 kg	2-280651.1 **25,00 €**	●
Prisma Ø 60 135° mit eingeschraubtem Bund - Aluminium - M16-Gewinde für z. B. Prisma-Verlängerung Artikel-Nr. 280649	ALU	30 mm	60 mm	0,18 kg	2-280651.1.A **29,00 €**	●
Prisma Ø 60 135° mit eingeschraubtem Bund - Polyamid - M16-Gewinde für z. B. Prisma-Verlängerung Artikel-Nr. 280649	PA	30 mm	60 mm	0,08 kg	2-280651.1.PA **31,00 €**	●

● = Artikel wird auf Lager produziert; ○ = Artikel wird auf Bestellung produziert; Erklärungen siehe Seite 84

Prisma Ø 80 90° mit eingeschraubtem Bund

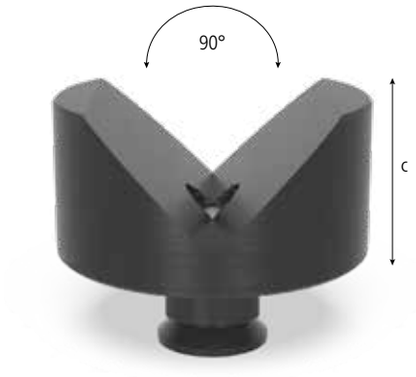



280647.1



280647.1.A



280647.1.PA

Beschreibung:

Das Prisma Ø 80 90° schafft für Rohre mit einem Durchmesser bis 100 mm sowie für alle Rechteckrohre eine stabile Auflagefläche.

Das Prisma mit eingeschraubtem Bund kann in den Bohrungen befestigt werden und mit Hilfe der Senkschraube M16 (Artikel-Nr. 009410) sicher fixiert werden. Für ein freies Positionieren unabhängig vom Lochraster kann der Bund schnell und einfach aus dem Prisma herausgeschraubt werden. Bei Bedarf kann die Arbeitshöhe des Prismas durch eine Prisma-Verlängerung variiert werden.

Das Prisma Polyamid wird bei kratzempfindlichen Oberflächen eingesetzt.



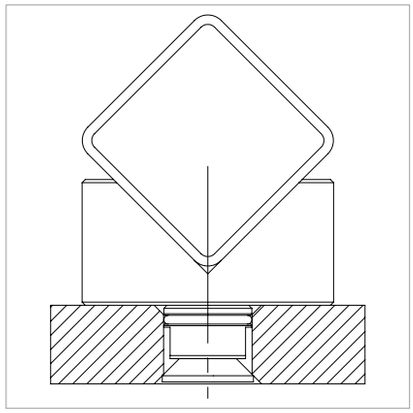



		Höhe: (c)	Ø: (o)	Gewicht:	Artikel-Nr.	
Prisma Ø 80 90° mit eingeschraubtem Bund - brüniert / nitriert - M16-Gewinde für z. B. Prisma-Verlängerung Artikel-Nr. 280649		40 mm	80 mm	1,01 kg	2-280647.1 **30,00 €**	●
Prisma Ø 80 90° mit eingeschraubtem Bund - Aluminium - M16-Gewinde für z. B. Prisma-Verlängerung Artikel-Nr. 280649	ALU	40 mm	80 mm	0,55 kg	2-280647.1.A **35,00 €**	●
Prisma Ø 80 90° mit eingeschraubtem Bund - Polyamid - M16-Gewinde für z. B. Prisma-Verlängerung Artikel-Nr. 280649	PA	40 mm	80 mm	0,19 kg	2-280647.1.PA **37,00 €**	●

● = Artikel wird auf Lager produziert; ○ = Artikel wird auf Bestellung produziert; Erklärungen siehe Seite 84

Prisma Ø 120 157° mit eingeschraubtem Bund





280652.1



280652.1.A



280652.1.PA

Beschreibung:

Das Prisma Ø 120 mit seinem 157° Winkel ist für große Rohre bis 400 mm Durchmesser ausgelegt. Es schafft vor allem eine stabile Auflagefläche für Rundrohre.

Das Prisma mit eingeschraubtem Bund kann in den Bohrungen befestigt werden und mit Hilfe der Senkschraube M16 (Artikel-Nr. 009410) sicher fixiert werden. Für ein freies Positionieren unabhängig vom Lochraster kann der Bund schnell und einfach aus dem Prisma herausgeschraubt werden. Bei Bedarf kann die Arbeitshöhe des Prismas durch eine Prisma-Verlängerung variiert werden.

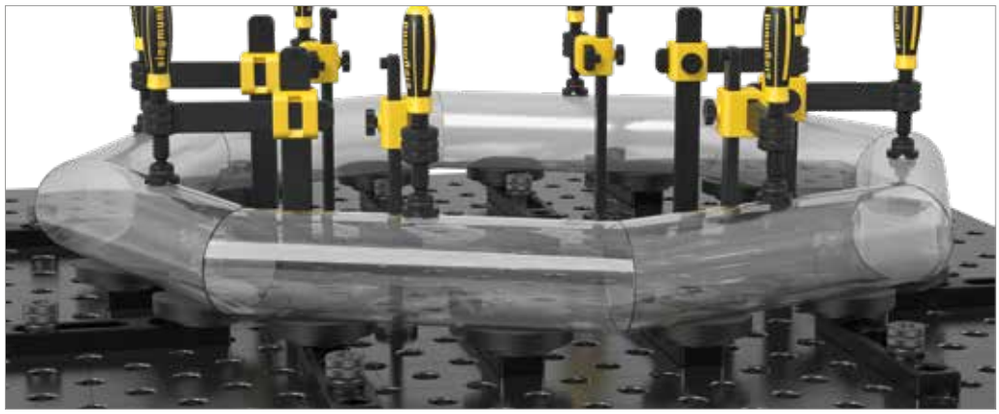



		Höhe: (c)	Ø: (o)	Gewicht:	Artikel-Nr.	
Prisma Ø 120 157° mit eingeschraubtem Bund - brüniert / nitriert - M16-Gewinde für z. B. Prisma-Verlängerung Artikel-Nr. 280649		30 mm	120 mm	1,70 kg	2-280652.1 **42,00 €**	●
Prisma Ø 120 157° mit eingeschraubtem Bund - Aluminium - M16-Gewinde für z. B. Prisma-Verlängerung Artikel-Nr. 280649	ALU	30 mm	120 mm	0,70 kg	2-280652.1.A **52,00 €**	●
Prisma Ø 120 157° mit eingeschraubtem Bund - Polyamid - M16-Gewinde für z. B. Prisma-Verlängerung Artikel-Nr. 280649	PA	30 mm	120 mm	0,30 kg	2-280652.1.PA **59,00 €**	●

● = Artikel wird auf Lager produziert; ○ = Artikel wird auf Bestellung produziert; Erklärungen siehe Seite 84

Spannkegel

Beschreibung:

Mit dem Spannkegel lassen sich Rund- und Vierkantrohre bis zu einem Durchmesser von < 80 mm durch einfaches Aufsetzen spannen. Der Spannkegel wird mit einem Bolzen gespannt.



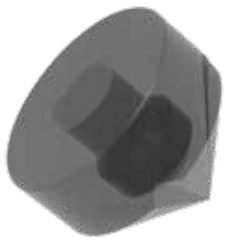



280670

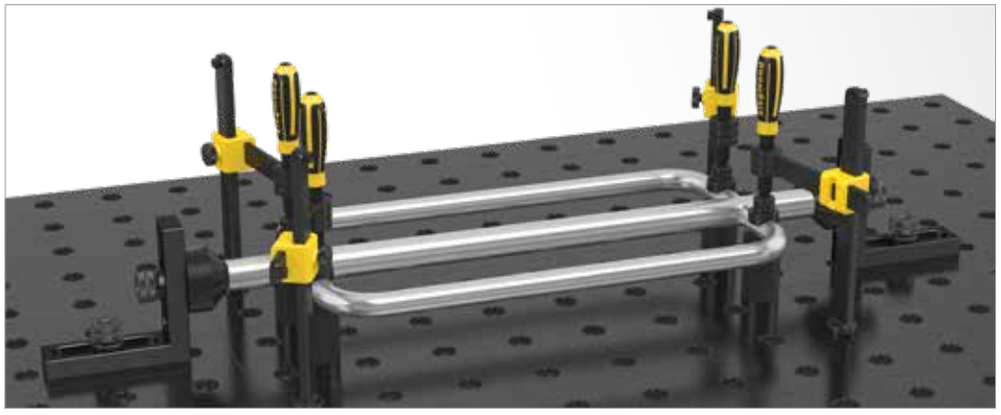



	Höhe: (c)	Ø: (o)	Gewicht:	Artikel-Nr.
Spannkegel - brüniert / nitriert	70 mm	80 mm	1,40 kg	2-280670 **27,00 €** ●

● = Artikel wird auf Lager produziert; ○ = Artikel wird auf Bestellung produziert; Erklärungen siehe Seite 84

Prisma-Verlängerung

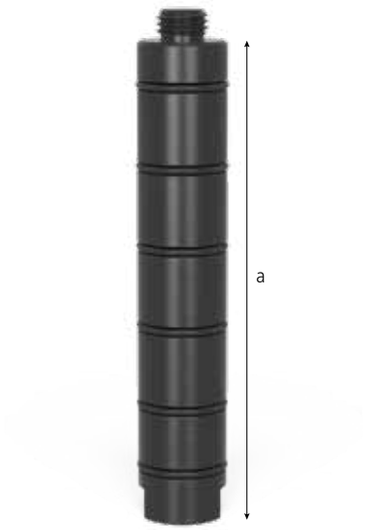



280649 280649.1



280649.2 280649.3



280669

Beschreibung:

Die Prisma-Verlängerung kann schnell und sicher in alle Prismen eingeschraubt werden und ermöglicht in Kombination mit Distanz- oder Auflagescheiben (Artikel-Nr. 280821) ein Positionieren in verschiedenen Höhen.

In Verbindung mit der Schraubunterlage (Artikel-Nr. 280822) ist das Positionieren stufenlos möglich.

Durch die Schlüsselfläche am Ende der Prisma-Verlängerung lässt sich das Produkt mit dem Prisma fest verschrauben oder an eine kundenspezifische Konstruktion befestigen.

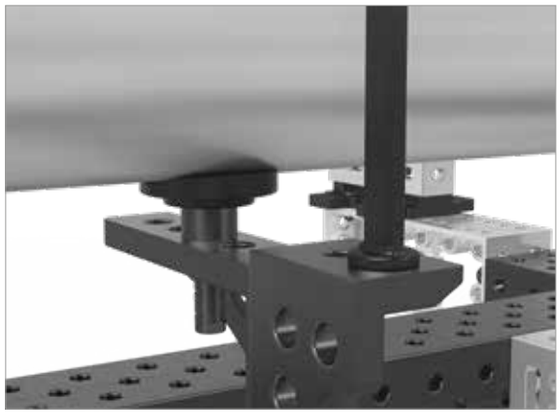





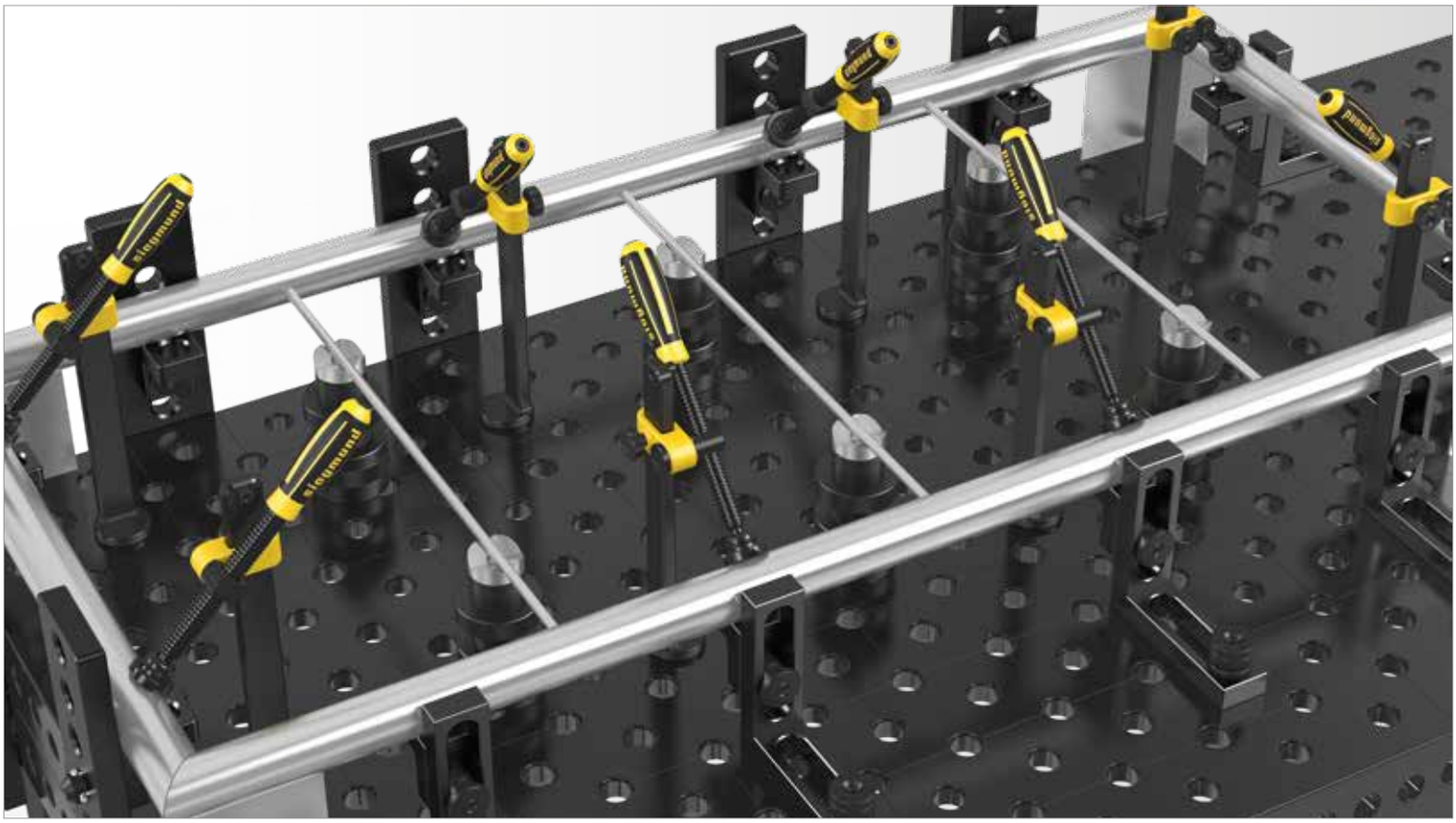

	Länge: (a)	Ø: (o)	Gewicht:	Artikel-Nr.	
Prisma-Verlängerung 25 - brüniert	25 mm	28 mm	0,11 kg	2-280649 **10,00 €**	●
Prisma-Verlängerung 50 - brüniert	50 mm	28 mm	0,22 kg	2-280649.1 **12,00 €**	●
Prisma-Verlängerung 100 - brüniert	100 mm	28 mm	0,45 kg	2-280649.2 **15,00 €**	●
Prisma-Verlängerung 150 - brüniert	150 mm	28 mm	0,69 kg	2-280649.3 **19,00 €**	●
Prisma-Einschraubbund mit Senkschraube - brüniert	17 mm	28 mm	0,14 kg	2-280669 **8,00 €**	●
Senkschraube M16 - Ersatzteil - für Prismen System 28	20 mm	29 mm	0,07 kg	2-009410 **2,00 €**	●

● = Artikel wird auf Lager produziert; ○ = Artikel wird auf Bestellung produziert; Erklärungen siehe Seite 84

Auf Anfrage sind diese Teile in Ausführung Aluminium oder Polyamid möglich.

Multispann-Auflageturm modular

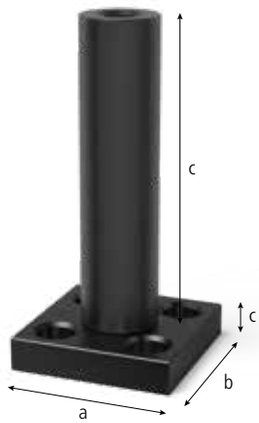



280646.5



280646



280646.1



280646.2



280646.3



280646.4



280617.5H

Beschreibung:

Der Multispann-Auflageturm modular dient als Verlängerung für diverse Bauteile, wie z. B. Schraubzwingen, Prismen, Distanzhalter und ähnliche Teile. Die Befestigung am Tisch oder an anderen Bauelementen erfolgt schnell mit Spannbolzen, so dass eine stabile Auflagefläche entsteht. Die Platte und das passende Vertikalrohr werden miteinander verschraubt.

Für eine höhere Festigkeit, kann das Rohr kundenseitig angeschweißt werden.

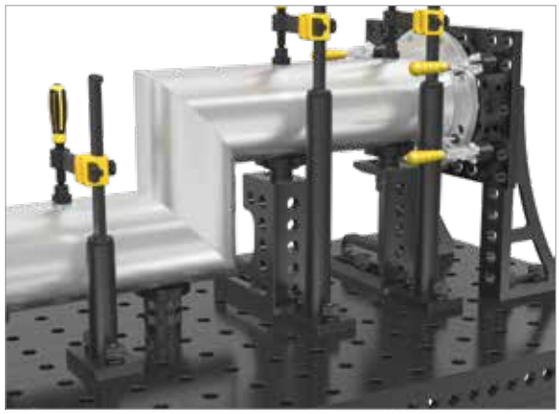











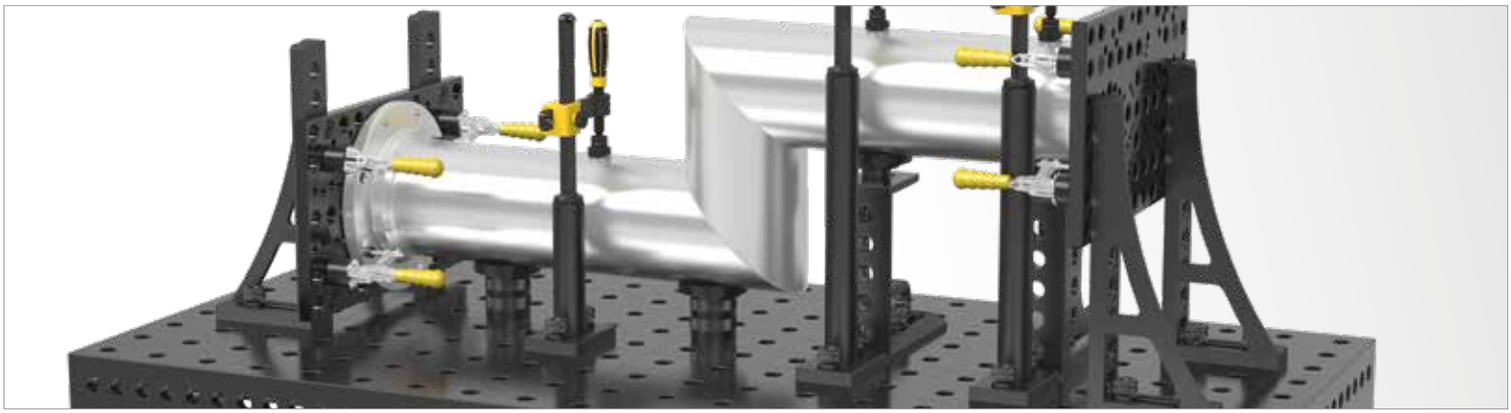

	Länge: (a)	Breite: (b)	Höhe: (c)	Ø: (o)	Gewicht:	Artikel-Nr.	
Platte groß - für Multispann- Auflagenturm modular	150 mm	100 mm	25 mm		2,60 kg	2-280646.5 **31,00 €**	●
Platte klein - für Multispann- Auflagenturm modular	120 mm	120 mm	25 mm		2,23 kg	2-280646 **20,00 €**	●
Vertikalrohr 225 - für Multispann- Auflagenturm modular			225 mm	57 mm	1,70 kg	2-280646.1 **42,00 €**	●
Vertikalrohr 475 - für Multispann- Auflagenturm modular			475 mm	57 mm	2,94 kg	2-280646.2 **47,00 €**	●
Vertikalrohr 725 - für Multispann- Auflagenturm modular			725 mm	57 mm	4,24 kg	2-280646.3 **52,00 €**	●
Vertikalrohr 975 - für Multispann- Auflagenturm modular			975 mm	57 mm	5,54 kg	2-280646.4 **59,00 €**	●
Gusskreuz inkl. Handrad - für Multispann- Auflagenturm modular - für 280638 (siehe Seite 267)	104 mm	80 mm	56 mm		1,27 kg	2-280617.5H **25,00 €**	●

● = Artikel wird auf Lager produziert; ○ = Artikel wird auf Bestellung produziert; Erklärungen siehe Seite 84

Auflagesatz 11-teilig





280821



280821.1



280821.2

Beschreibung:

Der 11-teilige Auflagesatz bietet die Möglichkeit die Höhe von Auflageflächen zu variieren. Die einzelnen Auflagescheiben können zum Ausgleich von 1-100 mm Höhendifferenz eingesetzt werden. Um die angestrebte Höhe möglichst genau zu erreichen, ist die kleinste Stufung der Ausgleichscheibe 1 mm. Die Scheiben sind mit den Maßen beschriftet. Mit den O-Ringen des Auflageturms lassen sich die Auflagen leicht und präzise justieren. Der Auflagesatz ist universell bei allen 28er Bohrungen einsetzbar. An das M10-Gewinde an der Innenseite der Auflagen kann man kundenspezifische Bauelemente oder Prismen anschrauben.

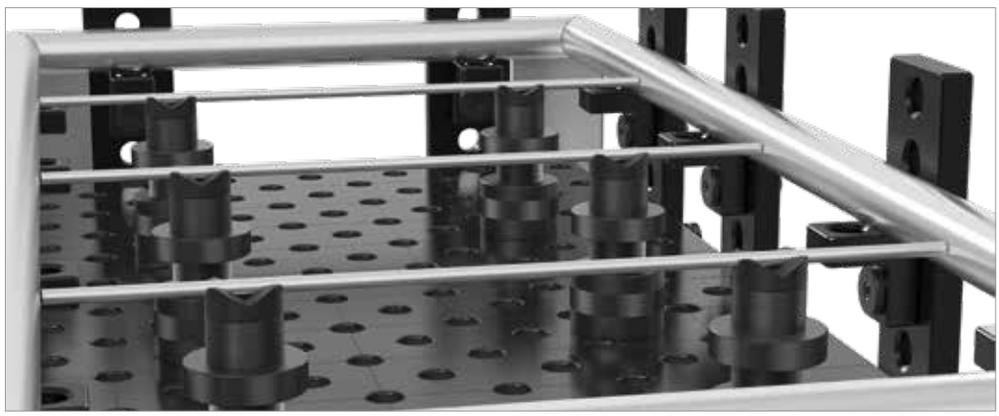

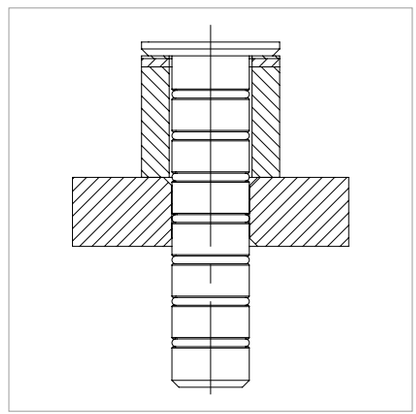

	Höhe: (c)	Ø: (o)	Gewicht:	Artikel-Nr.	
Auflagesatz 11-teilig - brüniert	125 mm	50 mm	1,95 kg	2-280821 **42,00 €**	●
Auflageturm - brüniert	125 mm	50 mm	0,60 kg	2-280821.1 **20,00 €**	●
Scheibensatz - Stufungen der Scheiben: 1 / 2 / 3 / 4 / 5 mm 10 / 20 / 40 / 50 mm inkl. 1/10" Zollscheibe 2,54 mm		50 mm	1,35 kg	2-280821.2 **21,00 €**	●

● = Artikel wird auf Lager produziert; ○ = Artikel wird auf Bestellung produziert; Erklärungen siehe Seite 84

Schraubunterlage Ø 80

Beschreibung:

Die Schraubunterlage dient speziell der Höhenfeinjustierung im Bereich von 75-110 mm. In Verbindung mit Prismaverlängerung und Auflagesatz kann der Höhenausgleich deutlich vergrößert werden.





280822







	Höhe: (c)	Ø: (o)	Gewicht:	Artikel-Nr.	
Schraubunterlage Ø 80 - brüniert	75-110 mm	80 mm	2,30 kg	2-280822 **63,00 €**	●

● = Artikel wird auf Lager produziert; ○ = Artikel wird auf Bestellung produziert; Erklärungen siehe Seite 84

Auflage höhenverstellbar mit Skala



280824

Beschreibung:

Die höhenverstellbare Auflage mit Skala bietet eine stabile Auflagefläche und kann in allen Systembohrungen verwendet werden.

Die Höhe kann durch Justieren des Stellrings und der Kontermutter stufenlos im Bereich von 20 – 105 mm reguliert werden. Durch die Feinskalierung kann die Höhe millimetergenau eingestellt werden.

Lieferbar ab 01.04.2019.

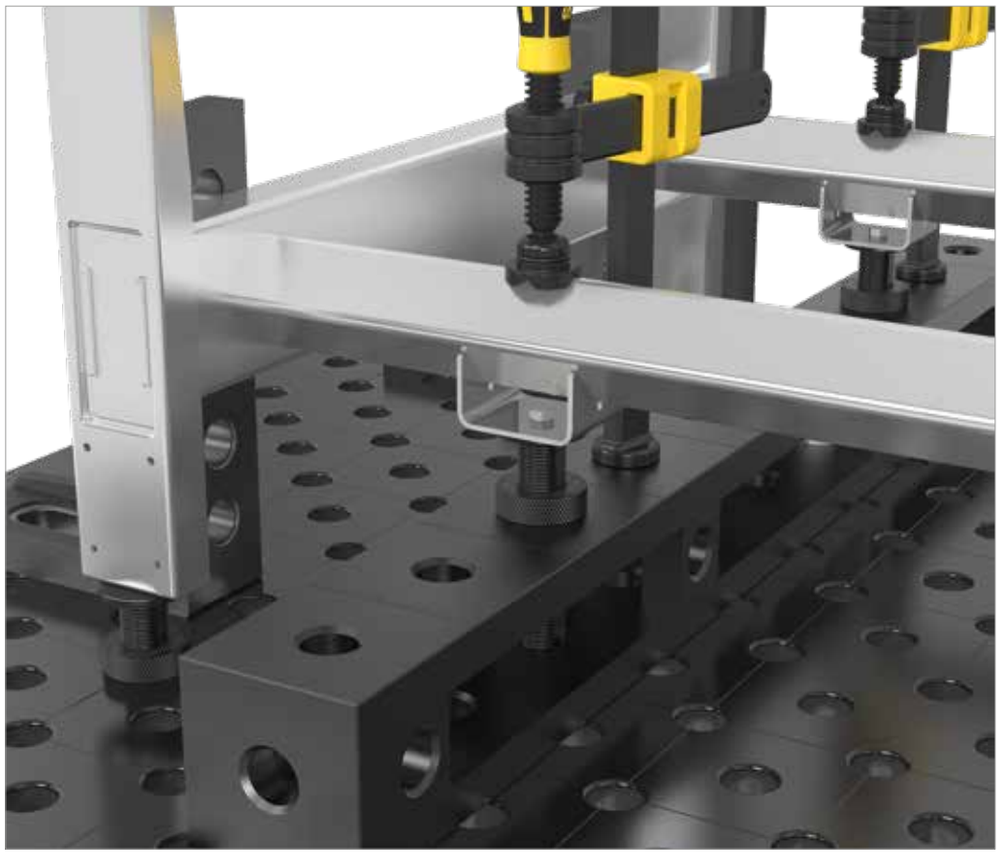



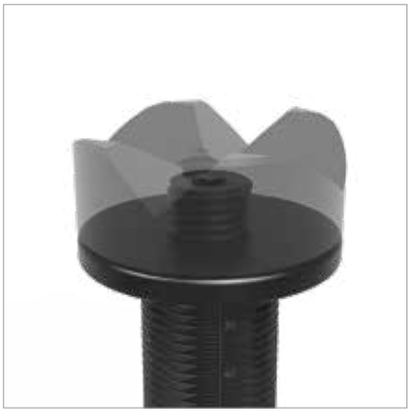

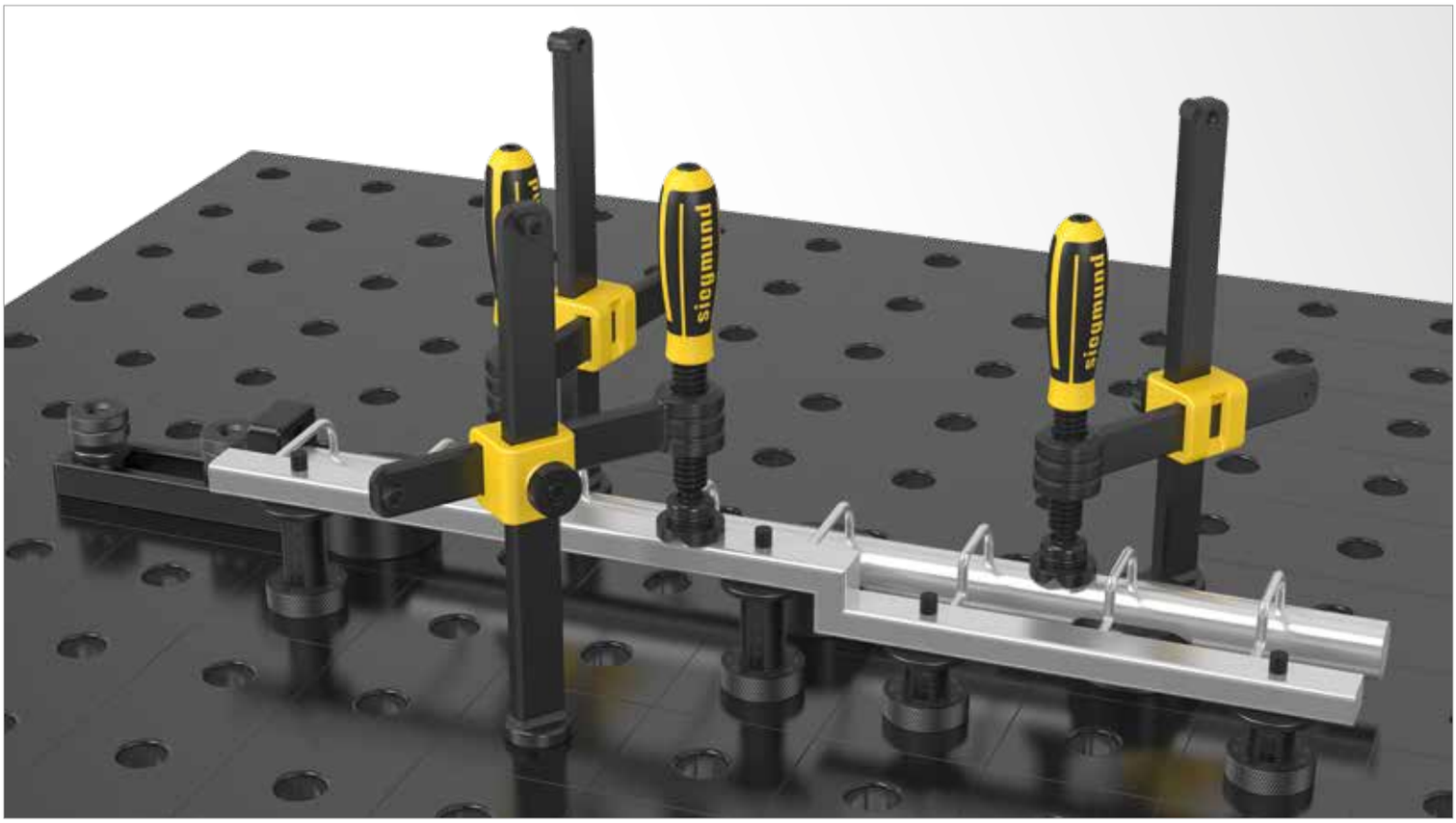

	Länge: (a)	Ø: (o)	Gewicht:	Artikel-Nr.	
Auflage höhenverstellbar mit Skala - inkl. Gewindestift	144 mm	50 mm	0,87 kg	2-280824 **39,00 €**	●

● = Artikel wird auf Lager produziert; ○ = Artikel wird auf Bestellung produziert; Erklärungen siehe Seite 84

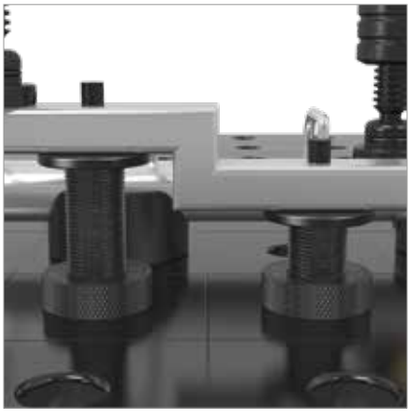

Distanzhalter

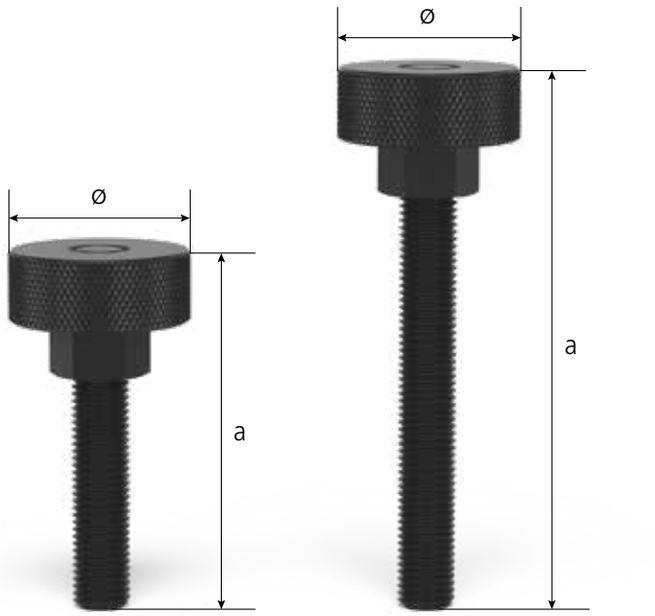

Beschreibung:

Der Distanzhalter ist in Kombination mit der Gewindebuchse für M16 Gewinde (Artikel-Nr. 280825) und einem Winkel oder Anschlag universell einsetzbar. Durch den einfachen Drehmechanismus ist jeder Abstand schnell und präzise justierbar. Als Gegenstück zum Distanzhalter dient in der Regel eine Schraubzwinge, ein Anschlagwinkel oder Ähnliches.

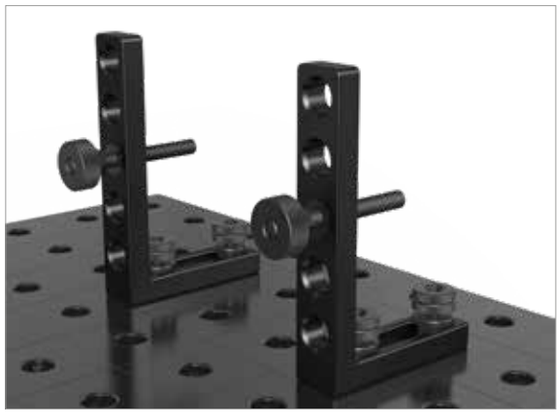

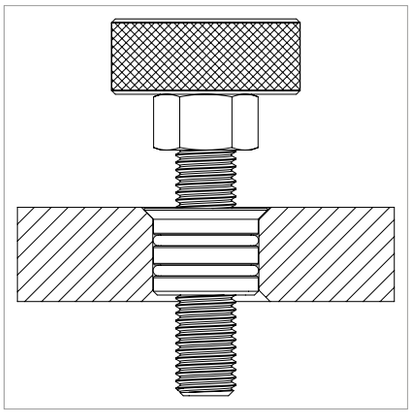





280175.1



280176



280825

	Länge: (a)	Höhe: (c)	Ø: (o)	Gewicht:	Artikel-Nr.	
Distanzhalter 100	100 mm		50 mm	0,52 kg	2-280175 **31,00 €**	●
	100 mm		75 mm	0,92 kg	2-280176 **35,00 €**	●
	100 mm		100 mm	1,42 kg	2-280177 **37,00 €**	●
Distanzhalter 150	150 mm		50 mm	0,60 kg	2-280175.1 **33,00 €**	●
	150 mm		75 mm	1,00 kg	2-280176.1 **36,00 €**	●
	150 mm		100 mm	1,50 kg	2-280177.1 **39,00 €**	●
Gewindebuchse für M16-Gewinde - brüniert		23 mm	30 mm	0,07 kg	2-280825 **12,00 €**	●

Spannrohr mit Schnellverschluss





280750



280760



280760.1



280662.N

Beschreibung:

Das Spannrohr mit integrierten Schnellspannbolzen ermöglicht die spielfreie Befestigung eines 28er Spannrohrs. An diesem lassen sich Zwingen, Schnellspanner, Höhen- bzw. Seitenanschläge und weitere Bauteile befestigen.

Weitere Anwendungsbeispiele und Bauteile finden Sie im Internet.

Die Winkelbuchse / -muffe ist in Verbindung mit einem Spannrohr (Artikel-Nr. 280750 + 280642) flexibel einsetzbar.

Mittels Gewindebuchse (Artikel-Nr. 280618) kann die Winkelbuchse / -muffe auch in Kombination mit einer Gewindespindel verwendet werden.

Der Achsabstand beträgt 40 mm.

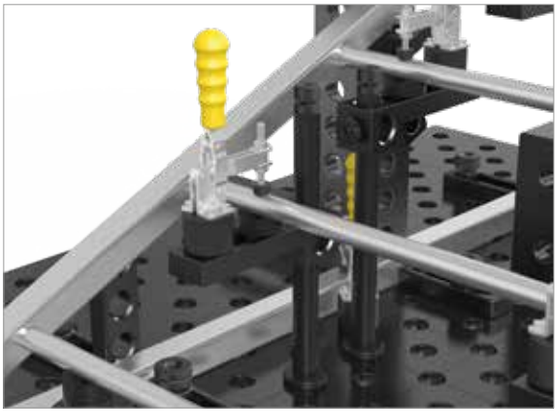



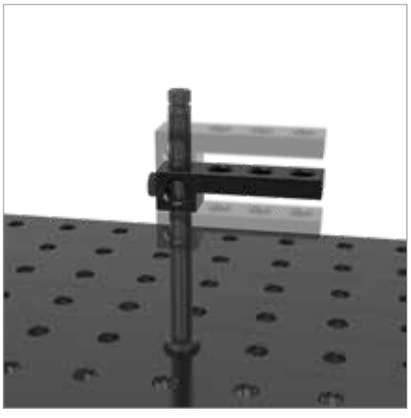

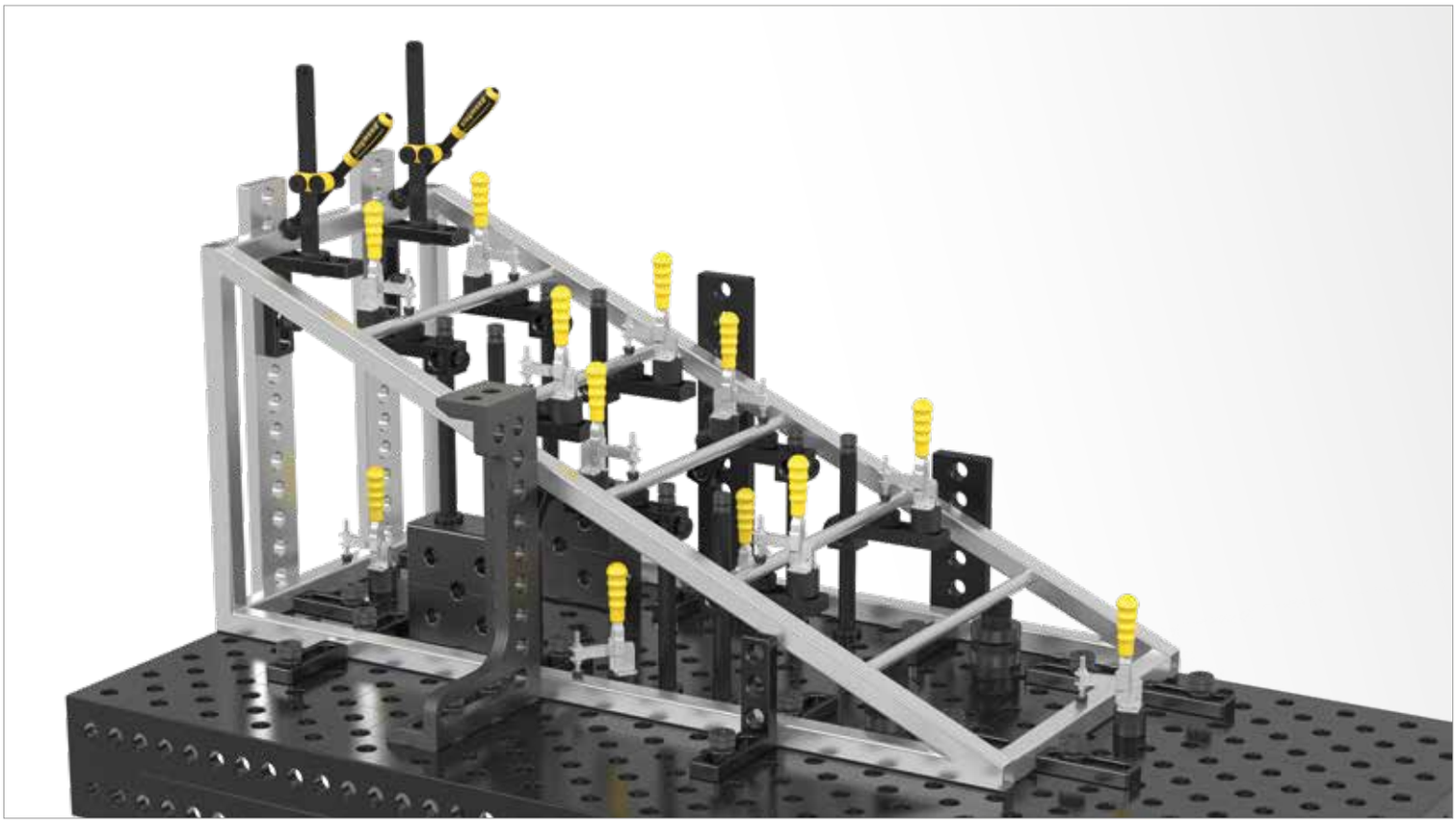

	Länge: (a)	Breite: (b)	Höhe: (c)	Ø: (o)	Gewicht:	Artikel-Nr.	
Spannrohr mit Schnellverschluss			380 mm	28 mm	1,80 kg	2-280750 **79,00 €**	●
Weitere Größen auf Anfrage						.	○
Klemmanschlag	200 mm	50 mm	50 mm	28 mm	1,66 kg	2-280760 **62,00 €**	●
Klemmanschlag - mit Langloch	200 mm	50 mm	50 mm		1,37 kg	2-280760.1 **67,00 €**	●
Handrad für Gusskreuz - für 280610, 280612, 280630, 280615, 280611, 220610.1, 220630.1, 220615.1	25 mm			30 mm	0,06 kg	2-280662.N **7,00 €**	●

● = Artikel wird auf Lager produziert; ○ = Artikel wird auf Bestellung produziert; Erklärungen siehe Seite 84

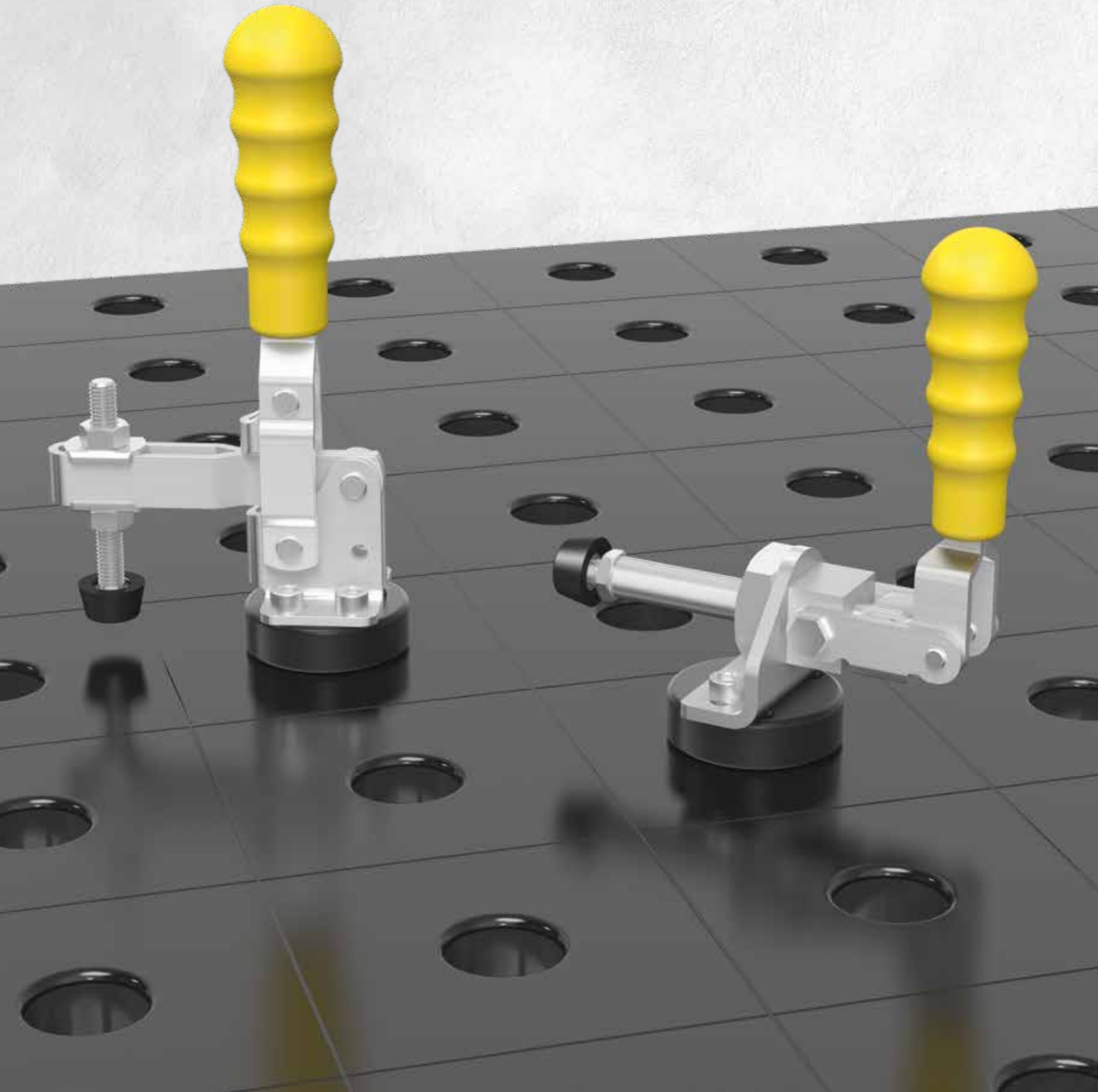



Seite 314
Senkrechtspanner mit Adapter



Seite 315
Schubstangenspanner mit Adapter



Seite 316
Kombi-Adapter 225



Seite 316
Kombi-Adapter 100



Seite 317
Schnellspanner 100



Seite 317
Schnellspanner 160



Seite 318
Adapter mit Lochbild Ø 50 / 15
für Schnellspanner



Seite 318
Adapter mit Lochbild Ø 50 / 40
für Schnellspanner



Seite 318
Adapter mit Lochbild Ø 50 / 70
für Schnellspanner



Seite 318
Adapter mit Lochbild Ø 50 / 100
für Schnellspanner



Seite 318
Adapter Rohling ohne Lochbild Ø 50 / 15
für Schnellspanner



Seite 318
Adapter Rohling ohne Lochbild Ø 50 / 5
für Schnellspanner



Seite 318
Adapter Rohling ohne Lochbild Ø 50 / 40
für Schnellspanner



Seite 318
Adapter Rohling ohne Lochbild Ø 50 / 70
für Schnellspanner



Seite 318
Adapter Rohling ohne Lochbild Ø 50 / 100
für Schnellspanner

Senkrechtspanner mit Adapter

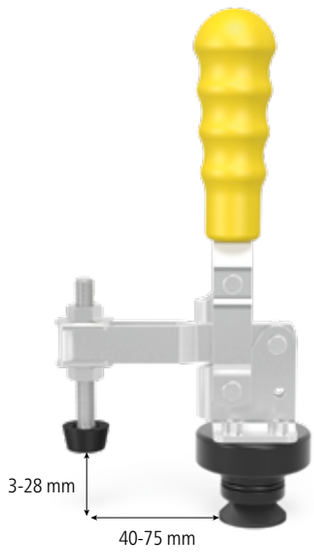

Beschreibung:

Der Senkrechtspanner mit Adapter ist universell in 28er Bohrungen einsetzbar.
Die größtmögliche Funktionalität entwickelt dieser in Verbindung mit dem Universal-Anschlag (Artikel-Nr. 280420.N).

Der Adapter kann ausgetauscht werden. Weitere Größen siehe Seite 318.

Weitere Schnellspanner finden Sie im Internet unter www.siegmund.com



280705



009082

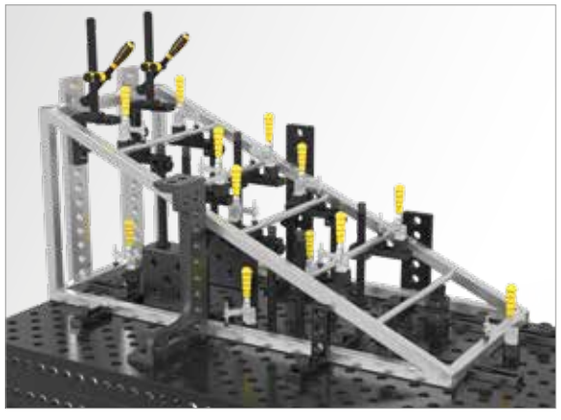

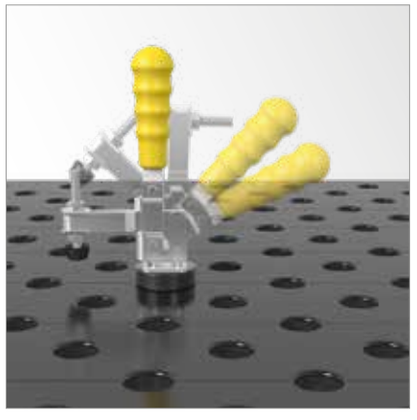

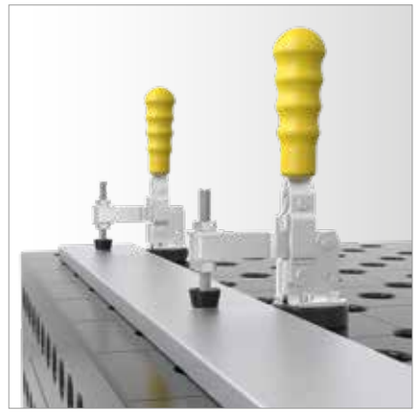

	max. Belastung	Gewicht:	Artikel-Nr.	
Senkrechtspanner mit Adapter - Adapter 280715	1,8 kN	0,73 kg	2-280705 **33,00 €**	●
Senkrechtspanner		0,39 kg	2-009082 **22,00 €**	●

● = Artikel wird auf Lager produziert; ○ = Artikel wird auf Bestellung produziert; Erklärungen siehe Seite 84

Schubstangenspanner mit Adapter

Beschreibung:

Der Schubstangenspanner mit Adapter ist universell in 28er Bohrungen einsetzbar.
Die größtmögliche Funktionalität entwickelt dieser in Verbindung mit dem Universal-Anschlag (Artikel-Nr. 280420.N).

Der Adapter kann ausgetauscht werden. Weitere Größen siehe Seite 318.

Weitere Schnellspanner finden Sie im Internet unter www.siegmund.com

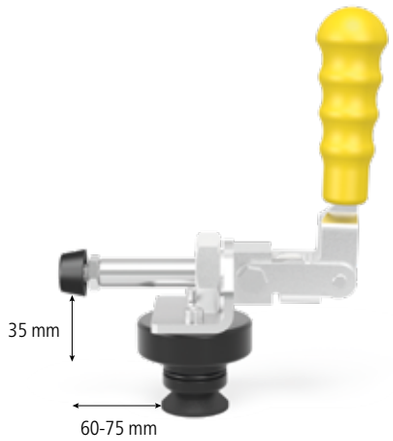



280710



009083

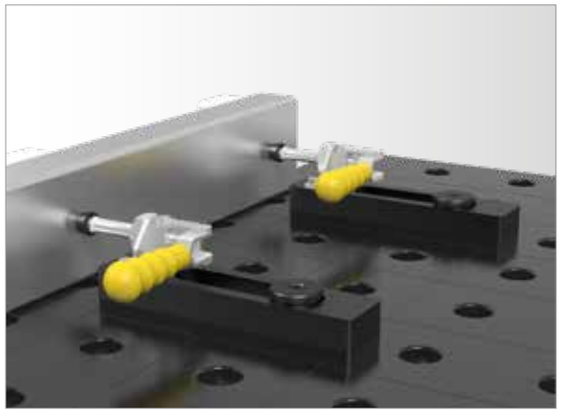

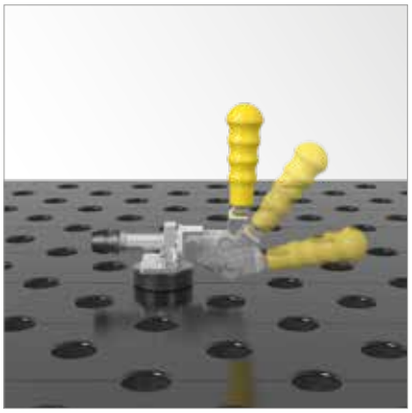

	max. Belastung	Gewicht:	Artikel-Nr.	
Schubstangenspanner mit Adapter - Adapter 280715	2,5 kN	0,71 kg	2-280710 **41,00 €**	●
Schubstangenspanner		0,40 kg	2-009083 **25,00 €**	●

● = Artikel wird auf Lager produziert; ○ = Artikel wird auf Bestellung produziert; Erklärungen siehe Seite 84

Kombi-Adapter 225 / 100

Beschreibung:

Die Kombi-Adapter 225 und 100 wurden speziell zur Aufnahme von Siegmund-Schnellspannern konstruiert. Die direkte Montage der Schnellspanner auf den Kombi-Adapter ist besonders bei niedrigen Schweißteilen vorteilhaft. Zusätzlich lässt sich der Kombi-Adapter als normaler Universal-Anschlag nutzen.

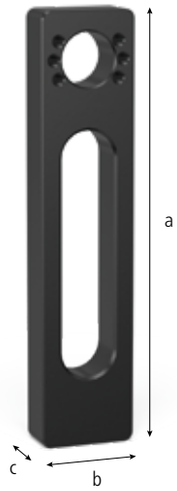



280730.N



280730.1.N

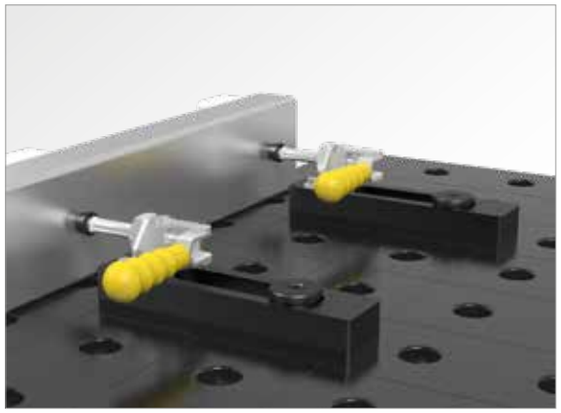



		Länge: (a)	Breite: (b)	Höhe: (c)	Gewicht:	Artikel-Nr.	
Kombi-Adapter 225 - nitriert	N BAR	225 mm	50 mm	25 mm	1,35 kg	2-280730.N **46,00 €**	●
Kombi-Adapter 100 - nitriert	N BAR	100 mm	50 mm	25 mm	0,80 kg	2-280730.1.N **31,00 €**	●

● = Artikel wird auf Lager produziert; ○ = Artikel wird auf Bestellung produziert; Erklärungen siehe Seite 84

Schnellspanner 100 / 160

Beschreibung:

Der Senkrechtspanner ist universell in 28er Bohrungen einsetzbar. Der Spannbereich lässt sich mittels Justierschraube einstellen.





280706



280707





	Länge: (a)	Breite: (b)	Höhe: (c)	Ø: (o)	Gewicht:	Artikel-Nr.	
Schnellspanner 100 - Länge Spannarm 100 mm - Klemmbereich 5-75 mm	340 mm	30 mm	150 mm	28 mm	1,20 kg	2-280706 **52,00 €**	●
Schnellspanner 160 - Länge Spannarm 160 mm - Klemmbereich 0-75 mm	360 mm	30 mm	150 mm	28 mm	1,20 kg	2-280707 **52,00 €**	●

● = Artikel wird auf Lager produziert; ○ = Artikel wird auf Bestellung produziert; Erklärungen siehe Seite 84

Adapter mit Lochbild / Adapter Rohling ohne Lochbild

Beschreibung:

Der Adapter mit Lochbild ist universell bei allen 28er Bohrungen einsetzbar. Durch den eingearbeiteten O-Ring wird maximale Passgenauigkeit erreicht.




280715


280715.1


280715.2


280715.3


280720


280720.1


280720.2


280720.3


280720.4

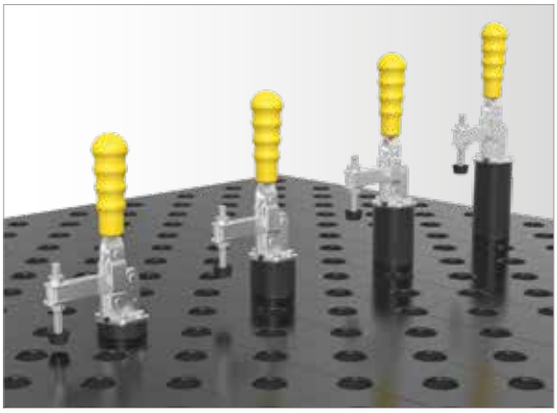

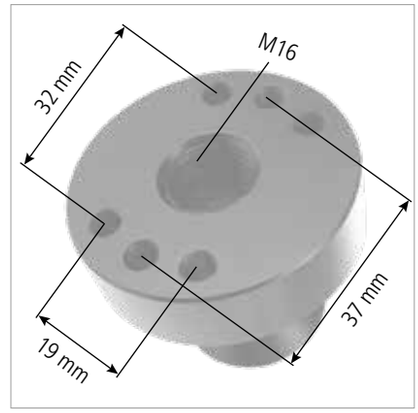

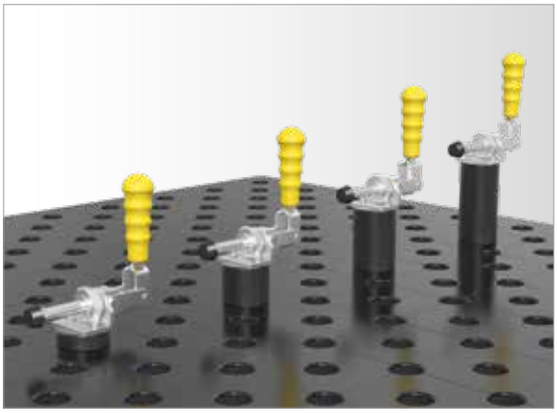

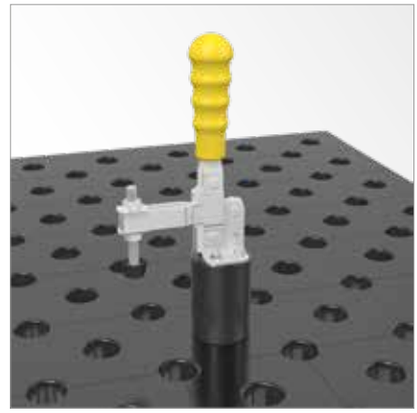

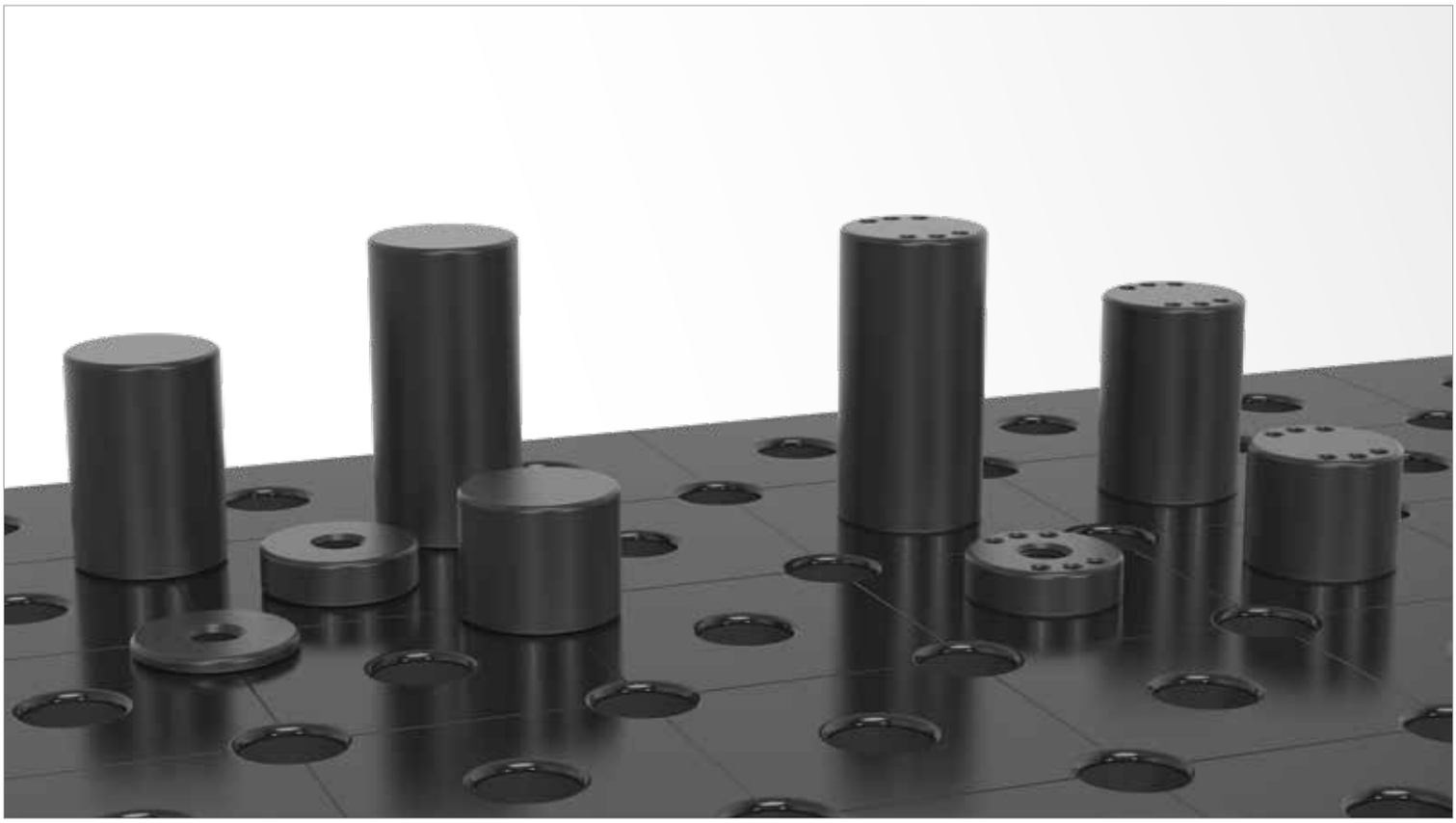

	Höhe: (c)	Ø: (o)	MS: (d)	Gewicht:	Artikel-Nr.	
Adapter mit Lochbild Ø 50 / 15 - für Schnellspanner - brüniert	30 mm	50 mm	15 mm	0,30 kg	2-280715 **13,00 €**	●
Adapter mit Lochbild Ø 50 / 40 - für Schnellspanner - brüniert	55 mm	50 mm	40 mm	0,56 kg	2-280715.1 **16,00 €**	●
Adapter mit Lochbild Ø 50 / 70 - für Schnellspanner - brüniert	85 mm	50 mm	70 mm	1,00 kg	2-280715.2 **18,00 €**	●
Adapter mit Lochbild Ø 50 / 100 - für Schnellspanner - brüniert	115 mm	50 mm	100 mm	1,49 kg	2-280715.3 **20,00 €**	●
Adapter Rohling ohne Lochbild Ø 50 / 15 - für Schnellspanner - brüniert	30 mm	50 mm	15 mm	0,30 kg	2-280720 **14,00 €**	●
Adapter Rohling ohne Lochbild Ø 50 / 5 - für Schnellspanner - brüniert	20 mm	50 mm	5 mm	0,11 kg	2-280720.1 **12,00 €**	●
Adapter Rohling ohne Lochbild Ø 50 / 40 - für Schnellspanner - brüniert	55 mm	50 mm	40 mm	0,62 kg	2-280720.2 **17,00 €**	●
Adapter Rohling ohne Lochbild Ø 50 / 70 - für Schnellspanner - brüniert	85 mm	50 mm	70 mm	1,07 kg	2-280720.3 **19,00 €**	●
Adapter Rohling ohne Lochbild Ø 50 / 100 - für Schnellspanner - brüniert	115 mm	50 mm	100 mm	1,50 kg	2-280720.4 **21,00 €**	●

MS=Materialstärke; ● = Artikel wird auf Lager produziert; ○ = Artikel wird auf Bestellung produziert; Erklärungen siehe Seite 84





Seite 322
Sub Table Box für System 28



Seite 324
Werkzeugwagen



Seite 325
Werkzeugwagen kompakt



Seite 326
Werkzeugwand



Seite 327
Modul für Werkzeugwand



Seite 328
Schweißschutzwand



Seite 329
Masseanschluss Komfort



Seite 330
Bürste Ø 30 mit Schutzkappe



Seite 331
Brennerhalter



Seite 332
Inbusschlüssel 6



Seite 332
Inbusschlüssel 6



Seite 333
Inbusschlüssel 14



Seite 334
Standard-Schraubstock 125 für System 16 / 22 / 28



Seite 334
Premium-Schraubstock 125 für System 16 / 22 / 28

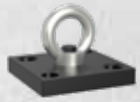

Seite 336
Transportbügel mit Befestigungsplatte 1800 kg Traglast



Seite 336
Transportbügel nitriert



Seite 338
Tischpresse System 28

Sub Table Box

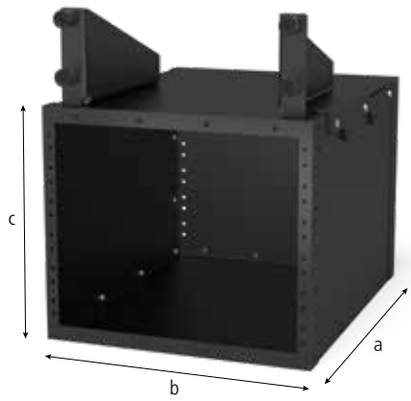



280900



281900



004200



004205



004210



004215

Beschreibung:

Mit der Siegmund ST Box haben Sie Ihr Werkzeug immer griffbereit. Schaffen Sie sich Stauraum und Ordnung an Ihrem Schweißtisch.

Die maximale Belastungsfähigkeit der ST Box liegt bei ca. 100 kg. Jede einzelne Schublade hat eine maximale Tragfähigkeit von ca. 50 kg.

Das durchgehende Gehäuse schützt den Inhalt der Schubladen vor Schmutz und Schweißspritzern.

Unabhängig von der Tischgröße oder der Verrippung lässt sich die ST Box an jedem Siegmund Schweißtisch befestigen.

Bei der Lieferung erhalten Sie eine Montageanleitung zum Selbstaufbau. Nach dem Zusammenbau können Sie die ST Box ganz einfach am Schweißtisch befestigen.





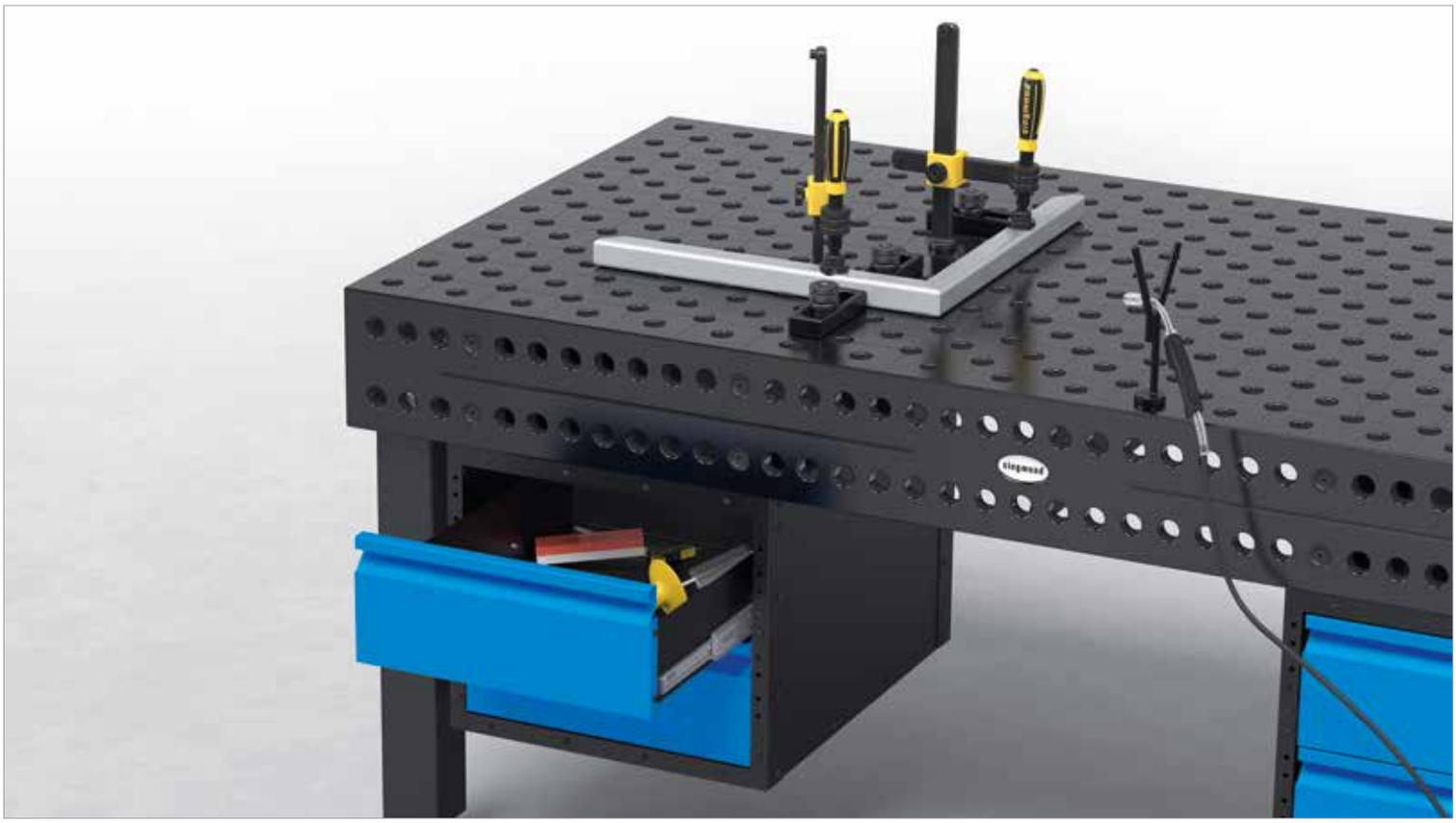

	Länge: (a)	Breite: (b)	Höhe: (c)	Gewicht:	Artikel-Nr.	
Sub Table Box für System 28 - lackiert	630 mm	510 mm	420 mm	36,00 kg	2-280900 **267,00 €**	●
Sub Table Box für System 28 Basic - lackiert	630 mm	510 mm	420 mm	34,30 kg	2-281900 **267,00 €**	●
Schublade 60 mm	590 mm	400 mm	60 mm	7,10 kg	2-004200 **108,00 €**	●
Schublade 120 mm	590 mm	400 mm	120 mm	8,70 kg	2-004205 **124,00 €**	●
Schublade 180 mm	590 mm	400 mm	180 mm	9,10 kg	2-004210 **133,00 €**	●
Schublade 240 mm	590 mm	400 mm	240 mm	9,50 kg	2-004215 **142,00 €**	●

● = Artikel wird auf Lager produziert; ○ = Artikel wird auf Bestellung produziert; Erklärungen siehe Seite 84

Werkzeugwagen

Beschreibung:

Der Werkzeugwagen bietet genügend Platz für Ihr Siegmund-Zubehör. Sie haben immer den Überblick und das gesamte Werkzeug ist schnell griffbereit. Große Winkel werden praktisch und sicher im Innenraum verstaut. Dank der Rollen ist das Werkzeug schnell dort, wo Sie es brauchen.

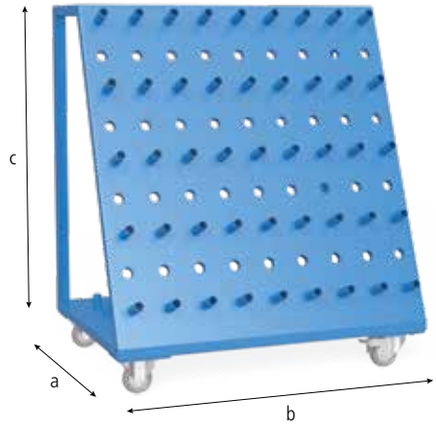



280910



280915



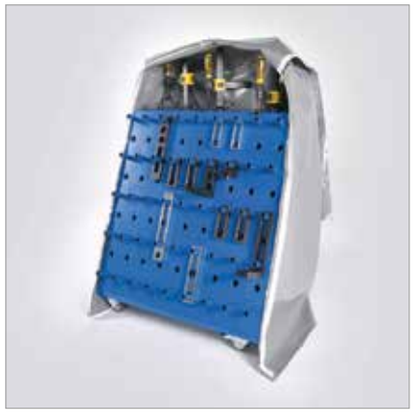

	Länge: (a)	Breite: (b)	Höhe: (c)	Gewicht:	Artikel-Nr.	
Werkzeugwagen - lackiert - Zulässiges Gesamtgewicht 240 kg	650 mm	900 mm	1020 mm	50,00 kg	2-280910 **555,00 €**	●
Abdeckplane - für Werkzeugwagen 280910					2-280915 **215,00 €**	●

● = Artikel wird auf Lager produziert; ○ = Artikel wird auf Bestellung produziert; Erklärungen siehe Seite 84

Werkzeugwagen kompakt

Beschreibung:

Der Werkzeugwagen kompakt bietet genügend Platz für Ihr Siegmund-Zubehör. Sie haben immer den Überblick und das gesamte Werkzeug ist schnell griffbereit. Große Winkel werden praktisch und sicher im Innenraum verstaut. Dank der Rollen ist das Werkzeug schnell dort, wo Sie es brauchen. Zudem findet der Werkzeugwagen kompakt unter dem Schweißtisch Platz.

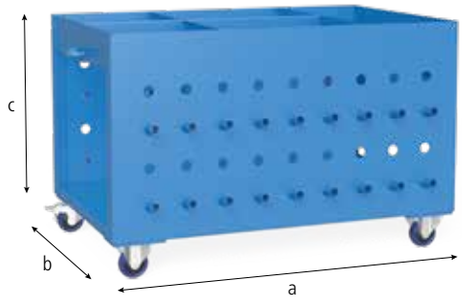



280911



280916







	Länge: (a)	Breite: (b)	Höhe: (c)	Gewicht:	Artikel-Nr.	
Werkzeugwagen kompakt - lackiert	1000 mm	650 mm	640 mm	59,00 kg	2-280911 **555,00 €**	●
Abdeckplane - für Werkzeugwagen kompakt 280911					2-280916 **215,00 €**	●

● = Artikel wird auf Lager produziert; ○ = Artikel wird auf Bestellung produziert; Erklärungen siehe Seite 84

Werkzeugwand

Beschreibung:

Mit der Werkzeugwand haben Sie das Siegmund-Zubehör immer schnell griffbereit. Sie lässt sich einfach mit Bolzen am Tisch oder mit Schrauben an der Wand befestigen.

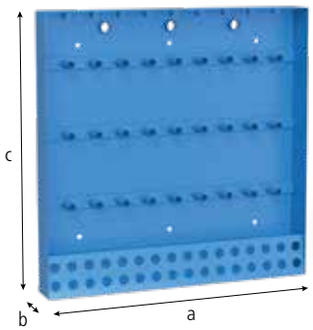



280912



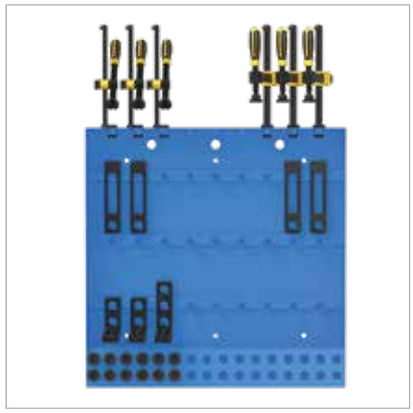

	Länge: (a)	Breite: (b)	Höhe: (c)	Gewicht:	Artikel-Nr.	
Werkzeugwand - lackiert	800 mm	100 mm	800 mm	22,50 kg	2-280912 **212,00 €**	●

● = Artikel wird auf Lager produziert; ○ = Artikel wird auf Bestellung produziert; Erklärungen siehe Seite 84

Modulare Werkzeugwand

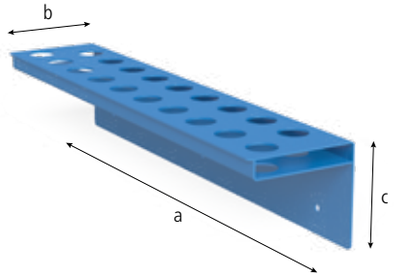



280930



280931



280936

Beschreibung:

Mit der modularen Werkzeugwand gestalten Sie aus verschiedenen Bauteilen Ihre persönliche Werkzeugwand.

Das Modul 280930 eignet sich für Schraubzwingen, Prismen und Bolzen.

Das Modul 280931 (ohne Aufnahmehülsen) eignet sich nur für Prismen und Bolzen.

Mit dem Aufnahmepin 280936 können Sie alle Bauteile mit einer 28er Bohrung an der Wand aufhängen.

Die dafür nötige Rückwandplatte ist nicht im Lieferumfang enthalten. Aus unserer Sicht eignet sich hierfür am besten eine mehrfach verleimte Holzplatte mit einer Stärke von mind. 5 cm.

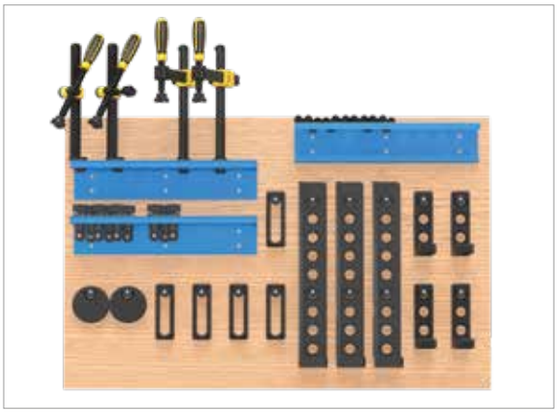



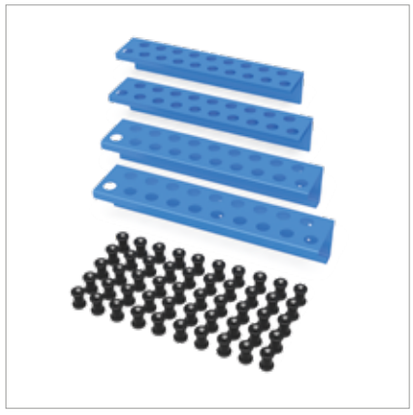

	Länge: (a)	Breite: (b)	Höhe: (c)	Ø: (o)	Gewicht:	Artikel-Nr.
Modul für Werkzeugwand - lackiert	500 mm	100 mm	110 mm	28 mm	2,20 kg	2-280930 ● **63,00 €**
Modul für Werkzeugwand ohne Hülsen - lackiert	500 mm	100 mm	110 mm	28 mm	1,90 kg	2-280931 ● **42,00 €**
Aufnahmepin für Zubehörwand - brüniert	37 mm			28 mm	0,10 kg	2-280936 ● **3,00 €**
Set Modul für Werkzeugwand - bestehend aus 2x 280930, 2x 280931, 5x 280936.10						2-280930.Set ● **307,00 €**

● = Artikel wird auf Lager produziert; ○ = Artikel wird auf Bestellung produziert; Erklärungen siehe Seite 84

Schweißschutzwand

Beschreibung:

Mit der Schweißschutzwand können Sie den Tisch in zwei Arbeitsbereiche unterteilen. Position und Größe der Arbeitsflächen legen Sie einfach nach dem jeweiligen Bedarf fest. So werden nebeneinanderliegende Arbeitsbereiche vor Schweißspritzern des benachbarten Arbeitsplatzes geschützt. Die aus verzinktem Blech gefertigte Wand wird mit zwei Bolzen befestigt.

(Die Schweißschutzwand ist aus produktionstechnischen Gründen nicht kratzerfrei).

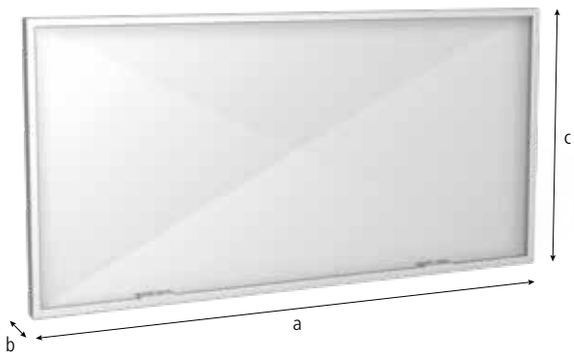



280980

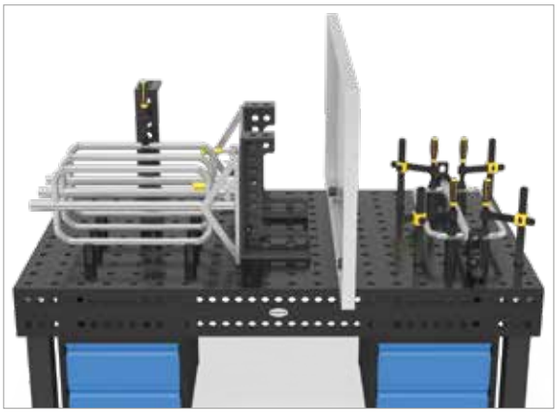





	Länge: (a)	Breite: (b)	Höhe: (c)	Gewicht:	Artikel-Nr.	
Schweißschutzwand - farbige Lackierung als Sonderanfertigung gegen Aufpreis erhältlich	1600 mm	50 mm	800 mm	23,00 kg	2-280980 **144,00 €**	●

● = Artikel wird auf Lager produziert; ○ = Artikel wird auf Bestellung produziert; Erklärungen siehe Seite 84

Masseanschluss Komfort

Beschreibung:

Der Masseanschluss gewährleistet einen 100%igen Kontakt zum Schweißtisch. Daher ist keine Überhitzung möglich. Einfache Montage durch Befestigung in Systembohrung.

Belastung bis 500 Ampere,
Kabelquerschnitt 70-95 mm².





000810







	Gewicht:	Artikel-Nr.
Masseanschluss Komfort	0,66 kg	2-000810 ● **37,00 €**

● = Artikel wird auf Lager produziert; ○ = Artikel wird auf Bestellung produziert; Erklärungen siehe Seite 84

Bürste

Beschreibung:

Die Bürste mit einem 30 mm Durchmesser wurde speziell zum Reinigen von 28er Bohrungen entwickelt. Mit ihr lassen sich Verunreinigungen mühelos entfernen.







280820 280820.10





	Ø: (o)	Gewicht:	Artikel-Nr.	
Bürste Ø 30 mit Schutzkappe - mit Schutzkappe	30 mm	0,06 kg	2-280820 **16,00 €**	●
Bürste Ø 30 für Bohrmaschine / 10-Pack	30 mm	0,06 kg	2-280820.10 **49,00 €**	●

● = Artikel wird auf Lager produziert; ○ = Artikel wird auf Bestellung produziert; Erklärungen siehe Seite 84

Brennerhalter

Beschreibung:

Der Brennerhalter lässt sich in jeder Systembohrung positionieren und bietet Ihnen eine Aufhängung für Ihren Schweißbrenner.





280920



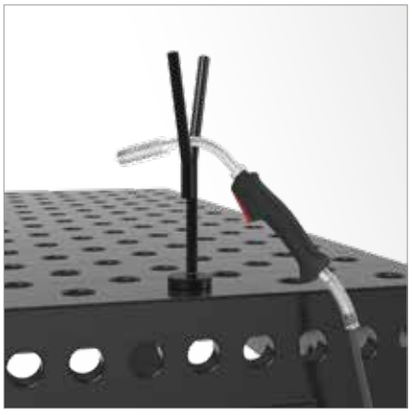

	Höhe: (c)	Gewicht:	Artikel-Nr.	
Brennerhalter - brüniert	200 mm	0,50 kg	2-280920 **24,00 €**	●

● = Artikel wird auf Lager produziert; ○ = Artikel wird auf Bestellung produziert; Erklärungen siehe Seite 84

Inbusschlüssel 6

Beschreibung:

Der 6er Inbusschlüssel ist das praktische Arbeitsmittel, um schnell und sicher Schrauben anzuziehen. Als effektives Hilfsinstrument ist der 6er Inbusschlüssel für Spannbolzen, Schraubzwingen und kleine Universalwinkel ideal.





280852.1



280852







	Gewicht:	Artikel-Nr.
Inbusschlüssel 6 - gelb	0,09 kg	2-280852.1 ● **12,00 €**
Inbusschlüssel 6 - rot	0,50 kg	2-280852 ● **12,00 €**

● = Artikel wird auf Lager produziert; ○ = Artikel wird auf Bestellung produziert; Erklärungen siehe Seite 84

Inbusschlüssel 14

Beschreibung:

Der 14er Inbusschlüssel wird zum Anziehen des Feststellbolzens und des großen Universalwinkels eingesetzt.





280854





	Gewicht:	Artikel-Nr.
Inbusschlüssel 14	0,45 kg	2-280854 **12,00 €** ●

● = Artikel wird auf Lager produziert; ○ = Artikel wird auf Bestellung produziert; Erklärungen siehe Seite 84

Schraubstock





004300



004303



004302

Beschreibung:

Zur Grundausstattung einer jeden Werkstatt gehört ein zuverlässiger Schraubstock. Mit unserem Siegmund-Schraubstock steht dem rauen Werkstattbetrieb nichts mehr im Wege.

Zur Befestigung des Schraubstocks auf dem Tisch werden Schnellspannbolzen und ggf. Reduzierbuchsen benötigt.

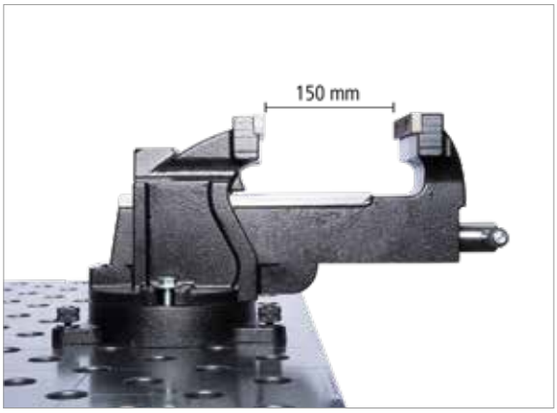

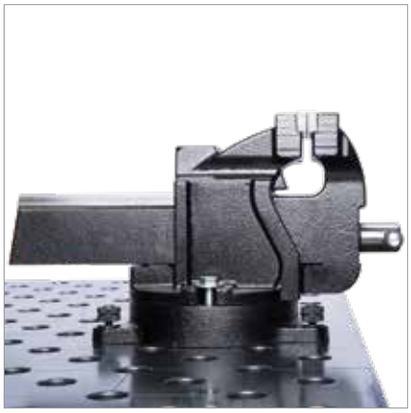



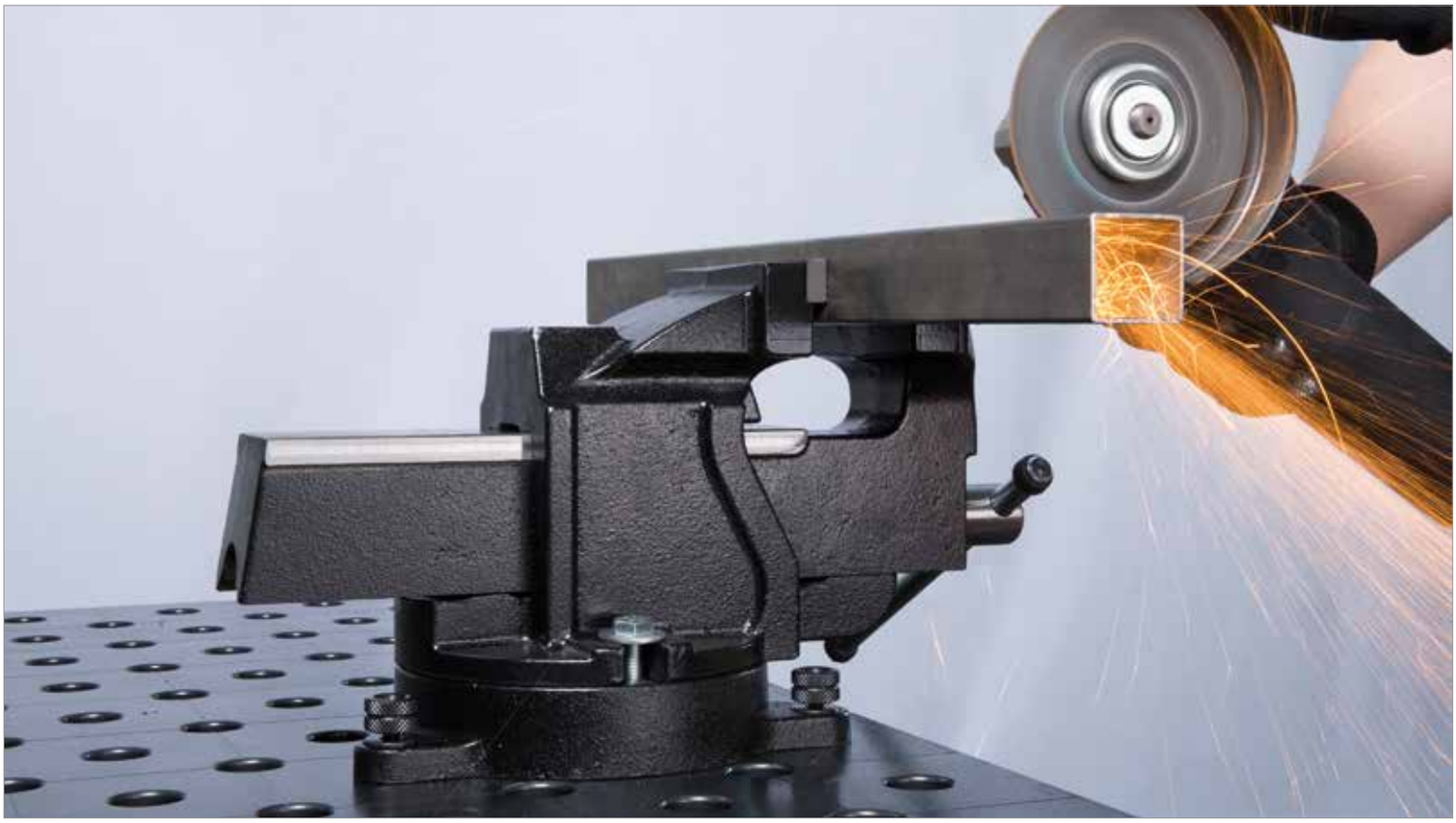

	Länge: (a)	Ø: (o)	Gewicht:	SK:	AM:	ZK:	Artikel-Nr.
Premium-Schraubstock 100 für System 16 / 22 / 28 - mit 28er Systembohrungen - Spannweite 83 mm			14,00 kg				2-004300 **132,00 €** ●
Standard-Schraubstock 125 für System 16 / 22 / 28 - mit 28er Systembohrungen - Spannweite 150 mm			14,00 kg				2-004303 **160,00 €** ●
Premium-Schraubstock 125 für System 16 / 22 / 28 - mit 28er Systembohrungen - Spannweite 150 mm			19,40 kg				2-004302 **207,00 €** ●
Schnellspannbolzen kurz - Spannen von 2 Bauteilen - brüniert - mit Drehverschluss	95 mm	28 mm	0,54 kg	220,00 kN	25,00 Nm	25,00 kN	2-280510 **41,00 €** ●

SK=Scherkraft; AM=Anzugsmoment; ZK=Zugkraft; ● = Artikel wird auf Lager produziert; ○ = Artikel wird auf Bestellung produziert; Erklärungen siehe Seite 84

Transportbügel

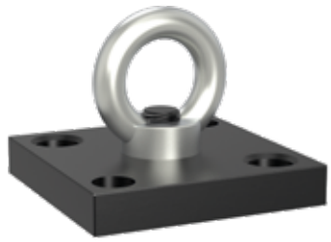



000830.N.T1



000831



000835.N



000830.N

Beschreibung:

Der Transportbügel mit Befestigungsplatte hat eine Tragfähigkeit von 1.800 kg (mit 2x 280510) / 1.000 kg (mit 2x 002822) . Er wird eingesetzt, um Schweißtische und andere schwere Siegmund-Elemente sicher und leicht zu befördern. Die Befestigung erfolgt schnell und einfach mit mind. 2 Spannbolzen.

Bei Einsatz des Transportbügels sind die allgemeinen Vorschriften für Transportbügel einzuhalten. Je nach Einsatzweise kann sich die Tragfähigkeit deutlich reduzieren. Während des Transportes darf der Tisch nicht mehr als 100 mm angehoben werden, außerdem darf sich niemand unterhalb des Tisches aufhalten.

Zusätzlich kann der Transportbügel als einfache Befestigung für Spanngurte benutzt werden.

Für Ihre Sicherheit sollten Sie folgende Hinweise beachten: Ringmuttern sollen vollständig aufgeschraubt sein. Die Ringmuttern sollen eben und vollflächig auf der Auflagefläche aufliegen. Die Länge des Gegengewindes muss ausreichend sein. Seitenzug soll vermieden werden.

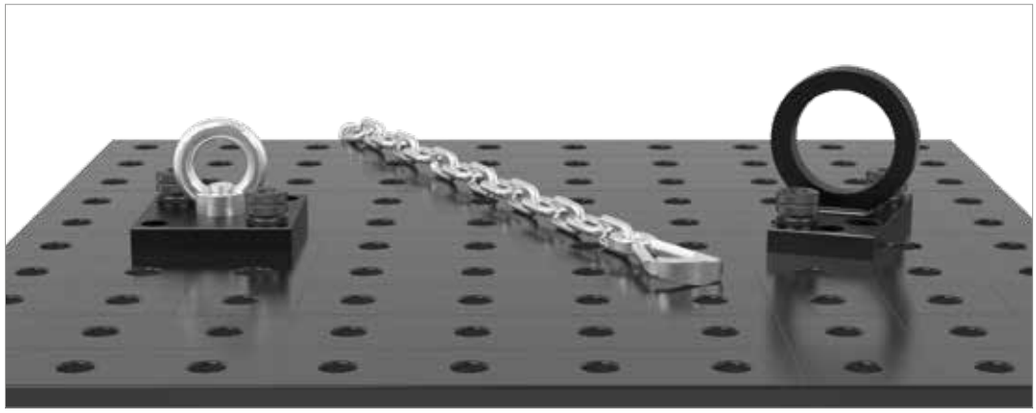

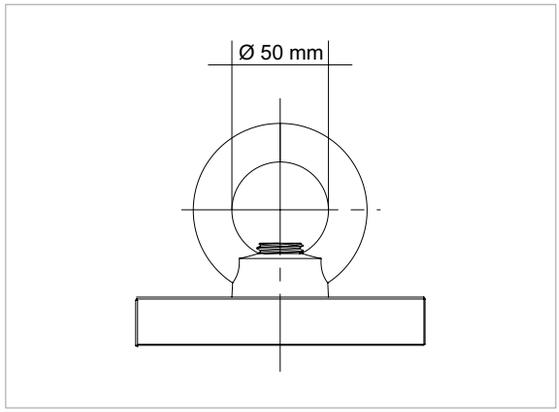

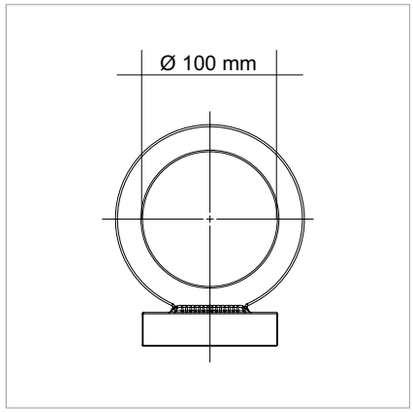



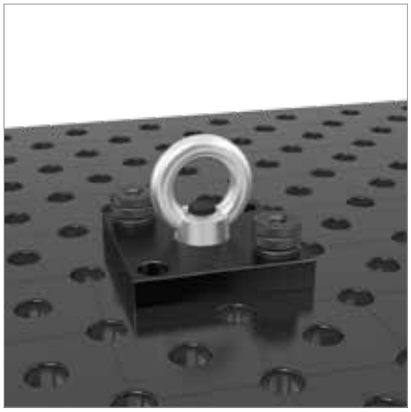

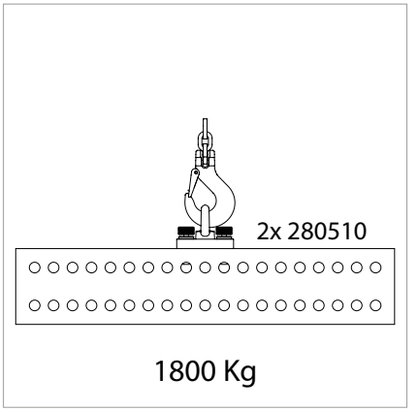

1800 Kg

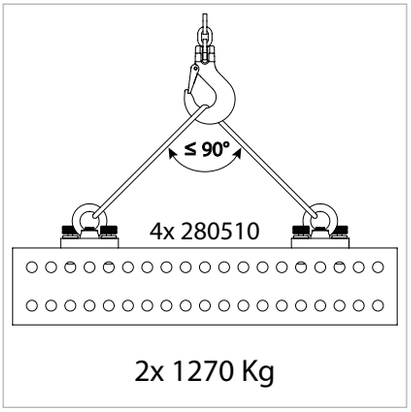

2x 1270 Kg

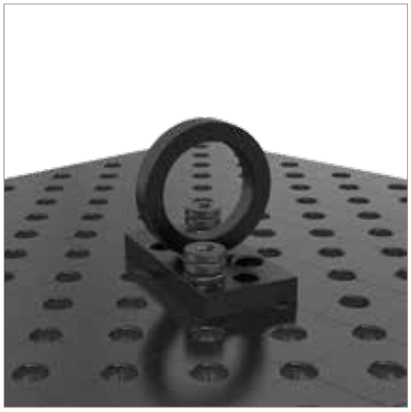

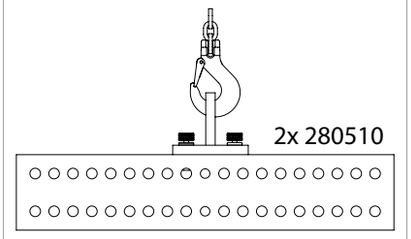

2500 Kg



		Länge: (a)	Breite: (b)	Höhe: (c)	Gewicht:	Artikel-Nr.	
Transportbügel mit Befestigungsplatte nitriert - 1800 kg Traglast (mit 2x 280510) - 1000 kg Traglast (mit 2x 002822)	N BAR	150 mm	150 mm	25 mm	4,70 kg	2-000830.N **42,00 €**	●
Befestigungsplatte 150x150x25 für Transportbügel	N BAR	150 mm	150 mm	25 mm	3,90 kg	2-000830.N.T1 **31,00 €**	●
Transportbügel ohne Befestigungsplatte					0,70 kg	2-000831 **12,00 €**	●
Transportbügel nitriert - 2500 kg Traglast (mit 2x 280510) - 1000 kg Traglast (mit 2x 002822) - 700 kg Traglast (mit 2x 160510)	N BAR	200 mm	100 mm	165 mm	4,50 kg	2-000835.N **79,00 €**	●

● = Artikel wird auf Lager produziert; ○ = Artikel wird auf Bestellung produziert; Erklärungen siehe Seite 84





= Kratzfestigkeit N = Schweißspritzerschutz BAR = Korrosionsschutz

Tischpresse





28004643

Beschreibung:

Perfekte Schweißkonstruktionen durch Vorspannen vor dem Schweißen.

Die Tischpresse wird zum Richten verformter Stahlprodukte verwendet. Mit einer Presskraft von 2,5 Tonnen können Teile, die ungewollte Unebenheiten oder Spannungen im Material aufweisen, begradigt werden. Mit dem zusätzlich erhältlichen Rohrbiegestempel lassen sich Rohre mit einem Durchmesser von bis zu 42 mm flexibel biegen.

Der Gesamthub beträgt 60 mm, der mit 13 Pumphüben mit einer Bedienkraft von ca. 330 N erreicht werden kann (Hub pro Pumphub 4,6 mm). Ein Überströmventil verhindert weiteren Druckaufbau bei voll ausgefahrener Kolbenstange.

Für eine sichere Befestigung auf dem Tisch kann die Tischpresse durch den Revolverkopf entweder mit Schnellspannbolzen oder durch den angearbeiteten Bolzen fixiert werden.

Die Tischpresse muss immer an zwei Stellen fixiert werden.

Weitere Zubehörteile finden Sie unter www.siegmund.com

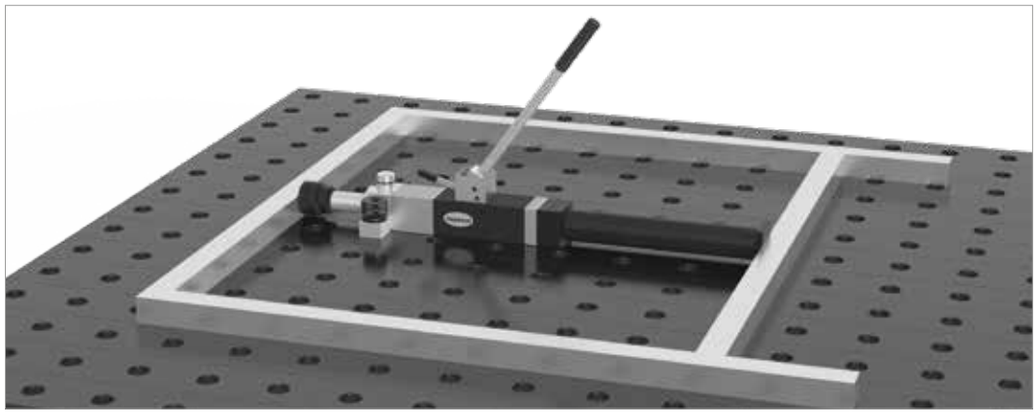

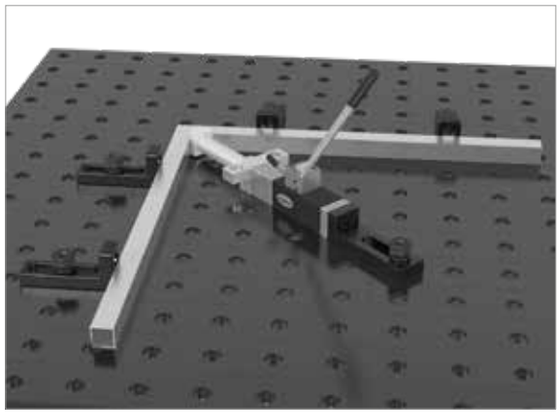

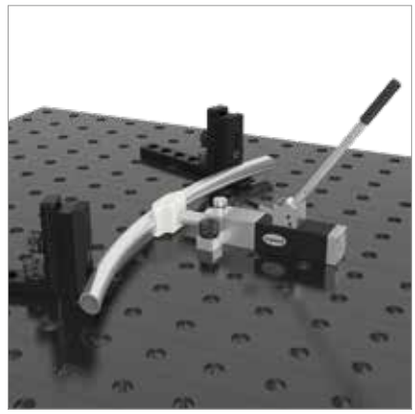

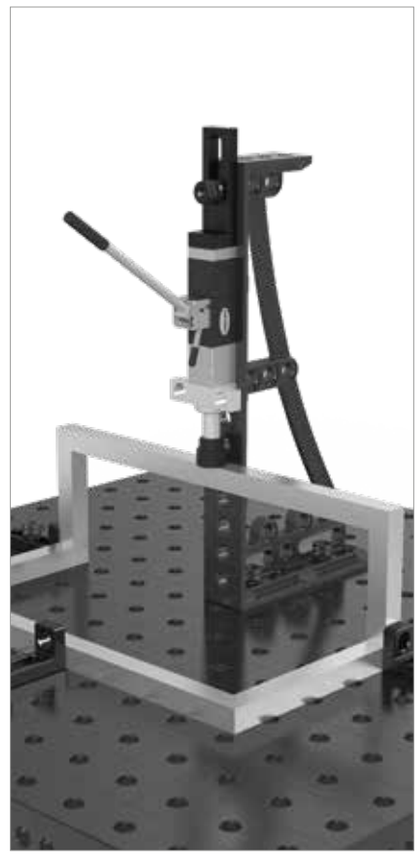

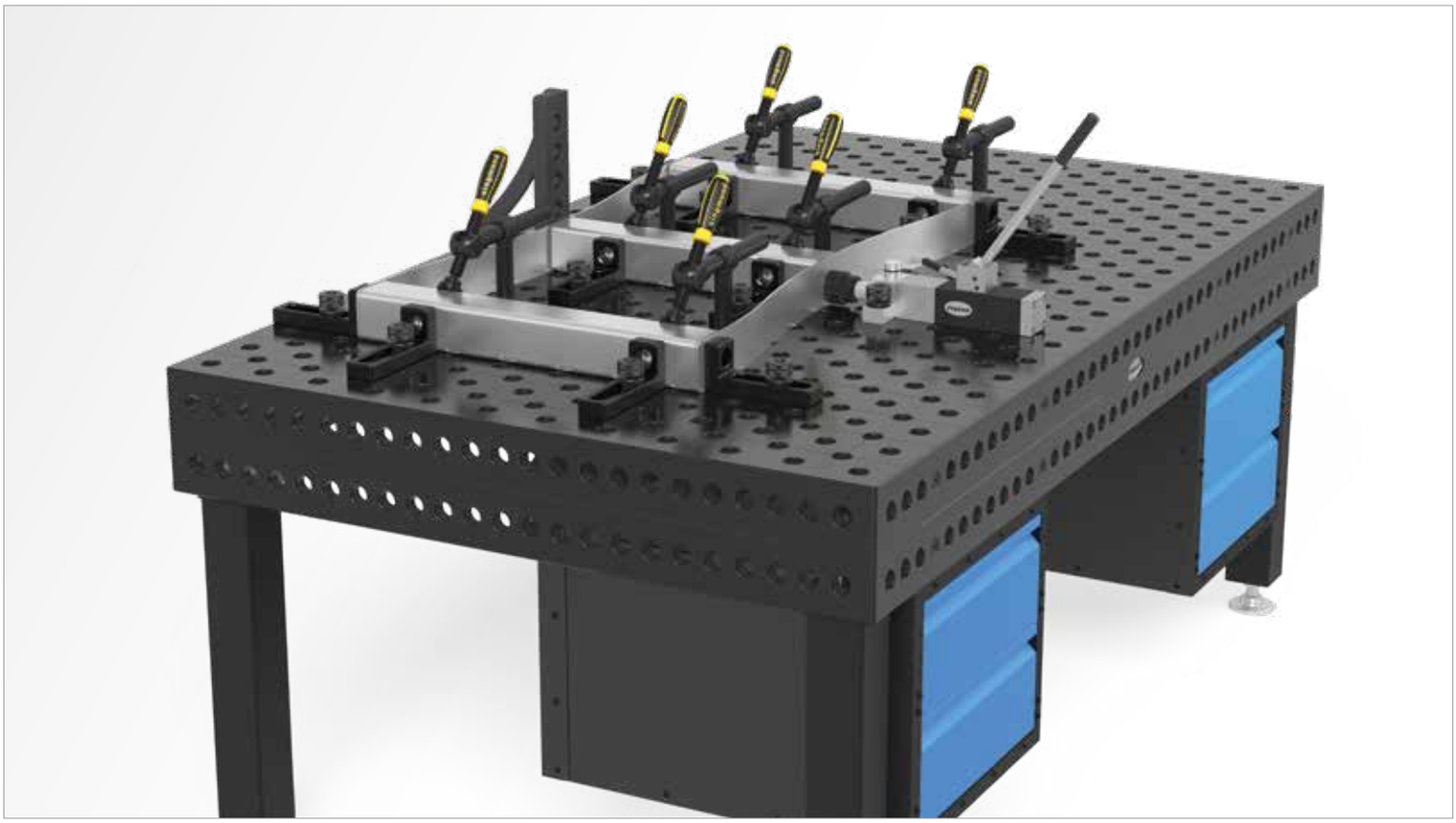

	Gewicht:	Artikel-Nr.	
Tischpresse System 28 - zum Spannen und Richten	5,70 kg	2-28004643 **933,00 €**	●

● = Artikel wird auf Lager produziert; ○ = Artikel wird auf Bestellung produziert; Erklärungen siehe Seite 84

Weitere Zubehörteile finden Sie unter www.siegmund.com





Seite 358
Auflage- und Fundamentschiene

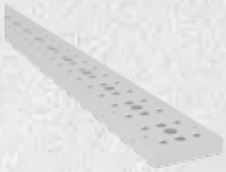

Seite 360
Auflage- und Fundamentschiene XL



Seite 362
Rundschiene 25

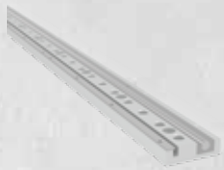

Seite 364
Auflage- und Fundamentschiene mit integrierter Rundschiene



Seite 370
Verbindungsrahmen für Arbeitstisch



Seite 372
Verbindungsrahmen mit Rollkassette für Arbeitstisch



Seite 372
Verbindungsrahmen mit Drehkranz für Arbeitstisch



Seite 378
Fuß einfach



Seite 380
Fuß mit Rolle



Seite 382
Fuß mit Profilrolle



Seite 398
Tisch 750



Seite 398
Tisch 8.7



Seite 400
Platte 750



Seite 400
Platte 8.7



Seite 402
Abdeckkappe für Montagebohrung



Seite 402
Plastikkappe für Auflage- und Fundamentschiene / 10er Pack



Seite 402
Fuß für Plattformsystem



Seite 402
Fuß Grundausstattung Sonderhöhe min. 150 mm

Frei im Raum genau und schnell positionieren...

… um diesem Anspruch gerecht zu werden, bietet Ihnen Siegmund die optimale Lösung – das neue Schienensystem mit integrierter Rundschiene.

Durch die höchstpräzise Montage unseres Schienensystems eröffnet sich ein strukturierter Arbeitsraum mit maximaler Präzision und minimaler Toleranz. So ergibt sich beispielsweise auf einer Länge von 25 Metern eine Abweichung von ca. 2 mm (bei Montage mit entsprechenden Messmitteln). Großflächige Werkstücke können somit maßgenau gefertigt werden.

Aus der Kombination von Tischen, Verbindungsrahmen und Zubehör ergeben sich unzählige Spannmöglichkeiten in jede Dimension. Mittels Verbindungsrahmen und Rollfüßen lassen sich Tische und Zubehör kinderleicht auf der Schiene verschieben und im 100 mm Raster abstecken. Durch die Vielseitigkeit des Schienensystems können Sie schnell Projekte in jeder Größenordnung positionieren, ausrichten und spannen. Das Siegmund-Schienensystem steht für Qualität, Präzision und Zeitersparnis.

MODULARES SYSTEM

Sie können mit dem Siegmund Baukastensystem Ihr Zubehör beliebig miteinander kombinieren und erweitern.

HÖCHSTE PRÄZISION

Die Teilegenauigkeit in Verbindung mit präziser Montage des Schienensystems ermöglicht Ihnen bei Einsatz geeigneter Messmittel eine Fertigung mit exzellenter Genauigkeit.





INDIVIDUELL GESTALTEN

**Egal welches Projekt Sie realisieren wollen,
wir liefern Ihnen die Basis.**

VARIABEL POSITIONIEREN

Erweitern Sie Ihren Arbeitsbereich in jede Dimension!

... so flexibel und mobil wie Sie es brauchen!

Schienen-Varianten in der Übersicht

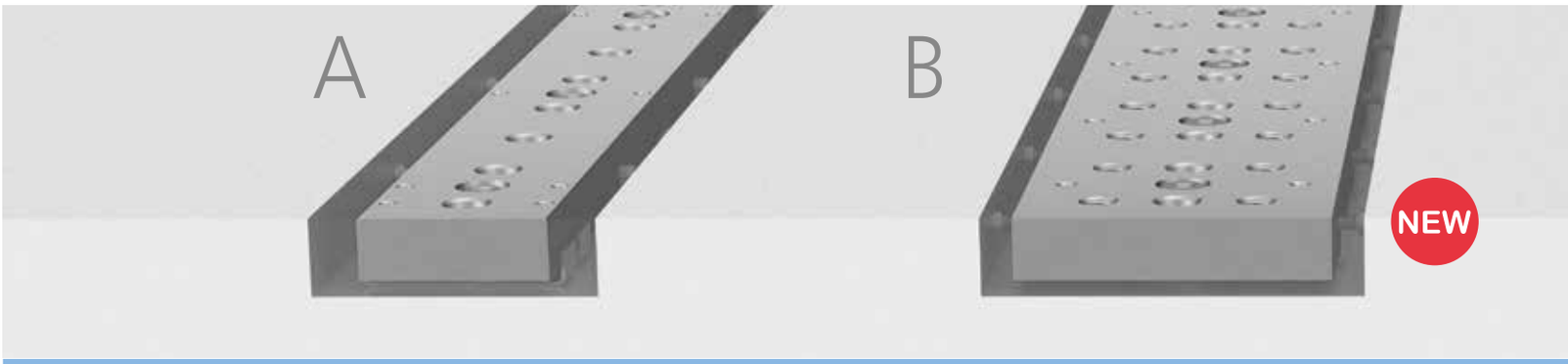

	AUFLAGE- UND FUNDAMENTSCHIENE	AUFLAGE- UND FUNDAMENTSCHIENE XL DURCHGEHÄRTETER WERKZEUGSTAHL
EINBAUWEISE	Unter- oder Überflur möglich (Bild zeigt Unterflur)	Unter- oder Überflur möglich (Bild zeigt Unterflur)
VORTEILE	• strukturierter Arbeitsraum mit vielen Spannmöglichkeiten • maßgenaues Positionieren der Spannelemente	• strukturierter Arbeitsraum mit vielen Spannmöglichkeiten • maßgenaues Positionieren der Spannelemente
	• einfaches Verschieben der Spannelemente auf der Schiene mittels Fuß für U-Winkel mit Rolle (K) nur für Überflur • ohne Einsatz von Hebezeug und Kran nur für Überflur	• zusätzliche Gewindebohrungen für noch mehr Spannmöglichkeiten • größere Auflageflächen
	• gegen Aufpreis auch in gehärtetem Material erhältlich	• gehärtetes Material – Professional Extreme 8.7 (dadurch höhere Lebensdauer)
		• wesentlich höhere Schlag- und Stoßfestigkeit (geeignet für hohe Auflasten)
SPANNELEMENTE	• Schweißtisch auf Verbindungsrahmen einfach (E) • U-Winkel auf Fuß für U-Winkel einfach (I) • U-Winkel auf Fuß für U-Winkel einfach (I) und mit Rolle (K) nur für Überflur • U-Winkel • Gusswinkel • Multispann-Auflageturm	• Schweißtisch auf Verbindungsrahmen einfach (E) • U-Winkel auf Fuß für U-Winkel einfach (I) • U-Winkel • Gusswinkel • Multispann-Auflageturm
ABSTECKRASTER ZUR FIXIERUNG	100 mm im Schienenraster	100 mm im Schienenraster
SCHIENENLÄNGEN / AUSFÜHRUNGEN	siehe Seite 359	siehe Seite 361
MERKMALE	• Spannelemente sind mit der Schiene verankert (verschiebbar nur mit Einsatz von Hebezeug und Kran) • Spannelemente auf Rollen sind auf der Schiene einfach verschiebbar • ohne Einsatz von Hebezeug und Kran	• Spannelemente sind mit der Schiene verankert (verschiebbar nur mit Einsatz von Hebezeug und Kran)

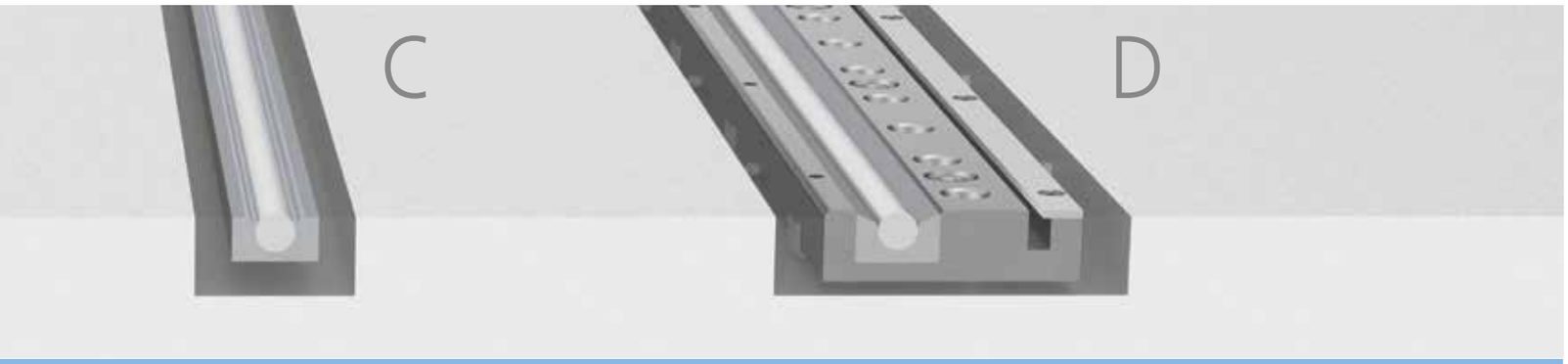

RUNDSCHIENE (in Verbindung mit der Auflage- und Fundamentschiene Unter- oder Überflur empfehlenswert)	AUFLAGE- UND FUNDAMENTSCHIENE MIT INTEGRIERTER RUNDSCHIENE
Unter- oder Überflur möglich (Bild zeigt Unterflur)	Unter- oder Überflur möglich (Bild zeigt Unterflur)
• maßgenaues Positionieren der Spannelemente in Verbindung mit den Schienen A, B oder D	• strukturierter Arbeitsraum mit vielen Spannmöglichkeiten • maßgenaues Positionieren der Spannelemente
• einfaches Verschieben der Spannelemente auf der Schiene mittels Verbindungsrahmen mit Rollkassette (G) bzw. Fuß für U-Winkel mit Profilrolle (L) • ohne Einsatz von Hebezeug und Kran	• einfaches Verschieben der Spannelemente auf der Schiene mittels Verbindungsrahmen mit Drehkranz (H) bzw. Fuß für U-Winkel mit Profilrolle (L) • ohne Einsatz von Hebezeug und Kran
• Rundschiene gehärtet / geschliffen • robuste Schiene, dadurch höhere Lebensdauer	• Rundschiene gehärtet / geschliffen • robuste Schiene, dadurch höhere Lebensdauer
• Zentrierung der Last auf der Rundschiene • geringerer Rollwiderstand, dadurch hohe Laufruhe	• Zentrierung der Last auf der Rundschiene • geringerer Rollwiderstand, dadurch hohe Laufruhe
	• Einzelteile der Schiene auswechselbar (Langlebigkeit)
• Schweißtisch auf Verbindungsrahmen mit Rollkassette (G) • U-Winkel auf Fuß für U-Winkel mit Profilrolle (L)	• Schweißtisch auf Verbindungsrahmen einfach (E) • Schweißtisch auf Verbindungsrahmen mit Drehkranz (H) • U-Winkel auf Fuß für U-Winkel mit Profilrolle (L) (nur in Verbindung mit Kippschutz empfehlenswert) • U-Winkel • Gusswinkel • Multispann-Auflageturm
100 mm im Schienenraster (nur in Verbindung mit der Auflage- und Fundamentschiene Unter- oder Überflur)	100 mm im Schienenraster
siehe Seite 363	siehe Seite 365
• leichtes Verschieben • hohe Laufruhe der Rollen	• leichtes Verschieben • hohe Laufruhe der Rollen

Vergleich Auflage- und Fundamentschienen

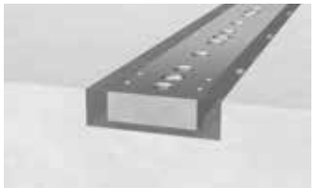

A

AUFLAGE- UND FUNDAMENTSCHIENE
UNTERFLUR

Das Produktvideo finden Sie auch unter:

www.siegmund.com/V280883

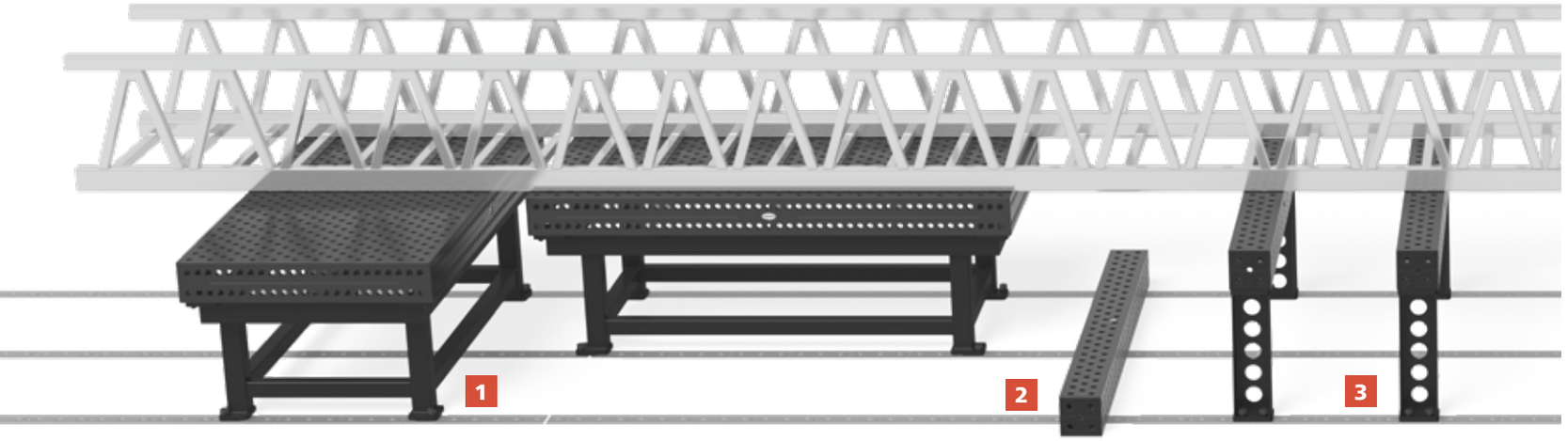

1

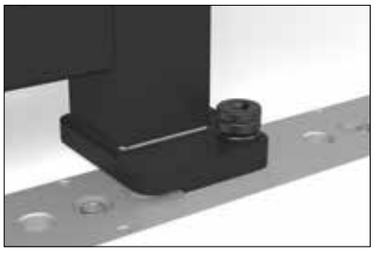

FIXIEREN DER VERBINDUNGSRAHMEN

Der „Verbindungsrahmen einfach (E)“ wird mittels Bolzen, z. B. 280510 direkt auf der Schiene fixiert.

2



FIXIEREN DER SPANNELEMENTE

Mit Senkbolzen, z. B. 280528 können U-Winkel direkt oder in Verbindung mit dem „Fuß für U-Winkel einfach (I)“ auf der Schiene fixiert werden.

Alle anderen Spannelemente werden ebenfalls mit Bolzen, z. B. 280510 direkt auf der Schiene montiert.

3



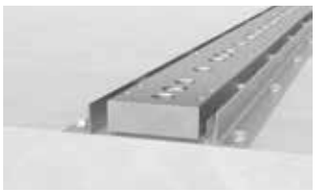

A AUFLAGE- UND FUNDAMENTSCHIENE ÜBERFLUR

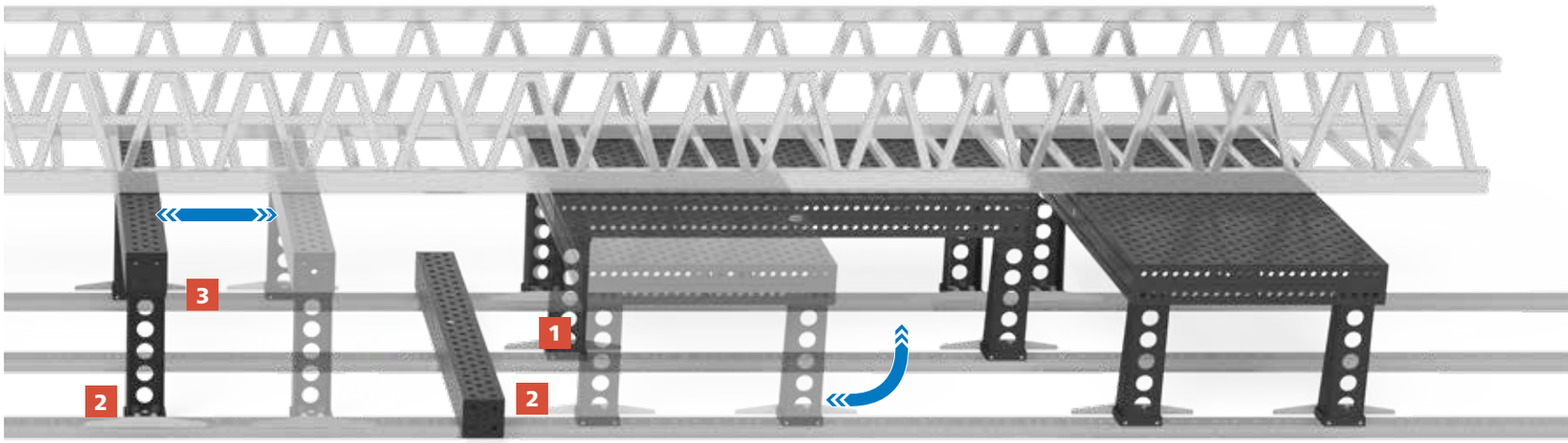

1



FIXIEREN DER SPANNELEMENTE

Mit Bolzen lang, z. B. 280512 können U-Winkel direkt oder in Verbindung mit dem „Fuß für U-Winkel einfach (I)“ oder mit dem „Fuß für U-Winkel mit Rolle (K)“ auf der Schiene fixiert werden.

Alle anderen Spannelemente werden ebenfalls mit Bolzen, z. B. 280510 direkt auf der Schiene montiert.

2



3

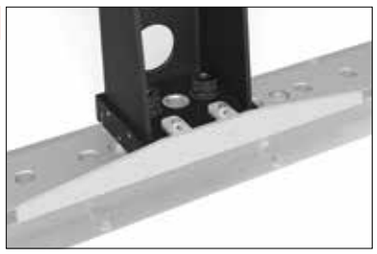

KIPPSCHUTZ FÜR FUSS FÜR U-WINKEL (BEISPIEL)

Der Kippschutz verhindert das Kippen des U-Winkels auf „Fuß für U-Winkel mit Rolle (K)“.

Eine kundenspezifische Anpassung des Kippschutzes ist möglich.

Vergleich Auflage- und Fundamentschienen XL

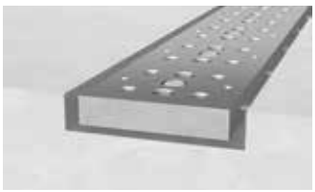

B

AUFLAGE- UND FUNDAMENTSCHIENE XL

UNTERFLUR

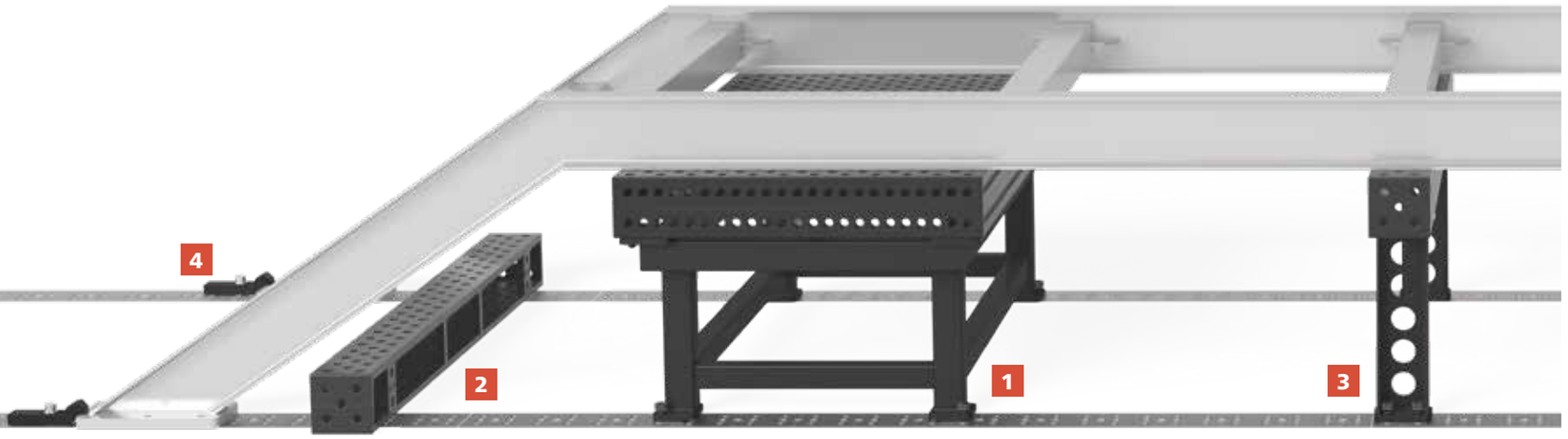

1

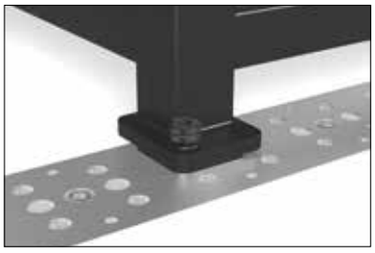

FIXIEREN DER VERBINDUNGSRAHMEN

Der „Verbindungsrahmen einfach (E)" wird mittels Bolzen, z. B. 280510 direkt auf der Schiene fixiert.

2



3

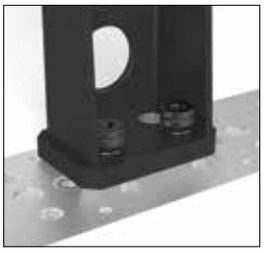

4



FIXIEREN DER SPANNELEMENTE

Mit Senkbolzen, z. B. 280528 können U-Winkel direkt oder in Verbindung mit dem „Fuß für U-Winkel einfach (I)" auf der Schiene fixiert werden.

Alle anderen Spannelemente werden ebenfalls mit Bolzen, z. B. 280510 direkt auf der Schiene montiert.

Ein spezielles Raster mit Gewindebohrungen lässt zu, dass Sie mit Ihren individuellen Werkzeugen und Vorrichtungen arbeiten können.

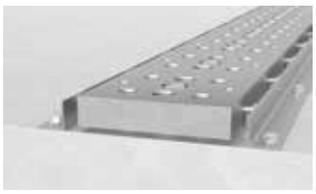

B AUFLAGE- UND FUNDAMENTSCHIENE XL
ÜBERFLUR



1
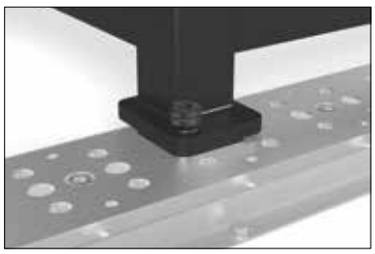

2


3
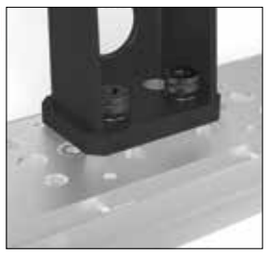

4
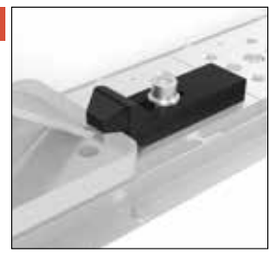

FIXIEREN DER VERBINDUNGSRAHMEN

Der „Verbindungsrahmen einfach (E)“ wird mittels Bolzen, z. B. 280510 direkt auf der Schiene fixiert.

FIXIEREN DER SPANNELEMENTE

Mit Senkbolzen, z. B. 280528 können U-Winkel direkt oder in Verbindung mit dem „Fuß für U-Winkel einfach (I)“ auf der Schiene fixiert werden.

Alle anderen Spannelemente werden ebenfalls mit Bolzen, z. B. 280510 direkt auf der Schiene montiert.

Ein spezielles Raster mit Gewindebohrungen lässt zu, dass Sie mit Ihren individuellen Werkzeugen und Vorrichtungen arbeiten können.

Vergleich Rundschienen

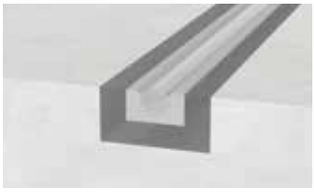

C

AUFLAGE- UND FUNDAMENTSCHIENE
MIT RUNDSCHIENE

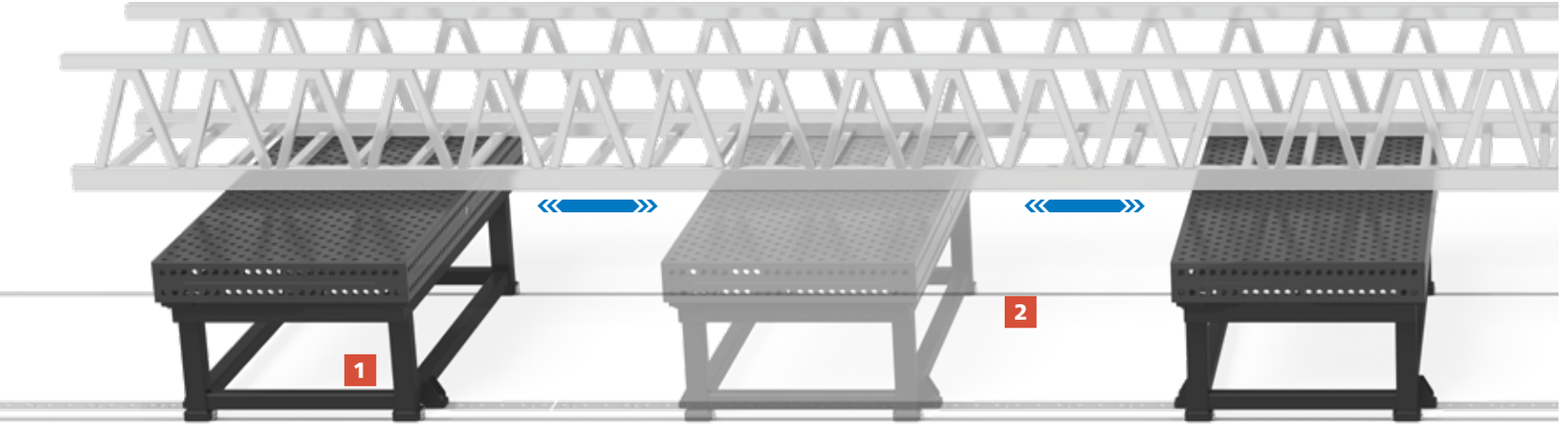

1



FIXIEREN DER VERBINDUNGSRAHMEN

Ein Feststellhebel steckt den „Verbindungsrahmen mit Rollkassette (G)" im Raster ab und sichert dessen Position.

2

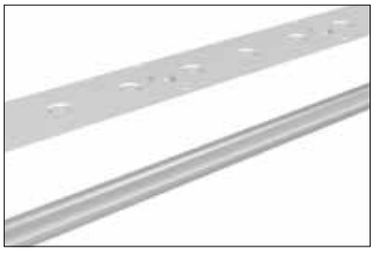

UNSERE EMPFEHLUNG

Um Arbeiten im Raster zu ermögichen empfehlen wir die Montage der „Rundschiene (C)" in Verbindung mit der „Auflage- und Fundamentschiene Unter- oder Überflur (A)".

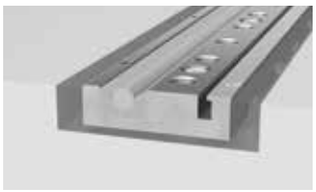

D

AUFLAGE- UND FUNDAMENTSCHIENE
MIT INTEGRIERTER RUNDSCHIENE

Das Produktvideo finden Sie auch unter:

www.siegmund.com/V280232.1

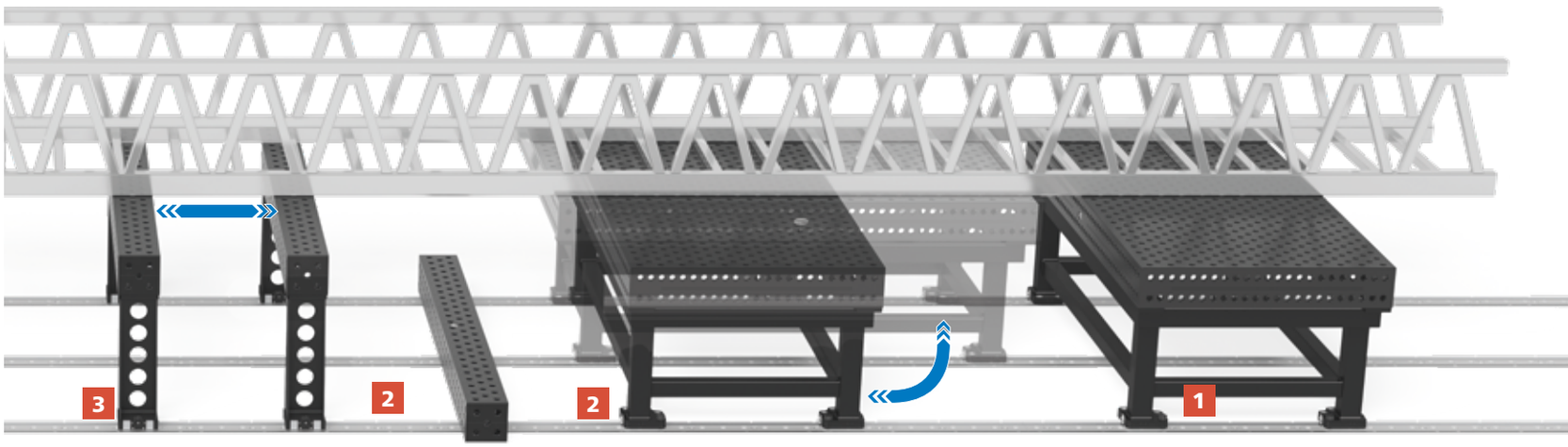

1





FIXIEREN DER VERBINDUNGSRAHMEN

Ein Absteckbolzen fixiert den „Verbindungsrahmen mit Drehkranz (H)“ im Raster und sichert dessen Position.

DREHEN DER VERBINDUNGSRAHMEN

Durch Drehen des Drehkranzes um 90° kann der Verbindungrahmen sowohl längs als auch quer auf den Schienen positioniert und verschoben werden.

2

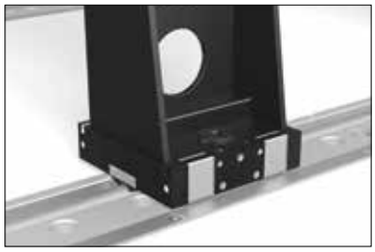

FIXIEREN DER SPANNELEMENTE

Mit Bolzen, z. B. 280510 können U-Winkel direkt oder in Verbindung mit dem „Fuß für U-Winkel einfach (I)“ oder mit dem „Fuß für U-Winkel mit Profilrolle (L)“ auf der Schiene fixiert werden.

Alle anderen Spannelemente werden ebenfalls mit Bolzen, z. B. 280510 direkt auf der Schiene montiert.

3



KIPPSCHUTZ FÜR FUSS FÜR U-WINKEL

Der Kippschutz verhindert das Kippen des U-Winkels auf „Fuß für U-Winkel mit Profilrolle (L)“.

Durch aushaken des Kippschutzes lässt sich der Fuß jederzeit problemlos versetzen/entfernen.

Eine höchstpräzise Montage ist die Basis!

Wir empfehlen Ihnen eine Montage durch das qualifizierte Fachpersonal der Bernd Siegmund GmbH unter Verwendung modernster 3D-Messtechnik:

Montageschritt:		Durchführung innerhalb Deutschlands		Informationen:
		Kundenseitig	Bernd Siegmund GmbH	
1.	**Ebenheitserfassung** des Bodens inkl. Ebenheitsprotokoll	●	●	**Dauer:** ca. 1/2 Tag + An- und Abfahrt **Kosten:** ca. 1.000 - 1.500 €
2.	**Prüfung** der Ebenheit	○	●	
3.	**Unterflur:** Ausschneiden der Spur im Beton	● optimal durch örtliche Baufirma	● nach Rücksprache mit örtlicher Baufirma	
	Überflur: Auffräsen / Ebnen des Bodens falls die Ebenheit nicht gegeben ist	● optimal durch örtliche Baufirma	● nach Rücksprache mit örtlicher Baufirma	
4.	**Montage** des Schienensystems mittels 3D-Messtechnik und qualifizierter Messtechniker	○	●	**Kosten:** ca. 200-250 € pro m
5.	**Abnahme des Kunden** nach Erstellung des Messprotokolls durch gemeinsames Vermessen, da nach Vergießen keine Korrektur mehr möglich ist	●	●	
6.	**Unterflur:** Vergießen der Schienen	●	●	

● = Durchführung möglich
○ = Durchführung nicht möglich

Wichtige Informationen

Die Montage des Schienensystems wird stets mit dem Kunden abgestimmt und individuell auf seine Bedürfnisse angepasst. Hier ein paar wichtige Anhaltspunkte:



Zeiteinschätzung
- die Zeit für die Montage beträgt ca. 1,5 Std. pro Meter für zwei Fachkräfte

Siegmund Montage-Service
- auf Anfrage bieten wir Ihnen weltweit einen Montage-Service

Durchschnittliche Aufbaudauer
- im Schnitt werden unter Verwendung modernster 3D-Messtechnik 40-50 m pro Woche aufgebaut bei Einsatz von zwei Fachkräften

Ideale Montagelänge
- die ideale Montagelänge der Auflage- und Fundamentschiene beträgt 3-4 m

Standard-Spurbreite
- die Standard-Spurbreite beträgt 1 m bei mehr als zwei Spuren
- Sonderlösungen möglich

Sonderlösungen
- alle angegebenen Größen der Schienen und Zubehörteile sind Standard
- Sonderlösungen auf Anfrage



Unser qualifiziertes Team berät Sie gerne - selbstverständlich auch vor Ort.

Gemeinsam erarbeiten wir mit Ihnen die perfekt auf Sie abgestimmte Lösung für eine Produktion auf Auflage- und Fundamentschienen.

Selbstverständlich werden dabei die Vorgaben Ihres Betriebsschutzes / Arbeitsschutzes eingehalten.

Neue Dimensionen

So flexibel und mobil wie Sie es brauchen

Um Ihren immer größer werdenden Anforderungen gerecht zu werden, so dass Sie Ihren Mitbewerbern in Sachen Flexibilität und Genauigkeit stets einen Schritt voraus sind, bieten wir Ihnen verschiedenste Möglichkeiten, Ihren Arbeitsbereich individuell und flexibel zu erweitern und an Ihre speziellen Bedürfnisse anzupassen.

Durch die Vielseitigkeit des Schienensystems können Sie schnell besonders große Produkte positionieren, ausrichten und spannen. Aus der Kombination von Tischen, Verbindungsrahmen und Zubehör (z.B. U-Winkel) ergeben sich unzählige Spannvorrichtungen. Mittels Verbindungsrahmen mit integrierten Rollen und der passenden Schiene lassen sich Tische und Zubehör leicht verschieben und im 100 mm Raster abstecken.

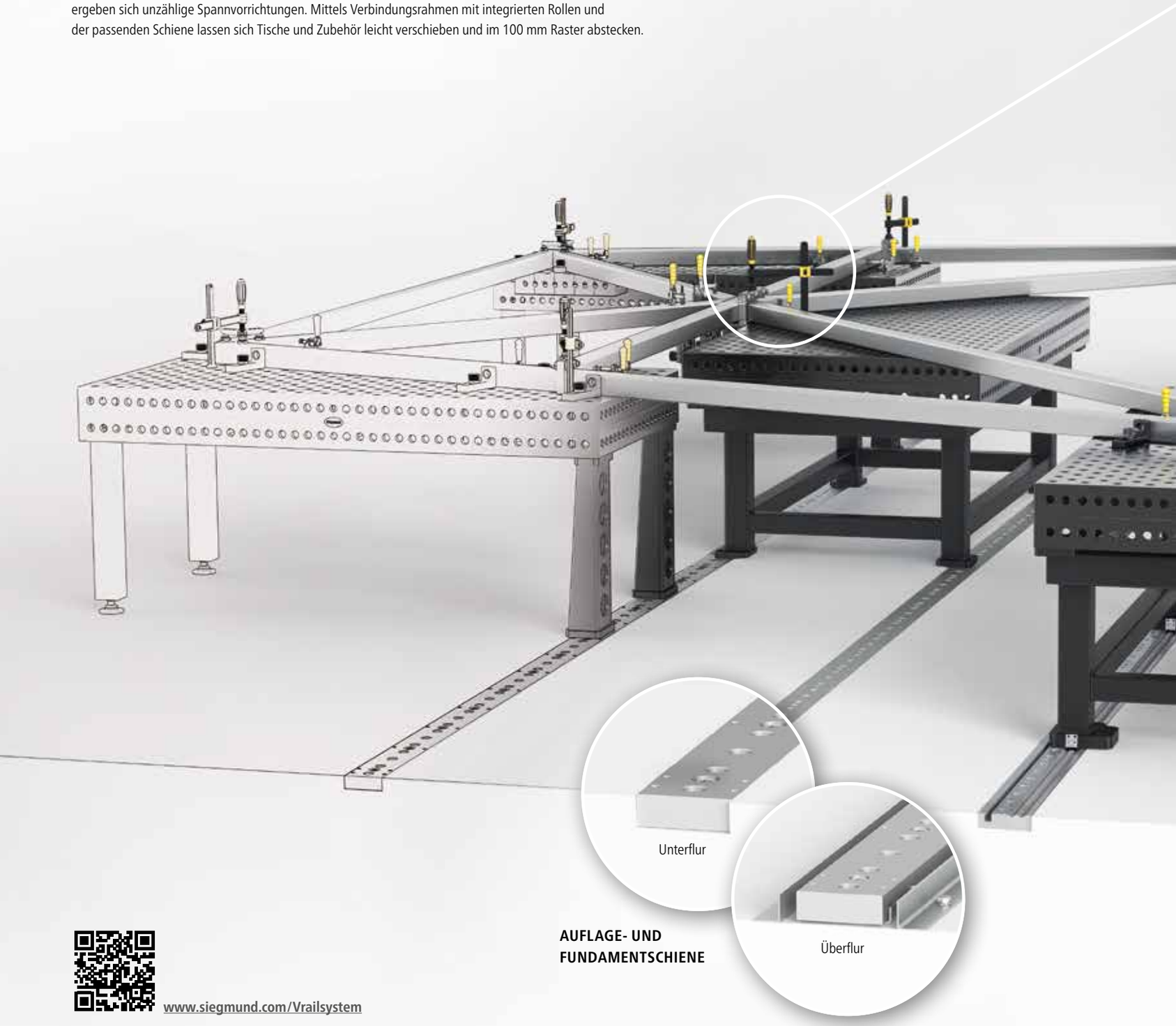

AUFLAGE- UND FUNDAMENTSCHIENE

www.siegmund.com/Vrailsystem



Dieser zweiteilige Rahmen mit einer Gesamtgröße von 4,5 x 7,0 m kann mit sehr hoher Genauigkeit geschweißt werden.
Nach der Zerlegung für den Transport kann dieser vor Ort wieder in hoher Genauigkeit zusammengebaut werden.
Eventuelle mechanische Bearbeitung kann dann entfallen.



AUFLAGE- UND FUNDAMENT-SCHIENE MIT INTEGRIERTER RUNDSCHIENE



Unterflur



Überflur

VON ANFANG BIS ENDE – WIR UNTERSTÜTZEN SIE



1. PRÜFUNG
Prüfung der Bodenbeschaffenheit und Erstellung eines Ebenheitsprotokolls.



2. PLANUNG
Mit modernster CAD-Software erarbeiten wir gemeinsam mit Ihnen Ihr individuelles Schienen- und Plattformsystem.



3. VORBEREITUNG
Ausschneiden der Spur bzw. Ausfräsen sofern Unterflur-Montage.

Ein ebener Boden ist für alle Schienensysteme Voraussetzung.



4. MONTAGE
Die Montage erfolgt auf Wunsch mittels 3D-Messtechnik und einem qualifiziertem Messtechniker. Bei Einsatz eines 3D-Lasers ist auch die Erstellung eines Messprotokolls möglich.



5. ABNAHME
Abnahme des Kunden nach Erstellung des Messprotokolls.

6. VERGIESSEN
Im Falle der Unterflur-Montage werden nach Abnahme die Schienen vergossen.



Beliebig erweitern

Mehr Arbeitsfläche, mehr Flexibilität.

Wenn Sie große Bauteile haben, die ein lückenloses und flächiges Spannen erfordern, sind Plattformsysteme, die aus Platten oder Tischen zusammengesetzt werden, eine naheliegende Lösung, die bereits von vielen Kunden umgesetzt wurde.

Die Anzahl der Folgeaufträge zeigt auch bei diesen Systemen, wie gut sich diese Lösungen bewähren. Ihr großer Nutzen am Ende ist, große Bauteile genau und zeitsparend zu produzieren.

Wir unterstützen Sie dabei gerne.

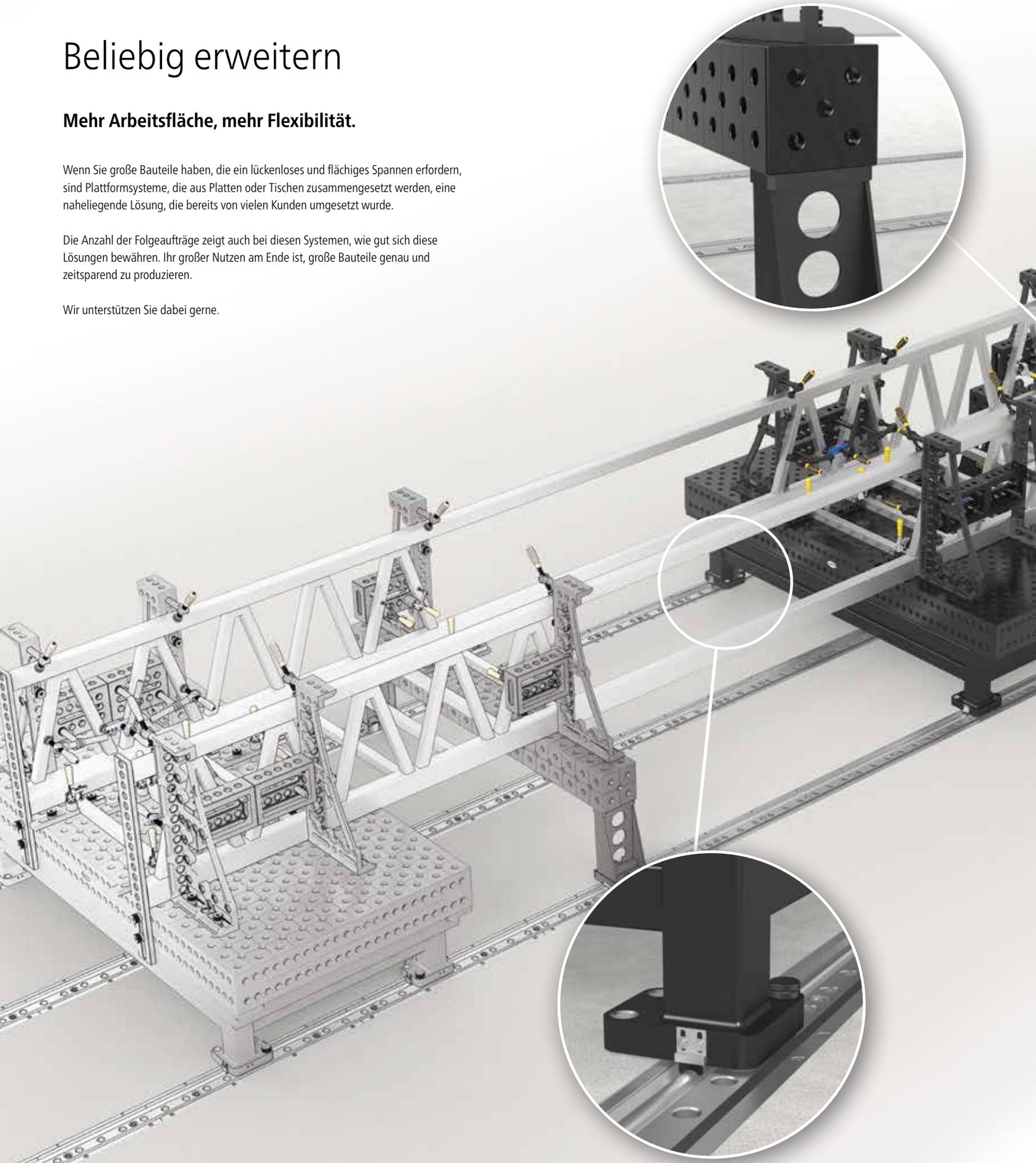

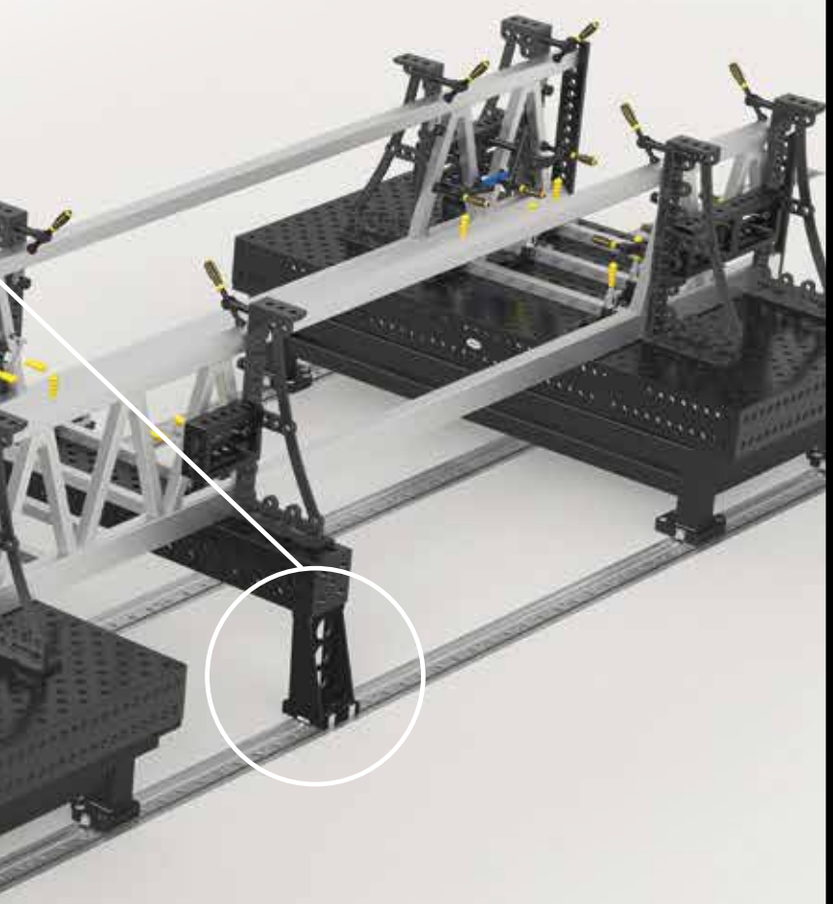

BEISPIELE AUS DER PRAXIS









Auflage- und Fundamentschiene Unterflur / Überflur

A AUFLAGE- UND FUNDAMENTSCHIENE UNTERFLUR

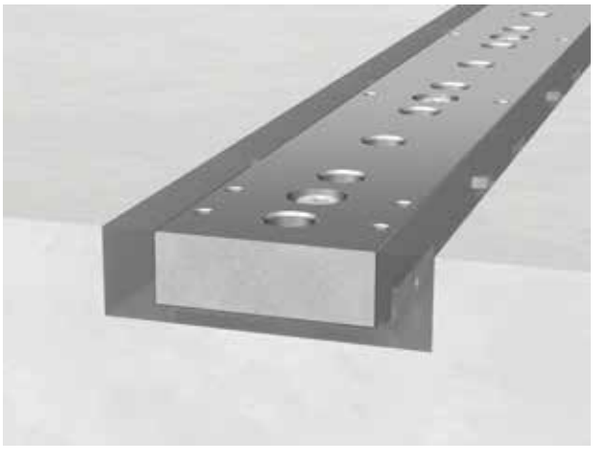

A AUFLAGE- UND FUNDAMENTSCHIENE ÜBERFLUR

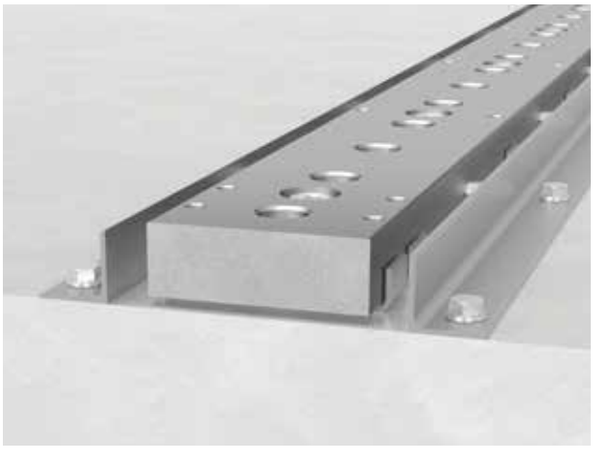

Beschreibung:

Die Auflage und Fundamentschiene eignet sich für den Aufbau eines großflächigen Rasters zur Bearbeitung von großen Bauteilen.

Die Fundamentschienen werden fest am Boden verschraubt oder nach Möglichkeit im Hallenboden versenkt. So entsteht ein strukturierter Arbeitsraum mit vielen Spannmöglichkeiten und ermöglicht damit ein sicheres, maßgenaues und effizientes Arbeiten.

Plastikkappen werden benötigt, wenn die Fundamentschiene nach Montage mit Beton vergossen wird. Nur so wird beim Vergießen das Eindringen von Beton in die Systembohrung verhindert. Die Stahlabdeckung verhindert, dass Schmutz eindringt und kann mit dem Magnetspannbolzen (Artikel-Nr. 280740) einfach wieder entfernt werden.

Im Lieferumfang enthalten sind ein Schraubensatz und Unterlegplatten.

Sondergrößen auf Anfrage.







A 280230 280231 280232 280233 280234

	Länge: (a)	Breite: (b)	Höhe: (c)	Gewicht:	Artikel-Nr.	
Auflage- und Fundamentschiene 1000	1000 mm	120 mm	40 mm	38,00 kg	2-280230 **238,00 €**	○
Auflage- und Fundamentschiene 2000	2000 mm	120 mm	40 mm	75,00 kg	2-280231 **365,00 €**	●
Auflage- und Fundamentschiene 3000	3000 mm	120 mm	40 mm	113,00 kg	2-280232 **465,00 €**	●
Auflage- und Fundamentschiene 4000	4000 mm	120 mm	40 mm	150,00 kg	2-280233 **598,00 €**	●
Auflage- und Fundamentschiene 5000	5000 mm	120 mm	40 mm	187,00 kg	2-280234 **754,00 €**	○
Weitere Größen auf Anfrage					.	○

● = Artikel wird auf Lager produziert; ○ = Artikel wird auf Bestellung produziert; Erklärungen siehe Seite 84

Distanzstifte, Langmuttern mit Schrauben und Dübel mit Schrauben sind bei kundenseitiger Montage nicht im Lieferumfang enthalten.
Bei Montage durch Lieferant sind diese im Montagepreis enthalten.
Je nach Montageart sind weitere Artikel (z. B. Vergussmasse, L-Profile, zusätzliche Schrauben und Muttern) erforderlich. Diese liefern wir Ihnen gerne auf Anfrage mit.





A 280235 280238.10 280239.10

	Länge: (a)	Breite: (b)	Höhe: (c)	Ø: (o)	MS: (d)	Gewicht:	Artikel-Nr.	
Unterlegplatte für Auflage- und Fundamentschiene - für Auflage- und Fundamentschiene - 4 Stück / 1 m Schiene	129 mm	35 mm	23 mm		3 mm	0,13 kg	2-280235.4 **9,00 €**	●
Abdeckkappe / 10er Pack - für Auflage- und Fundamentschiene - Schmutzschutz für Bohrungen - 10 Stück / 1 m Schiene			10 mm	28-31 mm		0,50 kg	2-280238.10 **22,00 €**	●
Plastikkappe / 10er Pack - für Auflage- und Fundamentschiene - bei Unterflurmontage erforderlich - 10 Stück / 1 m Schiene			17 mm	42 mm		0,08 kg	2-280239.10 **6,00 €**	●

MS=Materialstärke;

● = Artikel wird auf Lager produziert; ○ = Artikel wird auf Bestellung produziert; Erklärungen siehe Seite 84

Distanzstifte, Langmuttern mit Schrauben und Dübel mit Schrauben sind bei kundenseitiger Montage nicht im Lieferumfang enthalten.
Bei Montage durch Lieferant sind diese im Montagepreis enthalten.
Je nach Montageart sind weitere Artikel (z. B. Vergussmasse, L-Profile, zusätzliche Schrauben und Muttern) erforderlich. Diese liefern wir Ihnen gerne auf Anfrage mit.



Auflage- und Fundamentschiene XL Unterflur / Überflur

B

AUFLAGE- UND FUNDAMENTSCHIENE XL
UNTERFLUR

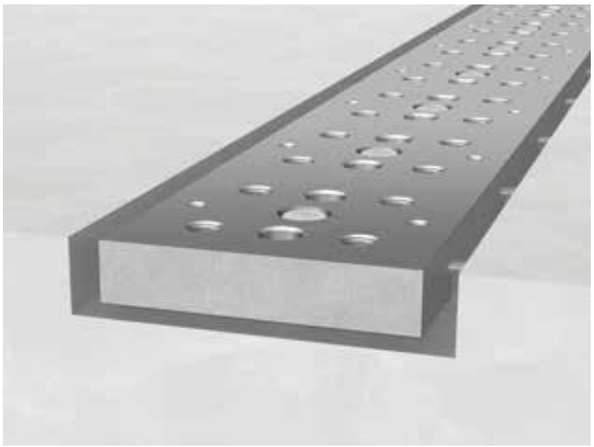

B

AUFLAGE- UND FUNDAMENTSCHIENE XL
ÜBERFLUR

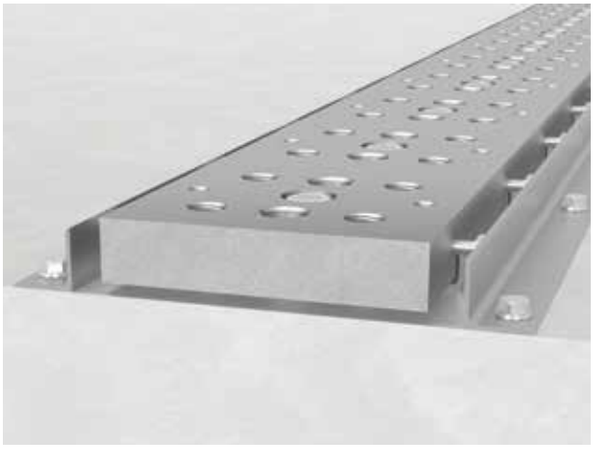

Beschreibung:

Die Auflage und Fundamentschiene eignet sich für den Aufbau eines großflächigen Rasters zur Bearbeitung von großen Bauteilen.

Die Fundamentschienen werden fest am Boden verschraubt oder nach Möglichkeit im Hallenboden versenkt. So entsteht ein strukturierter Arbeitsraum mit vielen Spannmöglichkeiten und ermöglicht damit ein sicheres, maßgenaues und effizientes Arbeiten.

Plastikkappen werden benötigt, wenn die Fundamentschiene nach Montage mit Beton vergossen wird. Nur so wird beim Vergießen das Eindringen von Beton in die Systembohrung verhindert. Die Stahlabdeckung verhindert, dass Schmutz eindringt und kann mit dem Magnetspannbolzen (Artikel-Nr. 280740) einfach wieder entfernt werden.

Im Lieferumfang enthalten sind ein Schraubensatz und Unterlegplatten.

Sondergrößen auf Anfrage.

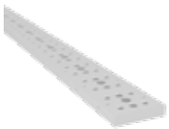
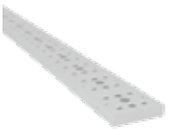
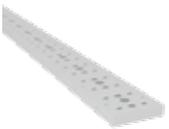

B 280231.2 280232.2 280233.2

	Länge: (a)	Artikel-Nr.	
Auflage- und Fundamentschiene XL 2000 - durchgehärteter Werkzeugstahl	2000 mm	2-280231.2 .	○
Auflage- und Fundamentschiene XL 3000 - durchgehärteter Werkzeugstahl	3000 mm	2-280232.2 .	○
Auflage- und Fundamentschiene XL 4000 - durchgehärteter Werkzeugstahl	4000 mm	2-280233.2 .	○
Weitere Größen auf Anfrage		.	○

● = Artikel wird auf Lager produziert; ○ = Artikel wird auf Bestellung produziert; Erklärungen siehe Seite 84

Distanzstifte, Langmuttern mit Schrauben und Dübel mit Schrauben sind bei kundenseitiger Montage nicht im Lieferumfang enthalten.
Bei Montage durch Lieferant sind diese im Montagepreis enthalten.
Je nach Montageart sind weitere Artikel (z. B. Vergussmasse, L-Profile, zusätzliche Schrauben und Muttern) erforderlich. Diese liefern wir Ihnen gerne auf Anfrage mit.






B 280235.3.5 280238.10 280239.10 280238.3.20

	Höhe: (c)	Ø: (o)	MS: (d)	Gewicht:	Artikel-Nr.	
Unterlegplatte für Auflage- und Fundamentschiene XL - für Auflage- und Fundamentschiene XL - 5 Stück / 1 m Schiene			3 mm		2-280235.3.5 .	○
Abdeckkappe / 10er Pack - für Auflage- und Fundamentschiene - Schmutzschutz für Bohrungen - 10 Stück / 1 m Schiene	10 mm	28-31 mm		0,50 kg	2-280238.10 **22,00 €**	●
Plastikkappe / 10er Pack - für Auflage- und Fundamentschiene - bei Unterflurmontage erforderlich - 10 Stück / 1 m Schiene	17 mm	42 mm		0,08 kg	2-280239.10 **6,00 €**	●
Abdeckkappe für M24 / 20er Pack - für Auflage- und Fundamentschiene XL - Schmutzschutz für Bohrungen - 20 Stück / 1 m Schiene	10 mm	25 mm		0,03 kg	2-280238.3.20 .	○

MS=Materialstärke;

● = Artikel wird auf Lager produziert; ○ = Artikel wird auf Bestellung produziert; Erklärungen siehe Seite 84

Distanzstifte, Langmuttern mit Schrauben und Dübel mit Schrauben sind bei kundenseitiger Montage nicht im Lieferumfang enthalten.
Bei Montage durch Lieferant sind diese im Montagepreis enthalten.
Je nach Montageart sind weitere Artikel (z. B. Vergussmasse, L-Profile, zusätzliche Schrauben und Muttern) erforderlich. Diese liefern wir Ihnen gerne auf Anfrage mit.

Rundschiene

C RUNDSCHIENE

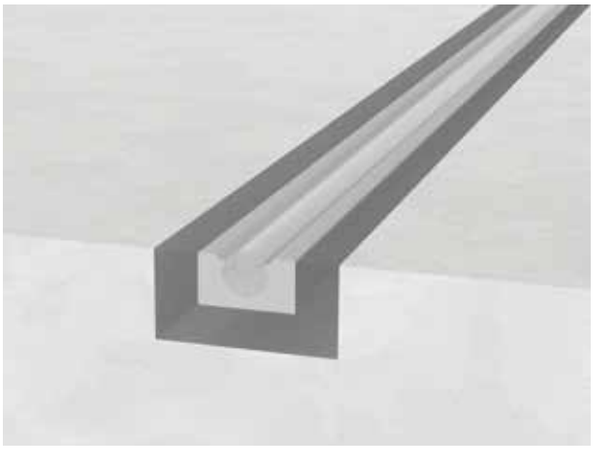

Beschreibung:

Die Rundschiene eignet sich für die Bearbeitung größerer Objekte.

Auf den fest installierten Rundschienen können die Verbindungsrahmen mit Präzisionsrollen schnell und stufenlos positioniert werden. So entsteht ein strukturierter Arbeitsraum mit vielen Spannmöglichkeiten und ermöglicht damit ein sicheres, maßgenaues und effizientes Arbeiten.

Die Rundschienen werden in den Betonboden eingelassen.

Sondergrößen auf Anfrage.

Zum Positionieren und Fixieren im 100 mm Raster empfehlen wir die Rundschiene in Verbindung mit der Auflage- und Fundamentschiene Unter-oder Überflur.



	Gewicht:	Artikel-Nr.	
Rundschiene 25 - Preis pro m	6,00 kg	2-280240 **109,00 €**	○
Rollkassette für Rundschiene 25	1,14 kg	2-280245 **212,00 €**	○
Montagevorrichtung nach Aufwand		.	○

● = Artikel wird auf Lager produziert; ○ = Artikel wird auf Bestellung produziert; Erklärungen siehe Seite 84

Auflage- und Fundamentschiene mit integrierter Rundschiene

D AUFLAGE- UND FUNDAMENTSCHIENE MIT INTEGRIERTER RUNDSCHIENE
UNTERFLUR

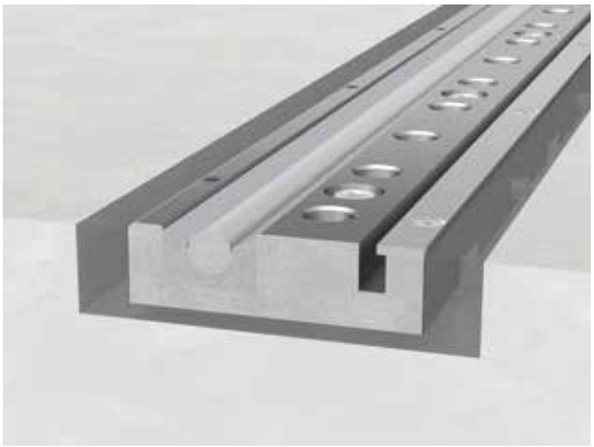

D AUFLAGE- UND FUNDAMENTSCHIENE MIT INTEGRIERTER RUNDSCHIENE
ÜBERFLUR



Beschreibung:

Die Auflage und Fundamentschiene mit integrierter Rundschiene eignet sich hervorragend für den Aufbau eines großflächigen Rasters zur Bearbeitung von großen Bauteilen.

Auf der gehärteten und geschliffenen Rundschiene kann der Verbindungsrahmen mit Drehkranz schnell und stufenlos positioniert werden. Ein Abstecken des Rahmens ist mit Hilfe eines Absteckbolzens in einem Raster von 100 mm möglich.

Plastikkappen werden benötigt, wenn die Fundamentschiene nach Montage mit Beton vergossen wird. Nur so wird beim Vergießen das Eindringen von Beton in die Systembohrung verhindert. Die Stahlabdeckung verhindert, dass Schmutz eindringt und kann mit dem Magnetspannbolzen (Artikel-Nr. 280740) einfach wieder entfernt werden.

Im Lieferumfang enthalten sind ein Schraubensatz und Unterlegplatten.

Sondergrößen auf Anfrage.

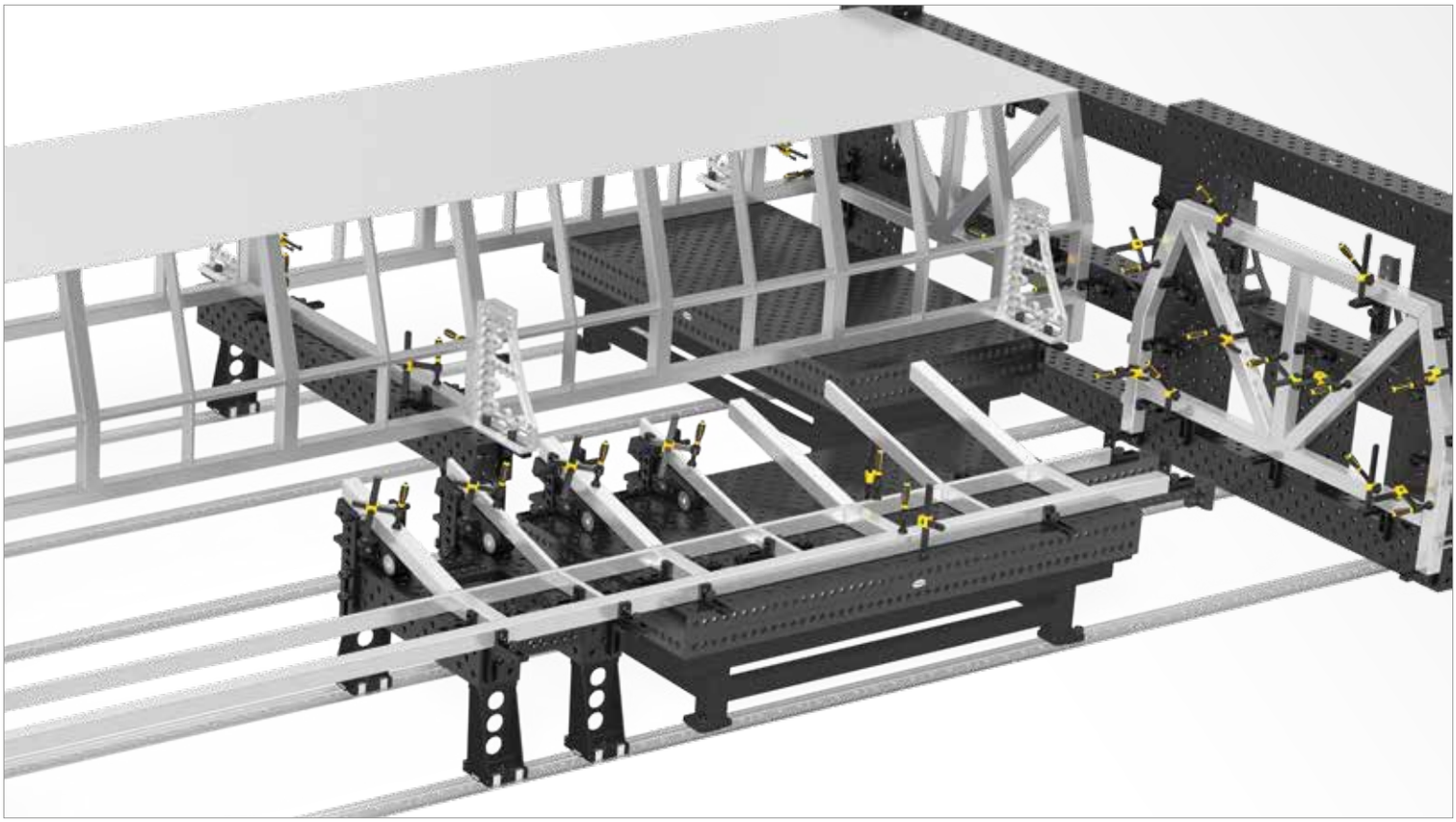

	Länge: (a)	Breite: (b)	Höhe: (c)	Gewicht:	Artikel-Nr.	
Auflage- und Fundamentschiene 3000 - mit integrierter Rundschiene	3000 mm	160 mm	40 mm	120,00 kg	2-280232.1.T1 **971,00 €**	○
Auflage- und Fundamentschiene 4000 - mit integrierter Rundschiene	4000 mm	160 mm	40 mm	160,00 kg	2-280233.1.T1 **1.360,00 €**	○
Stopper für Schienenende - auf Anfrage					.	○

● = Artikel wird auf Lager produziert; ○ = Artikel wird auf Bestellung produziert; Erklärungen siehe Seite 84

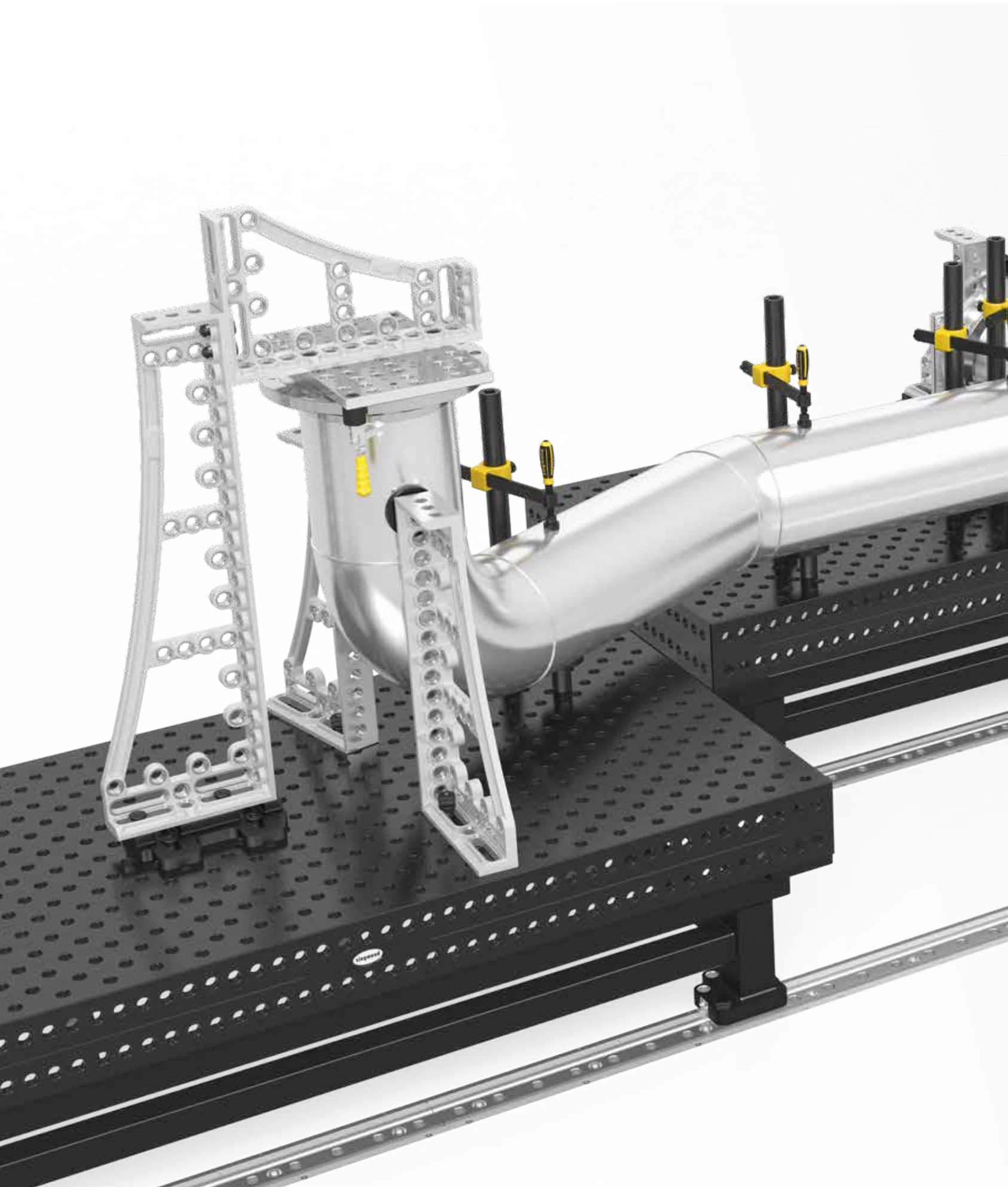

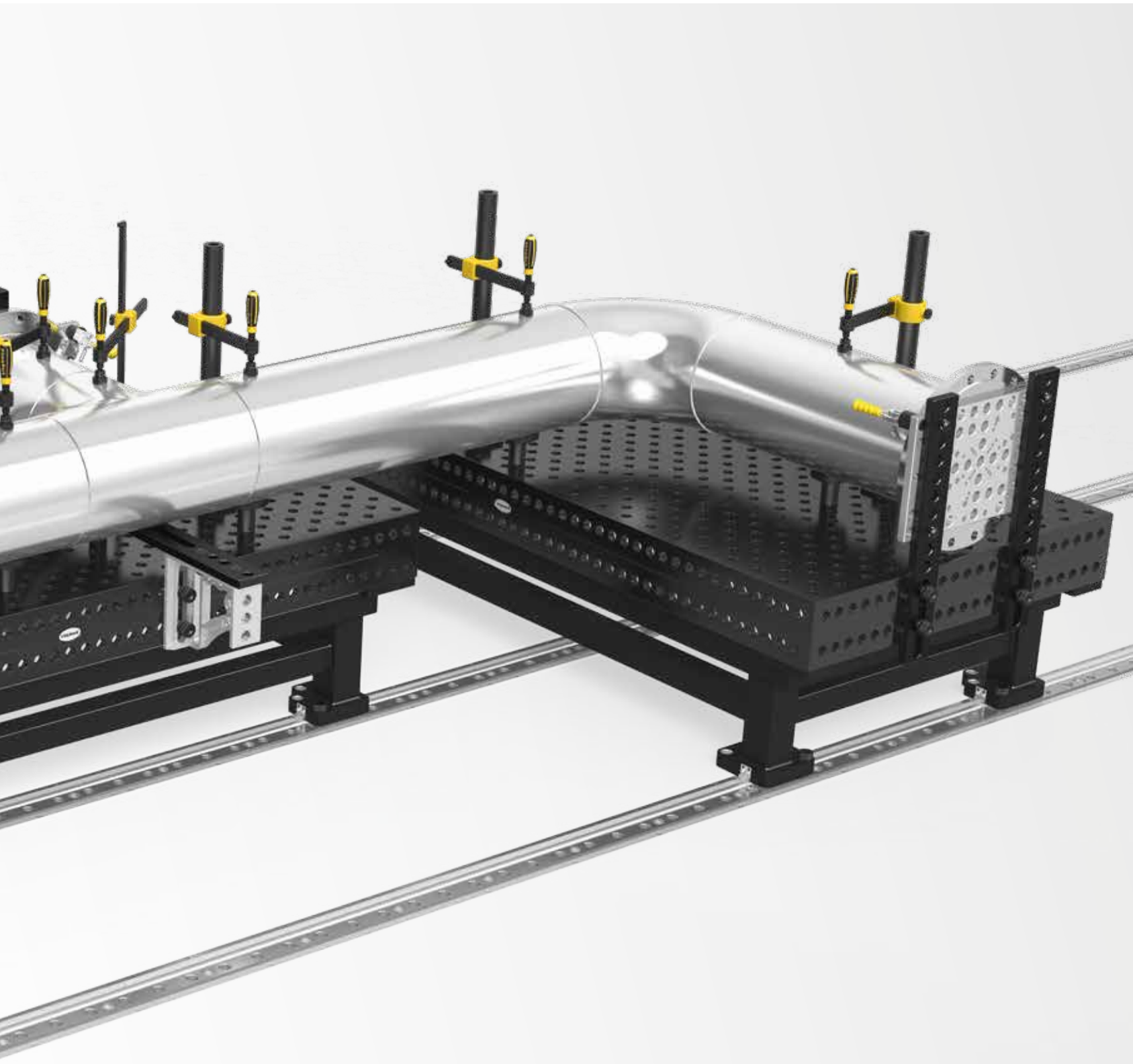

Verbindungsrahmen in der Übersicht

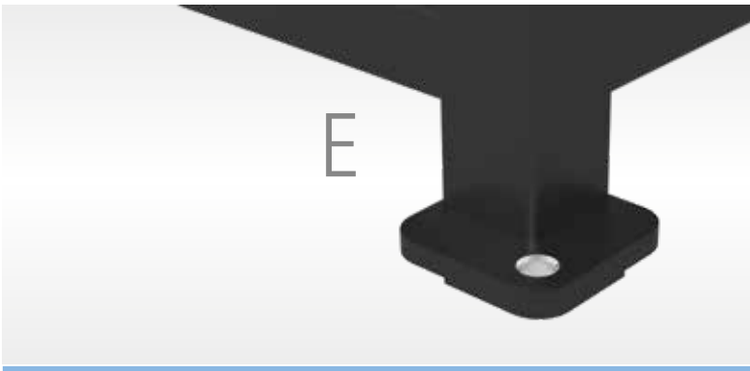



	VERBINDUNGSRAHMEN EINFACH	VERBINDUNGSRAHMEN MIT ROLLKASSETTE
FÜR SCHIENE	**FÜR SCHIENENVARIANTE A / B / D**	**FÜR SCHIENENVARIANTE C**
	A = Auflage- und Fundamentschiene B = Auflage- und Fundamentschiene XL D = Auflage- und Fundamentschiene mit integrierter Rundschiene	C = Rundschiene
TRAGLAST	nach Kundenanforderung 2-10 Tonnen (Gesamttraglast konstruktionsabhängig)	Rollenlast 1,5 Tonnen (Gesamttraglast konstruktionsabhängig)
FIXIERUNG / ABSTECKUNG	1 Bolzen pro Fuß z. B. 280510	Feststellhebel nur in Verbindung mit Auflage- und Fundamentschiene (A)
AUSFÜHRUNGEN	siehe Seite 371	siehe Seite 373

H



VERBINDUNGSRAHMEN MIT DREHKRANZ

FÜR SCHIENENVARIANTE D

D = Auflage- und Fundamentschiene mit integrierter Rundschiene

Rollenlast 1,5 Tonnen
(Gesamttraglast konstruktionsabhängig)

4x Absteckbolzen 280541
pro Verbindungsrahmen

siehe Seite 373

Ansicht Verbindungsrahmen mit Drehkranz von unten:

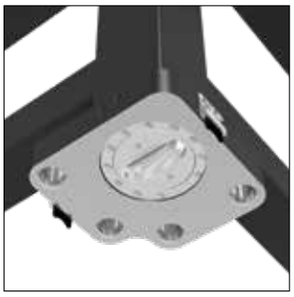

längs

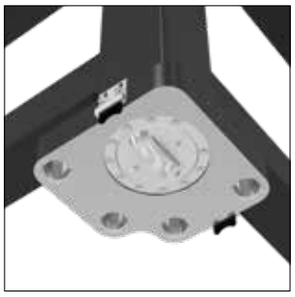

quer

Verbindungsrahmen einfach

E

VERBINDUNGSRAHMEN
EINFACH



Beschreibung:

Die Kombination aus Verbindungsrahmen und Tischplatte kann auf den Fundamentschienen beliebig positioniert werden. Durch die Vernetzung mehrerer Verbindungsrahmen und Fundamentschienen lassen sich auch sehr große Objekte effizient handhaben.
Durch Verwendung großer Vierkantrohre ist der Verbindungsrahmen sehr stabil und hochwertig.

Der Fußteller wird bei Verwendung ohne Fundamentschienen eingesetzt.

<- (Artikel-Nr. 280883)

Zur Verbindung der Tische mit einem Verbindungsrahmen benötigen Sie den Senkbolzen kurz (Artikel-Nr. 280528). Die benötigten Bolzen sind nicht im Lieferumfang enthalten und müssen separat bestellt werden.

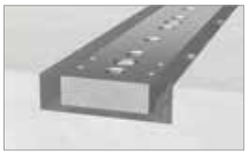

VERBINDUNGSRAHMEN (E) FÜR

AUFLAGE- UND FUNDAMENTSCHIENE (A)

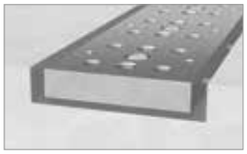

VERBINDUNGSRAHMEN (E) FÜR

AUFLAGE- UND FUNDAMENTSCHIENE XL (B)

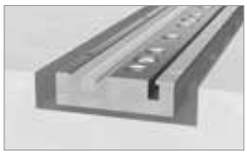

VERBINDUNGSRAHMEN (E) FÜR

AUFLAGE- UND FUNDAMENTSCHIENE MIT INTEGRIERTER RUNDSCHIENE (D)

E

	Länge: (a)	Breite: (b)	Höhe: (c)	Ø: (o)	Länge: (a1)	Breite: (b1)	Gewicht:	Artikel-Nr.	
Verbindungsrahmen - für Arbeitstisch 280010 - Tischgröße 1000x1000x200	1100 mm	1100 mm	650 mm		1000 mm	1000 mm	94,00 kg	2-280881 **1.119,00 €**	○
Verbindungsrahmen - für Arbeitstisch 280025 - Tischgröße 1200x800x200	1170 mm	800 mm	650 mm		1000 mm	700 mm	91,00 kg	2-280891 **1.119,00 €**	○
Verbindungsrahmen - für Arbeitstisch 280015 - Tischgröße 1200x1200x200	1190 mm	1190 mm	650 mm		1000 mm	1000 mm	106,00 kg	2-280882 **1.265,00 €**	○
Verbindungsrahmen - für Arbeitstisch 280035 - Tischgröße 1500x1000x200	1600 mm	1100 mm	650 mm		1500 mm	1000 mm	114,00 kg	2-280885 **1.195,00 €**	○
Verbindungsrahmen - für Arbeitstisch 280050 - Tischgröße 1500x1500x200	1580 mm	1490 mm	650 mm		1500 mm	1000 mm	125,00 kg	2-280887 **1.279,00 €**	○
Verbindungsrahmen - für Arbeitstisch 280020 - Tischgröße 2000x1000x200	2100 mm	1100 mm	650 mm		2000 mm	1000 mm	138,00 kg	2-280883 **1.290,00 €**	○
Verbindungsrahmen - für Arbeitstisch 280060 - Tischgröße 2000x1200x200	2100 mm	1200 mm	650 mm		2000 mm	1000 mm	150,00 kg	2-280893 **1.339,00 €**	○
Verbindungsrahmen - für Arbeitstisch 280045 - Tischgröße 2000x2000x200	2100 mm	2100 mm	650 mm		2000 mm	2000 mm	164,00 kg	2-280889 **1.615,00 €**	○
Verbindungsrahmen - für Arbeitstisch 280030 - Tischgröße 2400x1200x200	2380 mm	1180 mm	650 mm		2000 mm	1000 mm	150,00 kg	2-280884 **1.360,00 €**	○
Verbindungsrahmen - für Arbeitstisch 280040 - Tischgröße 3000x1500x200	3090 mm	1590 mm	650 mm		3000 mm	1500 mm	231,00 kg	2-280886 **1.700,00 €**	○
Verbindungsrahmen - für Arbeitstisch 280055 - Tischgröße 4000x2000x200	4050 mm	2060 mm	650 mm		4000 mm	2000 mm	305,00 kg	2-280888 **2.295,00 €**	○
Weitere Größen auf Anfrage								.	○
Fußteller - 50 mm Feinjustierung - M24x1,5 Gewinde zur Feinjustierung - für Verbindungsrahmen			130 mm	90 mm			1,00 kg	2-280855.X **30,00 €**	●

● = Artikel wird auf Lager produziert; ○ = Artikel wird auf Bestellung produziert; Erklärungen siehe Seite 84

Bei Abweichungen vom Standard ist ein Aufpreis möglich.

Verbindungsrahmen mit Rollkassette / mit Drehkranz

G VERBINDUNGSRAHMEN MIT ROLLKASSETTE



H VERBINDUNGSRAHMEN MIT DREHKRANZ



Beschreibung:

Um den Verbindungsrahmen noch flexibler über ein Schienensystem bewegen und positionieren zu können, ist er auch mit passenden Rollen für die einzelnen Schienenvarianten erhältlich.
Durch Verwendung großer Vierkantrohre ist der Verbindungsrahmen sehr stabil und hochwertig.

Der Verbindungsrahmen mit Rollkassette ist speziell für die Nutzung auf der Rundschiene angepasst.
Die Fixierung des Verbindungsrahmens erfolgt über einen Feststellhebel.

Der Verbindungsrahmen mit Drehkranz ist geeignet für den Einsatz in Kombination mit der Auflage- und Fundamentschiene mit integrierter Rundschiene.
Zum Fixieren wird der Verbindungsrahmen mit Drehkranz mittels Absteckbolzen auf der Schiene abgesteckt.

Zur Verbindung der Tische mit einem Verbindungsrahmen benötigen Sie den Senkbolzen kurz (Artikel-Nr. 280528). Die benötigten Bolzen sind nicht im Lieferumfang enthalten und müssen separat bestellt werden.

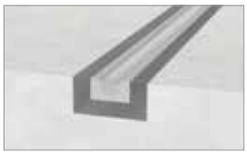

VERBINDUNGSRAHMEN (G) FÜR

RUNDSCHIENE (C)

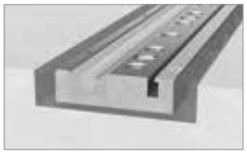

VERBINDUNGSRAHMEN (H) FÜR

AUFLAGE- UND FUNDAMENTSCHIENE MIT INTEGRIERTER RUNDSCHIENE (D)

G

	Rolle:	Länge: (a)	Breite: (b)	Höhe: (c)	Länge: (a1)	Breite: (b1)	Gewicht:	Artikel-Nr.	
Verbindungsrahmen mit Rollkassette - für Arbeitstisch 280020 - Tischgröße 2000x1000x200	4	2100 mm	1100 mm	650 mm	2000 mm	1000 mm	138,00 kg	2-280883.2 **2.335,00 €**	○
Verbindungsrahmen mit Rollkassette - für Arbeitstisch 280030 - Tischgröße 2400x1200x200	4	2380 mm	1180 mm	650 mm	2000 mm	1000 mm	150,00 kg	2-280884.2 **2.400,00 €**	○
Verbindungsrahmen mit Rollkassette - für Arbeitstisch 280040 - Tischgröße 3000x1500x200	6	3090 mm	1590 mm	650 mm	3000 mm	1500 mm	231,00 kg	2-280886.2 **3.115,00 €**	○
Weitere Größen auf Anfrage								.	○

● = Artikel wird auf Lager produziert; ○ = Artikel wird auf Bestellung produziert; Erklärungen siehe Seite 84

Bei Abweichungen vom Standard ist ein Aufpreis möglich.

H

	Rolle:	Länge: (a)	Breite: (b)	Höhe: (c)	Länge: (a1)	Breite: (b1)	Gewicht:	Artikel-Nr.	
Verbindungsrahmen mit Drehkranz - für Arbeitstisch 280020 - Tischgröße 2000x1000x200	4	2100 mm	1100 mm	650 mm	2000 mm	1000 mm	138,00 kg	2-280883.3 **1.945,00 €**	○
Verbindungsrahmen mit Drehkranz - für Arbeitstisch 280030 - Tischgröße 2400x1200x200	4	2380 mm	1180 mm	650 mm	2000 mm	1000 mm	150,00 kg	2-280884.3 **2.009,00 €**	○
Verbindungsrahmen mit Drehkranz - für Arbeitstisch 280040 - Tischgröße 3000x1500x200	6	3090 mm	1590 mm	650 mm	3000 mm	1500 mm	231,00 kg	2-280886.3 **2.689,00 €**	○
Weitere Größen auf Anfrage								.	○

● = Artikel wird auf Lager produziert; ○ = Artikel wird auf Bestellung produziert; Erklärungen siehe Seite 84

Bei Abweichungen vom Standard ist ein Aufpreis möglich.

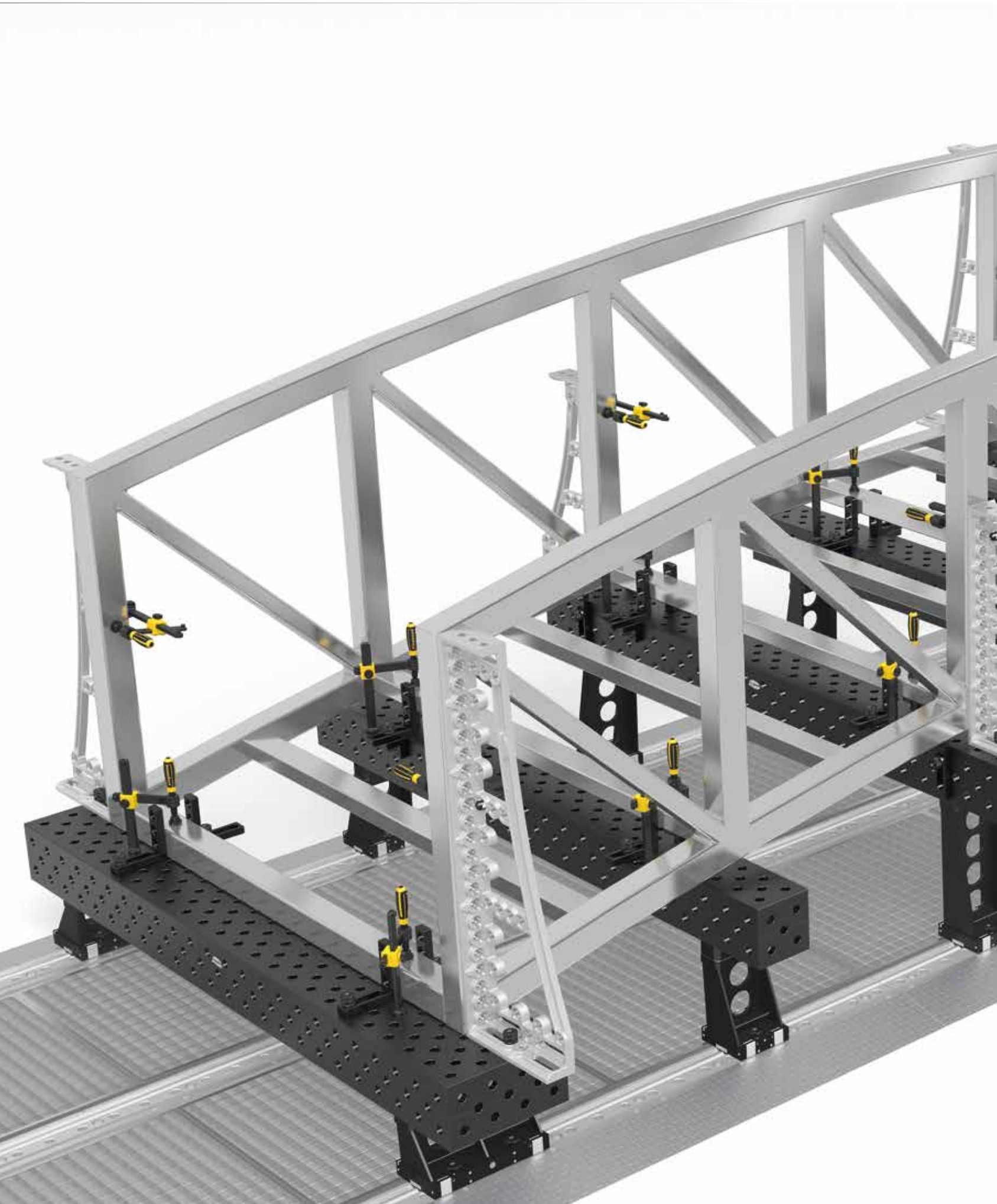

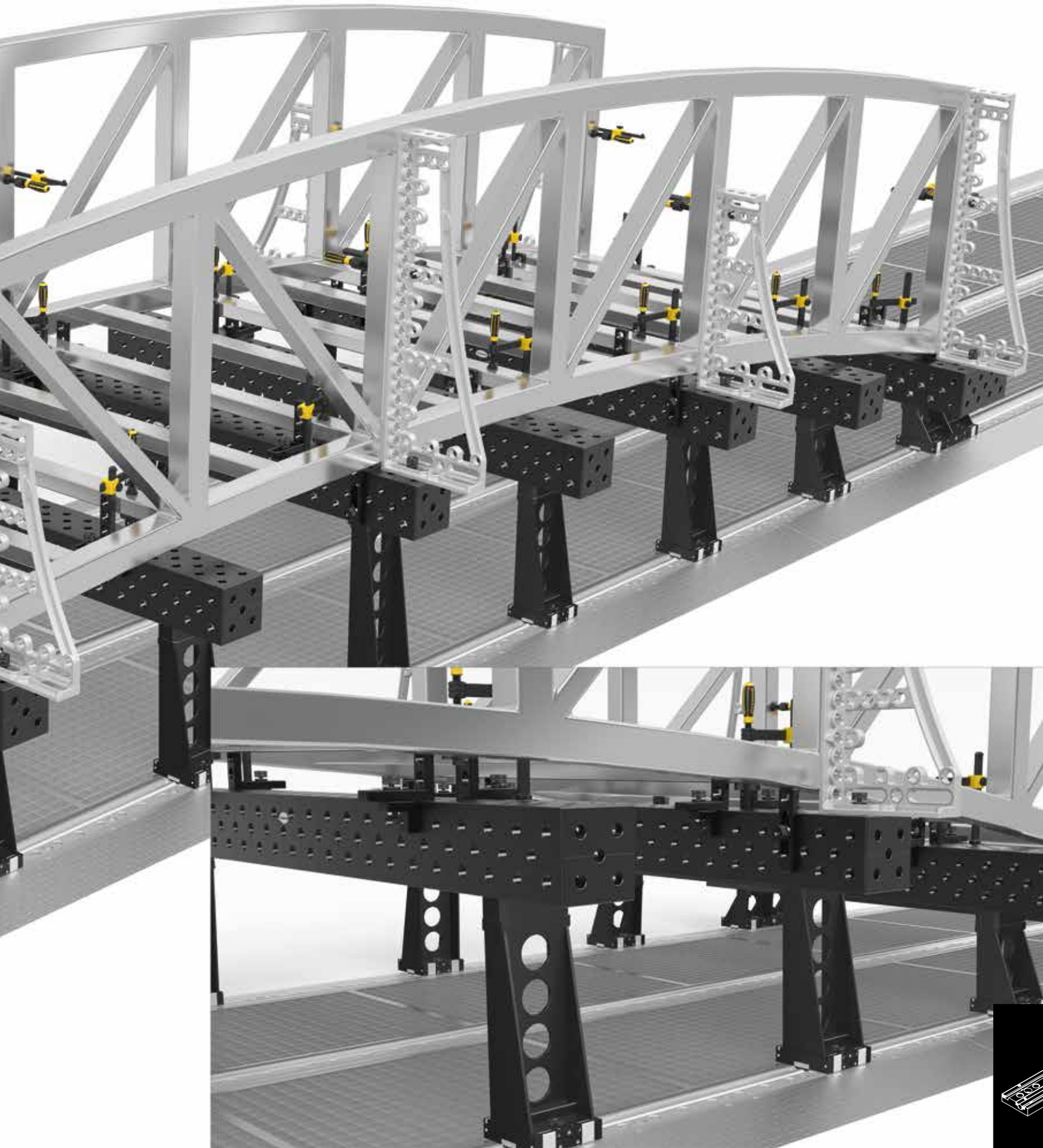

Fuß für U-Winkel in der Übersicht

I



K

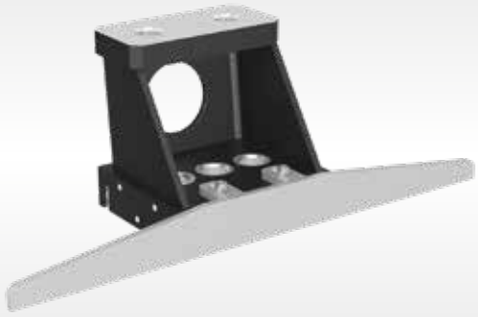

	FUSS FÜR U-WINKEL EINFACH	FUSS FÜR U-WINKEL MIT ROLLE
FÜR SCHIENE	**FÜR SCHIENENVARIANTE A / B / D** A = Auflage- und Fundamentschiene B = Auflage- und Fundamentschiene XL D = Auflage- und Fundamentschiene mit integrierter Rundschiene	**FÜR SCHIENENVARIANTE A ÜBERFLUR** A = Auflage- und Fundamentschiene Überflur
KIPPSCHUTZ	ohne Kippschutz*1 Reines Abstecken nicht zulässig	inkl. Kippschutz*2
TRAGLAST	2 Tonnen pro Fuß	maximale statische Last pro Fuß 2 Tonnen
FIXIERUNG / ABSTECKUNG	2x Spannbolzen z. B. 280510 pro Fuß für U-Winkel einfach	2x Bolzen lang z. B. 280512 pro Fuß für U-Winkel mit Rolle
AUSFÜHRUNGEN	siehe Seite 379	siehe Seite 381



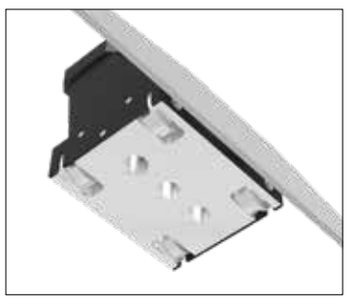

*1 Beim Versetzen Sicherung durch Kran oder andere Hebehilfe notwendig.
*2 Kippschutz ist auf Verschieben ohne Auflast ausgelegt. Maximale Bauhöhe 850 mm.

L



FUSS FÜR U-WINKEL MIT PROFILROLLE

FÜR SCHIENENVARIANTE D

D = Auflage- und Fundamentschiene mit integrierter Rundschiene

inkl. Kippschutz*2

maximale statische Last pro Fuß 2 Tonnen

1x Bolzen
z. B. 280510 pro Fuß für U-Winkel mit Profilrolle

siehe Seite 383

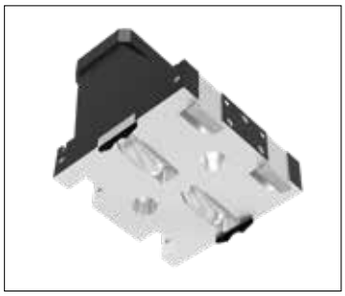

Fuß für U-Winkel einfach

FUSS FÜR U-WINKEL
EINFACH 190



Beschreibung:

Dieser Fuß verbindet den Winkel U-Form mit dem Schienensystem. Dadurch bieten sich viele Gestaltungsvarianten. Durch die Befestigung des Fußes mit Bolzen auf den Fundamentschienen sind ein schneller Positionswechsel und ein genaues Abstecken möglich, um so auch komplexe Arbeitsanordnungen effizient zu strukturieren.

Das Distanzstück (Artikel-Nr. 280373) kann nur mittels Verbindungsbolzen 100 mm (Artikel-Nr. 280562) mit dem Fuß für U-Winkel verbunden werden.

FUSS FÜR U-WINKEL
EINFACH 390



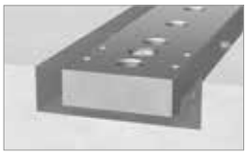

FUSS FÜR U-WINKEL (I) FÜR

AUFLAGE- UND FUNDAMENTSCHIENE (A)

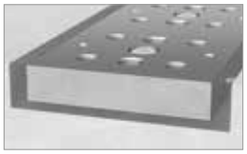

FUSS FÜR U-WINKEL (I) FÜR

AUFLAGE- UND FUNDAMENTSCHIENE XL (B)

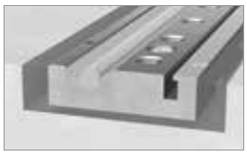

FUSS FÜR U-WINKEL (I) FÜR

AUFLAGE- UND FUNDAMENTSCHIENE MIT INTEGRIERTER RUNDSCHIENE (D)



280371



280371.1



280371.2



280371.3



280371.4



280373



280371.6



280371.7



280371.8



280371.9



280371.10

	Länge: (a)	Breite: (b)	Höhe: (c)	Ø: (o)	Gewicht:	Artikel-Nr.
Fuß einfach 190x200 - für Winkel U-Form	190 mm	130 mm	200 mm		10,30 kg	2-280371 ○ **259,00 €**
Fuß einfach 190x300 - für Winkel U-Form	190 mm	130 mm	300 mm		12,10 kg	2-280371.1 ○ **275,00 €**
Fuß einfach 190x400 - für Winkel U-Form	190 mm	130 mm	400 mm		13,90 kg	2-280371.2 ○ **299,00 €**
Fuß einfach 190x500 - für Winkel U-Form	190 mm	130 mm	500 mm		15,70 kg	2-280371.3 ○ **320,00 €**
Fuß einfach 190x650 - für Winkel U-Form	190 mm	130 mm	650 mm		18,60 kg	2-280371.4 ○ **345,00 €**
Distanzstück 50 mm - für Winkel U-Form	190 mm	100 mm	50 mm	28 mm	6,70 kg	2-280373 ○ **36,00 €**
Fuß einfach 390x200 - für Winkel U-Form	390 mm	130 mm	200 mm		20,40 kg	2-280371.6 ○ **439,00 €**
Fuß einfach 390x300 - für Winkel U-Form	390 mm	130 mm	300 mm		23,70 kg	2-280371.7 ○ **469,00 €**
Fuß einfach 390x400 - für Winkel U-Form	390 mm	130 mm	400 mm		27,10 kg	2-280371.8 ○ **505,00 €**
Fuß einfach 390x500 - für Winkel U-Form	390 mm	130 mm	500 mm		30,40 kg	2-280371.9 ○ **539,00 €**
Fuß einfach 390x650 - für Winkel U-Form	390 mm	130 mm	650 mm		35,60 kg	2-280371.10 ○ **569,00 €**
Weitere Größen auf Anfrage						. ○

● = Artikel wird auf Lager produziert; ○ = Artikel wird auf Bestellung produziert; Erklärungen siehe Seite 84

Fuß für U-Winkel mit Rolle

K

FUSS FÜR U-WINKEL

MIT ROLLE 198



Beschreibung:

Der Fuß für U-Winkel mit Rolle verbindet den Winkel U-Form mit der Auflage- und Fundamentschiene Überflur. Durch die Rolle am Fuß kann der Winkel auf dem Schienensystem frei bewegt werden. Der Fuß mit Rolle ist zusätzlich mit einem Kippschutz ausgestattet. Mit Bolzen ist eine Befestigung des Fußes in der gewünschten Arbeitsposition möglich. So können auch komplexe Arbeitsanordnungen effizient strukturiert werden.

Durch Füße für U-Winkel mit Rolle können Sie auch Siegmund-Tische flexibel auf der Auflage- und Fundamentschiene Überflur (A) positionieren. Passende Tische auf Anfrage.

K

FUSS FÜR U-WINKEL

MIT ROLLE 398

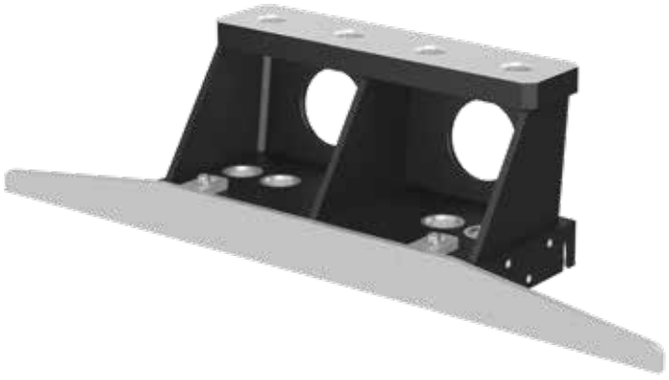



FUSS FÜR U-WINKEL (K) FÜR

AUFLAGE- UND FUNDAMENTSCHIENE ÜBERFLUR (A)



28002756



28002757



28002758



28002759



28002760



28004134



28004257



28004135



28004258



28004136

K

	Länge: (a)	Breite: (b)	Höhe: (c)	Gewicht:	Artikel-Nr.	
Fuß mit Rolle 198x200 - für Winkel U-Form	198 mm	175 mm	200 mm	17,00 kg	2-28002756 **610,00 €**	○
Fuß mit Rolle 198x300 - für Winkel U-Form	198 mm	175 mm	300 mm	19,10 kg	2-28002757 **639,00 €**	○
Fuß mit Rolle 198x400 - für Winkel U-Form	198 mm	175 mm	400 mm	21,20 kg	2-28002758 **638,00 €**	○
Fuß mit Rolle 198x500 - für Winkel U-Form	198 mm	175 mm	500 mm	23,30 kg	2-28002759 **670,00 €**	○
Fuß mit Rolle 198x650 - für Winkel U-Form	198 mm	175 mm	650 mm	26,50 kg	2-28002760 **729,00 €**	○
Fuß mit Rolle 398x200 - für Winkel U-Form	398 mm	175 mm	200 mm	33,60 kg	2-28004134 **679,00 €**	○
Fuß mit Rolle 398x300 - für Winkel U-Form	398 mm	175 mm	300 mm	37,20 kg	2-28004257 **710,00 €**	○
Fuß mit Rolle 398x400 - für Winkel U-Form	398 mm	175 mm	400 mm	40,90 kg	2-28004135 **745,00 €**	○
Fuß mit Rolle 398x500 - für Winkel U-Form	398 mm	175 mm	500 mm	44,60 kg	2-28004258 **775,00 €**	○
Fuß mit Rolle 398x650 - für Winkel U-Form	398 mm	175 mm	650 mm	50,40 kg	2-28004136 **810,00 €**	○
Weitere Größen auf Anfrage					.	○

● = Artikel wird auf Lager produziert; ○ = Artikel wird auf Bestellung produziert; Erklärungen siehe Seite 84

Fuß für U-Winkel mit Profilrolle

L FUSS FÜR U-WINKEL
MIT PROFILROLLE 190



Beschreibung:

Der Fuß für U-Winkel mit Profilrolle verbindet den Winkel U-Form mit der Auflage- und Fundamentschiene mit integrierter Rundschiene. Durch die Rolle am Fuß kann der Winkel auf dem Schienensystem frei bewegt werden. Der Fuß mit Profilrolle ist zusätzlich mit einem Kippschutz ausgestattet. Mit Bolzen ist eine Befestigung des Fußes in der gewünschten Arbeitsposition möglich. So können auch komplexe Arbeitsanordnungen effizient strukturiert werden.

L FUSS FÜR U-WINKEL
MIT PROFILROLLE 390



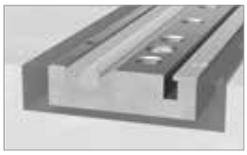

FUSS FÜR U-WINKEL (L) FÜR

AUFLAGE- UND FUNDAMENTSCHIENE MIT INTEGRIERTER RUNDSCHIENE (D)


280372


280372.1


280372.2


280372.3


280372.4


280372.6


280372.7


280372.8


280372.9


280372.10

L

	Länge: (a)	Breite: (b)	Höhe: (c)	Gewicht:	Artikel-Nr.	
Fuß mit Profilrolle 190x200 - für Winkel U-Form	190 mm	186 mm	200 mm	15,30 kg	2-280372 **610,00 €**	○
Fuß mit Profilrolle 190x300 - für Winkel U-Form	190 mm	186 mm	300 mm	17,40 kg	2-280372.1 **639,00 €**	○
Fuß mit Profilrolle 190x400 - für Winkel U-Form	190 mm	186 mm	400 mm	19,40 kg	2-280372.2 **638,00 €**	○
Fuß mit Profilrolle 190x500 - für Winkel U-Form	190 mm	186 mm	500 mm	21,50 kg	2-280372.3 **670,00 €**	○
Fuß mit Profilrolle 190x650 - für Winkel U-Form	190 mm	186 mm	650 mm	24,70 kg	2-280372.4 **729,00 €**	○
Fuß mit Profilrolle 390x200 - für Winkel U-Form	390 mm	186 mm	200 mm	32,30 kg	2-280372.6 **679,00 €**	○
Fuß mit Profilrolle 390x300 - für Winkel U-Form	390 mm	186 mm	300 mm	35,90 kg	2-280372.7 **710,00 €**	○
Fuß mit Profilrolle 390x400 - für Winkel U-Form	390 mm	186 mm	400 mm	39,50 kg	2-280372.8 **745,00 €**	○
Fuß mit Profilrolle 390x500 - für Winkel U-Form	390 mm	186 mm	500 mm	43,10 kg	2-280372.9 **775,00 €**	○
Fuß mit Profilrolle 390x650 - für Winkel U-Form	390 mm	186 mm	650 mm	48,90 kg	2-280372.10 **810,00 €**	○
Weitere Größen auf Anfrage					.	○

● = Artikel wird auf Lager produziert; ○ = Artikel wird auf Bestellung produziert; Erklärungen siehe Seite 84

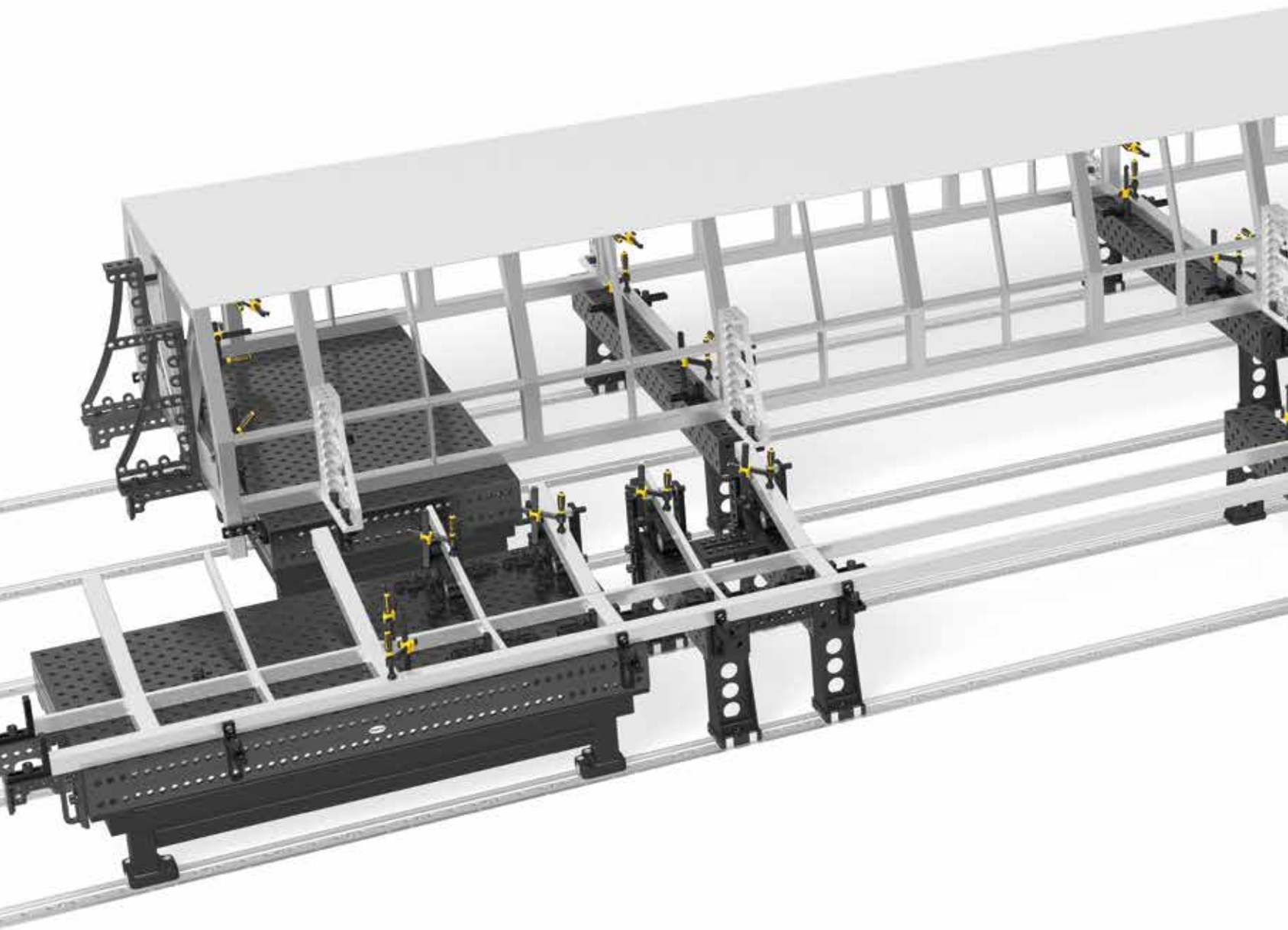

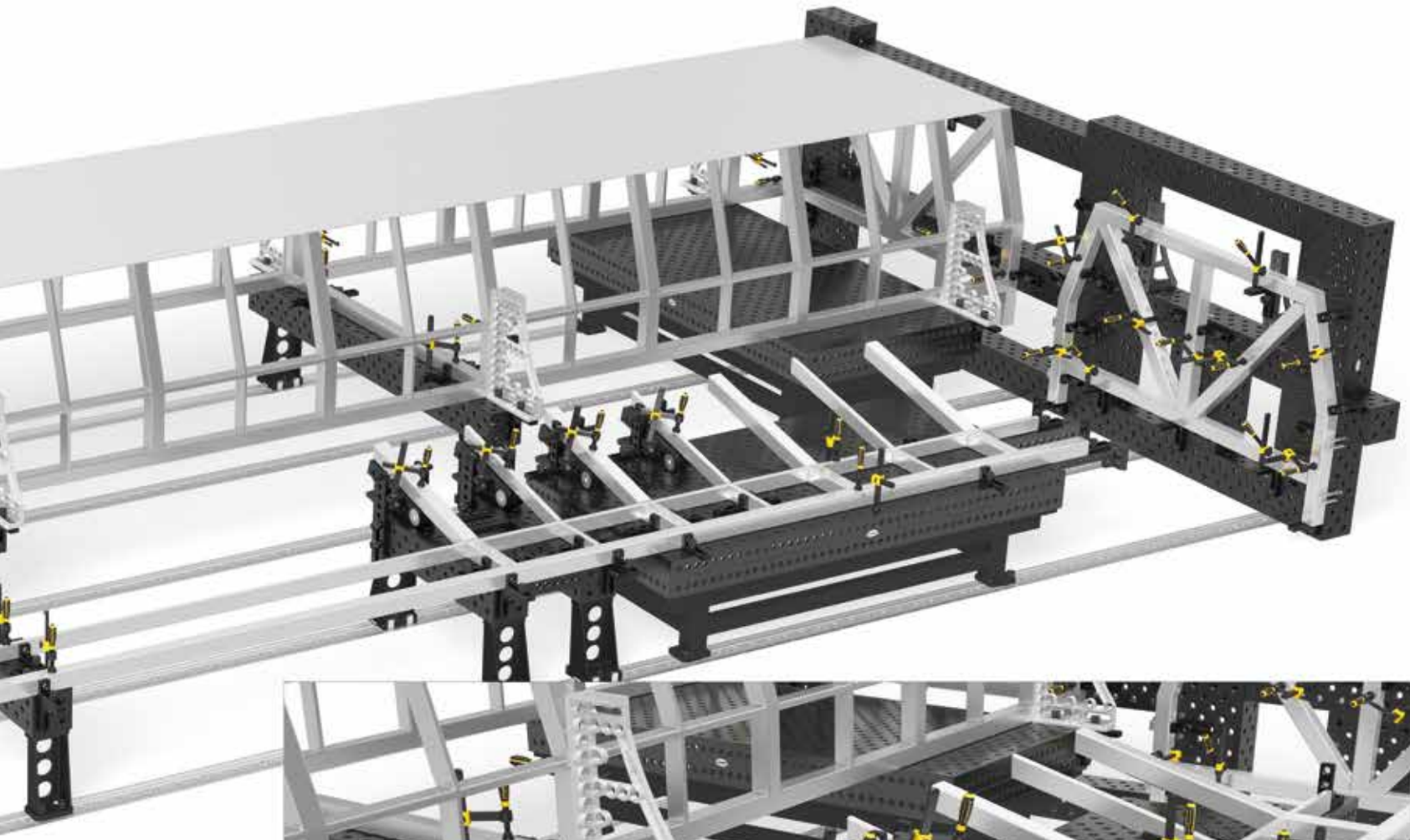

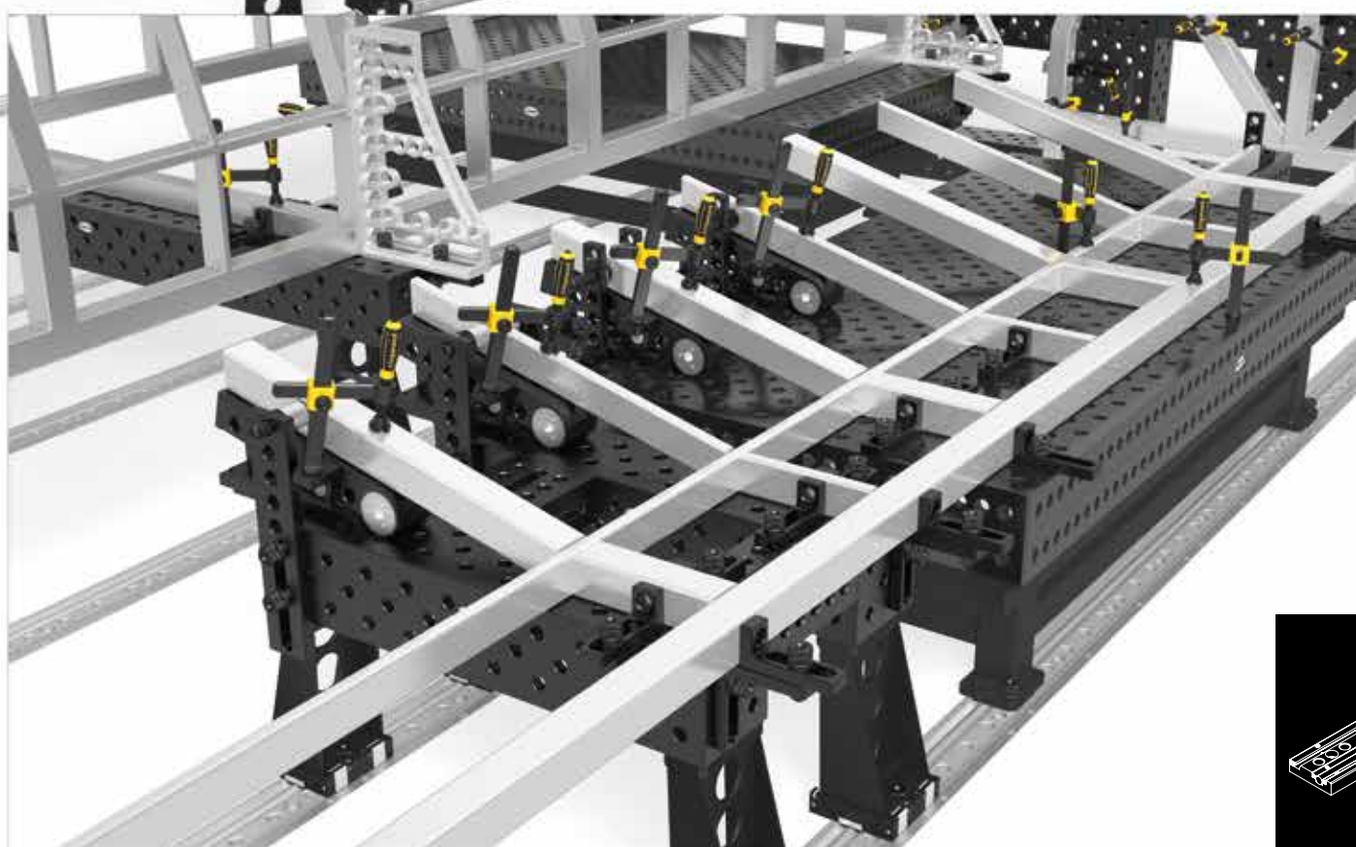

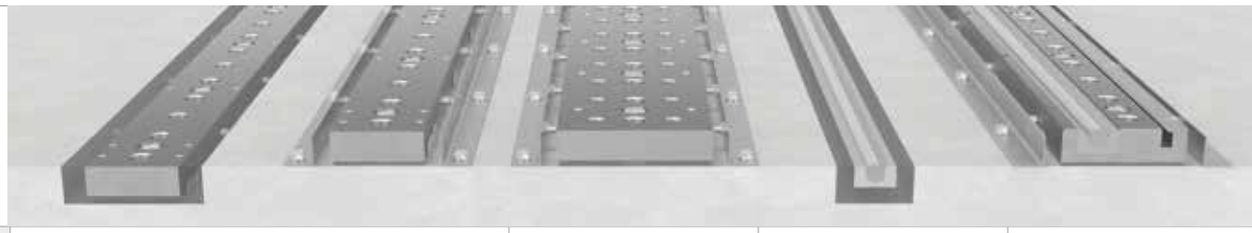

VARIANTEN		AUFLAGE- UND FUNDAMENTSCHIENE		AUFLAGE- UND FUNDAMENTSCHIENE XL	RUNDSCHIENE	AUFLAGE- UND FUNDAMENTSCHIENE
		UNTERFLUR	ÜBERFLUR	UNTERFLUR + ÜBERFLUR	(in Verbindung mit der Auflage- und Fundamentschiene Unter- oder Überflur empfehlenswert)	MIT INTEGRIERTER RUNDSCHIENE
E		●	●	●	○	●
G		○	○	○	●	○
H		○	○	○	○	●
I		●	●	●	○	●
K		○	●	○	○	○
L		○	○	○	○	●

● = kompatibel
○ = nicht kompatibel

Von der Beratung bis zur Realisierung

SIE HABEN EIN GROSSES PROJEKT UND BENÖTIGEN
UNTERSTÜTZUNG BEI DER REALISIERUNG?

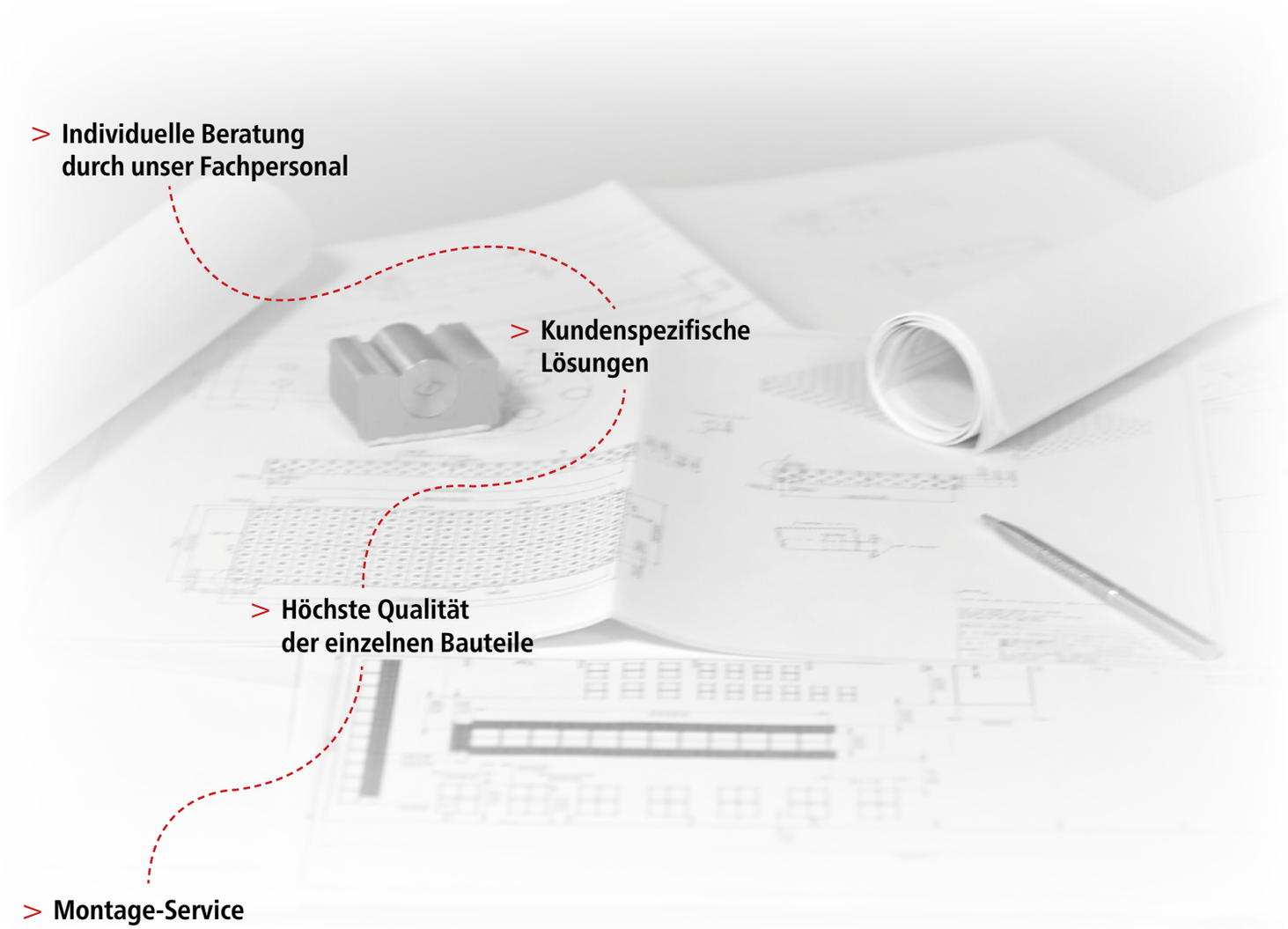

> **Individuelle Beratung durch unser Fachpersonal**

> **Kundenspezifische Lösungen**

> **Höchste Qualität der einzelnen Bauteile**

> **Montage-Service für Ihr Schienensystem**

> **Wir freuen uns darauf Ihr Projekt mit Ihnen zu verwirklichen!**

Große Bauteile einfach und präzise spannen

Um den immer größer werdenden Anforderungen gerecht zu werden und stets der Konkurrenz in Sachen Flexibilität und Genauigkeit einen Schritt voraus zu sein, haben wir ein spezielles Plattformsystem für Sie entwickelt. Durch den Zusammenbau lässt sich ein beliebig großer, strukturierter und sehr genauer Arbeitsraum erstellen. Dieser wird bei der Montage mithilfe modernster 3D-Lasertechnik maßgenau ausgerichtet. Die entstandene große Ebene verfügt über ein Raster mit Bohrungen und Rasterlinien und erleichtert das Arbeiten mit großen und schweren Bauteilen wesentlich. Die Siegmund Spannmittel bieten Ihnen dazu unzählig viele Spannmöglichkeiten – so sind Sie auf alle künftigen Anforderungen bestens vorbereitet.

Die Plattformen können sowohl Unter- als auch Überflur verlegt werden. Sollte Ihnen die Arbeitsfläche des Plattformsystems mit Tischen eines Tages nicht ausreichen, kann diese im Nachhinein erweitert werden.



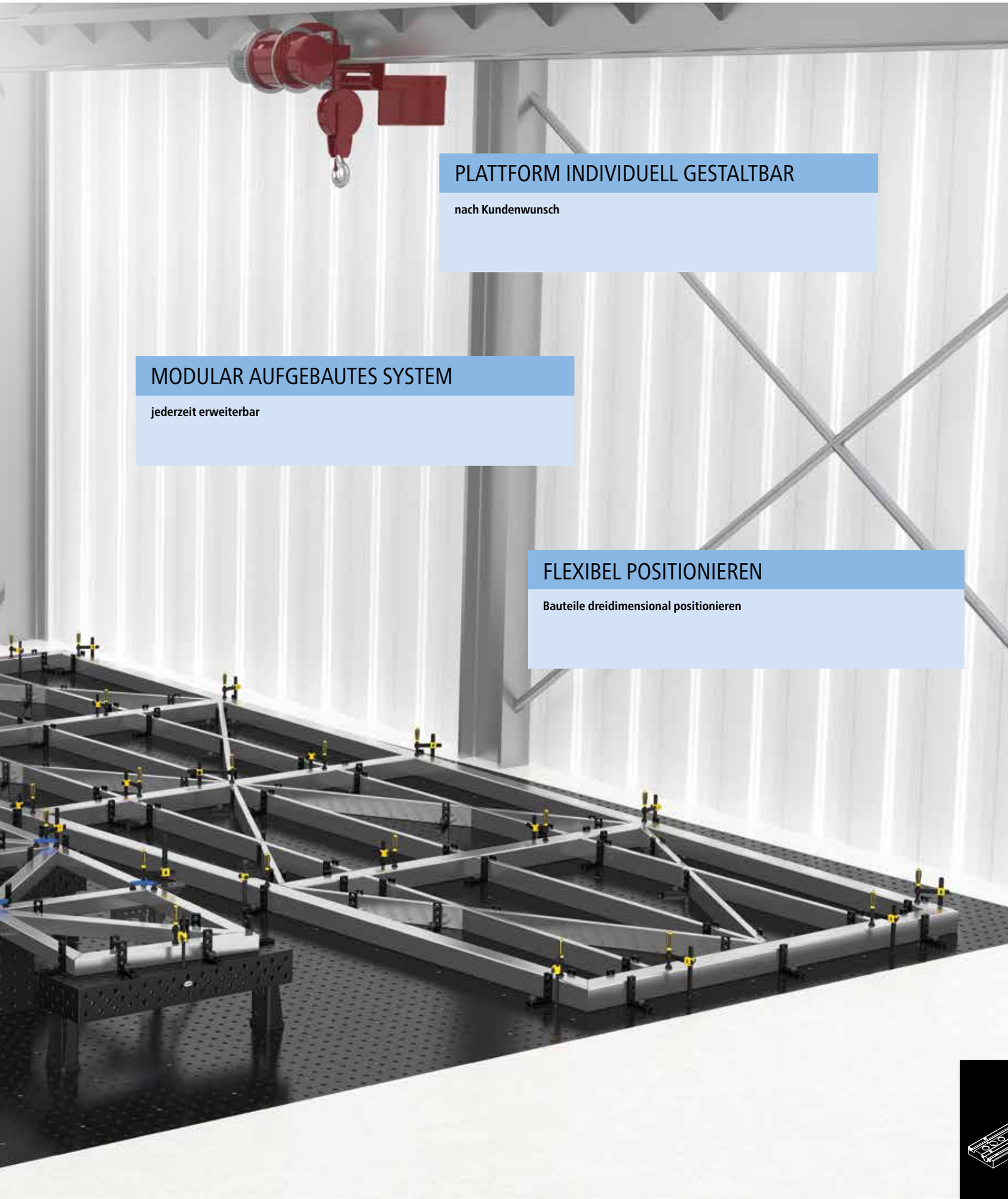

PLATTFORM INDIVIDUELL GESTALTBAR

nach Kundenwunsch

MODULAR AUFGEBAUTES SYSTEM

jederzeit erweiterbar

FLEXIBEL POSITIONIEREN

Bauteile dreidimensional positionieren

Plattform-Varianten in der Übersicht

A

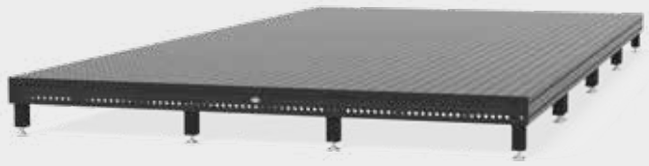

B



	TISCHE MIT FÜSSEN ÜBERFLUR	TISCHE MIT JUSTIERFÜSSEN ÜBERFLUR
EINBAUWEISE	Überflur	Überflur
VORTEILE	• strukturierter Arbeitsraum mit vielen Spannmöglichkeiten • maßgenaues Positionieren der Spannelemente • einfach erweiterbar durch Systemtische	• strukturierter Arbeitsraum mit vielen Spannmöglichkeiten • maßgenaues Positionieren der Spannelemente • die sehr stabilen Tischfüße sind von oben verstellbar • die Justierfüße sind mit Boden verankerbar (Sonderausführung)
EMPFEHLUNG TISCHGRÖSSE/ PLATTENGRÖSSE	2000x1000 mm bis 4000x2000 mm	2000x1000 mm bis 4000x2000 mm
HÖHE	Tischwangenhöhe 100-200 mm	Tischwangenhöhe 100-200 mm
PLATTFORMHÖHE	Tischwangenhöhe + Tischfußhöhe 100-800 mm + Justierbereich	Tischwangenhöhe + Justierbereich 50-100 mm
SPANNELEMENTE	alle Siegmund Spannelemente	alle Siegmund Spannelemente
RASTER	100 mm Raster oder Sonderausstattung siehe Seite 399	100 mm Raster oder Sonderausstattung siehe Seite 399
AUSFÜHRUNGEN	siehe Seite 398	siehe Seite 398

Auch mit anderen Bohrungsgrößen (z. B. 16 mm) und Gewindegrößen (z. B. M8) realisierbar.

C

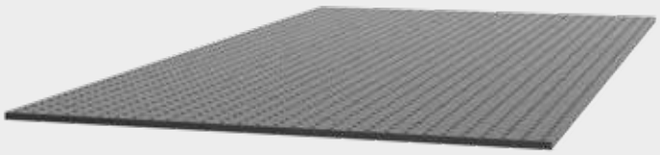

D

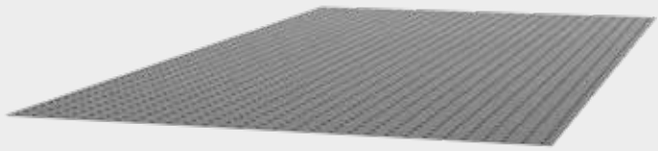

PLATTEN ÜBERFLUR	**PLATTEN UNTERFLUR**
Überflur	Unterflur
• strukturierter Arbeitsraum mit vielen Spannmöglichkeiten • maßgenaues Positionieren der Spannelemente • preiswertere Lösung	• strukturierter Arbeitsraum mit vielen Spannmöglichkeiten • maßgenaues Positionieren der Spannelemente • eine besonders hohe Stabilität entsteht durch Eingießen nach der Montage • empfehlenswert für sehr hohe Auflasten aufgrund der Stabilität
2000x1000 mm bis 3000x1500 mm	2000x1000 mm bis 3000x1500 mm
Plattenstärke ≥ 40 mm	Plattenstärke ≥ 40 mm
Plattenstärke + Justierbreich 0-40 mm	ebenerdig
alle Siegmund Spannelemente	alle Siegmund Spannelemente
100 mm Raster oder Sonderausstattung siehe Seite 401	100 mm Raster oder Sonderausstattung siehe Seite 401
siehe Seite 400	siehe Seite 400

Vergleich Plattformsysteme



A

TISCHE
ÜBERFLUR

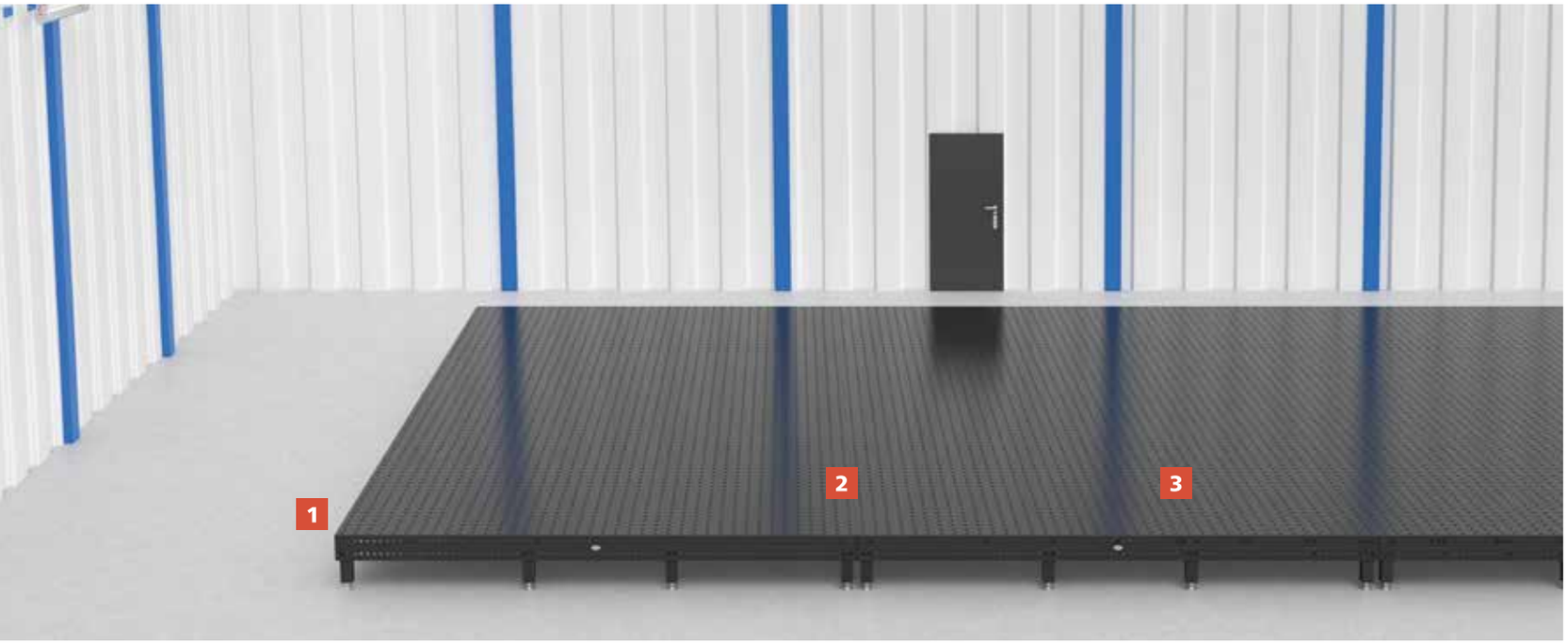

A

1



TISCHFÜSSE

Beim Plattformsystem A werden Tischfüße aus dem Siegmund-System verwendet.

Wir empfehlen eine Tischfußhöhe von mind. 100 bis max. 800 mm.

Weitere Tischfußhöhen auf Anfrage.

A

2

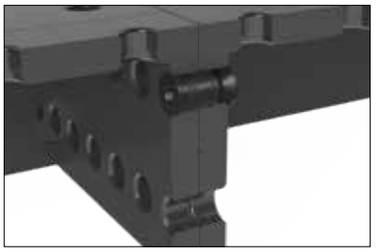

TISCHVERBINDUNG

Die Tische werden soweit zugänglich mittels Verbindungsbolzen (Artikel-Nr. 280560.N) miteinander verbunden.

A+B

3



ABDECKKAPPEN OBEN

Zur Vermeidung von Schmutz können die Bohrungen mit Abdeckkappen verschlossen werden (Artikel-Nr. 280238.1, 280238.2).



B

TISCHE
ÜBERFLUR



B

1



HÖHENJUSTIERUNG

Die Montagebohrung ermöglicht den Zugang zur Fußplatte, an die der Fuß für Plattformsystem geschraubt wird.

Mit Hilfe von Spezialwerkzeugen wird die Höhe genau ausgerichtet und mit einer Kontermutter gesichert.

B

2

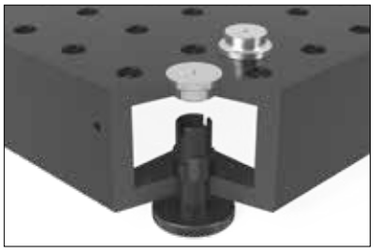

ABDECKKAPPE FÜR FUSSJUSTIERUNG

Wir empfehlen zur Vermeidung von Schmutz die Montagebohrungen mit Abdeckkappen zu verschließen (Artikel-Nr. 28002673).

Vergleich Plattformsysteme

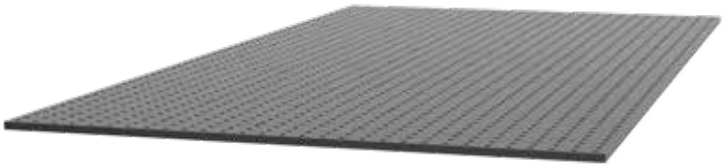

C

PLATTEN
ÜBERFLUR

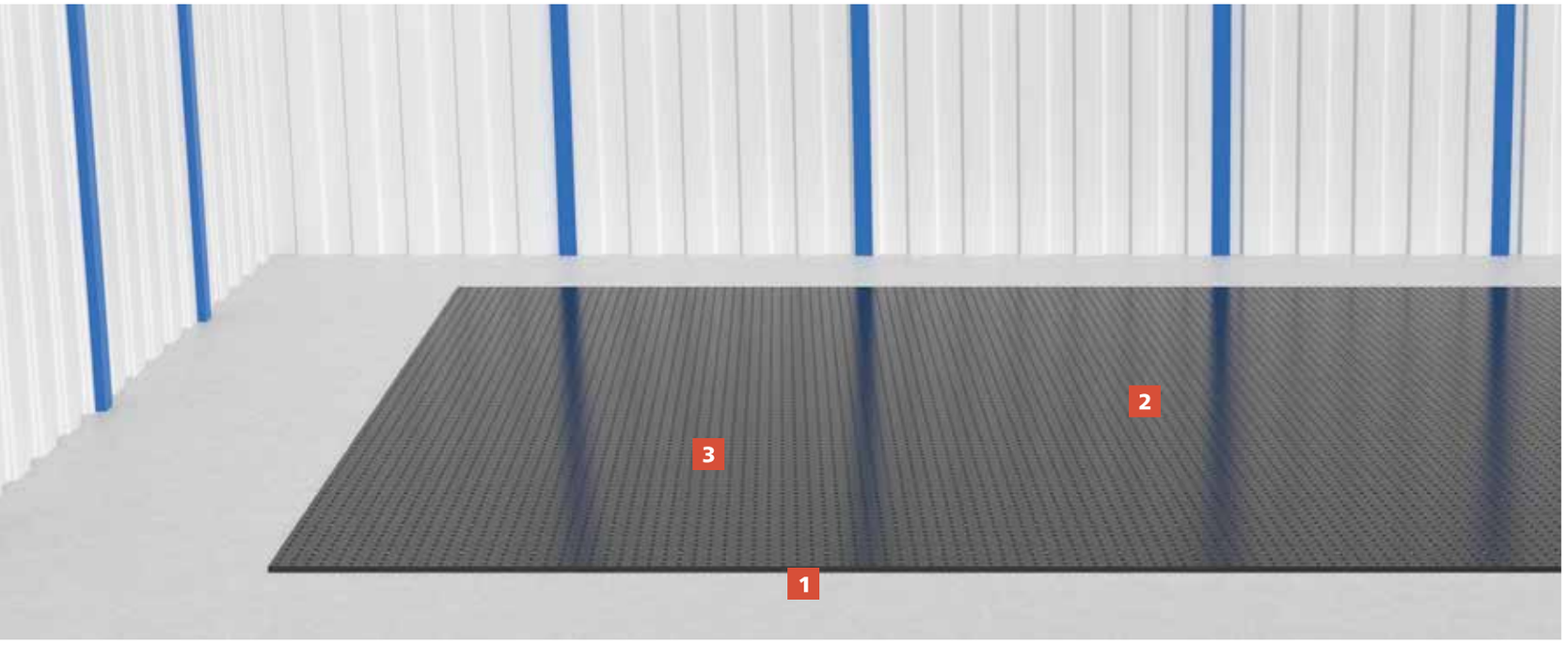

C+D

1

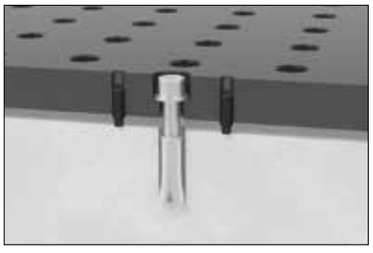

BODENVERANKERUNG

Durch spezielle Gewindebohrungen wird die Plattform C mit Gewindestiften ausgerichtet.

Zur Bodenverankerung werden Dübel in den Boden gesetzt und mit der Plattform verschraubt.

C+D

2

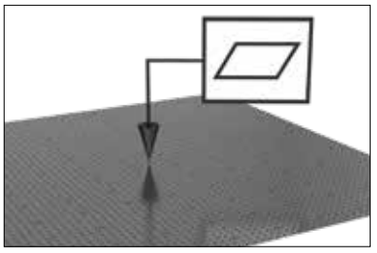

MONTAGE

Durch symmetrisch angeordnete Verstellmöglichkeiten wird eine maßgenaue Ebenheit erreicht.

C+D

3

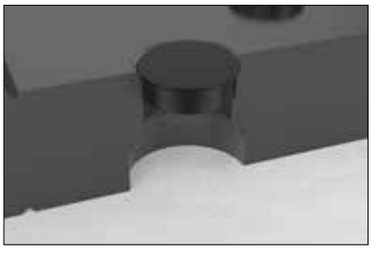

ABDECKKAPPEN OBEN

Zur Vermeidung von Schmutz können die Bohrungen mit Abdeckkappen verschlossen werden (Artikel-Nr. 280238.1, 280238.2).

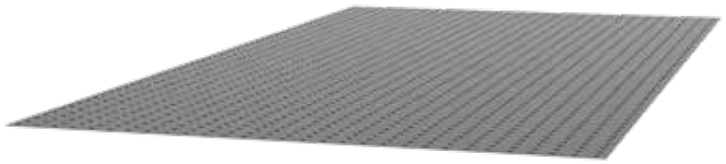

D

PLATTEN
UNTERFLUR

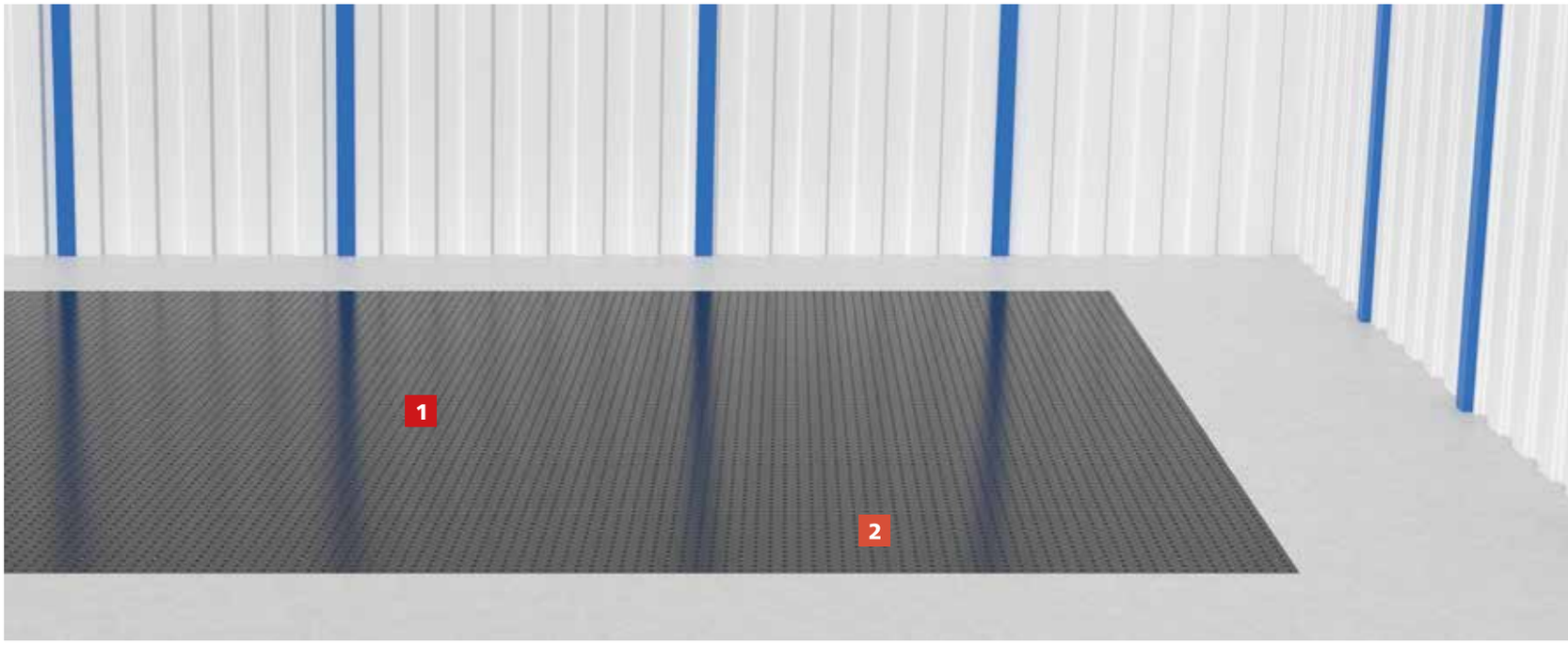

D

1



ABDECKKAPPEN OBEN + UNTEN

Zur Vermeidung von Schmutz können die Bohrungen oben mit Abdeckkappen verschlossen werden (Artikel-Nr. 280238.1, 280238.2).

Sofern nach der Montage eingegossen wird, sind auch Abdeckkappen auf der Unterseite notwendig (Artikel-Nr. 280239).

D

2

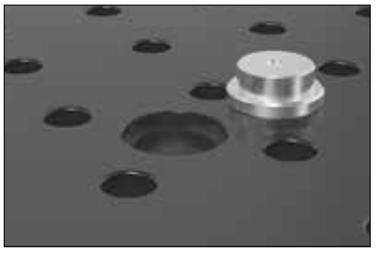

An den Vergusslöchern sind spezielle Kappen notwendig (Artikel-Nr. 28002673).

D

3

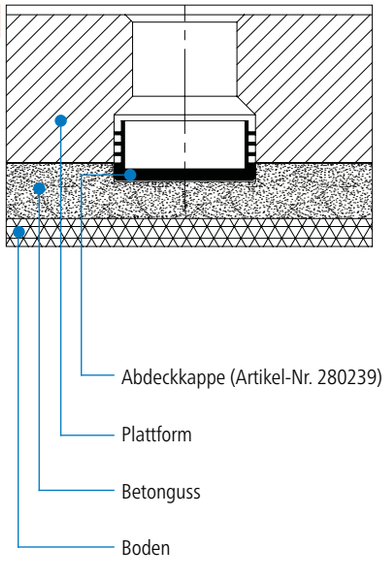

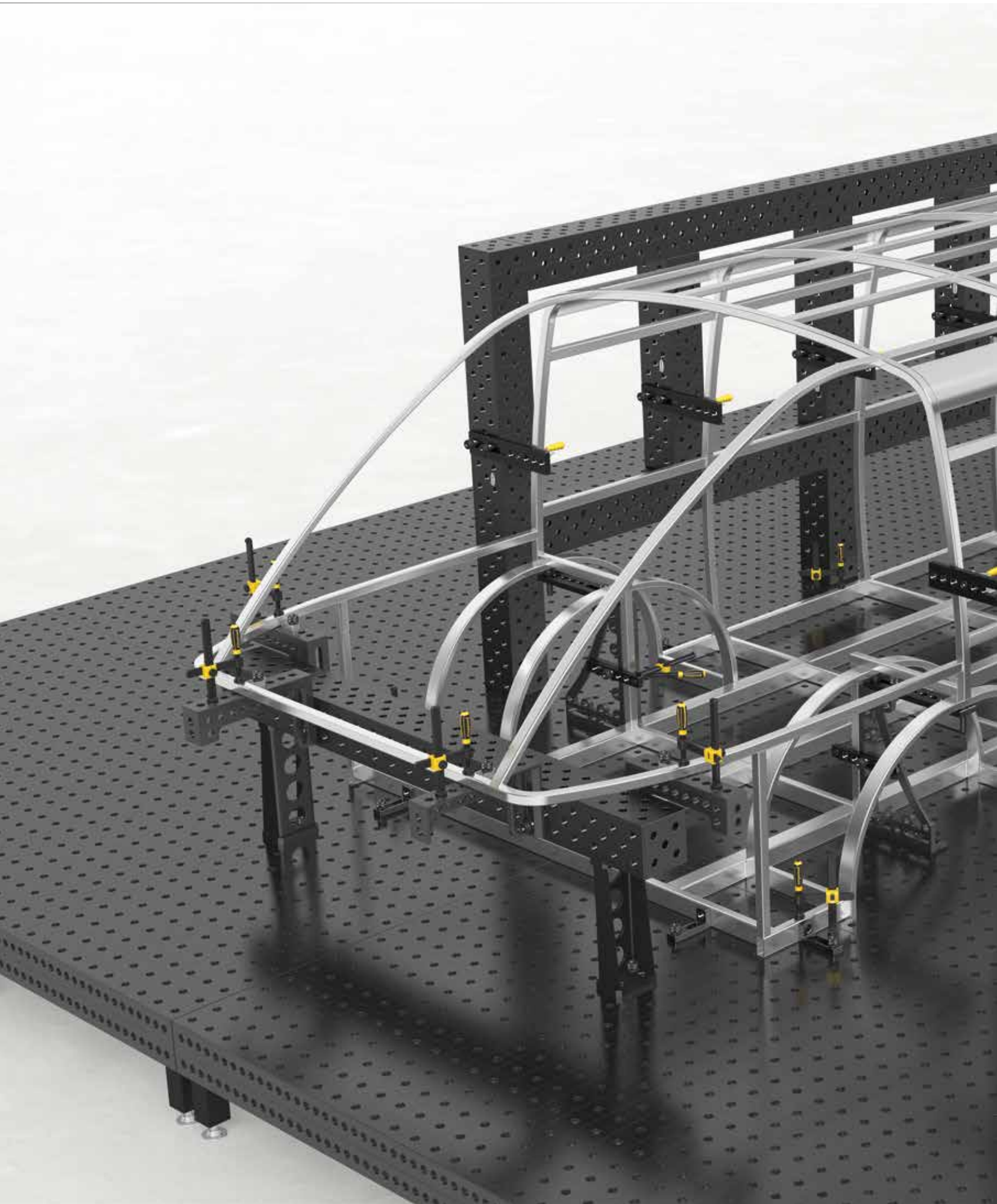

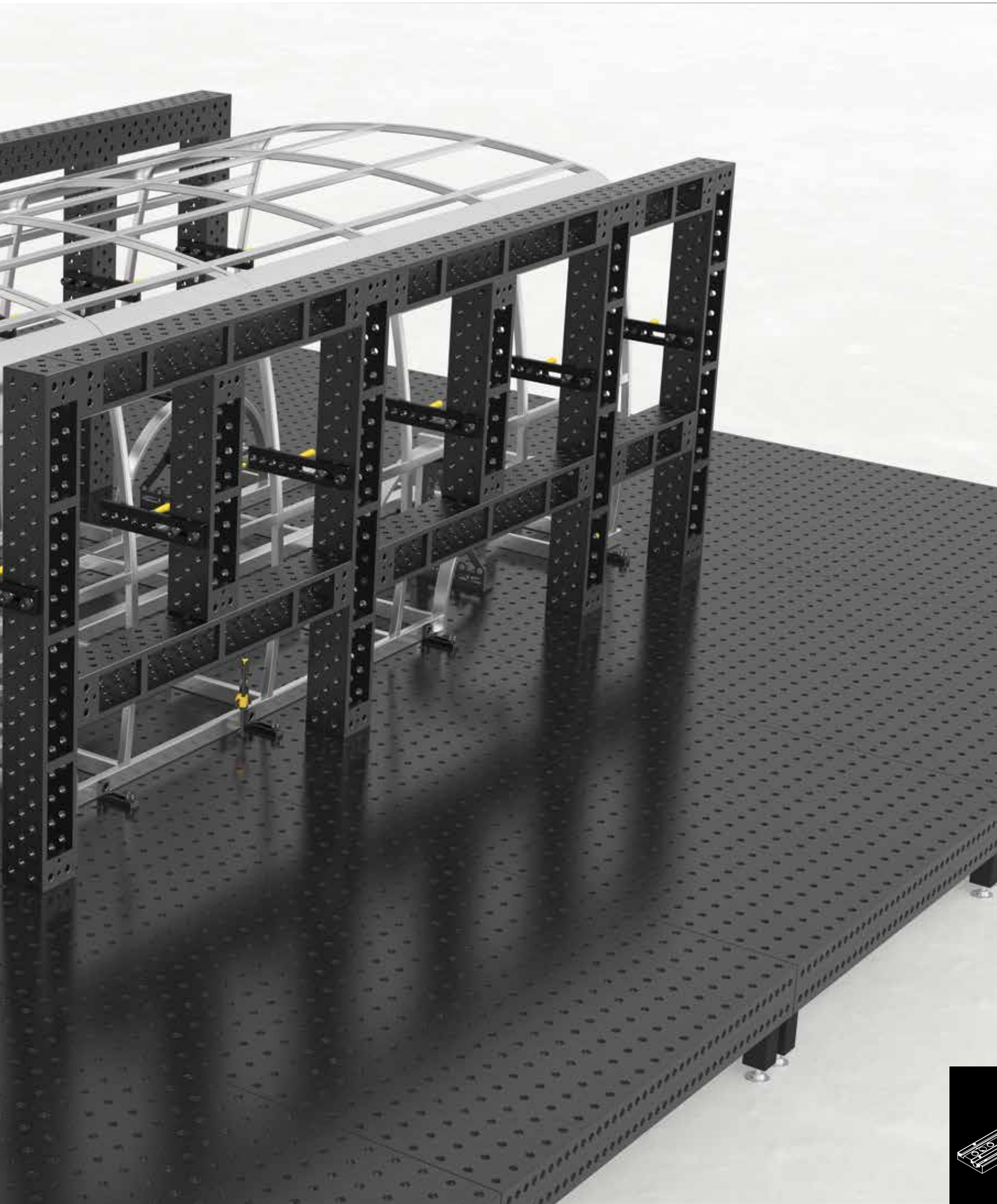

Tische

E



Beschreibung:

Durch den Zusammenbau der speziell gefertigten Tische für Plattformsystem lässt sich eine beliebig große Arbeitsfläche erstellen. Diese wird bei der Montage mithilfe modernster 3D-Lasertechnik maßgenau ausgerichtet. So erhalten Sie eine gerade Arbeitsebene die über ein großflächiges Raster mit Bohrungen und Rasterlinien verfügt. Die Verbindung der einzelnen Tische erfolgt mittels Verbindungsbolzen bzw. Spezialwerkzeug, welches im Lieferumfang enthalten ist. Die präzise angeordnete Plattformfläche bietet Ihnen einen strukturierten Arbeitsraum mit vielen Spannmöglichkeiten und ermöglicht maßgenaues Positionieren. Auf dem Plattformsystem wird das Bearbeiten großer, schwerer Bauteile wesentlich erleichtert und dadurch die Fertigungseffizienz erheblich gesteigert.

F



	Länge: (a)	Breite: (b)	Höhe: (c)	Gewicht:	E Plattformsystem - Tische Werkzeugstahl		F Plattformsystem - Tische Stahl S355J2+N	
Tisch 8.7 - 2000x1000x200 Plasmanitriert ohne Füße	2000 mm	1000 mm	125-200 mm	ca. 770 kg	2-PT280020.X7 **4.211,00 €**	○	2-PT280020.P **3.827,00 €**	○
Tisch 8.7 - 2400x1200x200 Plasmanitriert ohne Füße	2400 mm	1200 mm	125-200 mm	ca. 1075 kg	2-PT280030.X7 **5.448,00 €**	○	2-PT280030.P **4.953,00 €**	○
Tisch 8.7 - 3000x1500x200 Plasmanitriert ohne Füße	3000 mm	1500 mm	125-200 mm	ca. 1550 kg	2-PT280040.X7 **7.916,00 €**	○	2-PT280040.P **7.196,00 €**	○
Tisch 8.7 - 4000x2000x200 Plasmanitriert ohne Füße	4000 mm	2000 mm	125-200 mm	ca. 2700 kg	2-PT280055.X7 **12.282,00 €**	○	2-PT280055.P **11.166,00 €**	○
Weitere Größen und Höhen auf Anfrage (empfohlene Mindesthöhe 125 mm)							.	○

● = Artikel wird auf Lager produziert; ○ = Artikel wird auf Bestellung produziert; Erklärungen siehe Seite 84

Fertigung nach Kundenwunsch (Zubehör und Montagewerkzeug werden nach Aufwand berechnet)
Richtpreis (je nach Stückzahl und Bauhöhe ergeben sich Mehr- oder Minderpreise)
Montage im Preis nicht enthalten, jedoch auch über Siegmund möglich



Beispiel für
Diagonalraster

Aufpreis
Diagonalraster

(siehe Seite 82)

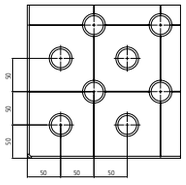

Aufpreis
50 mm Raster

(siehe Seite 82)

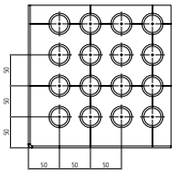

Aufpreis
Diagonalraster M8 / M12 / M16
Gewinde

(siehe Seite 82)

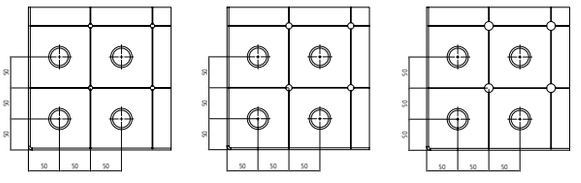

M8 **M12** **M16**

Platten

H

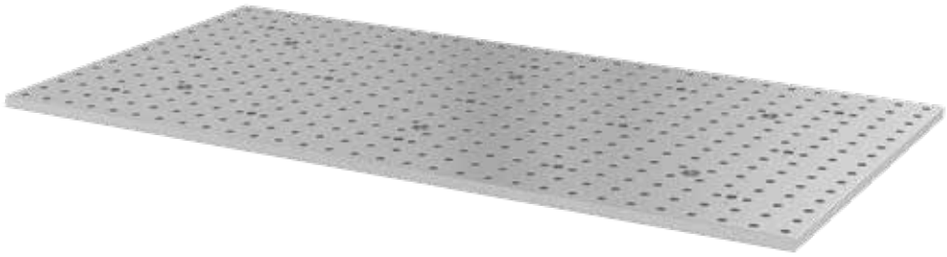

Beschreibung:

Durch den Zusammenbau der speziell gefertigten Platten für das Plattformsystem lässt sich eine beliebig große Arbeitsfläche erstellen. Diese wird bei der Montage mithilfe modernster 3D-Lasertechnik maßgenau ausgerichtet. So erhalten Sie eine gerade Arbeitsebene die über ein großflächiges Raster mit Bohrungen und Rasterlinien verfügt. Für noch mehr Stabilität können die Platten im Boden vergossen werden und als ebenerdige Arbeitsfläche genutzt werden. Die präzise angeordnete Plattformfläche bietet Ihnen einen strukturierten Arbeitsraum mit vielen Spannmöglichkeiten und ermöglicht maßgenaues Positionieren. Auf dem Plattformsystem wird das Bearbeiten großer, schwerer Bauteile wesentlich erleichtert und dadurch die Fertigungseffizienz erheblich gesteigert.

H

	Länge: (a)	Breite: (b)	Höhe: (c)	Plattformsystem - Platten Stahl S355J2+N	
Platte 750 - 2000x1000x40 ohne Füße	2000 mm	1000 mm	40 mm	2-PP280020 **2.013,00 €**	○
Platte 750 - 2400x1200x40 ohne Füße	2400 mm	1200 mm	40 mm	2-PP280030 **2.777,00 €**	○
Platte 750 - 3000x1500x40 ohne Füße	3000 mm	1500 mm	40 mm	2-PP280040 **3.360,00 €**	○
Weitere Größen und Höhen auf Anfrage				.	○

● = Artikel wird auf Lager produziert; ○ = Artikel wird auf Bestellung produziert; Erklärungen siehe Seite 84

Fertigung nach Kundenwunsch (Zubehör und Montagewerkzeug werden nach Aufwand berechnet)
Richtpreis (je nach Stückzahl und Bauhöhe ergeben sich Mehr- oder Minderpreise)
Montage im Preis nicht enthalten, jedoch auch über Siegmund möglich



Beispiel für
50 mm Raster

Aufpreis
Diagonalraster

(siehe Seite 82)

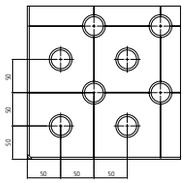

Aufpreis
50 mm Raster

(siehe Seite 82)

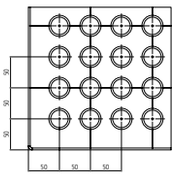

Aufpreis
Diagonalraster M8 / M12 / M16
Gewinde

(siehe Seite 82)

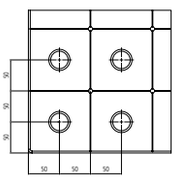

M8

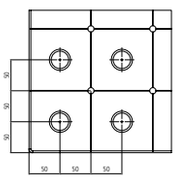

M12

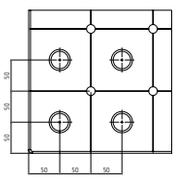

M16

Zubehör



280238.1.10



28002673



280239



28002672



280856.XS

	Länge: (a)	Breite: (b)	Höhe: (c)	Ø: (o)	Gewicht:	Artikel-Nr.	
Abdeckkappe / 10er Pack - brüniert - Schmutzschutz für Bohrungen - 10 Stück / 1 m Schiene			10 mm	30 mm	0,05 kg	2-280238.1.10 **20,00 €**	●
Abdeckkappe für Montagebohrung - zur Abdeckung der Montagebohrung (Fußverstellung)			25 mm	63 mm	0,45 kg	2-28002673 **36,00 €**	○
Plastikkappe / 10er Pack - für Auflage- und Fundamentschiene - bei Unterflurmontage erforderlich - 10 Stück / 1 m Schiene			17 mm	42 mm	0,08 kg	2-280239.10 **6,00 €**	●
Fuß für Plattformsystem - Gewindelänge 100 mm			130 mm	100 mm	1,60 kg	2-28002672 **115,00 €**	○
Fuß Grundausstattung Sonderhöhe min. 150 mm - 50 mm Feinjustierung	90 mm	90 mm				2-280856.XS .	○

● = Artikel wird auf Lager produziert; ○ = Artikel wird auf Bestellung produziert; Erklärungen siehe Seite 84

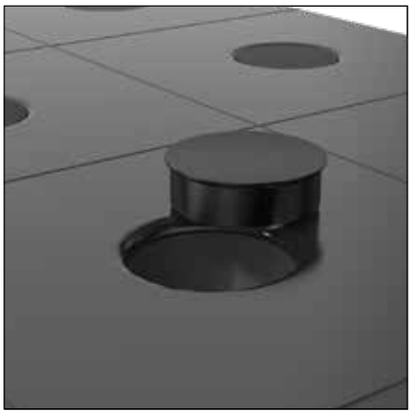

Abb.: Abdeckkappe für Bohrung



Abb.: Abdeckkappe in der Bohrung

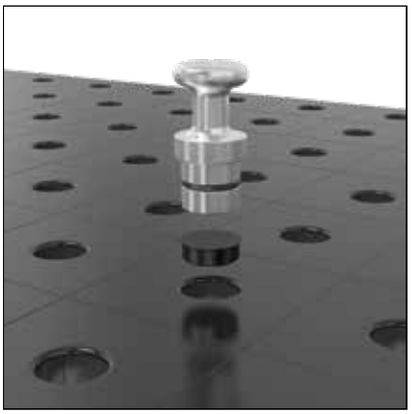

Abb.: Entfernung der Abdeckkappe mittels Magnetspannbolzen



Abb.: Montagebohrung zur Justierung und Befestigung des Fußes für Plattformsystem B



Abb.: Verschließen der Montagebohrung mittels Abdeckkappe für Plattformsystem B

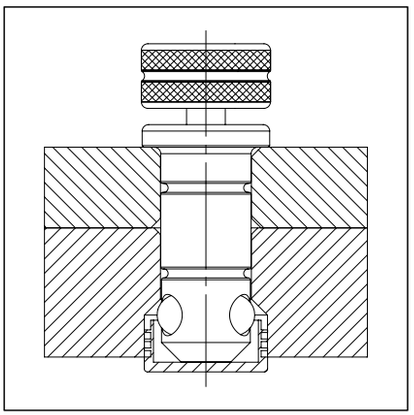

Abb.: Verwendung der Plastikkappe

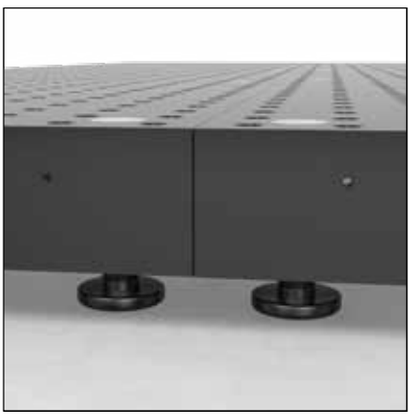

Abb.: Füße für Plattformsystem B

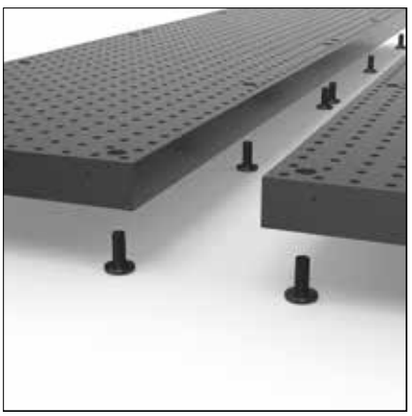

Abb.: Füße für Plattformsystem B



Abb.: Fuß für Plattformsystem A

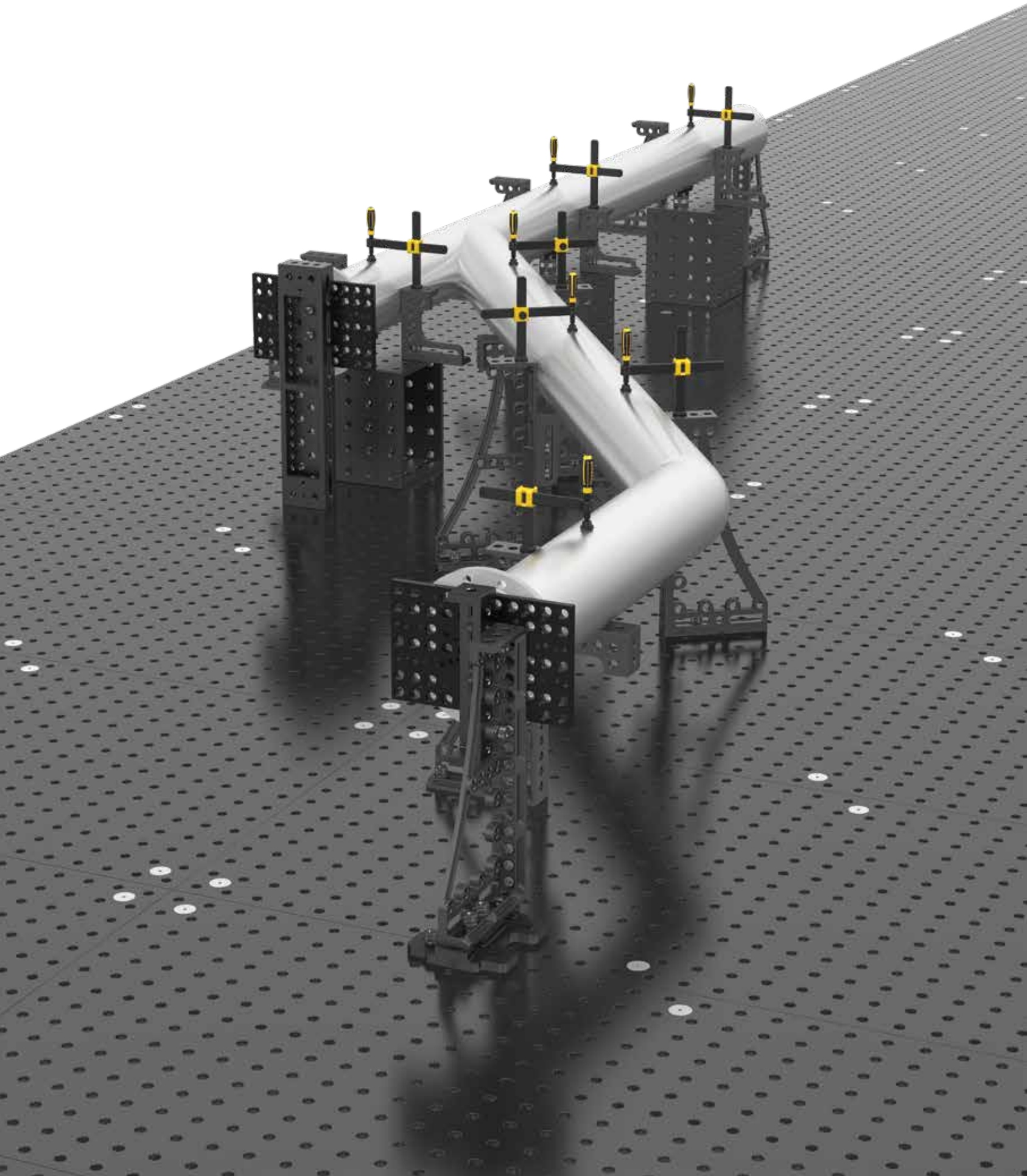

Von der Beratung bis zur Realisierung

SIE HABEN EIN GROSSES PROJEKT UND BENÖTIGEN
UNTERSTÜTZUNG BEI DER REALISIERUNG?

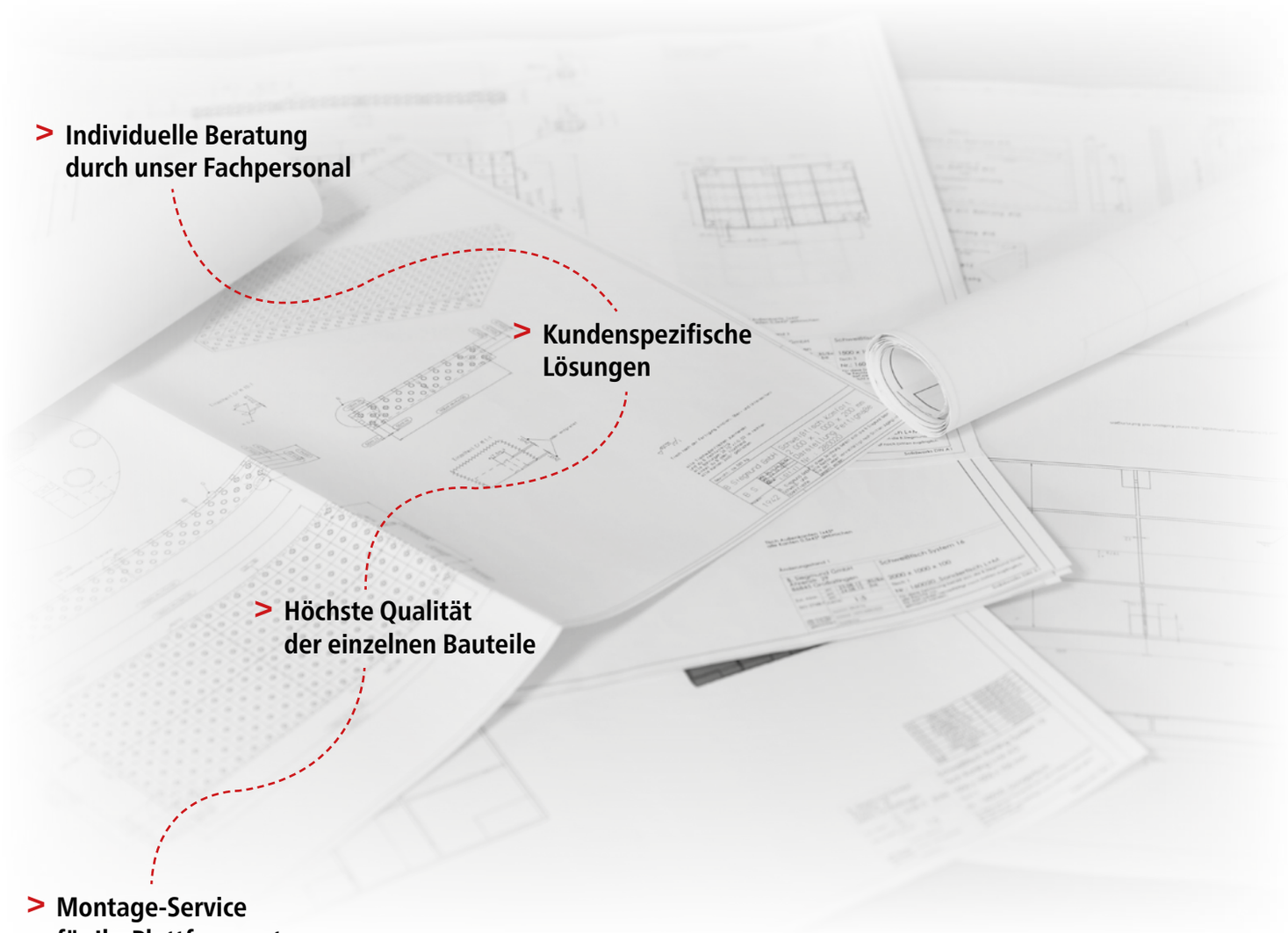

> **Individuelle Beratung durch unser Fachpersonal**

> **Kundenspezifische Lösungen**

> **Höchste Qualität der einzelnen Bauteile**

> **Montage-Service für Ihr Plattformsystem**

> **Wir freuen uns darauf Ihr Projekt mit Ihnen zu verwirklichen!**



TISCHE



TISCHFÜSSE



ANSCHLÄGE



WINKEL



BOLZEN



ZWINGEN & ZUBEHÖR



PRISMEN & AUFLAGEN



SCHNELLSPANNVORRICHTUNGEN & ADAPTER



ZUBEHÖR



WORKSTATION | SYSTEM 28 + 22 + 16



Workstation





Seite 412
Professional 750 Plasmanitriert



Seite 432
Schweißtisch - Sondergrößen Plasmanitriert

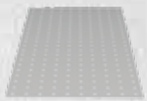

Seite 434
Alu-Lochblech für Tisch



Seite 436
Achtkanttisch 150 Plasmanitriert



Seite 438
Achtkantplatte 18 Plasmanitriert



Seite 440
Auflage- und Spannhülse

Professional 750



Professional 750

Oberflächenhärte bis zu 750 Vickers!

Die Professional 750 Schweißtische werden aus hochwertigem Stahl S355J2+N gefertigt und zusätzlich plasmanitriert und beschichtet. Aufgrund der erhöhten Belastbarkeit des Schweißtisches eignet er sich besonders für die Bearbeitung schwerer Bauteile. Durch die Ausstattung mit Diagonalraster werden die Spannmöglichkeiten auf diesem Schweißtisch nahezu verdoppelt.

TISCHFÜSSE

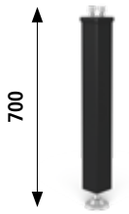

Seite 446
Fuß Grundausstattung

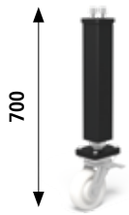

Seite 448
Fuß mit Lenkrolle
und Feststellbremse

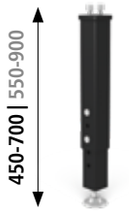

Seite 447
Fuß höhenverstellbar



Seite 449
Fuß höhenverstellbar mit Lenkrolle
und Feststellbremse

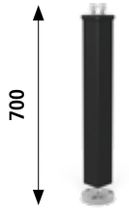

Seite 450
Fuß mit Bodenverankerung

Fußhöhen in mm.
Die Angaben in schwarz sind die Standard-Fußhöhen für den oben gezeigten Tisch. Die grauen Fußhöhen sind je Fußtyp ohne Aufpreis und bei der Bestellung anzugeben.

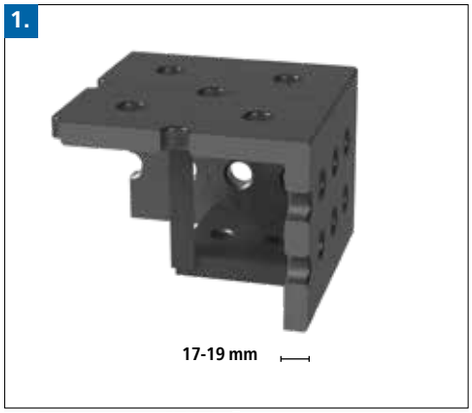

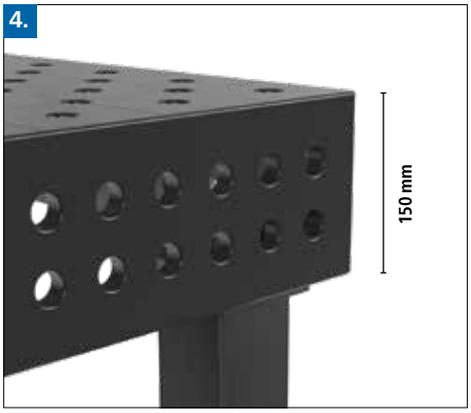

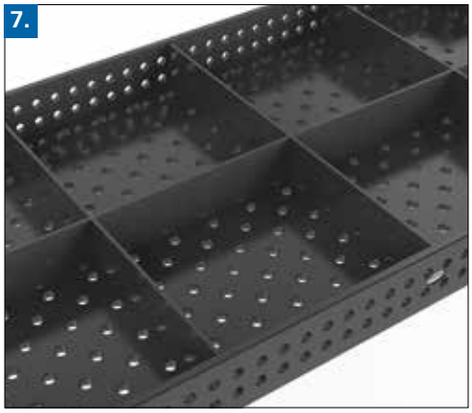



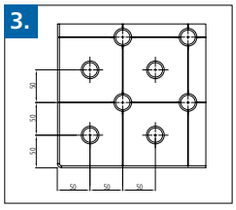



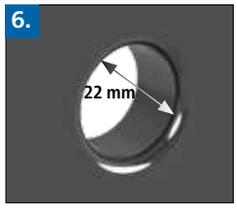





1. MATERIALSTÄRKE

- ca. 17 – 19 mm

2. MATERIAL

hochwertiger Stahl S355J2+N,
plasmanitriert und BAR-beschichtet*

VICKERS HÄRTEGRADE

Oberflächenhärte: ca. 450 – 750
Grundhärte: ca. 165 – 220

* Aufgrund fehlender Materialhärte bei Professional 750 deutlich höherer Produktverschleiß.

3. DATEN

- Diagonalraster
- Rasterabstand 100 mm

4. SEITENWANGE

- 150 mm hoch
- Bohrungen Seitenwange im 50 mm Raster

5. AUFWENDIGE RADIEN

- Radien von 3 mm an den oberen Tischkanten mindern Beschädigungen an Siegmund-Zubehör und kundenseitigen Bauteilen
- Radien von 6 mm an den Ecken reduzieren die Verletzungsgefahr

6. SYSTEMBOHRUNG

- Ø 22 mm

Radius R2,5 an den Bohrungen auf der Tischoberfläche:

- mindern Beschädigungen an Tisch, Siegmund-Zubehör und kundenseitigen Bauteilen
- für leichteres Einführen von Bolzen und Zubehör
- weniger Beschädigungen an den Bohrungskanten beim Bewegen schwerer Bauteile
- große Fase auf der Tischunterseite für optimale Spannkraft der Bolzen (siehe Seite 476)

7. VERRIPPUNG

- im Abstand von ca. 500 – 600 mm
- Rippen erhöht

8. TISCHFÜSSE

- Quadratrohr 80x80 mm
- Fußteller Ø 90 mm (gedreht aus Vollmaterial)
- 50 mm feinjustierbar
  (Angaben nur für Fuß Grundausstattung)

9. TRAGLAST

Traglast pro Fuß 1.000 kg
Maximal empfohlene statische Gesamtlast:
mit 4 Füßen = 2.000 kg
mit 6 Füßen = 3.000 kg
mit 8 Füßen = 4.000 kg
bei gleichmäßiger Lastverteilung.
(Angaben nur für Fuß Grundausstattung)

Rechnerisch ergeben sich wesentlich höhere Gesamtlasten. Die angegebenen zulässigen Traglasten wurden jedoch aus Sicherheitsgründen mit Reserven berechnet.

Wenn höhere Gesamtlasten erforderlich sind, halten Sie bitte Rücksprache mit dem Hersteller.

Professional 750
1200x800x150 mm

Beschreibung:

Der Tisch Professional 750 1200x800x150 mm hat eine diagonale Lochanordnung auf der Tischplatte und eine parallele Lochanordnung im 50 mm Raster an den Seiten. Die Bohrungen haben einen Durchmesser von 22 mm. Der Tisch hat eine Materialstärke von ca. 17-19 mm und wird aus hochwertigem Stahl S355J2+N gefertigt. Rasterlinien im Abstand von 100 mm erleichtern Ihnen den Aufbau Ihrer Vorrichtung.



Gewicht: ca. 291 kg
Gewicht = Tisch + Palette + Fuß Grundausstattung

Bild zeigt den Tisch in Ausführung mit Diagonalraster.

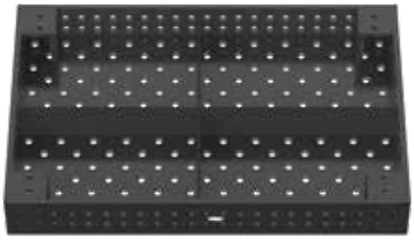

Professional 750
1200x800x150 mm

Professional 750 1200x800x150 - Plasmanitriert	Professional 750 100 mm Raster		Professional 750 Diagonalraster		Ohne Plasmanitrierung Minderpreis	
ohne Füße	2-220025.P.T1 **1.211,00 €**	●	2-220025.PD.T1 **1.366,00 €**	●	2-225125 **-233,00 €**	○
mit Fuß Grundausstattung Tischhöhe 850	2-220025.P **1.395,00 €**	●	2-220025.PD **1.550,00 €**	●	2-225125 **-233,00 €**	○

● = Artikel wird auf Lager produziert; ○ = Artikel wird auf Bestellung produziert; Erklärungen siehe Seite 84

Fußvarianten für Schweißtisch Professional 750

Aufpreis Fuß Grundausstattung 800 (siehe Seite 446) **Kostenlos austauschbar**	**Aufpreis Fuß mit Bodenverankerung 700** (siehe Seite 450)	**Aufpreis Fuß mit Lenkrolle und Feststellbremse 700** (siehe Seite 448)	**Aufpreis Fuß höhenverstellbar 550-900** (siehe Seite 447)	**Aufpreis Fuß höhenverstellbar 500-800** (siehe Seite 447)	**Aufpreis Fuß höhenverstellbar mit Lenkrolle und Feststellbremse 600-850** (siehe Seite 449)
					
2-220857.XX •	2-220874.XX **52,00 €**	2-220866.XX **74,00 €**	2-220877.XX **55,00 €**	2-220878.XX **55,00 €**	2-220879.XX **89,00 €**

Sonderausstattung für Schweißtisch Professional 750

	Seitenwange		**Oberfläche**			
 Beispiel für Diagonalraster M12	**Aufpreis Seitenwange doppelt gehärtet** (siehe Seite 410) 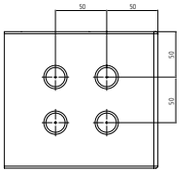		**Aufpreis 50 mm Raster** (siehe Seite 82) 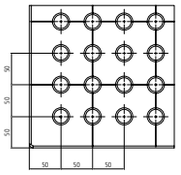	**Aufpreis Diagonalraster M8 / M12 / M16 Gewinde** (siehe Seite 82) 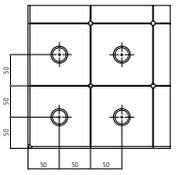 **M8** 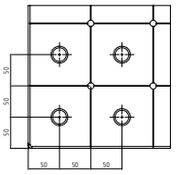 **M12** 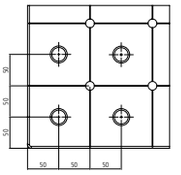 **M16**		
Professional 750	2-226725 **520,00 €**		2-226525 **454,00 €**	2-226125 **479,00 €**	2-226225 **479,00 €**	2-226325 **479,00 €**

Professional 750
1000x1000x150 mm

Beschreibung:

Der Tisch Professional 750 1000x1000x150 mm hat eine diagonale Lochanordnung auf der Tischplatte und eine parallele Lochanordnung im 50 mm Raster an den Seiten. Die Bohrungen haben einen Durchmesser von 22 mm. Der Tisch hat eine Materialstärke von ca. 17-19 mm und wird aus hochwertigem Stahl S355J2+N gefertigt. Rasterlinien im Abstand von 100 mm erleichtern Ihnen den Aufbau Ihrer Vorrichtung.



Gewicht: ca. 296 kg
Gewicht = Tisch + Palette + Fuß Grundausstattung

Bild zeigt den Tisch in Ausführung mit Diagonalraster.

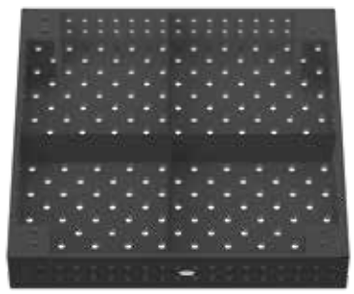

Professional 750
1000x1000x150 mm

Professional 750 1000x1000x150 - Plasmanitriert	Professional 750 100 mm Raster		Professional 750 Diagonalraster		Ohne Plasmanitrierung Minderpreis	
ohne Füße	2-220010.P.T1 **1.211,00 €**	●	2-220010.PD.T1 **1.366,00 €**	●	2-225110 **-233,00 €**	○
mit Fuß Grundausstattung Tischhöhe 850	2-220010.P **1.395,00 €**	●	2-220010.PD **1.550,00 €**	●	2-225110 **-233,00 €**	○

● = Artikel wird auf Lager produziert; ○ = Artikel wird auf Bestellung produziert; Erklärungen siehe Seite 84

Fußvarianten für Schweißtisch Professional 750

Aufpreis Fuß Grundausstattung 800 (siehe Seite 446) **Kostenlos austauschbar**	**Aufpreis Fuß mit Bodenverankerung 700** (siehe Seite 450)	**Aufpreis Fuß mit Lenkrolle und Feststellbremse 700** (siehe Seite 448)	**Aufpreis Fuß höhenverstellbar 550-900** (siehe Seite 447)	**Aufpreis Fuß höhenverstellbar 500-800** (siehe Seite 447)	**Aufpreis Fuß höhenverstellbar mit Lenkrolle und Feststellbremse 600-850** (siehe Seite 449)
					
2-220857.XX	2-220874.XX	2-220866.XX	2-220877.XX	2-220878.XX	2-220879.XX
•	**52,00 €**	**74,00 €**	**55,00 €**	**55,00 €**	**89,00 €**

Sonderausstattung für Schweißtisch Professional 750

	Seitenwange		**Oberfläche**			
 Beispiel für 50 mm Raster	**Aufpreis Seitenwange doppelt gehärtet** (siehe Seite 410) 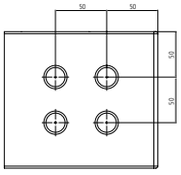		**Aufpreis 50 mm Raster** (siehe Seite 82) 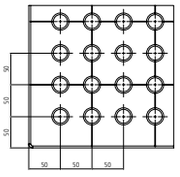	**Aufpreis Diagonalraster M8 / M12 / M16 Gewinde** (siehe Seite 82) 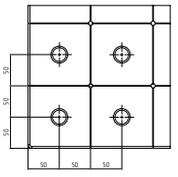 **M8** 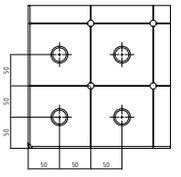 **M12** 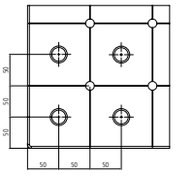 **M16**		
Professional 750	2-226710 **520,00 €**		2-226510 **454,00 €**	2-226110 **479,00 €**	2-226210 **479,00 €**	2-226310 **479,00 €**

Professional 750
1200x1200x150 mm

Beschreibung:

Der Tisch Professional 750 1200x1200x150 mm hat eine diagonale Lochanordnung auf der Tischplatte und eine parallele Lochanordnung im 50 mm Raster an den Seiten. Die Bohrungen haben einen Durchmesser von 22 mm. Der Tisch hat eine Materialstärke von ca. 17-19 mm und wird aus hochwertigem Stahl S355J2+N gefertigt. Rasterlinien im Abstand von 100 mm erleichtern Ihnen den Aufbau Ihrer Vorrichtung.



Gewicht: ca. 387 kg
Gewicht = Tisch + Palette + Fuß Grundausstattung

Bild zeigt den Tisch in Ausführung mit Diagonalraster.

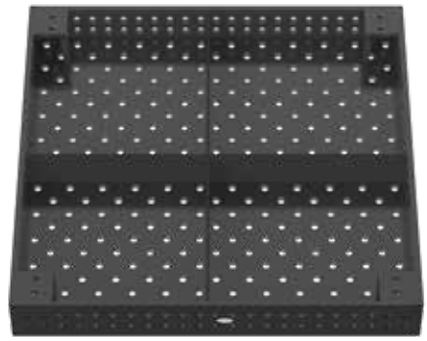

Professional 750
1200x1200x150 mm

Professional 750 1200x1200x150 - Plasmanitriert	Professional 750 100 mm Raster		Professional 750 Diagonalraster		Ohne Plasmanitrierung Minderpreis	
ohne Füße	2-220015.P.T1 **1.611,00 €**	●	2-220015.PD.T1 **1.810,00 €**	●	2-225115 **-299,00 €**	○
mit Fuß Grundausstattung Tischhöhe 850	2-220015.P **1.795,00 €**	●	2-220015.PD **1.994,00 €**	●	2-225115 **-299,00 €**	○

● = Artikel wird auf Lager produziert; ○ = Artikel wird auf Bestellung produziert; Erklärungen siehe Seite 84

Fußvarianten für Schweißtisch Professional 750

Aufpreis Fuß Grundausstattung 800 (siehe Seite 446) **Kostenlos austauschbar**	**Aufpreis Fuß mit Bodenverankerung 700** (siehe Seite 450)	**Aufpreis Fuß mit Lenkrolle und Feststellbremse 700** (siehe Seite 448)	**Aufpreis Fuß höhenverstellbar 550-900** (siehe Seite 447)	**Aufpreis Fuß höhenverstellbar 500-800** (siehe Seite 447)	**Aufpreis Fuß höhenverstellbar mit Lenkrolle und Feststellbremse 600-850** (siehe Seite 449)
					
2-220857.XX •	2-220874.XX **52,00 €**	2-220866.XX **74,00 €**	2-220877.XX **55,00 €**	2-220878.XX **55,00 €**	2-220879.XX **89,00 €**

Sonderausstattung für Schweißtisch Professional 750



Beispiel für
Diagonalraster M8

	Seitenwange		Oberfläche			
	Aufpreis Seitenwange doppelt gehärtet (siehe Seite 410)		**Aufpreis 50 mm Raster** (siehe Seite 82)	**Aufpreis Diagonalraster M8 / M12 / M16 Gewinde** (siehe Seite 82)		
	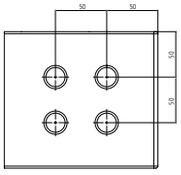		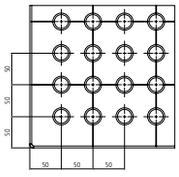	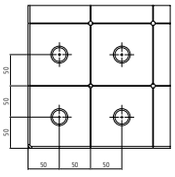	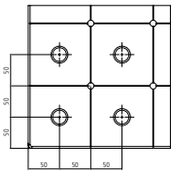	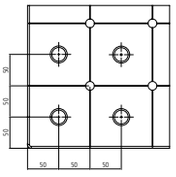
				M8	**M12**	**M16**
Professional 750	2-226715 **629,00 €**		2-226515 **624,00 €**	2-226115 **479,00 €**	2-226215 **479,00 €**	2-226315 **479,00 €**

Professional 750
1500x1000x150 mm

Beschreibung:

Der Tisch Professional 750 1500x1000x150 mm hat eine diagonale Lochanordnung auf der Tischplatte und eine parallele Lochanordnung im 50 mm Raster an den Seiten. Die Bohrungen haben einen Durchmesser von 22 mm. Der Tisch hat eine Materialstärke von ca. 17-19 mm und wird aus hochwertigem Stahl S355J2+N gefertigt. Rasterlinien im Abstand von 100 mm erleichtern Ihnen den Aufbau Ihrer Vorrichtung.



Gewicht: ca. 412 kg
Gewicht = Tisch + Palette + Fuß Grundausstattung

Bild zeigt den Tisch in Ausführung mit Diagonalraster.

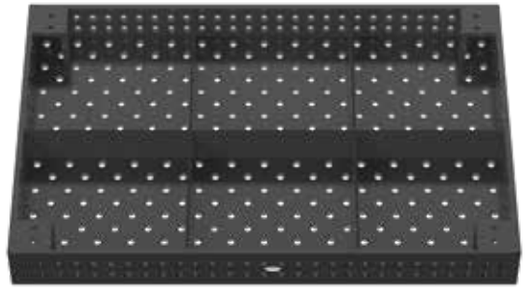

Professional 750
1500x1000x150 mm

Professional 750 1500x1000x150 - Plasmanitriert	Professional 750 100 mm Raster		Professional 750 Diagonalraster		Ohne Plasmanitrierung Minderpreis	
ohne Füße	2-220035.P.T1 **1.611,00 €**	●	2-220035.PD.T1 **1.810,00 €**	●	2-225135 **-299,00 €**	○
mit Fuß Grundausstattung Tischhöhe 850	2-220035.P **1.795,00 €**	●	2-220035.PD **1.994,00 €**	●	2-225135 **-299,00 €**	○

● = Artikel wird auf Lager produziert; ○ = Artikel wird auf Bestellung produziert; Erklärungen siehe Seite 84

Fußvarianten für Schweißtisch Professional 750

Aufpreis Fuß Grundausstattung 800 (siehe Seite 446) **Kostenlos austauschbar**	**Aufpreis Fuß mit Bodenverankerung 700** (siehe Seite 450)	**Aufpreis Fuß mit Lenkrolle und Feststellbremse 700** (siehe Seite 448)	**Aufpreis Fuß höhenverstellbar 550-900** (siehe Seite 447)	**Aufpreis Fuß höhenverstellbar 500-800** (siehe Seite 447)	**Aufpreis Fuß höhenverstellbar mit Lenkrolle und Feststellbremse 600-850** (siehe Seite 449)
					
2-220857.XX	2-220874.XX	2-220866.XX	2-220877.XX	2-220878.XX	2-220879.XX
•	**52,00 €**	**74,00 €**	**55,00 €**	**55,00 €**	**89,00 €**

Sonderausstattung für Schweißtisch Professional 750

	Seitenwange		**Oberfläche**			
 Beispiel für Diagonalraster M16	**Aufpreis Seitenwange doppelt gehärtet** (siehe Seite 410) 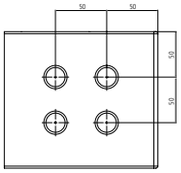		**Aufpreis 50 mm Raster** (siehe Seite 82) 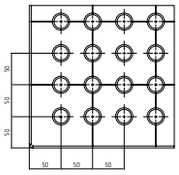	**Aufpreis Diagonalraster M8 / M12 / M16 Gewinde** (siehe Seite 82) 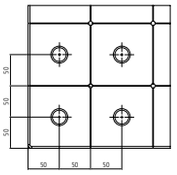 **M8** 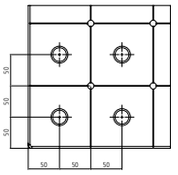 **M12** 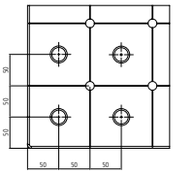 **M16**		
Professional 750	2-226735 **657,00 €**		2-226535 **624,00 €**	2-226135 **479,00 €**	2-226235 **479,00 €**	2-226335 **479,00 €**

Professional 750
1500x1500x150 mm

Beschreibung:

Der Tisch Professional 750 1500x1500x150 mm hat eine diagonale Lochanordnung auf der Tischplatte und eine parallele Lochanordnung im 50 mm Raster an den Seiten. Die Bohrungen haben einen Durchmesser von 22 mm. Der Tisch hat eine Materialstärke von ca. 17-19 mm und wird aus hochwertigem Stahl S355J2+N gefertigt. Rasterlinien im Abstand von 100 mm erleichtern Ihnen den Aufbau Ihrer Vorrichtung.



Gewicht: ca. 573 kg
Gewicht = Tisch + Palette + Fuß Grundausstattung

Bild zeigt den Tisch in Ausführung mit Diagonalraster.

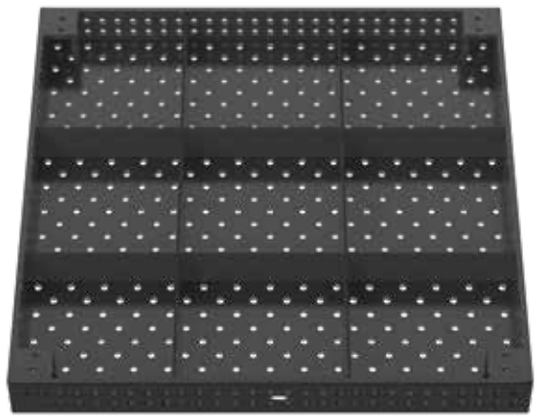

Professional 750
1500x1500x150 mm

Professional 750 1500x1500x150 - Plasmanitriert	Professional 750 100 mm Raster		Professional 750 Diagonalraster		Ohne Plasmanitrierung Minderpreis	
ohne Füße	2-220050.P.T1 **2.361,00 €**	●	2-220050.PD.T1 **2.699,00 €**	●	2-225150 **-432,00 €**	○
mit Fuß Grundausstattung Tischhöhe 850	2-220050.P **2.545,00 €**	●	2-220050.PD **2.883,00 €**	●	2-225150 **-432,00 €**	○

● = Artikel wird auf Lager produziert; ○ = Artikel wird auf Bestellung produziert; Erklärungen siehe Seite 84

Fußvarianten für Schweißtisch Professional 750

Aufpreis Fuß Grundausstattung 800 (siehe Seite 446) **Kostenlos austauschbar**	**Aufpreis Fuß mit Bodenverankerung 700** (siehe Seite 450)	**Aufpreis Fuß mit Lenkrolle und Feststellbremse 700** (siehe Seite 448)	**Aufpreis Fuß höhenverstellbar 550-900** (siehe Seite 447)	**Aufpreis Fuß höhenverstellbar 500-800** (siehe Seite 447)	**Aufpreis Fuß höhenverstellbar mit Lenkrolle und Feststellbremse 600-850** (siehe Seite 449)
					
2-220857.XX	2-220874.XX	2-220866.XX	2-220877.XX	2-220878.XX	2-220879.XX
•	**52,00 €**	**74,00 €**	**55,00 €**	**55,00 €**	**89,00 €**

Sonderausstattung für Schweißtisch Professional 750

	Seitenwange		**Oberfläche**			
 Beispiel für Diagonalraster M12	**Aufpreis Seitenwange doppelt gehärtet** (siehe Seite 410) 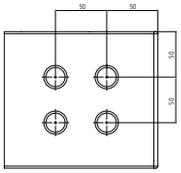		**Aufpreis 50 mm Raster** (siehe Seite 82) 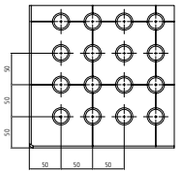	**Aufpreis Diagonalraster M8 / M12 / M16 Gewinde** (siehe Seite 82) 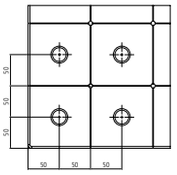 **M8** 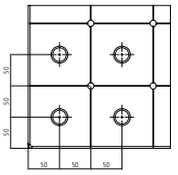 **M12** 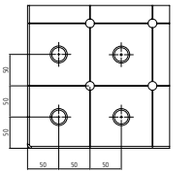 **M16**		
Professional 750	2-226750 **850,00 €**		2-226550 **898,00 €**	2-226150 **630,00 €**	2-226250 **630,00 €**	2-226350 **630,00 €**

Professional 750
2000x1000x150 mm

Beschreibung:

Der Tisch Professional 750 2000x1000x150 mm hat eine diagonale Lochanordnung auf der Tischplatte und eine parallele Lochanordnung im 50 mm Raster an den Seiten. Die Bohrungen haben einen Durchmesser von 22 mm. Der Tisch hat eine Materialstärke von ca. 17-19 mm und wird aus hochwertigem Stahl S355J2+N gefertigt. Rasterlinien im Abstand von 100 mm erleichtern Ihnen den Aufbau Ihrer Vorrichtung.



Gewicht: ca. 519 kg
Gewicht = Tisch + Palette + Fuß Grundausstattung

Bild zeigt den Tisch in Ausführung mit Diagonalraster.

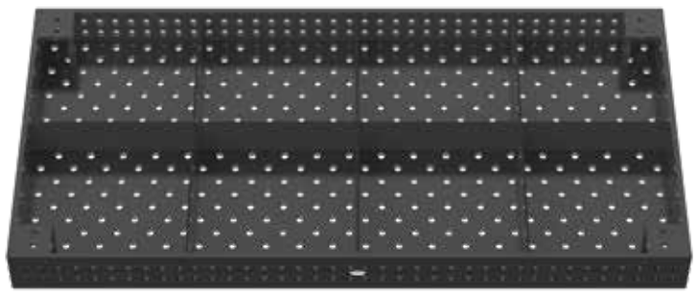

Professional 750
2000x1000x150 mm

Professional 750 2000x1000x150 - Plasmanitriert	Professional 750 100 mm Raster		Professional 750 Diagonalraster		Ohne Plasmanitrierung Minderpreis	
ohne Füße	2-220020.P.T1 **2.089,00 €**	●	2-220020.PD.T1 **2.342,00 €**	●	2-225120 **-379,00 €**	○
mit Fuß Grundausstattung Tischhöhe 850	2-220020.P **2.273,00 €**	●	2-220020.PD **2.526,00 €**	●	2-225120 **-379,00 €**	○

● = Artikel wird auf Lager produziert; ○ = Artikel wird auf Bestellung produziert; Erklärungen siehe Seite 84

Fußvarianten für Schweißtisch Professional 750

Aufpreis Fuß Grundausstattung 800 (siehe Seite 446) **Kostenlos austauschbar**	**Aufpreis Fuß mit Bodenverankerung 700** (siehe Seite 450)	**Aufpreis Fuß mit Lenkrolle und Feststellbremse 700** (siehe Seite 448)	**Aufpreis Fuß höhenverstellbar 550-900** (siehe Seite 447)	**Aufpreis Fuß höhenverstellbar 500-800** (siehe Seite 447)	**Aufpreis Fuß höhenverstellbar mit Lenkrolle und Feststellbremse 600-850** (siehe Seite 449)
					
2-220857.XX	2-220874.XX	2-220866.XX	2-220877.XX	2-220878.XX	2-220879.XX
•	**52,00 €**	**74,00 €**	**55,00 €**	**55,00 €**	**89,00 €**

Sonderausstattung für Schweißtisch Professional 750

	Seitenwange		**Oberfläche**			
 Beispiel für 50 mm Raster	**Aufpreis Seitenwange doppelt gehärtet** (siehe Seite 410) 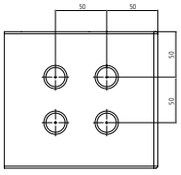		**Aufpreis 50 mm Raster** (siehe Seite 82) 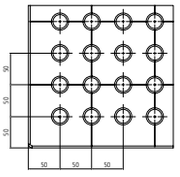	**Aufpreis Diagonalraster M8 / M12 / M16 Gewinde** (siehe Seite 82) 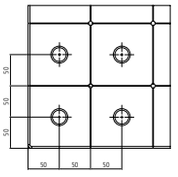 **M8** 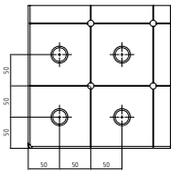 **M12** 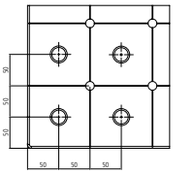 **M16**		
Professional 750	2-226720 **817,00 €**		2-226520 **851,00 €**	2-226120 **630,00 €**	2-226220 **630,00 €**	2-226320 **630,00 €**

Professional 750
2000x2000x150 mm



Beschreibung:

Der Tisch Professional 750 2000x2000x150 mm hat eine diagonale Lochanordnung auf der Tischplatte und eine parallele Lochanordnung im 50 mm Raster an den Seiten. Die Bohrungen haben einen Durchmesser von 22 mm. Der Tisch hat eine Materialstärke von ca. 17-19 mm und wird aus hochwertigem Stahl S355J2+N gefertigt. Rasterlinien im Abstand von 100 mm erleichtern Ihnen den Aufbau Ihrer Vorrichtung.

Gewicht: ca. 929 kg
Gewicht = Tisch + Palette + Fuß Grundausstattung

Bild zeigt den Tisch in Ausführung mit Diagonalraster.

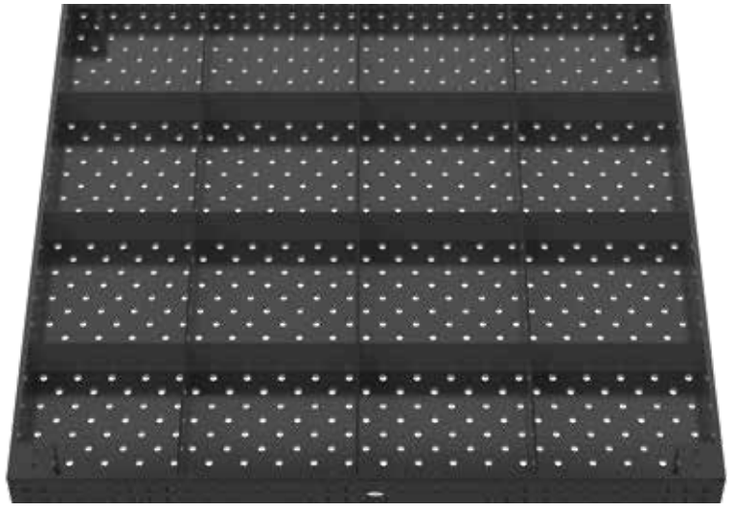

Professional 750
2000x2000x150 mm

Professional 750 2000x2000x150 - Plasmanitriert	Professional 750 100 mm Raster		Professional 750 Diagonalraster		Ohne Plasmanitrierung Minderpreis	
ohne Füße	2-220045.P.T1 **3.811,00 €**	●	2-220045.PD.T1 **4.254,00 €**	●	2-225145 **-666,00 €**	○
mit Fuß Grundausstattung Tischhöhe 850	2-220045.P **3.995,00 €**	●	2-220045.PD **4.438,00 €**	●	2-225145 **-666,00 €**	○

● = Artikel wird auf Lager produziert; ○ = Artikel wird auf Bestellung produziert; Erklärungen siehe Seite 84

Fußvarianten für Schweißtisch Professional 750

Aufpreis Fuß Grundausstattung 800 (siehe Seite 446) **Kostenlos austauschbar**	**Aufpreis Fuß mit Bodenverankerung 700** (siehe Seite 450)	**Aufpreis Fuß mit Lenkrolle und Feststellbremse 700** (siehe Seite 448)	**Aufpreis Fuß höhenverstellbar 550-900** (siehe Seite 447)	**Aufpreis Fuß höhenverstellbar 500-800** (siehe Seite 447)	**Aufpreis Fuß höhenverstellbar mit Lenkrolle und Feststellbremse 600-850** (siehe Seite 449)
					
2-220857.XX	2-220874.XX	2-220866.XX	2-220877.XX	2-220878.XX	2-220879.XX
•	**52,00 €**	**74,00 €**	**55,00 €**	**55,00 €**	**89,00 €**

Sonderausstattung für Schweißtisch Professional 750

	Seitenwange		**Oberfläche**			
 Beispiel für Diagonalraster M16	**Aufpreis Seitenwange doppelt gehärtet** (siehe Seite 410) 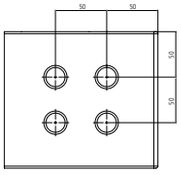		**Aufpreis 50 mm Raster** (siehe Seite 82) 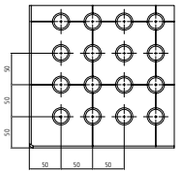	**Aufpreis Diagonalraster M8 / M12 / M16 Gewinde** (siehe Seite 82) 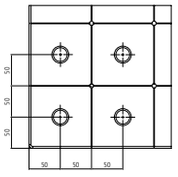 **M8**	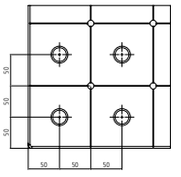 **M12**	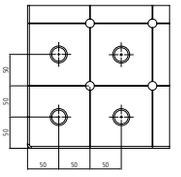 **M16**
Professional 750	2-226745 **1.377,00 €**		2-226545 **1.635,00 €**	2-226145 **1.109,00 €**	2-226245 **1.109,00 €**	2-226345 **1.109,00 €**

Professional 750
2400x1200x150 mm

Beschreibung:

Der Tisch Professional 750 2400x1200x150 mm hat eine diagonale Lochanordnung auf der Tischplatte und eine parallele Lochanordnung im 50 mm Raster an den Seiten. Die Bohrungen haben einen Durchmesser von 22 mm. Der Tisch hat eine Materialstärke von ca. 17-19 mm und wird aus hochwertigem Stahl S355J2+N gefertigt. Rasterlinien im Abstand von 100 mm erleichtern Ihnen den Aufbau Ihrer Vorrichtung.



Gewicht: ca. 724 kg
Gewicht = Tisch + Palette + Fuß Grundausstattung

Bild zeigt den Tisch in Ausführung mit Diagonalraster.

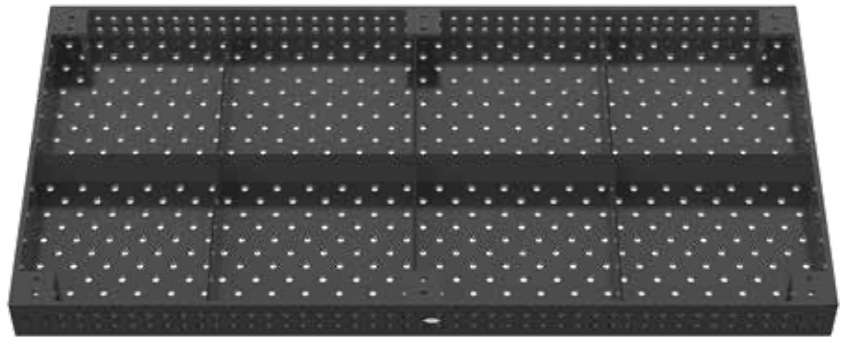

Professional 750
2400x1200x150 mm

Professional 750 2400x1200x150 - Plasmanitriert	Professional 750 100 mm Raster	Professional 750 Diagonalraster	Ohne Plasmanitrierung Minderpreis
ohne Füße	2-220030.P.T1 ● **2.619,00 €**	2-220030.PD.T1 ● **2.941,00 €**	2-225130 ○ **-483,00 €**
mit Fuß Grundausstattung Tischhöhe 850	2-220030.P ● **2.895,00 €**	2-220030.PD ● **3.217,00 €**	2-225130 ○ **-483,00 €**

● = Artikel wird auf Lager produziert; ○ = Artikel wird auf Bestellung produziert; Erklärungen siehe Seite 84

Fußvarianten für Schweißtisch Professional 750

Aufpreis Fuß Grundausstattung 800 (siehe Seite 446) **Kostenlos austauschbar**	**Aufpreis Fuß mit Bodenverankerung 700** (siehe Seite 450)	**Aufpreis Fuß höhenverstellbar 550-900** (siehe Seite 447)	**Aufpreis Fuß höhenverstellbar 500-800** (siehe Seite 447)	
				
2-220857.XX	2-220874.XX	2-220877.XX	2-220878.XX	
•	**52,00 €**	**55,00 €**	**55,00 €**	

Sonderausstattung für Schweißtisch Professional 750

	Seitenwange		**Oberfläche**			
 Beispiel für Diagonalraster M12	**Aufpreis Seitenwange doppelt gehärtet** (siehe Seite 410) 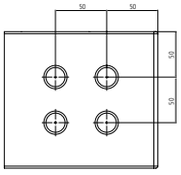		**Aufpreis 50 mm Raster** (siehe Seite 82) 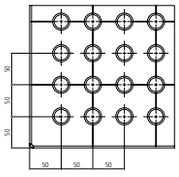	**Aufpreis Diagonalraster M8 / M12 / M16 Gewinde** (siehe Seite 82) 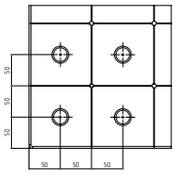 **M8** 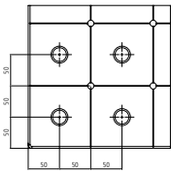 **M12** 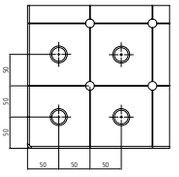 **M16**		
Professional 750	2-226730 **1.038,00 €**		2-226530 **1.130,00 €**	2-226130 **806,00 €**	2-226230 **806,00 €**	2-226330 **806,00 €**

Professional 750
3000x1500x150 mm

Beschreibung:

Der Tisch Professional 750 3000x1500x150 mm hat eine diagonale Lochanordnung auf der Tischplatte und eine parallele Lochanordnung im 50 mm Raster an den Seiten. Die Bohrungen haben einen Durchmesser von 22 mm. Der Tisch hat eine Materialstärke von ca. 17-19 mm und wird aus hochwertigem Stahl S355J2+N gefertigt. Rasterlinien im Abstand von 100 mm erleichtern Ihnen den Aufbau Ihrer Vorrichtung.



Gewicht: ca. 1.073 kg
Gewicht = Tisch + Palette + Fuß Grundausstattung

Bild zeigt den Tisch in Ausführung mit Diagonalraster.

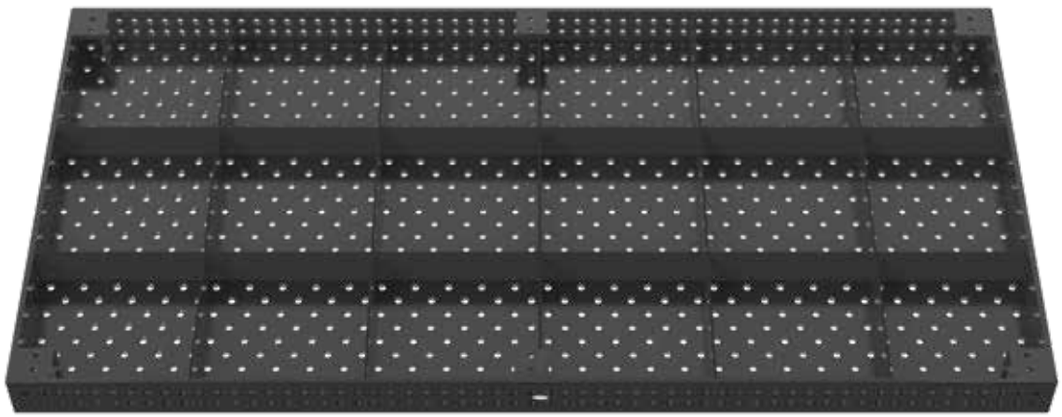

Professional 750
3000x1500x150 mm

Professional 750 3000x1500x150 - Plasmanitriert	Professional 750 100 mm Raster	Professional 750 Diagonalraster	Ohne Plasmanitrierung Minderpreis
ohne Füße	2-220040.P.T1 ● **3.936,00 €**	2-220040.PD.T1 ● **4.404,00 €**	2-225140 ○ **-702,00 €**
mit Fuß Grundausstattung Tischhöhe 850	2-220040.P ● **4.212,00 €**	2-220040.PD ● **4.680,00 €**	2-225140 ○ **-702,00 €**

● = Artikel wird auf Lager produziert; ○ = Artikel wird auf Bestellung produziert; Erklärungen siehe Seite 84

Fußvarianten für Schweißtisch Professional 750

Aufpreis Fuß Grundausstattung 800 (siehe Seite 446) **Kostenlos austauschbar**	**Aufpreis Fuß mit Bodenverankerung 700** (siehe Seite 450)	**Aufpreis Fuß höhenverstellbar 550-900** (siehe Seite 447)	**Aufpreis Fuß höhenverstellbar 500-800** (siehe Seite 447)	
				
2-220857.XX	2-220874.XX	2-220877.XX	2-220878.XX	
•	**52,00 €**	**55,00 €**	**55,00 €**	

Sonderausstattung für Schweißtisch Professional 750

	Seitenwange		Oberfläche			
	Aufpreis Seitenwange doppelt gehärtet (siehe Seite 410)		**Aufpreis 50 mm Raster** (siehe Seite 82)	**Aufpreis Diagonalraster M8 / M12 / M16 Gewinde** (siehe Seite 82)		
 Beispiel für Diagonalraster M8	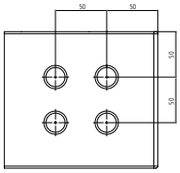		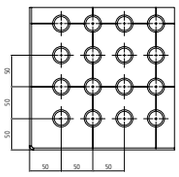	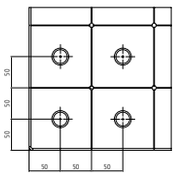 **M8**	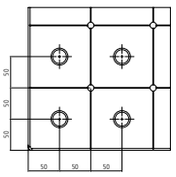 **M12**	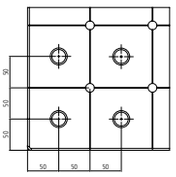 **M16**
Professional 750	2-226740 **1.420,00 €**		2-226540 **1.805,00 €**	2-226140 **945,00 €**	2-226240 **945,00 €**	2-226340 **945,00 €**

Professional 750
4000x2000x150 mm

Beschreibung:

Der Tisch Professional 750 4000x2000x150 mm hat eine diagonale Lochanordnung auf der Tischplatte und eine parallele Lochanordnung im 50 mm Raster an den Seiten. Die Bohrungen haben einen Durchmesser von 22 mm. Der Tisch hat eine Materialstärke von ca. 17-19 mm und wird aus hochwertigem Stahl S355J2+N gefertigt. Rasterlinien im Abstand von 100 mm erleichtern Ihnen den Aufbau Ihrer Vorrichtung.



Gewicht: ca. 1.806 kg
Gewicht = Tisch + Palette + Fuß Grundausstattung

Bild zeigt den Tisch in Ausführung mit Diagonalraster.

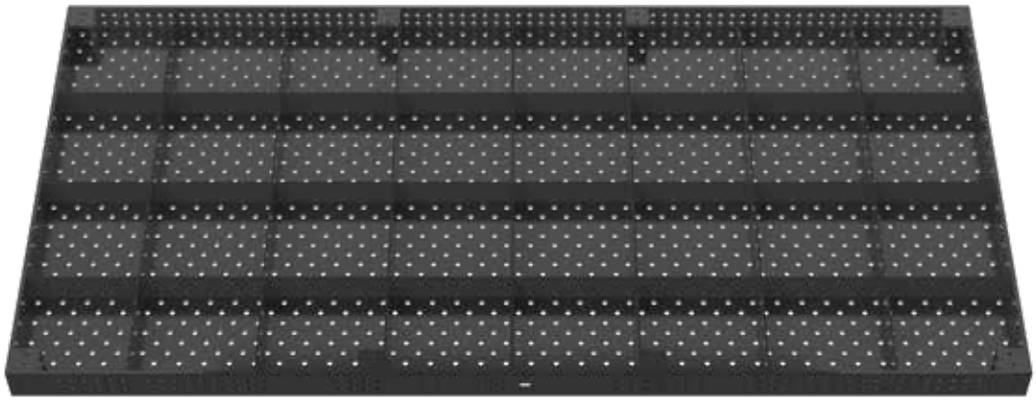

Professional 750
4000x2000x150 mm

Professional 750 4000x2000x150 - Plasmanitriert	Professional 750 100 mm Raster		Professional 750 Diagonalraster		Ohne Plasmanitrierung Minderpreis	
ohne Füße	2-220055.P.T1 **6.627,00 €**	●	2-220055.PD.T1 **7.404,00 €**	●	2-225155 **-1.166,00 €**	○
mit Fuß Grundausstattung Tischhöhe 850	2-220055.P **6.995,00 €**	●	2-220055.PD **7.772,00 €**	●	2-225155 **-1.166,00 €**	○

● = Artikel wird auf Lager produziert; ○ = Artikel wird auf Bestellung produziert; Erklärungen siehe Seite 84

Fußvarianten für Schweißtisch Professional 750

Aufpreis Fuß Grundausstattung 800 (siehe Seite 446) **Kostenlos austauschbar**	**Aufpreis Fuß mit Bodenverankerung 700** (siehe Seite 450)	**Aufpreis Fuß höhenverstellbar 550-900** (siehe Seite 447)	**Aufpreis Fuß höhenverstellbar 500-800** (siehe Seite 447)	
				
2-220857.XX •	2-220874.XX **52,00 €**	2-220877.XX **55,00 €**	2-220878.XX **55,00 €**	

Sonderausstattung für Schweißtisch Professional 750

	Seitenwange		**Oberfläche**			
 Beispiel für 50 mm Raster	**Aufpreis Seitenwange doppelt gehärtet** (siehe Seite 410) 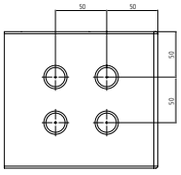		**Aufpreis 50 mm Raster** (siehe Seite 82) 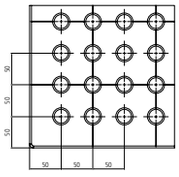	**Aufpreis Diagonalraster M8 / M12 / M16 Gewinde** (siehe Seite 82) 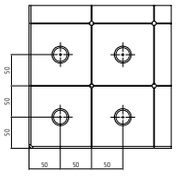 **M8** 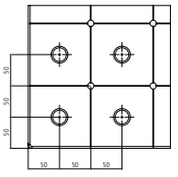 **M12** 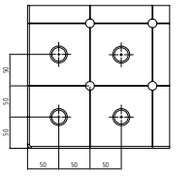 **M16**		
Professional 750	2-226755 .		2-226555 **3.109,00 €**	2-226155 **1.890,00 €**	2-226255 **1.890,00 €**	2-226355 **1.890,00 €**

Professional 750 - Sondergrößen



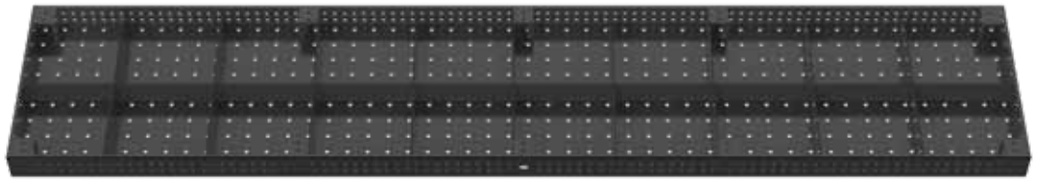

Beschreibung:

Wählen Sie aus verschiedenen Abmessungen, maximal 1400x3800 mm, siehe nebenstehende Tabelle.

Weitere Größen und Materialausführungen auf Anfrage. Die Preise sind stückzahlabhängig.

Rabatt:
ab 2 Stück: 5 %
ab 5 Stück: 10 %
ab 10 Stück: 15 %

Eine Übersicht mit allen Informationen zu den verschiedenen Tischfuß-Varianten finden Sie auf der Seite 444.

Sonderausstattungen für Schweißtische erhalten Sie auf Anfrage.

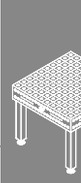

Professional 750 - Sondergrößen

Maße	Professional 750
600 x 600	**3.134,00 €** 2-970606.P
600 x 800	**3.337,00 €** 2-970608.P
600 x 1000	**3.539,00 €** 2-970610.P
600 x 1200	**3.740,00 €** 2-970612.P
600 x 1400	**3.942,00 €** 2-970614.P
600 x 1600	**4.144,00 €** 2-970616.P
600 x 1800	**4.346,00 €** 2-970618.P
600 x 2000	**4.548,00 €** 2-970620.P
600 x 2200	**4.750,00 €** 2-970622.P
600 x 2400	**4.952,00 €** 2-970624.P
600 x 2600	**5.153,00 €** 2-970626.P
600 x 2800	**5.355,00 €** 2-970628.P
600 x 3000	**5.557,00 €** 2-970630.P
600 x 3200	**5.760,00 €** 2-970632.P
600 x 3400	**5.961,00 €** 2-970634.P
600 x 3600	**6.163,00 €** 2-970636.P
600 x 3800	**6.365,00 €** 2-970638.P
600 x 4000	**6.566,00 €** 2-970640.P
800 x 800	**3.577,00 €** 2-970808.P
800 x 1000	**3.817,00 €** 2-970810.P
800 x 1400	**4.297,00 €** 2-970814.P
800 x 1600	**4.538,00 €** 2-970816.P
800 x 1800	**4.779,00 €** 2-970818.P
800 x 2000	**5.018,00 €** 2-970820.P
800 x 2200	**5.259,00 €** 2-970822.P
800 x 2400	**5.500,00 €** 2-970824.P
800 x 2600	**5.739,00 €** 2-970826.P
800 x 2800	**5.980,00 €** 2-970828.P

Maße	Professional 750
800 x 3000	**6.220,00 €** 2-970830.P
800 x 3200	**6.460,00 €** 2-970832.P
800 x 3400	**6.700,00 €** 2-970834.P
800 x 3600	**6.941,00 €** 2-970836.P
800 x 3800	**7.181,00 €** 2-970838.P
800 x 4000	**7.421,00 €** 2-970840.P
1000 x 1200	**4.374,00 €** 2-971012.P
1000 x 1400	**4.654,00 €** 2-971014.P
1000 x 1600	**4.932,00 €** 2-971016.P
1000 x 1800	**5.211,00 €** 2-971018.P
1000 x 2200	**5.768,00 €** 2-971022.P
1000 x 2400	**6.046,00 €** 2-971024.P
1000 x 2600	**6.326,00 €** 2-971026.P
1000 x 2800	**6.604,00 €** 2-971028.P
1000 x 3000	**6.883,00 €** 2-971030.P
1000 x 3200	**7.161,00 €** 2-971032.P
1000 x 3400	**7.440,00 €** 2-971034.P
1000 x 3600	**7.719,00 €** 2-971036.P
1000 x 3800	**7.998,00 €** 2-971038.P
1000 x 4000	**8.276,00 €** 2-971040.P
1200 x 1400	**5.009,00 €** 2-971214.P
1200 x 1600	**5.325,00 €** 2-971216.P
1200 x 1800	**5.643,00 €** 2-971218.P
1200 x 2200	**6.278,00 €** 2-971222.P
1200 x 2600	**6.911,00 €** 2-971226.P
1200 x 2800	**7.229,00 €** 2-971228.P
1200 x 3000	**7.545,00 €** 2-971230.P
1200 x 3200	**7.863,00 €** 2-971232.P

Maße	Professional 750
1200 x 3400	**8.180,00 €** 2-971234.P
1200 x 3600	**8.496,00 €** 2-971236.P
1200 x 3800	**8.814,00 €** 2-971238.P
1200 x 4000	**9.131,00 €** 2-971240.P
1400 x 1400	**5.364,00 €** 2-971414.P
1400 x 1600	**5.720,00 €** 2-971416.P
1400 x 1800	**6.075,00 €** 2-971418.P
1400 x 2000	**6.431,00 €** 2-971420.P
1400 x 2200	**6.786,00 €** 2-971422.P
1400 x 2400	**7.142,00 €** 2-971424.P
1400 x 2600	**7.497,00 €** 2-971426.P
1400 x 2800	**7.852,00 €** 2-971428.P
1400 x 3000	**8.209,00 €** 2-971430.P
1400 x 3200	**8.564,00 €** 2-971432.P
1400 x 3400	**8.919,00 €** 2-971434.P
1400 x 3600	**9.274,00 €** 2-971436.P
1400 x 3800	**9.630,00 €** 2-971438.P
1400 x 4000	**9.986,00 €** 2-971440.P
1600 x 1600	**6.114,00 €** 2-971616.P
1600 x 1800	**6.508,00 €** 2-971618.P
1600 x 2000	**6.901,00 €** 2-971620.P
1600 x 2200	**7.295,00 €** 2-971622.P
1600 x 2400	**7.689,00 €** 2-971624.P
1600 x 2600	**8.083,00 €** 2-971626.P
1600 x 2800	**8.477,00 €** 2-971628.P
1600 x 3000	**8.871,00 €** 2-971630.P
1600 x 3200	**9.265,00 €** 2-971632.P
1600 x 3400	**9.658,00 €** 2-971634.P

Maße	Professional 750
1600 x 3600	**10.052,00 €** 2-971636.P
1600 x 3800	**10.447,00 €** 2-971638.P
1600 x 4000	**10.841,00 €** 2-971640.P
1800 x 1800	**6.940,00 €** 2-971818.P
1800 x 2000	**7.372,00 €** 2-971820.P
1800 x 2200	**7.804,00 €** 2-971822.P
1800 x 2400	**8.237,00 €** 2-971824.P
1800 x 2600	**8.669,00 €** 2-971826.P
1800 x 2800	**9.101,00 €** 2-971828.P
1800 x 3000	**9.533,00 €** 2-971830.P
1800 x 3200	**9.965,00 €** 2-971832.P
1800 x 3400	**10.399,00 €** 2-971834.P
1800 x 3600	**10.831,00 €** 2-971836.P
1800 x 3800	**11.263,00 €** 2-971838.P
1800 x 4000	**11.695,00 €** 2-971840.P
2000 x 2000	**7.843,00 €** 2-972020.P
2000 x 2200	**8.314,00 €** 2-972022.P
2000 x 2400	**8.784,00 €** 2-972024.P
2000 x 2600	**9.255,00 €** 2-972026.P
2000 x 2800	**9.726,00 €** 2-972028.P
2000 x 3000	**10.197,00 €** 2-972030.P
2000 x 3200	**10.667,00 €** 2-972032.P
2000 x 3400	**11.138,00 €** 2-972034.P
2000 x 3600	**11.609,00 €** 2-972036.P
2000 x 3800	**12.079,00 €** 2-972038.P

Alu-Lochblech

Beschreibung:

Das Alu-Lochblech wurde speziell für die Edelstahlverarbeitung entwickelt, um Eisen und Edelstahl zu trennen. Durch das übereinstimmende Lochbild mit dem Tisch ergibt sich eine passgenaue Auflage. Eine Ausführung in Edelstahl oder mit Rasterlinien ist auf Anfrage erhältlich.

Um Transportkosten einzusparen, empfehlen wir Ihnen die Lieferung des Alu-Lochblechs zusammen mit dem Tisch.

Bilder zu jeder Produktgröße finden Sie unter www.siegmund.com.

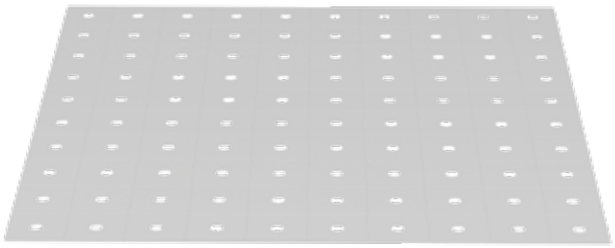

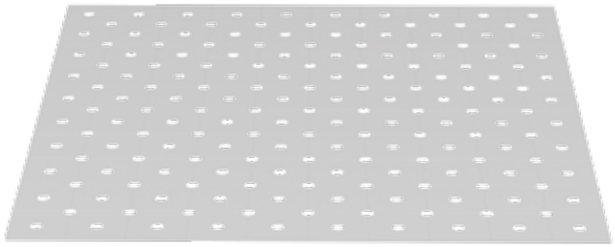

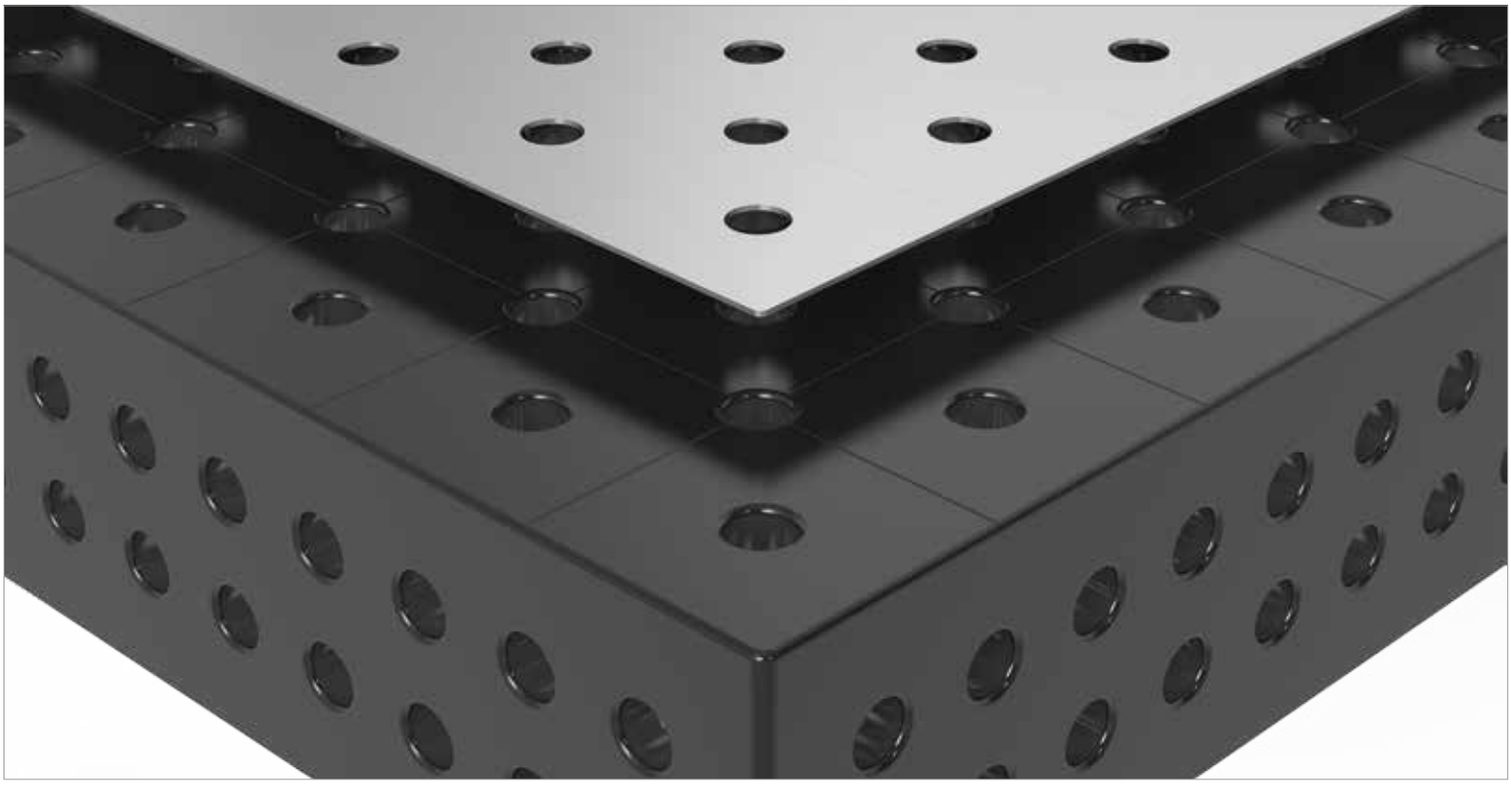

	Länge: (a)	Breite: (b)	Höhe: (c)	Gewicht:	Rasterabstand 100 mm	Diagonalraster
Alu-Lochblech für Tisch 220010	994 mm	994 mm	2 mm	ca. 5,20 kg	2-220200 **109,00 €** ●	2-220200.D **139,00 €** ●
Alu-Lochblech für Tisch 220025	1194 mm	1194 mm	2 mm	ca. 5,00 kg	2-220202 **105,00 €** ●	2-220202.D **134,00 €** ●
Alu-Lochblech für Tisch 220015	1194 mm	994 mm	2 mm	ca. 7,50 kg	2-220204 **157,00 €** ●	2-220204.D **201,00 €** ●
Alu-Lochblech für Tisch 220035	1494 mm	994 mm	2 mm	ca. 7,70 kg	2-220206 **164,00 €** ●	2-220206.D **208,00 €** ●
Alu-Lochblech für Tisch 220050	1494 mm	1494 mm	2 mm	ca. 12 kg	2-220207 **246,00 €** ●	2-220207.D **313,00 €** ●
Alu-Lochblech für Tisch 220020	1994 mm	994 mm	2 mm	ca. 10 kg	2-220201 **219,00 €** ●	2-220201.D **279,00 €** ●
Alu-Lochblech für Tisch 220060	1194 mm	994 mm	2 mm	ca. 6,20 kg	2-220208 **132,00 €** ●	2-220208.D **167,00 €** ●
Alu-Lochblech für Tisch 220060 (2x 220208 / 220208.D)				ca. 12 kg	2-220208.2 **262,00 €** ●	2-220208.D.2 **334,00 €** ●
Alu-Lochblech für Tisch 220045 (2x 220201 / 220201.D)				ca. 21 kg	2-220201.2 **438,00 €** ●	2-220201.D.2 **557,00 €** ●
Alu-Lochblech für Tisch 220030 (2x 220204 / 220204.D)				ca. 15 kg	2-220204.2 **315,00 €** ●	2-220204.D.2 **401,00 €** ●
Alu-Lochblech für Tisch 220040 (2x 220207 / 220207.D)				ca. 23 kg	2-220207.2 **493,00 €** ●	2-220207.D.2 **624,00 €** ●
Alu-Lochblech für Tisch 220055 (4x 220201 / 220201.D)				ca. 41 kg	2-220201.4 **876,00 €** ●	2-220201.D.4 **1.115,00 €** ●
Alu-Lochblech für Tisch 220040 (3x 220206 / 220206.D)				ca. 23 kg	2-220206.3 **492,00 €** ●	2-220206.D.3 **624,00 €** ●

● = Artikel wird auf Lager produziert; ○ = Artikel wird auf Bestellung produziert; Erklärungen siehe Seite 84

Achtkanttisch mit Seitenwange 150 mm

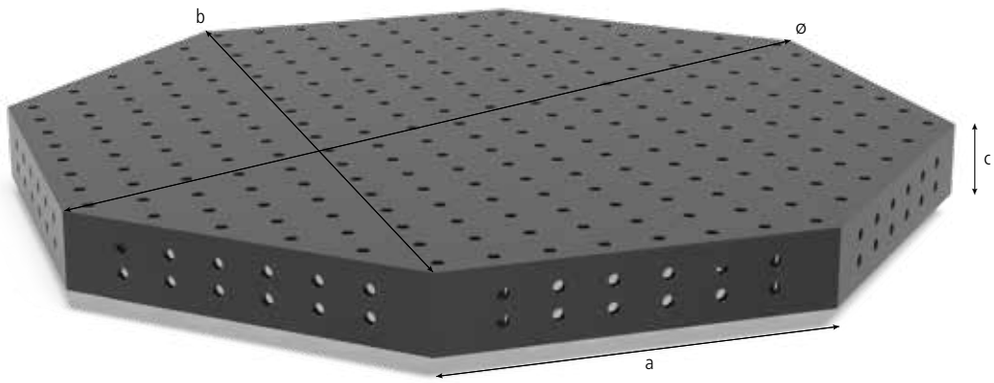

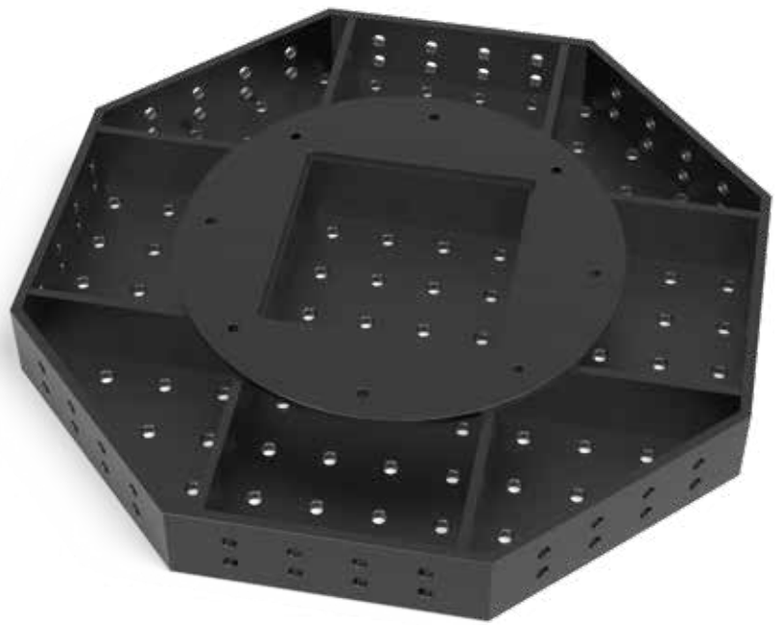

Beschreibung:

Der Achtkanttisch eignet sich besonders für den Einsatz auf Manipulatoren von Roboterzellen. Der Achtkanttisch bietet durch das parallel angeordnete Lochmuster auf der Oberseite ähnliche Spannmöglichkeiten wie ein Siegmund Schweißtisch System 22. Um individuelle Anforderungen erfüllen zu können, kann der Tisch auf Anfrage entsprechend Ihrer Fertigungsumgebung angepasst werden.

Material: Stahl S355J2+N.

Die Preise sind stückzahlenabhängig.

Rabatt:
ab 2 Stück: 5 %
ab 5 Stück: 10 %
ab 10 Stück: 15 %

Um den Achtkanttisch mit einem Manipulator zu verbinden, wird als Verbindungsstück eine Adapterplatte benötigt. Auf Wunsch fertigen wir Ihnen gegen Aufpreis die Adapterplatte mit besonderem Anschlussbohrbild nach Ihren Bedürfnissen an.

Aufgrund der kundenspezifisichen Anpassung kann das Gewicht variieren.

Sonderausstattungen für Schweißtische wie Skala, Diagonalraster und Skala, Koordinatenskalierung, 50 mm Raster, oder Diagonalraster mit M8 / M12 / M16 Gewinde erhalten Sie auf Anfrage.

Bilder zu jeder Produktgröße finden Sie unter www.siegmund.com.

Fußplatten bzw. Adapterplatten sind standardmäßig bei den Achtkanttischen nicht enthalten.

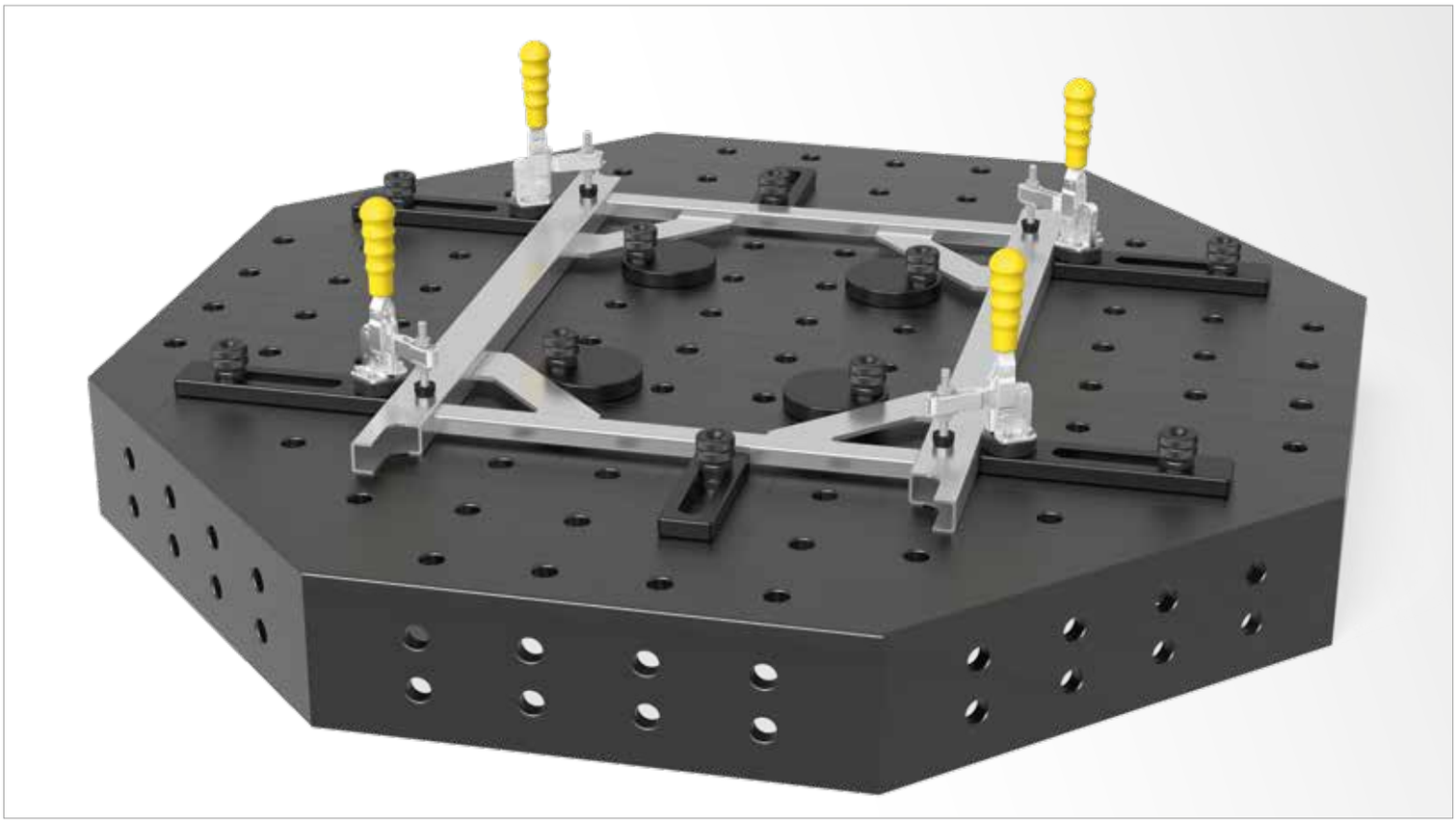

	Länge: (a)	Breite: (b)	Höhe: (c)	Ø: (o)	MS: (d)	Gewicht:	Plasmanitriert	
Achtkanttisch SW 800x150 Plasmanitriert ohne Füße	331 mm	800 mm	150 mm	866 mm	18 mm	ca. 209 kg	2-920822.P **3.212,00 €**	○
Achtkanttisch SW 1000x150 Plasmanitriert ohne Füße	414 mm	1000 mm	150 mm	1082 mm	18 mm	ca. 276 kg	2-921022.P **3.685,00 €**	○
Achtkanttisch SW 1200x150 Plasmanitriert ohne Füße	497 mm	1200 mm	150 mm	1299 mm	18 mm	ca. 368 kg	2-921222.P **5.480,00 €**	○
Achtkanttisch SW 1400x150 Plasmanitriert ohne Füße	580 mm	1400 mm	150 mm	1515 mm	18 mm	ca. 477 kg	2-921422.P **5.953,00 €**	○
Achtkanttisch SW 1500x150 Plasmanitriert ohne Füße	621 mm	1500 mm	150 mm	1624 mm	18 mm	ca. 525 kg	2-921522.P **6.425,00 €**	○
Achtkanttisch SW 1600x150 Plasmanitriert ohne Füße	663 mm	1600 mm	150 mm	1732 mm	18 mm	ca. 604 kg	2-921622.P **6.898,00 €**	○
Achtkanttisch SW 1700x150 Plasmanitriert ohne Füße	704 mm	1700 mm	150 mm	1840 mm	18 mm	ca. 655 kg	2-921722.P **7.484,00 €**	○
Achtkanttisch SW 1800x150 Plasmanitriert ohne Füße	746 mm	1800 mm	150 mm	1948 mm	18 mm	ca. 710 kg	2-921822.P **7.370,00 €**	○
Weitere Größen auf Anfrage							.	○
Aufpreis für kundenspezifische Anpassung der Adapterplatte							0-940000 **532,00 €**	○

MS=Materialstärke; ● = Artikel wird auf Lager produziert; ○ = Artikel wird auf Bestellung produziert; Erklärungen siehe Seite 84

Achtkantplatte ohne Seitenwange

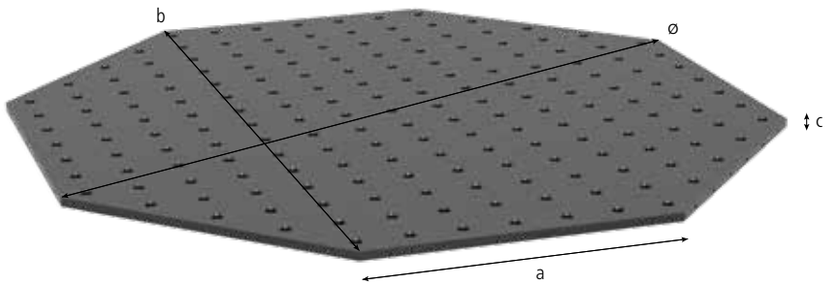

Beschreibung:

Die Achtkantplatte eignet sich besonders für den Einsatz auf Manipulatoren von Roboterzellen. Sie bietet durch das parallel angeordnete Lochmuster auf der Oberseite und die M8 Gewindebohrungen auf der Seite ähnliche Spannmöglichkeiten wie ein Siegmund-Basic-Schweißtisch. Um individuelle Anforderungen erfüllen zu können, kann der Tisch auf Anfrage entsprechend Ihrer Fertigungsumgebung angepasst werden.

Die Achtkantplatte ohne Seitenwange kann direkt durch die Bohrungen mittels Auflagehülsen (Artikel-Nr. 220500) und Bolzen auf einem Manipulator sicher fixiert werden.

Material: Stahl S355J2+N.

Die Preise sind stückzahlenabhängig.

Rabatt:
ab 2 Stück: 5 %
ab 5 Stück: 10 %
ab 10 Stück: 15 %

Aufgrund der kundenspezifisichen Anpassung kann das Gewicht variieren.

Sonderausstattungen für Schweißtische wie Skala, Diagonalraster und Skala, Koordinatenskalierung, 50 mm Raster, oder Diagonalraster mit M8 / M12 / M16 Gewinde erhalten Sie auf Anfrage.

Bilder zu jeder Produktgröße finden Sie unter www.siegmund.com.

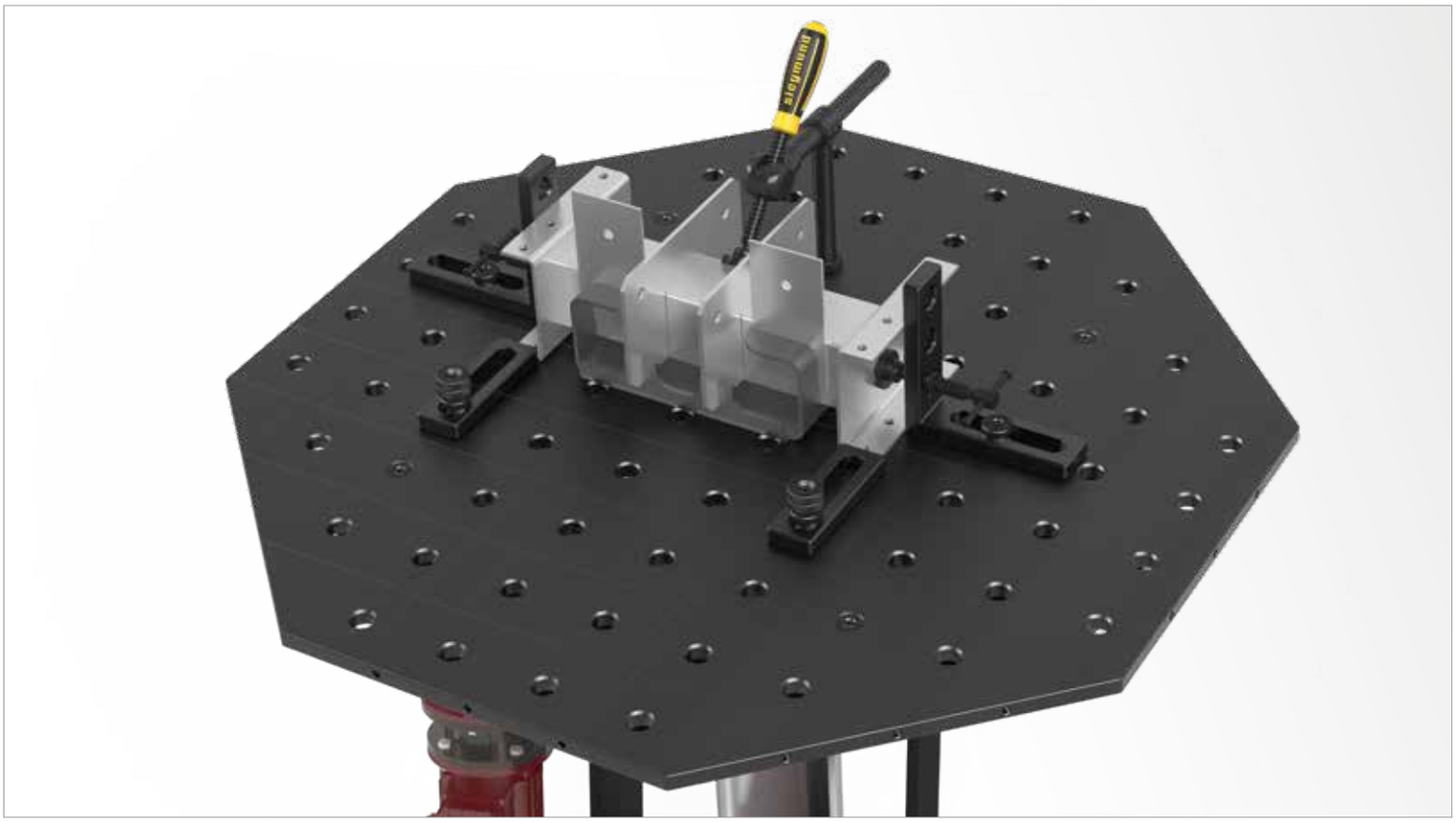

	Länge: (a)	Breite: (b)	Höhe: (c)	Ø: (o)	MS: (d)	Gewicht:	Plasmanitriert	
Achtkantplatte SW 600x18 Plasmanitriert ohne Füße	249 mm	600 mm	18 mm	649 mm	18 mm	ca. 79 kg	2-930600.P **1.511,00 €**	○
Achtkantplatte SW 800x18 Plasmanitriert ohne Füße	331 mm	800 mm	18 mm	866 mm	18 mm	ca. 112 kg	2-930800.P **1.889,00 €**	○
Achtkantplatte SW 1000x18 Plasmanitriert ohne Füße	414 mm	1000 mm	18 mm	1082 mm	18 mm	ca. 155 kg	2-931000.P **2.267,00 €**	○
Achtkantplatte SW 1200x18 Plasmanitriert ohne Füße	497 mm	1200 mm	18 mm	1299 mm	18 mm	ca. 220 kg	2-931200.P **2.858,00 €**	○
Achtkantplatte SW 1400x18 Plasmanitriert ohne Füße	580 mm	1400 mm	18 mm	1515 mm	18 mm	ca. 305 kg	2-931400.P **3.595,00 €**	○
Achtkantplatte SW 1500x18 Plasmanitriert ohne Füße	621 mm	1500 mm	18 mm	1636 mm	18 mm	ca. 340 kg	2-931500.P **3.811,00 €**	○
Weitere Größen auf Anfrage							.	○
Aufpreis für kundenspezifische Anpassung durch Adaptionslochbild							0-940000.1 **395,00 €**	○

MS=Materialstärke; ● = Artikel wird auf Lager produziert; ○ = Artikel wird auf Bestellung produziert; Erklärungen siehe Seite 84

Auflage- und Spannhülse

Beschreibung:

Die brünierte Auflage- und Spannhülse ist das flexible Instrument um an beliebiger Stelle, mittels eines Spannbolzens Siegmund-Bauteile zu fixieren. Die Auflage- und Spannhülse wird an eine kundenspezifische Vorrichtung geschweißt oder geschraubt und bietet die Möglichkeit eine Wechseltischlochplatte oder jedes andere beliebige Bauteil mittels eines Spannbolzens schnell und sicher zu befestigen.



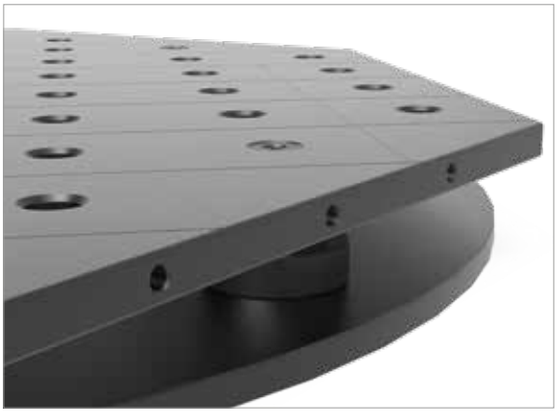



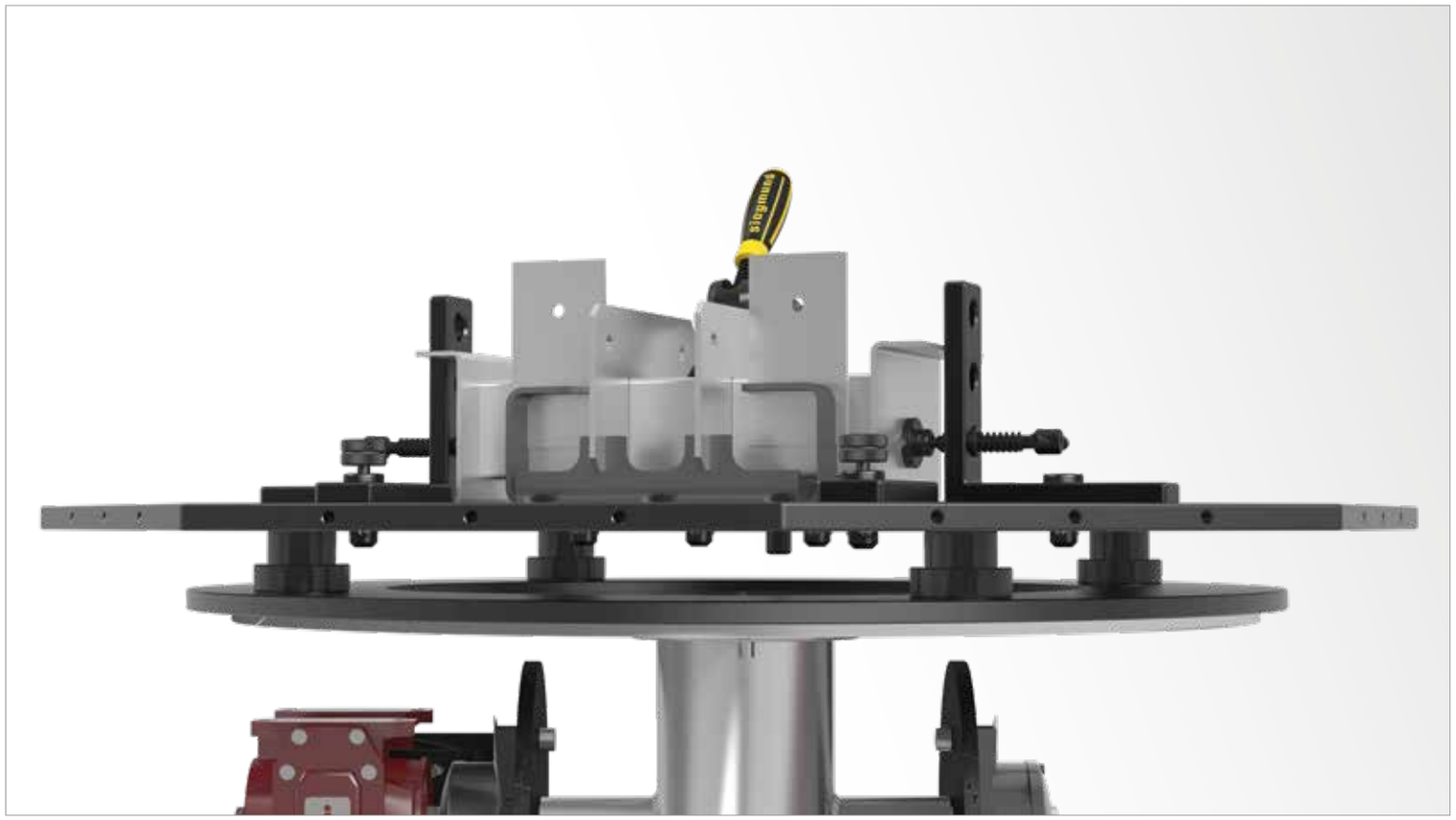

	Höhe: (c)	Ø: (o)	Gewicht:	Rasterabstand 100 mm	
Auflage- und Spannhülse - brüniert	45 mm	70 mm	ca. 0,70 kg	2-220500 **21,00 €**	○

● = Artikel wird auf Lager produziert; ○ = Artikel wird auf Bestellung produziert; Erklärungen siehe Seite 84





Seite 446
Fuß Grundausstattung 700



Seite 446
Fuß Grundausstattung 800



Seite 447
Fuß höhenverstellbar 500-800



Seite 447
Fuß höhenverstellbar 550-900



Seite 448
Fuß mit Lenkrolle und Feststellbremse 700



Seite 449
Fuß höhenverstellbar mit Lenkrolle und Feststellbremse 600-850



Seite 450
Fuß mit Bodenverankerung 700

Tischfüße

MONTAGE DER TISCHFÜSSE:

Pro Tischfuß werden zwei Zylinderschrauben inkl. Federringe in die Montageplatte eingesetzt. Anschließend wird der Tischfuß mit einem Drehmoment von 150 Nm festgeschraubt.

Schrauben sind im Lieferumfang enthalten.

Beachten Sie bitte die beiliegende Montageanleitung.

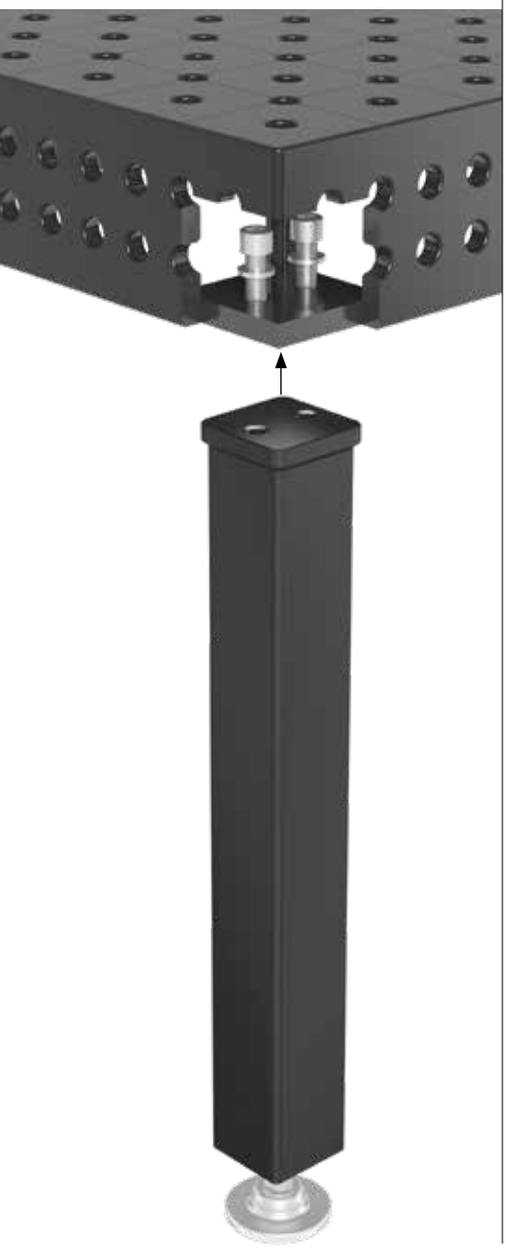

FUSS GRUNDAUSSTATTUNG

Seite 446

AUSFÜHRUNGEN

700
800
Sondergrößen

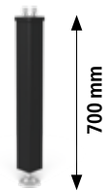

Traglast pro Fuß: 1.000 kg

220858

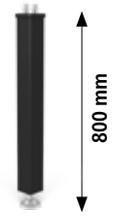

Traglast pro Fuß: 1.000 kg

220857

FUSS HÖHENVERSTELLBAR

Seite 447

AUSFÜHRUNGEN

500-800
550-900
Sondergrößen

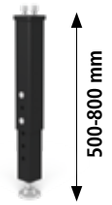

Traglast pro Fuß: 1.000 kg

220878



Traglast pro Fuß: 1.000 kg

220877

FUSS MIT LENKROLLE UND FESTSTELLBREMSE

Seite 448

AUSFÜHRUNGEN

700
Sondergrößen

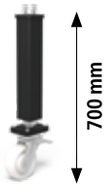

Traglast pro Fuß: 800 kg

220866

FUSS HÖHENVERSTELLBAR MIT LENKROLLE UND FESTSTELLBREMSE

Seite 449

AUSFÜHRUNGEN

600-850
Sondergrößen

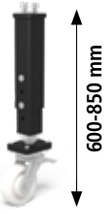

Traglast pro Fuß: 800 kg

220879

FUSS MIT BODENVERANKERUNG

Seite 450

AUSFÜHRUNGEN

700
Sondergrößen



Traglast pro Fuß: 1.000 kg

220874



TRAGLAST PRO FUSS

Die zulässige Traglast pro Fuß im System 22 beträgt max. 800-1.000 kg für alle Tische je nach Fußtyp.

Rechnerisch ergeben sich wesentlich höhere Gesamtlasten. Die angegebenen zulässigen Traglasten wurden jedoch aus Sicherheitsgründen mit Reserven berechnet.

Wenn höhere Gesamtlasten erforderlich sind, halten Sie bitte Rücksprache mit dem Hersteller.

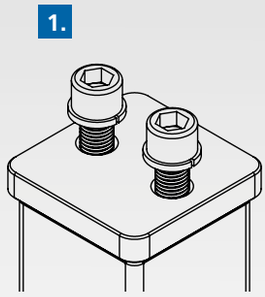

1. ZYLINDERSCHRAUBE

- mit M16-Gewinde
- mit Federring

2. MATERIAL

- stabiles Quadratrohr 80x80 mm
- für größere Standfestigkeit
- pulverbeschichtet

3. FUSSTELLER

- Ø 90 mm
- für optimale Druckverteilung
- aus gedrehtem Vollmaterial
- für mehr Stabilität und Genauigkeit

4. GEWINDESPINDEL

- mit stabilem M24x1,5 Feingewinde (Steigung 1,5 mm)
- 50 mm feinjustierbar
- mit Kontermutter zur Absicherung

FÜR MAXIMALE SICHERHEIT:

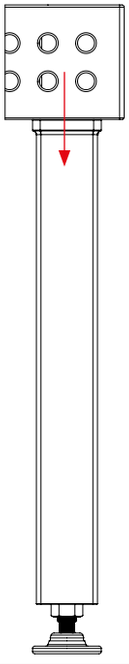

Zulässige Belastungen:

Kraftrichtung Vertikal: 16 kN

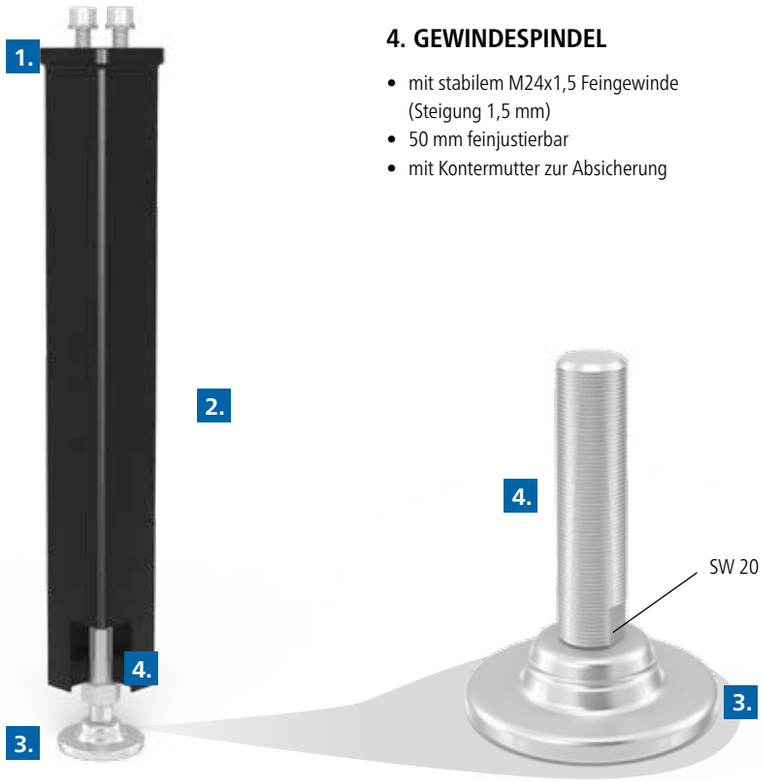

Fuß Grundausstattung

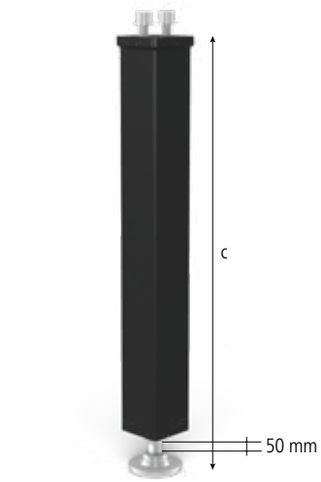



220858



220857

280859.1

Beschreibung:

Der Fuß Grundausstattung ist in verschiedenen Längenausführungen (Sonderlängen auf Anfrage) erhältlich. Die Tragfähigkeit des Fußes beträgt 1.000 kg. Er ist bis zu 50 mm feinjustierbar.

Die Fußmanschette beugt Verschmutzungen in der Gewindespindel vor und verhindert Schäden am Schweißschlauch, die durch den ständigen Kontakt mit der Gewindespindel entstehen können.





	Länge: (a)	Breite: (b)	Höhe: (c)	Gewicht:	Artikel-Nr.	
Fuß Grundausstattung 700 - 50 mm Feinjustierung			700 mm	7,50 kg	2-220858 **49,00 €**	●
Fuß Grundausstattung 800 - 50 mm Feinjustierung			800 mm	8,10 kg	2-220857 **49,00 €**	●
Weitere Größen und Höhen auf Anfrage					.	○
Fußmanschette - Aluminium - für Fuß höhenverstellbar System 28 - für Fuß Grundausstattung / Bodenverankerung System 22	88 mm	88 mm	150 mm	0,45 kg	2-280859.1 **12,00 €**	○

● = Artikel wird auf Lager produziert; ○ = Artikel wird auf Bestellung produziert; Erklärungen siehe Seite 84

Fuß höhenverstellbar

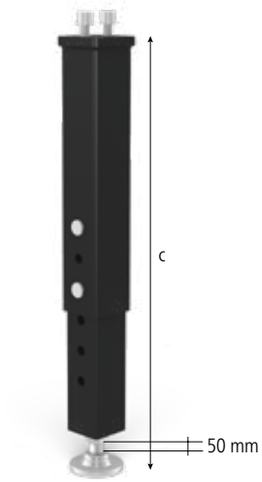



220878



220877

160859

Beschreibung:

Der Fuß höhenverstellbar ist im Bereich von 500-800 mm oder 550-900 mm verstellbar. Die Tragfähigkeit von 1.000 kg bleibt in jeder Höhe erhalten. Ein zweiter Verriegelungsbolzen sorgt für mehr Stabilität. Der Fuß ist bis zu 50 mm feinjustierbar.

Die Fußmanschette beugt Verschmutzungen in der Gewindespindel vor und verhindert Schäden am Schweißschlauch, die durch den ständigen Kontakt mit der Gewindespindel entstehen können.





	Länge: (a)	Breite: (b)	Höhe: (c)	Gewicht:	Artikel-Nr.	
Fuß höhenverstellbar 500-800 - 50 mm Feinjustierung - Tischhöhe 650-950 mm verstellbar			500-800 mm	9,50 kg	2-220878 **101,00 €**	●
Fuß höhenverstellbar 550-900 - 50 mm Feinjustierung - Tischhöhe 700-1050 mm verstellbar			550-900 mm	10,30 kg	2-220877 **101,00 €**	●
Weitere Größen auf Anfrage					.	○
Fußmanschette - für Fuß Grundausstattung / Bodenverankerung System 16 - für Fuß höhenverstellbar System 22	75 mm	75 mm	100 mm	0,35 kg	2-160859 **9,00 €**	●

● = Artikel wird auf Lager produziert; ○ = Artikel wird auf Bestellung produziert; Erklärungen siehe Seite 84

Fuß mit Lenkrolle und Feststellbremse

Beschreibung:

Der Fuß mit Lenkrolle und Feststellbremse hat eine Tragfähigkeit pro Rolle von 800 kg. Jeder Fuß ist durch Verdrehen der Zwischenplatte 20 mm höhenverstellbar (Feinjustierung) und ist mit einer verstärkten Spindel ausgestattet.

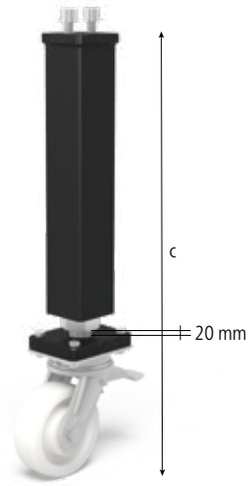



220866





	Höhe: (c)	Gewicht:	Artikel-Nr.	
Fuß mit Lenkrolle und Feststellbremse 700 - 20 mm Feinjustierung	700 mm	13,30 kg	2-220866 **120,00 €**	●
Weitere Größen auf Anfrage			.	○

● = Artikel wird auf Lager produziert; ○ = Artikel wird auf Bestellung produziert; Erklärungen siehe Seite 84

Fuß höhenverstellbar mit Lenkrolle und Feststellbremse

Beschreibung:

Der Fuß höhenverstellbar mit Lenkrolle und Feststellbremse verfügt über eine Tragfähigkeit von 800 kg. Jeder Fuß ist durch Verdrehen der Zwischenplatte 20 mm höhenverstellbar (Feinjustierung) und ist mit einer verstärkten Spindel ausgestattet.

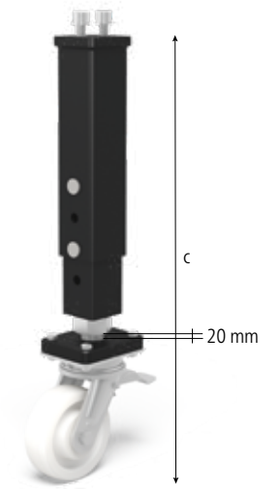



220879





	Höhe: (c)	Gewicht:	Artikel-Nr.	
Fuß höhenverstellbar mit Lenkrolle und Feststellbremse 600-850 - 20 mm Feinjustierung - Tischhöhe 750-1000 mm verstellbar	600-850 mm	15,20 kg	2-220879 **135,00 €**	●
Weitere Größen auf Anfrage			.	○

● = Artikel wird auf Lager produziert; ○ = Artikel wird auf Bestellung produziert; Erklärungen siehe Seite 84

Fuß mit Bodenverankerung

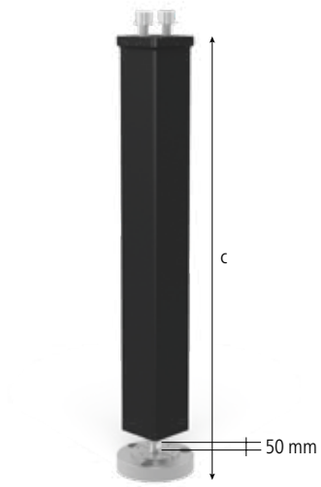



220874

280859.1

Beschreibung:

Der Fuß mit Bodenverankerung hat eine Tragfähigkeit von 1.000 kg und lässt sich dank der Bodenplatte mit dem Boden verbinden. Er ist bis zu 50 mm feinjustierbar.

Die Fußmanschette beugt Verschmutzungen in der Gewindespindel vor und verhindert Schäden am Schweißschlauch, die durch den ständigen Kontakt mit der Gewindespindel entstehen können.



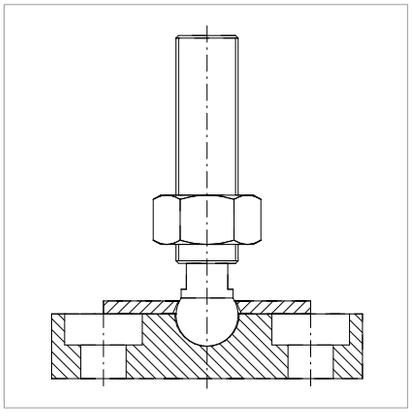



	Länge: (a)	Breite: (b)	Höhe: (c)	Ø: (o)	Gewicht:	Artikel-Nr.	
Fuß mit Bodenverankerung 700 - 50 mm Feinjustierung - Weitere Größen auf Anfrage			700 mm		9,00 kg	2-220874 **98,00 €**	●
Weitere Größen auf Anfrage						.	○
Fußmanschette - Aluminium - für Fuß höhenverstellbar System 28 - für Fuß Grundausstattung / Bodenverankerung System 22	88 mm	88 mm	150 mm		0,45 kg	2-280859.1 **12,00 €**	○
Platte für Bodenverankerung - Austauschbar mit Fußteller bei Fuß Grundausstattung und Fuß höhenverstellbar			130 mm	130 mm	3,00 kg	2-280868 **41,00 €**	●
Schwerlastdübel - 1 Satz = 3 Schrauben + 3 Dübel					0,40 kg	2-280869 **16,00 €**	●

● = Artikel wird auf Lager produziert; ○ = Artikel wird auf Bestellung produziert; Erklärungen siehe Seite 84

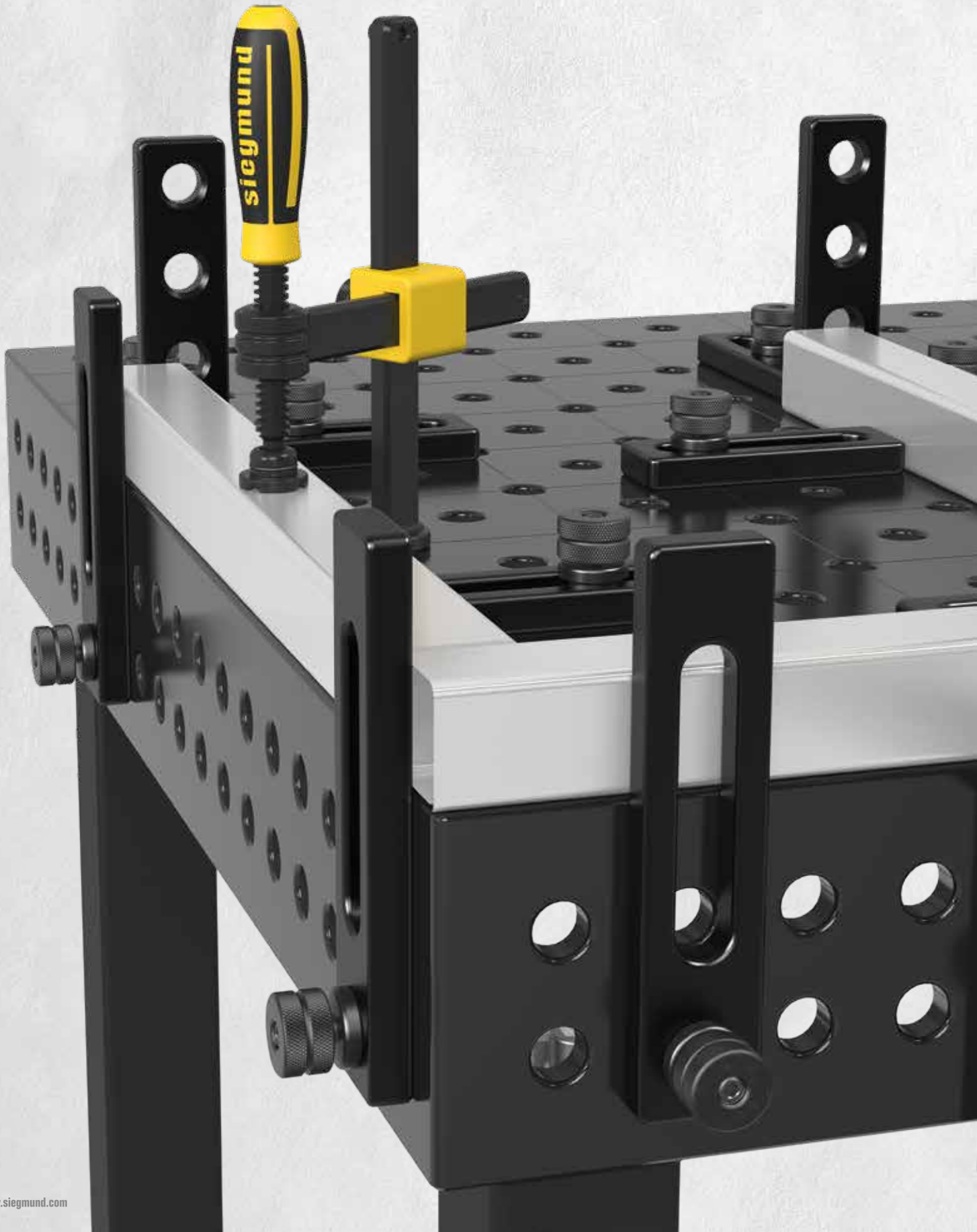
siegmund



Seite 454
Exzenter-Anschlag Ø 100



Seite 454
Exzenter-Anschlag Ø 60 mit M10-Gewinde



Seite 455
Universal-Anschlag 150 L



Seite 456
Universal-Anschlag 225 L



Seite 456
Universal-Anschlag 300



Seite 457
Universal-Anschlag 500 S

Exzenter-Anschlag

Beschreibung:

Der Exzenter-Anschlag ermöglicht eine platzsparende Fixierung von Elementen durch einfaches, stufenloses Verdrehen.







220403.N 220402.N

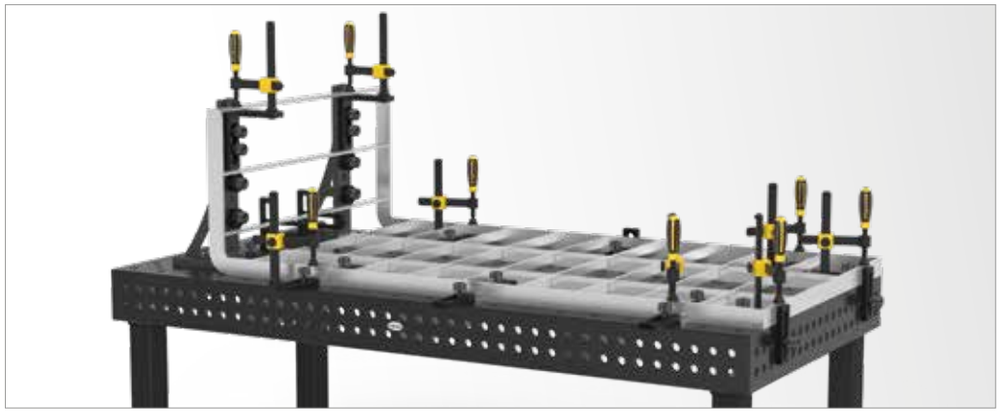

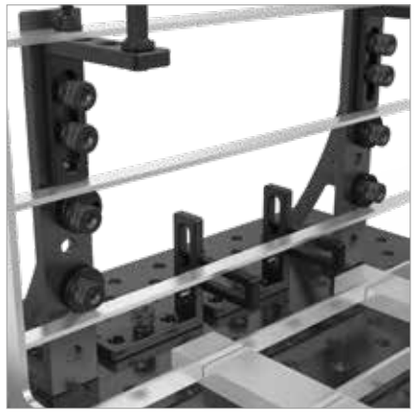

		Ø: (o)	MS: (d)	Gewicht:	Artikel-Nr.	
Exzenter-Anschlag Ø 100 - nitriert - nutzbar auch als Auflage	N BAR	100 mm	18 mm	1,04 kg	2-220403.N **18,00 €**	●
Exzenter-Anschlag Ø 60 mit M10-Gewinde - nitriert - für Masseanschluss	N BAR	60 mm	18 mm	0,33 kg	2-220402.N **18,00 €**	●

MS=Materialstärke; ● = Artikel wird auf Lager produziert; ○ = Artikel wird auf Bestellung produziert; Erklärungen siehe Seite 84

Universal-Anschlag 150 L

Beschreibung:

Mit dem Universal-Anschlag 150 L justieren Sie jedes Element präzise durch das Langloch in einem Bereich von 0-100 mm.

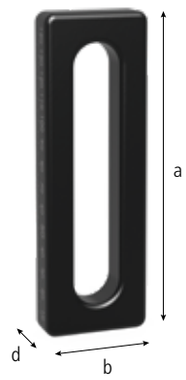



220410.N





	Länge: (a)	Breite: (b)	MS: (d)	VB: (f)	Gewicht:	Artikel-Nr.
Universal-Anschlag 150 L - nitriert - serienmäßig mit beidseitiger Feinskalierung	150 mm	50 mm	18 mm	100 mm	0,67 kg	2-220410.N **25,00 €** ●

MS=Materialstärke; VB=Verstellbereich; ● = Artikel wird auf Lager produziert; ○ = Artikel wird auf Bestellung produziert; Erklärungen siehe Seite 84

Universal-Anschlag 225 L / Universal-Anschlag 300

Beschreibung:

Der Universal-Anschlag 225 L ist durch die Kombination von Langloch (mit einem Verstellbereich von 0-100 mm) und Systembohrung sowohl fix als auch variabel feststellbar. Zusätzlich eignet er sich für den Einsatz mit Prismen und Adaptern.





220420.N 220426.N

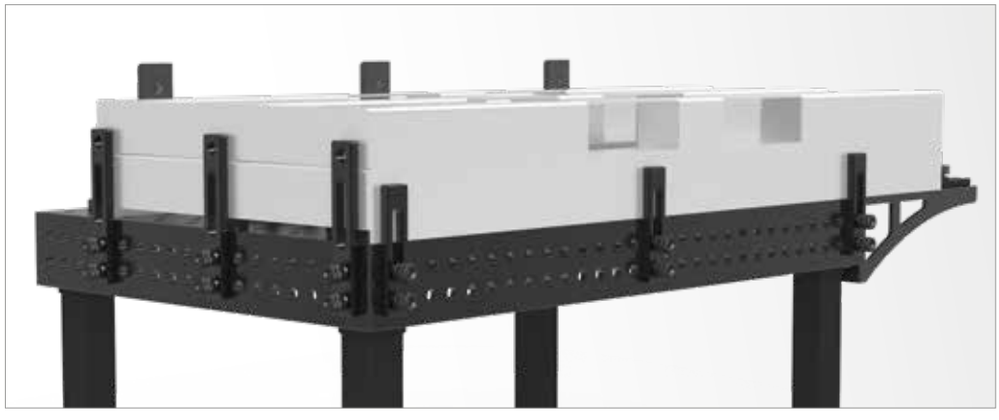



	Länge: (a)	Breite: (b)	MS: (d)	VB: (f)	Gewicht:	Artikel-Nr.	
Universal-Anschlag 225 L - nitriert - serienmäßig mit beidseitiger Feinskalierung	225 mm	50 mm	18 mm	100 mm	1,14 kg	2-220420.N **39,00 €**	●
Universal-Anschlag 300 - 3 Systembohrungen - nitriert	300 mm	50 mm	18 mm	100 mm	1,54 kg	2-220426.N **43,00 €**	●

MS=Materialstärke; VB=Verstellbereich; ● = Artikel wird auf Lager produziert; ○ = Artikel wird auf Bestellung produziert; Erklärungen siehe Seite 84

Universal-Anschlag 500 S

Beschreibung:

Der Universal-Anschlag 500 S wurde speziell für Anschlag- und Positionierarbeiten an größeren Bauteilen entwickelt. Durch die Kombination von Systembohrungen und Langloch (mit einem Verstellbereich von 0-200 mm) entstehen fixe und variable Feststellmöglichkeiten für eine Vielzahl von Aufspannvariationen.

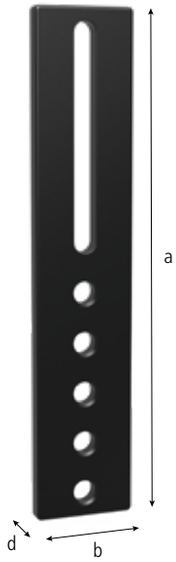



220430.N

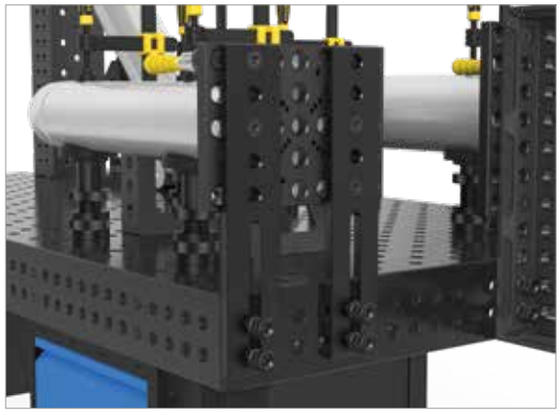

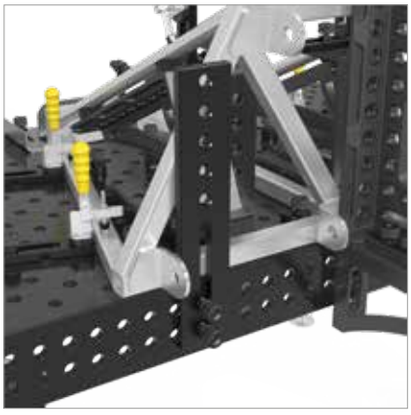

	Länge: (a)	Breite: (b)	MS: (d)	VB: (f)	Gewicht:	Artikel-Nr.
Universal-Anschlag 500 S - 5 Systembohrungen - nitriert	500 mm	100 mm	18 mm	200 mm	6,01 kg	2-220430.N **59,00 €** ●

MS=Materialstärke; VB=Verstellbereich; ● = Artikel wird auf Lager produziert; ○ = Artikel wird auf Bestellung produziert; Erklärungen siehe Seite 84

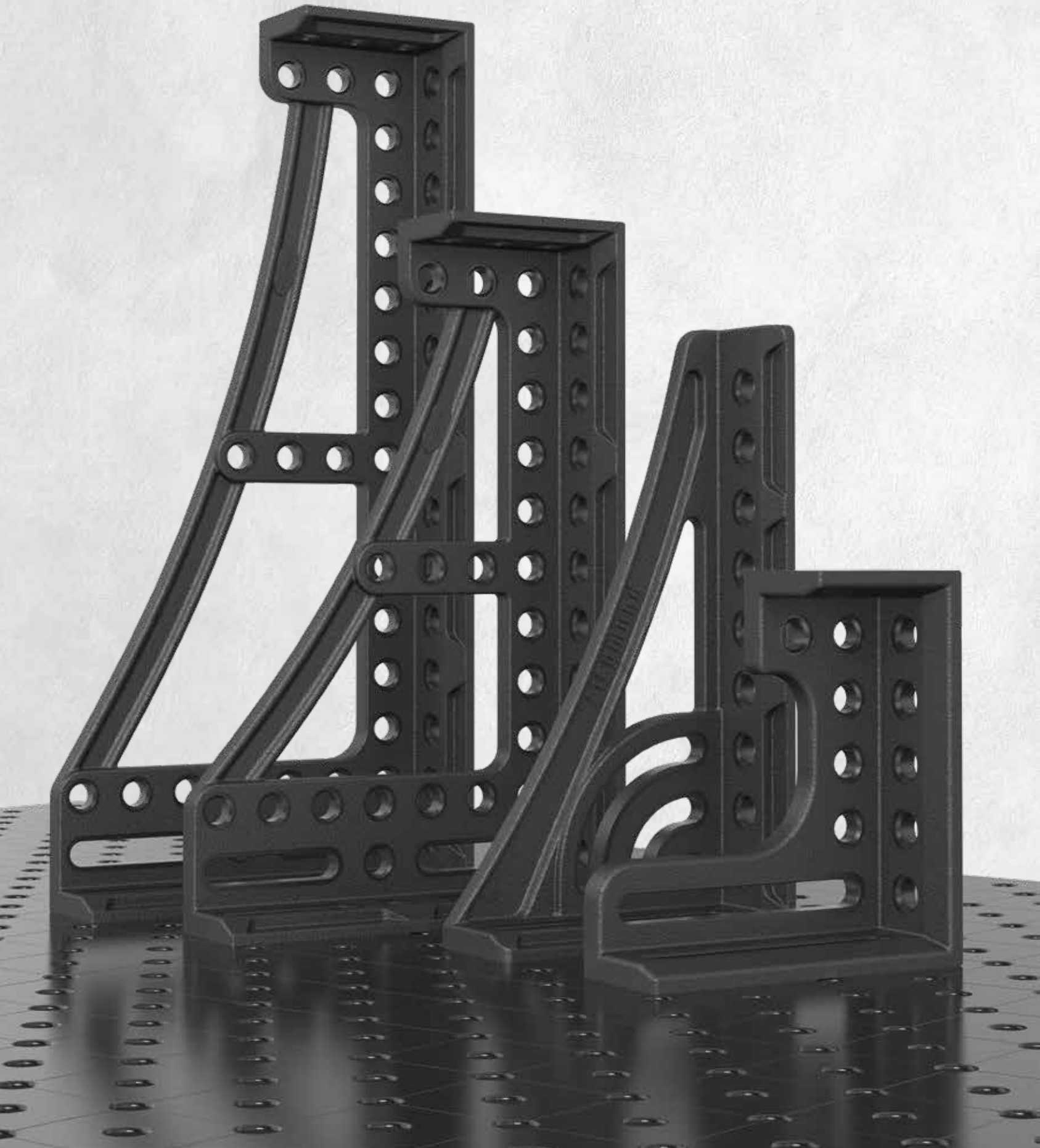



Seite 460
Anschlag- und Spannwinkel 175 L



Seite 460
Anschlag- und Spannwinkel 175 VL



Seite 460
Anschlag- und Spannwinkel 175 WL



Seite 462
Anschlag- und Spannwinkel 300 G



Seite 463
Anschlag- und Spannwinkel 500 G



Seite 464
Anschlag- und Spannwinkel 300x195

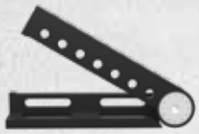

Seite 465
Universalwinkel hydromechanische Klemmung



Seite 466
Anschlag- und Spannwinkel 500 G mit Drehwinkel



Seite 467
Anschlag- und Spannwinkel 300 GK



Seite 468
Anschlag- und Spannwinkel 600 GK



Seite 469
Anschlag- und Spannwinkel 800 GK



Seite 470
Winkel U-Form Plasmanitriert

Anschlag- und Spannwinkel 175

Beschreibung:

Der Anschlag- und Spannwinkel 175 L ist als verstellbarer Winkel durch die Kombination von Systembohrungen und Langloch vielseitig einsetzbar. Er eignet sich auch sehr gut als Anschlag für große Teile.

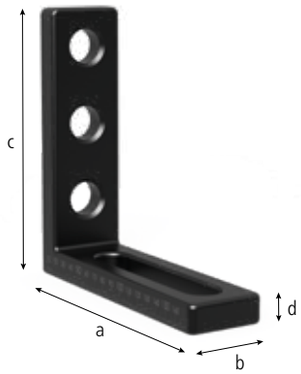



220110.N



220113.N



220111.N





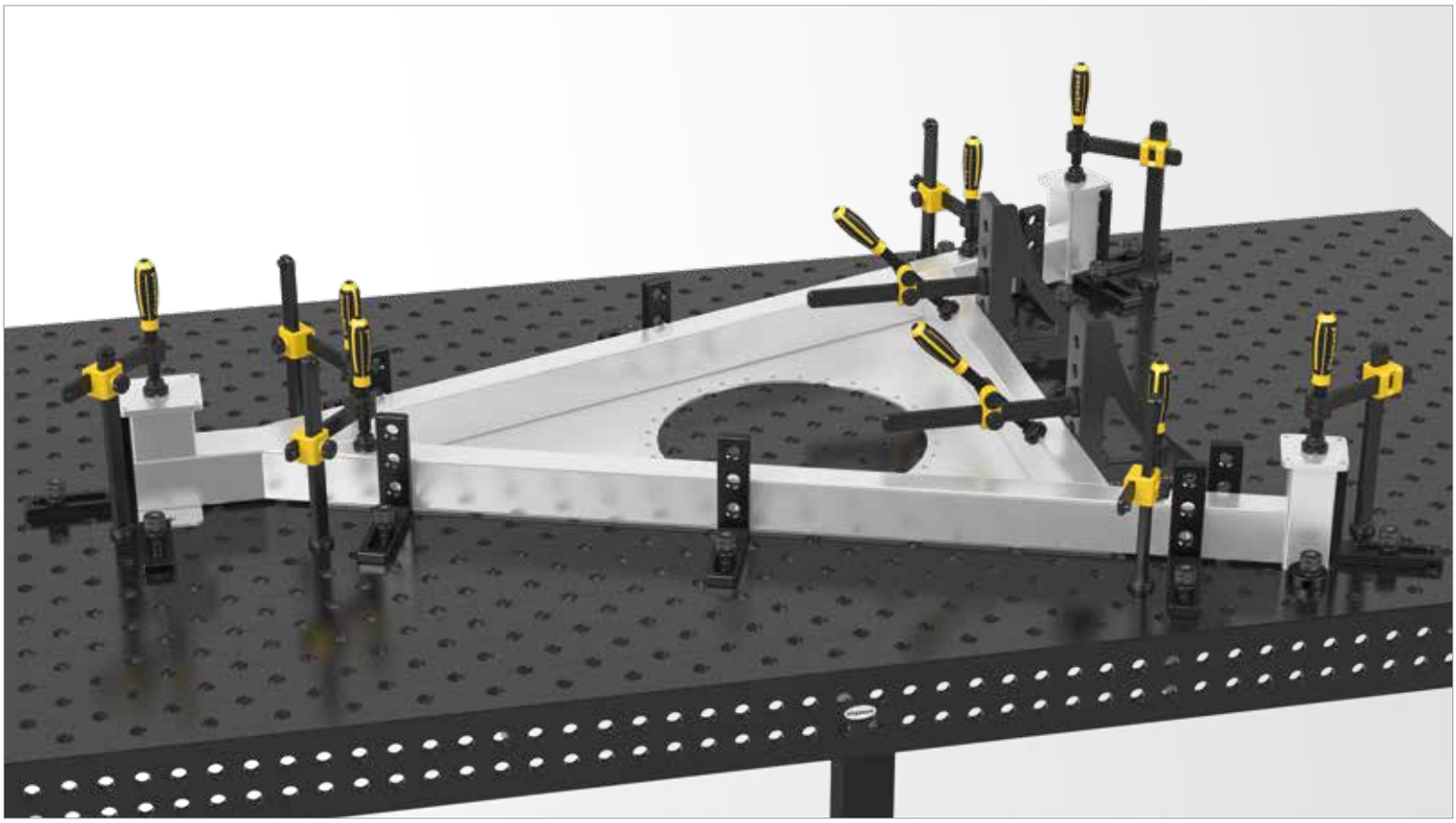

		Länge: (a)	Breite: (b)	Höhe: (c)	MS: (d)	Gewicht:	Artikel-Nr.	
Anschlag- und Spannwinkel 175 L - Bohrung / Langloch - nitriert - serienmäßig mit beidseitiger Feinskalierung	100 N BAR	175 mm	50 mm	175 mm	18 mm	1,65 kg	2-220110.N **58,00 €**	●
Anschlag- und Spannwinkel 175 VL - Bohrung / Bohrung - nitriert	N BAR	175 mm	50 mm	175 mm	18 mm	1,96 kg	2-220113.N **51,00 €**	●
Anschlag- und Spannwinkel 175 WL - Langloch / Langloch 100 - nitriert - serienmäßig mit beidseitiger Feinskalierung - in jede Richtung flexibel	100 N BAR	175 mm	50 mm	175 mm	18 mm	1,57 kg	2-220111.N **58,00 €**	●

MS=Materialstärke; ● = Artikel wird auf Lager produziert; ○ = Artikel wird auf Bestellung produziert; Erklärungen siehe Seite 84

Anschlag- und Spannwinkel 300 G

Beschreibung:

Der Anschlag- und Spannwinkel 300 G ist durch die Kombination von Bohrungen und Langloch fix und variabel feststellbar. Der Winkel kann sehr vielseitig z. B. als Tischverlängerung eingesetzt werden. Dieses Bauteil wird aus hochwertigem Material GGG40 gefertigt.

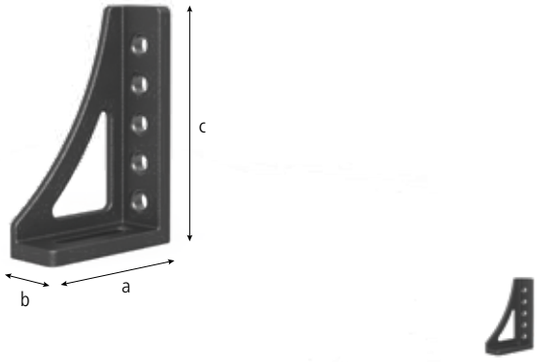

220152.N

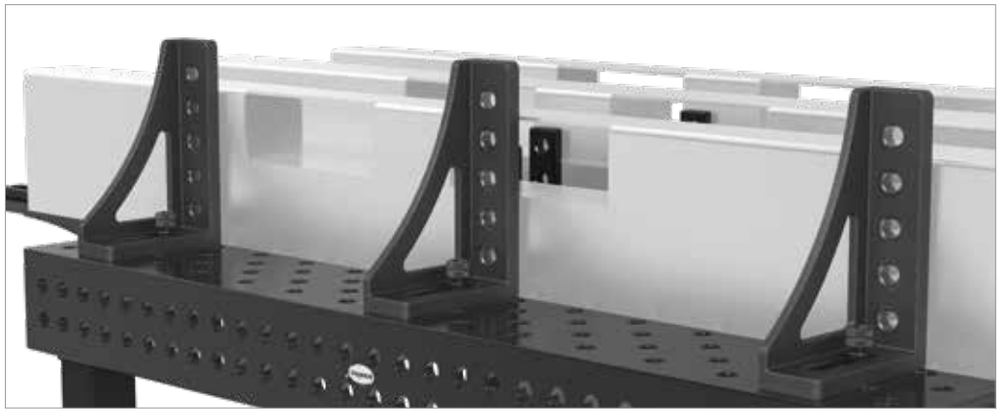



		Länge: (a)	Breite: (b)	Höhe: (c)	MS: (d)	Gewicht:	Artikel-Nr.	
Anschlag- und Spannwinkel 300 G - Anschlag links - nitriert - serienmäßig mit Feinskalierung	100 N BAR	200 mm	75 mm	300 mm	ca. 20 mm	5,70 kg	2-220152.N **79,00 €**	●

MS=Materialstärke; ● = Artikel wird auf Lager produziert; ○ = Artikel wird auf Bestellung produziert; Erklärungen siehe Seite 84

Anschlag- und Spannwinkel 500 G

Beschreibung:

Der Anschlag- und Spannwinkel 500 G ist durch die Kombination von Bohrungen und Langloch fix und variabel feststellbar. Der Winkel kann sehr vielseitig z. B. als Tischverlängerung eingesetzt werden. Dieses Bauteil wird aus hochwertigem Material GGG40 gefertigt.





220162.N





	Länge: (a)	Breite: (b)	Höhe: (c)	MS: (d)	Gewicht:	Artikel-Nr.
Anschlag- und Spannwinkel 500 G - Anschlag links - nitriert - serienmäßig mit Feinskalierung	193 mm	75 mm	493 mm	ca. 20 mm	7,80 kg	2-220162.N **102,00 €** ●

MS=Materialstärke; ● = Artikel wird auf Lager produziert; ○ = Artikel wird auf Bestellung produziert; Erklärungen siehe Seite 84

= Kratzfestigkeit = Feinskalierung = Schweißspritzerschutz = Korrosionsschutz

Anschlag- und Spannwinkel 300x195

Beschreibung:

Der Anschlag- und Spannwinkel 300x195 ist als verstellbarer Winkel durch die Kombination von Systembohrungen und Langloch vielseitig einsetzbar. Die zusätzliche Kopfplatte eröffnet weitere Kombinationsmöglichkeiten: Die Verbindung mit weiteren Winkeln oder als Aufnahme für Werkzeuge wie z. B. Prismen oder Schraubzwingen.

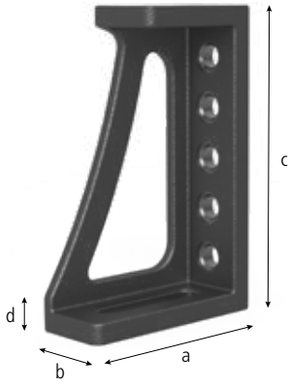



220116.N

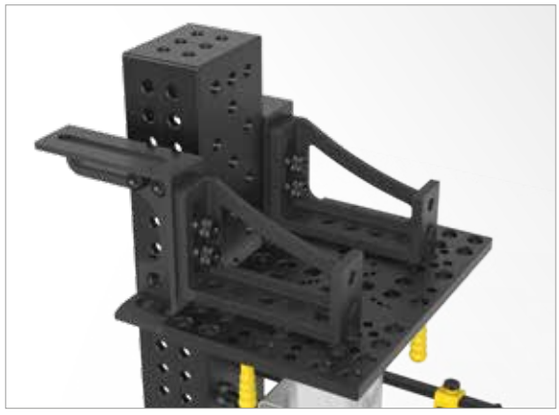



	Länge: (a)	Breite: (b)	Höhe: (c)	MS: (d)	Gewicht:	Artikel-Nr.
Anschlag- und Spannwinkel 300x195 - nitriert - serienmäßig mit Feinskalierung	195 mm	75 mm	300 mm	ca. 20 mm	6,74 kg	2-220116.N **65,00 €** ●

MS=Materialstärke; ● = Artikel wird auf Lager produziert; ○ = Artikel wird auf Bestellung produziert; Erklärungen siehe Seite 84

Universalwinkel hydromechanische Klemmung

Beschreibung:

Der Universalwinkel hydromechanisch ermöglicht durch die hydromechanische Klemmung eine Winkelkonstruktion mit hohen Haltekräften. Im Bereich von 0° bis 225° ist dieser Winkel stufenlos verstellbar. Durch einen digitalen Winkelmesser, der nicht im Lieferumfang enthalten ist, kann der Winkel präzise eingestellt werden. Der passende 14er Inbusschlüssel ist unter der Artikel-Nr. 280854 erhältlich.

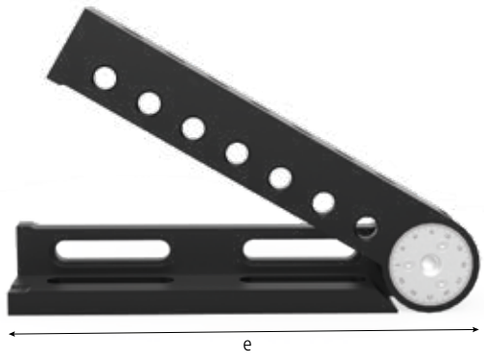



220171

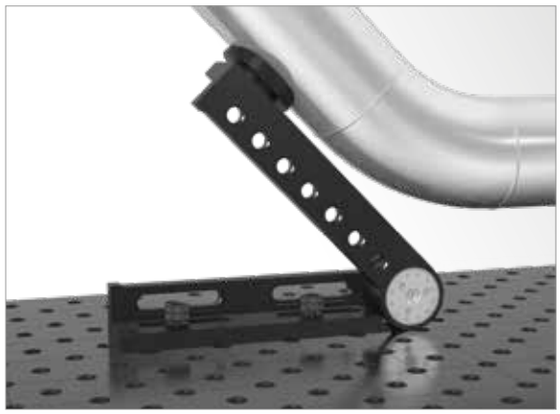

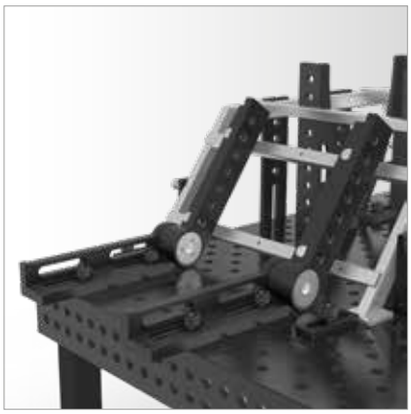

	SL: (e)	Gewicht:	Artikel-Nr.	
Universalwinkel hydromechanische Klemmung - brüniert	475 mm	23,00 kg	2-220171 **439,00 €**	●

SL=Schenkellänge; ● = Artikel wird auf Lager produziert; ○ = Artikel wird auf Bestellung produziert; Erklärungen siehe Seite 84

Anschlag- und Spannwinkel 500 G mit Drehwinkel

Beschreibung:

Der Anschlag- und Spannwinkel 500 G mit Drehwinkel ist durch die Kombination von Bohrungen und Langloch fix und variabel feststellbar. Der Winkel kann sehr vielseitig z. B. als Tischverlängerung eingesetzt werden. Dieses Bauteil wird aus hochwertigem Material GGG40 gefertigt.

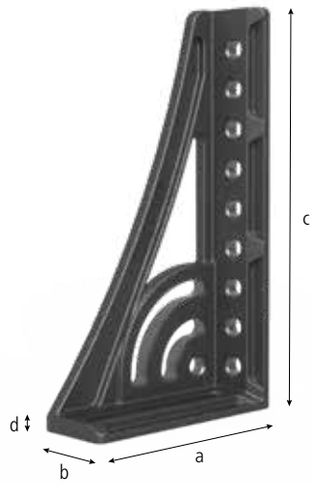



220164.N



220165.N



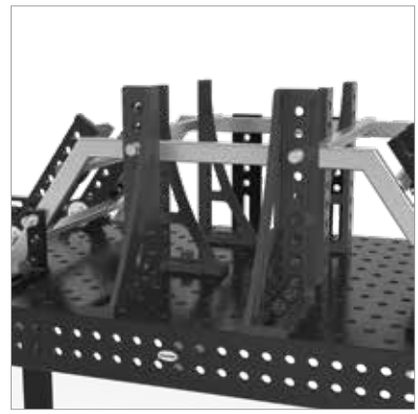

	Länge: (a)	Breite: (b)	Höhe: (c)	MS: (d)	Gewicht:	Artikel-Nr.
Anschlag- und Spannwinkel 500 G mit Drehwinkel - Anschlag links - Guss / nitriert - serienmäßig mit Feinskalierung	276 mm	95 mm	500 mm	ca. 20 mm	11,60 kg	2-220164.N **148,00 €** ●
Anschlag- und Spannwinkel 500 G mit Drehwinkel - Anschlag rechts - Guss / nitriert - serienmäßig mit Feinskalierung	276 mm	95 mm	500 mm	ca. 20 mm	11,60 kg	2-220165.N **148,00 €** ●

MS=Materialstärke; ● = Artikel wird auf Lager produziert; ○ = Artikel wird auf Bestellung produziert; Erklärungen siehe Seite 84

Anschlag- und Spannwinkel 300 GK

Beschreibung:

Der Anschlag- und Spannwinkel 300 GK eröffnet durch seine Dreidimensionalität viele Spannmöglichkeiten. Er wurde speziell für den Einsatz bei schweren Teilen konzipiert und kann sowohl als Anschlag als auch als Tischverlängerung verwendet werden. Um höchste Stabilität zu erreichen, wird der Anschlag- und Spannwinkel aus GGG40 hergestellt. Paarweise Bestellung empfohlen.

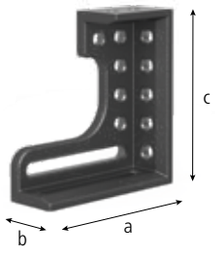



220124.N



220126.N





		Länge: (a)	Breite: (b)	Höhe: (c)	MS: (d)	Gewicht:	Artikel-Nr.	
Anschlag- und Spannwinkel 300 GK - Anschlag links - nitriert - serienmäßig mit Feinskalierung	100 N BAR	280 mm	95 mm	300 mm	ca. 20 mm	11,50 kg	2-220124.N **137,00 €**	●
Anschlag- und Spannwinkel 300 GK - Anschlag rechts - nitriert - serienmäßig mit Feinskalierung	100 N BAR	280 mm	95 mm	300 mm	ca. 20 mm	11,50 kg	2-220126.N **137,00 €**	●

MS=Materialstärke; ● = Artikel wird auf Lager produziert; ○ = Artikel wird auf Bestellung produziert; Erklärungen siehe Seite 84

Anschlag- und Spannwinkel 600 GK

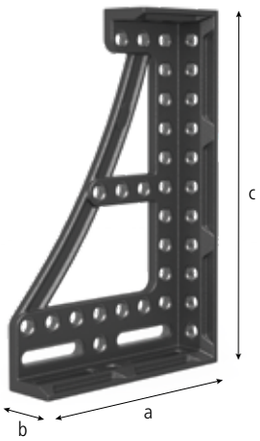



220134.N



220136.N

Beschreibung:

Der Anschlag- und Spannwinkel 600 GK eröffnet durch seine Dreidimensionalität viele Spannmöglichkeiten. Er wurde speziell für den Einsatz bei schweren Teilen konzipiert und kann sowohl als Anschlag als auch als Tischverlängerung verwendet werden. Um höchste Stabilität zu erreichen, wird der Anschlag- und Spannwinkel aus GGG40 hergestellt. Paarweise Bestellung empfohlen.

Durchgehende Bohrungsreihe an der Anschlagseite für mehr Stabilität.





		Länge: (a)	Breite: (b)	Höhe: (c)	MS: (d)	Gewicht:	Artikel-Nr.
Anschlag- und Spannwinkel 600 GK - Anschlag links - nitriert - serienmäßig mit Feinskalierung	100 N BAR	373 mm	95 mm	600 mm	ca. 20 mm	21,80 kg	2-220134.N **209,00 €** ●
Anschlag- und Spannwinkel 600 GK - Anschlag rechts - nitriert - serienmäßig mit Feinskalierung	100 N BAR	373 mm	95 mm	600 mm	ca. 20 mm	21,80 kg	2-220136.N **209,00 €** ●

MS=Materialstärke; ● = Artikel wird auf Lager produziert; ○ = Artikel wird auf Bestellung produziert; Erklärungen siehe Seite 84

Anschlag- und Spannwinkel 800 GK

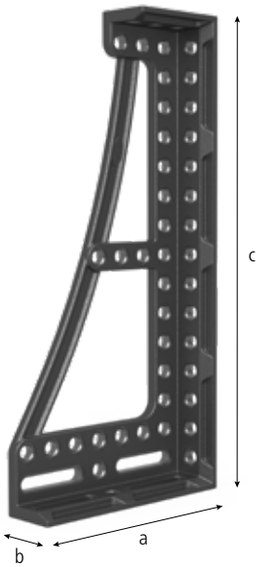

Beschreibung:

Der Anschlag- und Spannwinkel 800 GK eröffnet durch seine Dreidimensionalität viele Spannmöglichkeiten. Er wurde speziell für den Einsatz bei schweren Teilen konzipiert und kann sowohl als Anschlag als auch als Tischverlängerung verwendet werden. Um höchste Stabilität zu erreichen, wird der Anschlag- und Spannwinkel aus GGG40 hergestellt. Paarweise Bestellung empfohlen.

Durchgehende Bohrungsreihe an der Anschlagseite für mehr Stabilität.



220144.N



220146.N

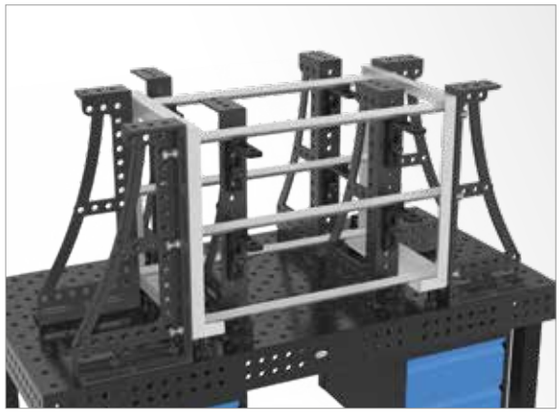



	Länge: (a)	Breite: (b)	Höhe: (c)	MS: (d)	Gewicht:	Artikel-Nr.	
Anschlag- und Spannwinkel 800 GK - Anschlag links - nitriert - serienmäßig mit Feinskalierung	373 mm	95 mm	800 mm	ca. 20 mm	25,80 kg	2-220144.N **325,00 €**	●
Anschlag- und Spannwinkel 800 GK - Anschlag rechts - nitriert - serienmäßig mit Feinskalierung	373 mm	95 mm	800 mm	ca. 20 mm	25,80 kg	2-220146.N **325,00 €**	●

MS=Materialstärke; ● = Artikel wird auf Lager produziert; ○ = Artikel wird auf Bestellung produziert; Erklärungen siehe Seite 84

Winkel U-Form 200/150

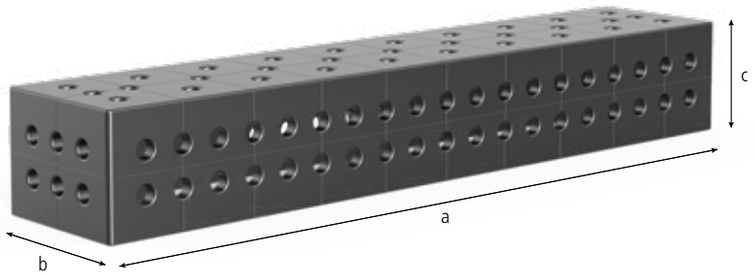

Beschreibung:

Der Winkel U-Form 200/150 (Seitenwange 150 mm) eignet sich hervorragend als Tischverlängerung, für Senkrechtaufbauten, aber auch für die massive Verbindung von zwei Schweißtischen. Hierfür wird der Winkel mit Hilfe von Verbindungsbolzen (Artikel-Nr. 220560.N) fest mit dem Tisch verschraubt.

Als Tischverlängerung muss der Winkel, ab einer Länge von 1000 mm, mit einem Tischfuß gestützt werden.

Durch die diagonale Lochanordnung ergeben sich viele Spann- und Kombinationsmöglichkeiten mit anderen Winkeln und Anschlägen.

Das Raster 100x100 mm erleichtert die Orientierung.

Ab einer Länge von 500 mm haben alle U-Winkel Montagebohrungen auf der Rückseite um Tischfüße zu befestigen (ausgenommen 220360.P).

Bilder zu jeder Produktgröße finden Sie unter www.siegmund.com.

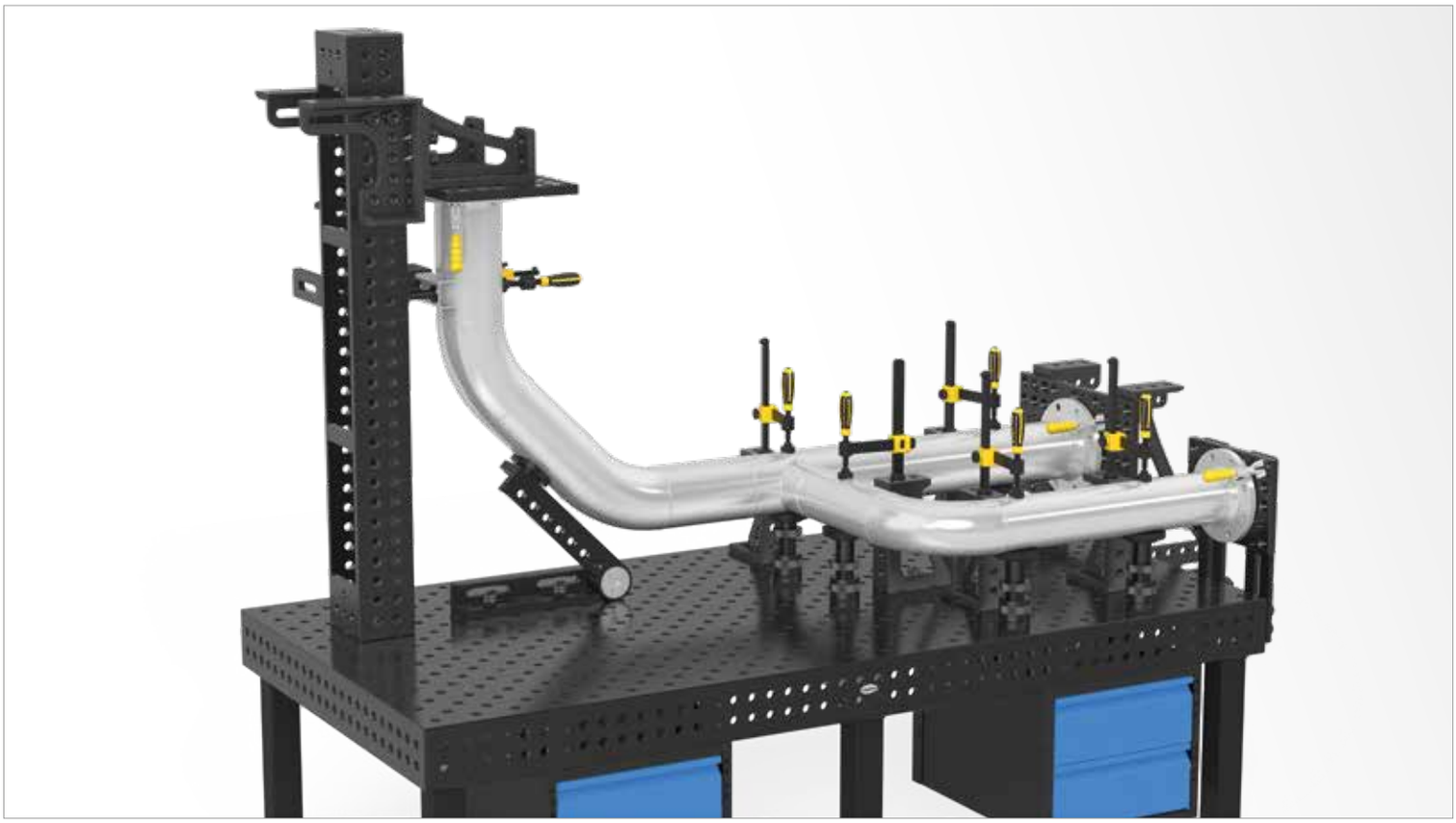

	Länge: (a)	Breite: (b)	Höhe: (c)	MS: (d)	Gewicht:	Plasmanitriert	
Winkel U-Form 200x200x150 Plasmanitriert	200 mm	200 mm	150 mm	18 mm	ca. 19 kg	2-220350.P **277,00 €**	●
Winkel U-Form 500x200x150 Plasmanitriert	500 mm	200 mm	150 mm	18 mm	ca. 43 kg	2-220360.P **358,00 €**	●
Winkel U-Form 1000x200x150 Plasmanitriert	1000 mm	200 mm	150 mm	18 mm	ca. 75 kg	2-220370.P **583,00 €**	●
Winkel U-Form 1500x200x150 Plasmanitriert	1500 mm	200 mm	150 mm	18 mm	ca. 107 kg	2-220380.P **781,00 €**	●
Winkel U-Form 2000x200x150 Plasmanitriert	2000 mm	200 mm	150 mm	18 mm	ca. 141 kg	2-220390.P **1.000,00 €**	●

MS=Materialstärke; ● = Artikel wird auf Lager produziert; ○ = Artikel wird auf Bestellung produziert; Erklärungen siehe Seite 84

Ab einer Abnahme von 5 Stück auch ohne Nitrierung erhältlich. Artikel wird auf Bestellung produziert.





Seite 476
Schnellspannbolzen kurz



Seite 476
Schnellspannbolzen lang



Seite 477
Universalbolzen Komfort kurz



Seite 477
Universalbolzen Komfort lang



Seite 478
Kugelspannbolzen flach kurz



Seite 478
Kugelspannbolzen flach lang



Seite 479
Senkbolzen kurz



Seite 479
Senkbolzen lang



Seite 480
Absteckbolzen



Seite 481
Verbindungsbolzen kurz



Seite 481
Verbindungsbolzen lang



Seite 482
Magnetspannbolzen 60

Bolzen

Blitzschnell und optimiert

Dank seiner ausgereiften Mechanik lässt er sich in Sekundenschnelle von Hand fixieren und wieder lösen.

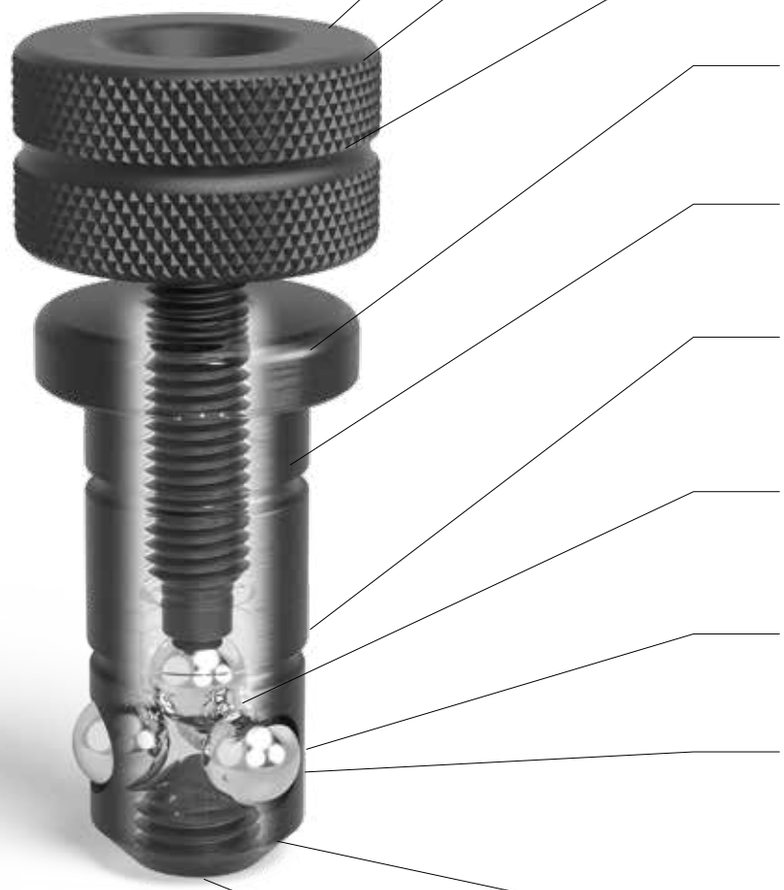

Blitzschnelles Spannen durch Kraftverstärkung

Optimale Griffergonomie: ausreichend Abstand zwischen Handgriff und Werkstück ermöglicht einfachere Handhabung

Optimierte Oberfläche für maximale Griffigkeit

Oberfläche nach Härtung im Bereich der Bohrungen geschliffen für maximale Genauigkeit

Bolzenkörper aus gehärtetem hochlegiertem Stahl für maximale Festigkeit

Kein Klemm-O-Ring notwendig aufgrund der minimierten inneren Reibung; dadurch kein Festklemmen bei verschmutzten Bohrungen. Bei Bedarf kann ein O-Ring eingesetzt werden

Kraftverstärkung bei minimaler innerer Reibung durch vier Kugeln im Kniehebelprinzip. In vielen Fällen ist eine Handspannung möglich

Ø 9,9 mm große Kugeln; große Andruckfläche; Druckmittelpunkt maximal nach außen verlegt

Abstützung nur durch 3 Kugeln, dadurch optimale Kraftverteilung nach dem Dreibeinprinzip. Kein O-Ring zum Halten der Kugeln notwendig!

Fase ermöglicht Spannen über Kreuz

Patentierter Mechanismus zum Reinigen und Austauschen der Kugeln



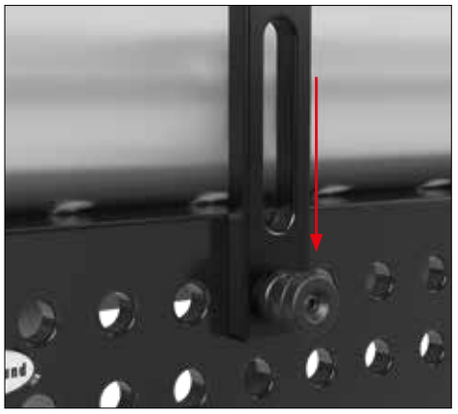

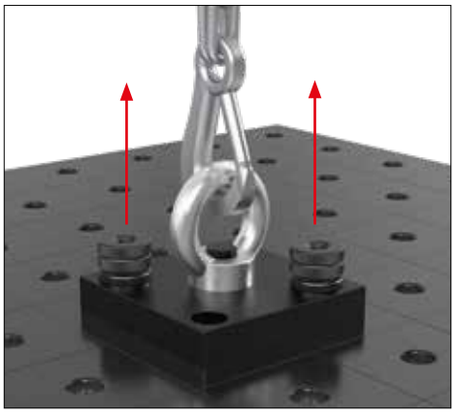

ANZUGSMOMENT (AM)

Das Anzugsmoment beschreibt die Kraft, mit der der Bolzen mit Hilfe des Drehmomentschlüssels festgezogen wird. Um optimale Spannkraft zu erhalten, sollte das Anzugsdrehmoment den empfohlenen Wert nicht überschreiten.

Der Bolzen wurde so konstruiert, dass nur ein geringes Drehmoment notwendig ist, um höchste Spannkraft zu erreichen. Somit ist auch einfaches Spannen mit der Hand möglich.

Max. AM bei 220510: ≤ 15 Nm

SCHERKRAFT (SK)

Bei der Scherkraft handelt es sich um Kräfte, die seitlich zur Querschnittsfläche des Bolzens wirken.

Max. SK bei 220510: ≤ 130 kN

ZUGKRAFT (ZK)

Als Zugkraft wird die Kraft bezeichnet, die durch Zug an fixierten Bolzen entsteht.

Max. ZK bei 220510: ≤ 15 kN

Schnellspannbolzen



Beschreibung:

Der brünierte Schnellspannbolzen mit Drehverschluss ist das ideale Verbindungselement zwischen den Siegmund-Bauteilen. Der Schnellspannbolzen zeichnet sich durch besonders große Kugeln aus, die auf Grund einer geringen Flächenpressung die Fase der Bohrungen schonen. Die vierte Kugel in der Mitte reduziert die innere Reibung und verstärkt die Kraft des Handrades. Die Neuausführung des Schnellspannbolzens verzichtet auf die O-Ringe, ist aber trotzdem leicht zu reinigen.

Dieser Bolzen ist NICHT zum Verbinden von Tischen und Winkeln U-Form zulässig!



220510



220512



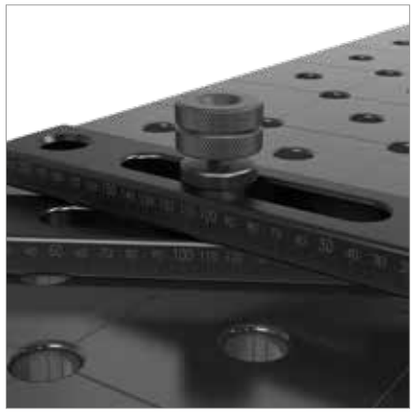

	Länge: (a)	Ø: (o)	Gewicht:	SK:	AM:	ZK:	Artikel-Nr.	
Schnellspannbolzen kurz - Spannen von 2 Bauteilen - brüniert - mit Drehverschluss	83 mm	22 mm	0,27 kg	130,00 kN	15,00 Nm	15,00 kN	2-220510 **33,00 €**	●
Schnellspannbolzen lang - Spannen von 3 Bauteilen - brüniert - mit Drehverschluss	101 mm	22 mm	0,32 kg	130,00 kN	15,00 Nm	15,00 kN	2-220512 **41,00 €**	●

SK=Scherkraft; AM=Anzugsmoment; ZK=Zugkraft; ● = Artikel wird auf Lager produziert; ○ = Artikel wird auf Bestellung produziert; Erklärungen siehe Seite 84

Universalbolzen



Beschreibung:

Der brünierte Universalbolzen ist das ideale Verbindungselement zwischen den Siegmund-Bauteilen. Er wird eingesetzt, um Elemente mit unterschiedlichen Materialstärken miteinander zu verbinden. Der Spannbereich für den Universalbolzen kurz beträgt von 33-39 mm, für den Universalbolzen lang 51-57 mm. Die großen Kugeln verlagern den Druckmittelpunkt nach außen und verhindern durch die geringe Flächenpressung eine Materialverdrängung bei hohen Spannkräften in Richtung der Bohrung.

Der Universalbolzen wird mit dem integrierten Handrad bzw. mit einem 14er Inbusschlüssel (Artikel-Nr. 280854) gespannt.

Dieser Bolzen ist NICHT zum Verbinden von Tischen und Winkeln U-Form zulässig!



220532



220533





	Länge: (a)	Ø: (o)	Gewicht:	SK:	AM:	ZK:	Artikel-Nr.
Universalbolzen Komfort kurz - Spannen von 2 Bauteilen - brüniert	93 mm	22 mm	0,35 kg	150,00 kN	15,00 Nm	15,00 kN	2-220532 **35,00 €** ●
Universalbolzen Komfort lang - Spannen von 3 Bauteilen - brüniert	111 mm	22 mm	0,41 kg	130,00 kN	15,00 Nm	15,00 kN	2-220533 **43,00 €** ●

SK=Scherkraft; AM=Anzugsmoment; ZK=Zugkraft; ● = Artikel wird auf Lager produziert; ○ = Artikel wird auf Bestellung produziert; Erklärungen siehe Seite 84

Kugelspannbolzen flach

Beschreibung:

Der brünierte Kugelspannbolzen flach wird vor allem beim Spannen von Langlöchern eingesetzt, um wie beim Senkbolzen möglichst gering überzustehen.

Ideal für Akkuschrauber bis 25 Nm Drehmoment.

Dieser Bolzen ist NICHT zum Verbinden von Tischen und Winkeln U-Form zulässig!







220522 220523



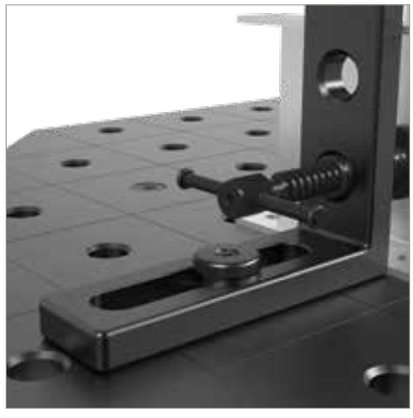

	Länge: (a)	Ø: (o)	Gewicht:	SK:	AM:	ZK:	Artikel-Nr.	
Kugelspannbolzen flach kurz - Spannen von 2 Bauteilen - brüniert	57 mm	22 mm	0,15 kg	130,00 kN	15,00 Nm	15,00 kN	2-220522 **30,00 €**	●
Kugelspannbolzen flach lang - Spannen von 3 Bauteilen - brüniert	75 mm	22 mm	0,20 kg	130,00 kN	15,00 Nm	15,00 kN	2-220523 **35,00 €**	●

SK=Scherkraft; AM=Anzugsmoment; ZK=Zugkraft; ● = Artikel wird auf Lager produziert; ○ = Artikel wird auf Bestellung produziert; Erklärungen siehe Seite 84

Senkbolzen

Beschreibung:

Der Senkbolzen wird als verdeckte Verbindung zwischen Siegmund-Bauteilen eingesetzt.
Er entspricht in seiner Konstruktion den anderen Spannbolzen mit vier Kugeln. Sein Kopf verschwindet in der Senkung der Bohrungen, so dass auf dem gespannten Teil nichts übersteht.
Der Senkbolzen ist nicht geeignet für den Einsatz in Langlöchern.

Dieser Bolzen ist NICHT zum Verbinden von Tischen und Winkeln U-Form zulässig!







220528 220529





	Länge: (a)	Ø: (o)	Gewicht:	SK:	AM:	ZK:	Artikel-Nr.	
Senkbolzen kurz - Spannen von 2 Bauteilen - brüniert	49 mm	22 mm	0,12 kg	130,00 kN	15,00 Nm	6,00 kN	2-220528 **30,00 €**	●
Senkbolzen lang - Spannen von 3 Bauteilen - brüniert	67 mm	22 mm	0,16 kg	130,00 kN	15,00 Nm	6,00 kN	2-220529 **37,00 €**	●

SK=Scherkraft; AM=Anzugsmoment; ZK=Zugkraft; ● = Artikel wird auf Lager produziert; ○ = Artikel wird auf Bestellung produziert; Erklärungen siehe Seite 84

Absteckbolzen

Beschreibung:

Der Absteckbolzen dient zum Beispiel zur Justierung von Winkeln, die nur mit einem Spannbolzen fixiert werden, um kostengünstig einen zweiten Spannbolzen zu ersetzen.
Des Weiteren lassen sich durch Abstecken verschiedene Winkel bilden, z. B. 90° oder 45°.

Dieser Bolzen ist NICHT zum Verbinden von Tischen und Winkeln U-Form zulässig!





220540





	Länge: (a)	Ø: (o)	Gewicht:	Artikel-Nr.	
Absteckbolzen - brüniert	56 mm	22 mm	0,21 kg	2-220540 **10,00 €**	●

● = Artikel wird auf Lager produziert; ○ = Artikel wird auf Bestellung produziert; Erklärungen siehe Seite 84

Verbindungsbolzen

Beschreibung:

Der Verbindungsbolzen wurde speziell als fixe Langzeitverbindung für große Siegmund-Elemente konstruiert, z. B. Tische und U-Winkel.

Durch den versenkten Inneninbus und die Fähigkeit des Spannbolzens sich selbst zu zentrieren, ist eine einfache Montage möglich. Der Senkkopf und die Senkkopfschraube beinhalten einen 10er Inbus zum Spannen.

Der Verbindungsbolzen macht eine massive Verschraubung möglich. Für den Einsatz in Langlöchern eignet sich der Verbindungsbolzen nicht.







220560.N 220561

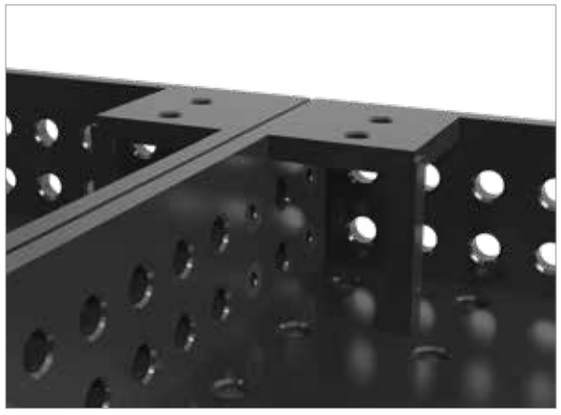



	Länge: (a)	Ø: (o)	Gewicht:	SK:	AM:	ZK:	Artikel-Nr.	
Verbindungsbolzen - Verbindung von 2 Bauteilen - nitriert - mit Inneninbus	36 mm	22 mm	0,06 kg	120,00 kN	15,00 Nm	6,00 kN	2-220560.N **14,00 €**	●
Verbindungsbolzen lang - Verbindung von 3 Bauteilen - brüniert - mit Inneninbus	54 mm	22 mm	0,12 kg	120,00 kN	15,00 Nm	6,00 kN	2-220561 **19,00 €**	●

SK=Scherkraft; AM=Anzugsmoment; ZK=Zugkraft; ● = Artikel wird auf Lager produziert; ○ = Artikel wird auf Bestellung produziert; Erklärungen siehe Seite 84

Magnetspannbolzen

Beschreibung:

Der Magnetspannbolzen ermöglicht schnelles Spannen ohne Verschrauben und ohne Werkzeugeinsatz. Er ist bei druckempfindlichen Teilen, wie z. B. Dünnblechen ebenso vorteilhaft, wie bei Bauteilen, bei denen ein Gegenhalten nicht möglich ist, z. B. ringsum geschlossenen Blechgehäusen.





220740

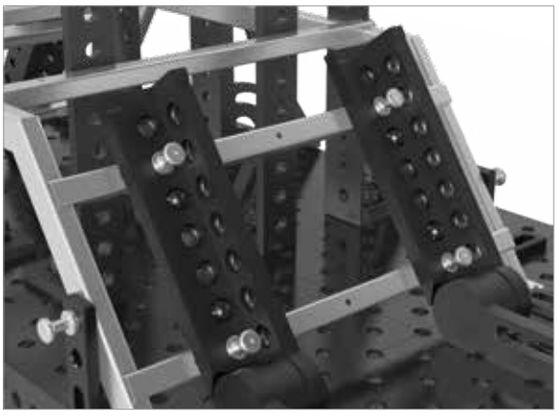



		Länge: (a)	Ø: (o)	Gewicht:	Artikel-Nr.	
Magnetspannbolzen 60 - Schaftlänge 25 mm - Aluminium	ALU	60 mm	22 mm	0,06 kg	2-220740 **16,00 €**	●

● = Artikel wird auf Lager produziert; ○ = Artikel wird auf Bestellung produziert; Erklärungen siehe Seite 84

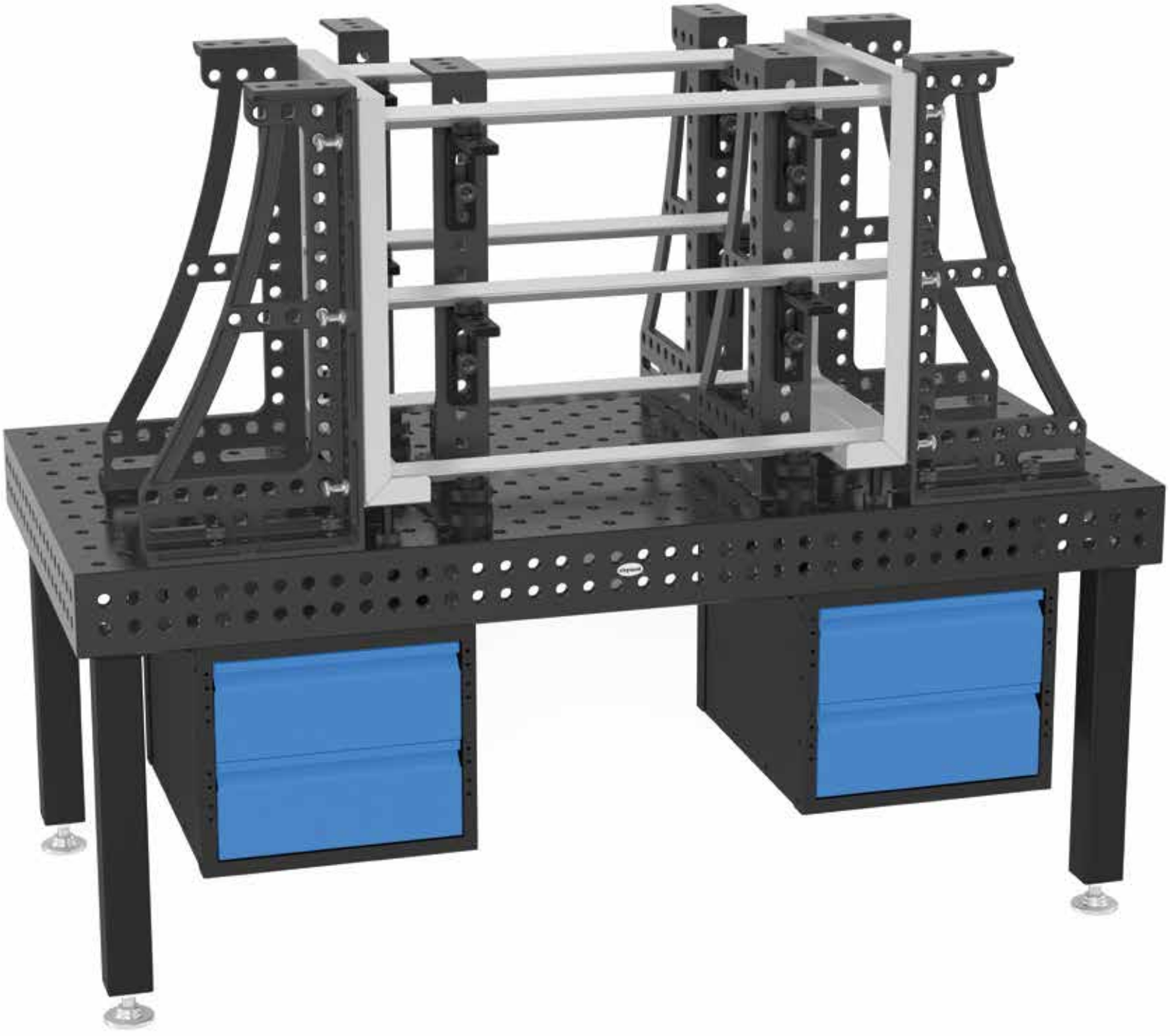

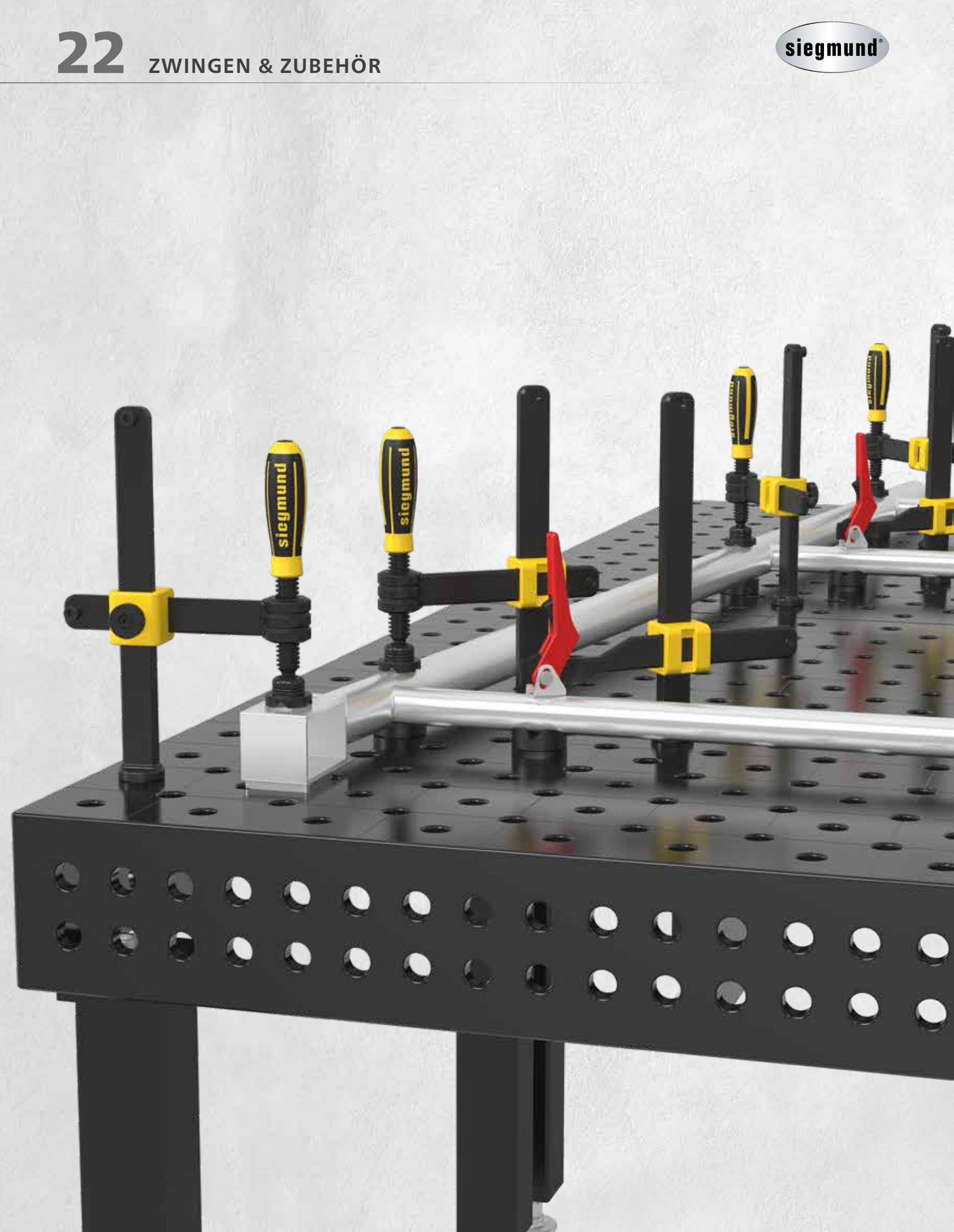
siegmund
siegmund



Seite 488
Professional Schraubzwinge



Seite 490
Professional Schraubzwinge 45°/90°



Seite 492
Rohrschraubzwinge Universal



Seite 494
Professional Schnellspannzwinge



Seite 496
Prisma für Schraubzwingen



Seite 496
Prisma für Schraubzwingen



Seite 496
Prisma für Schraubzwingen



Seite 497
Duo Prisma Ø 40



Seite 497
Duo Prisma Ø 40



Seite 497
Duo Prisma Ø 40

Zwingen & Zubehör

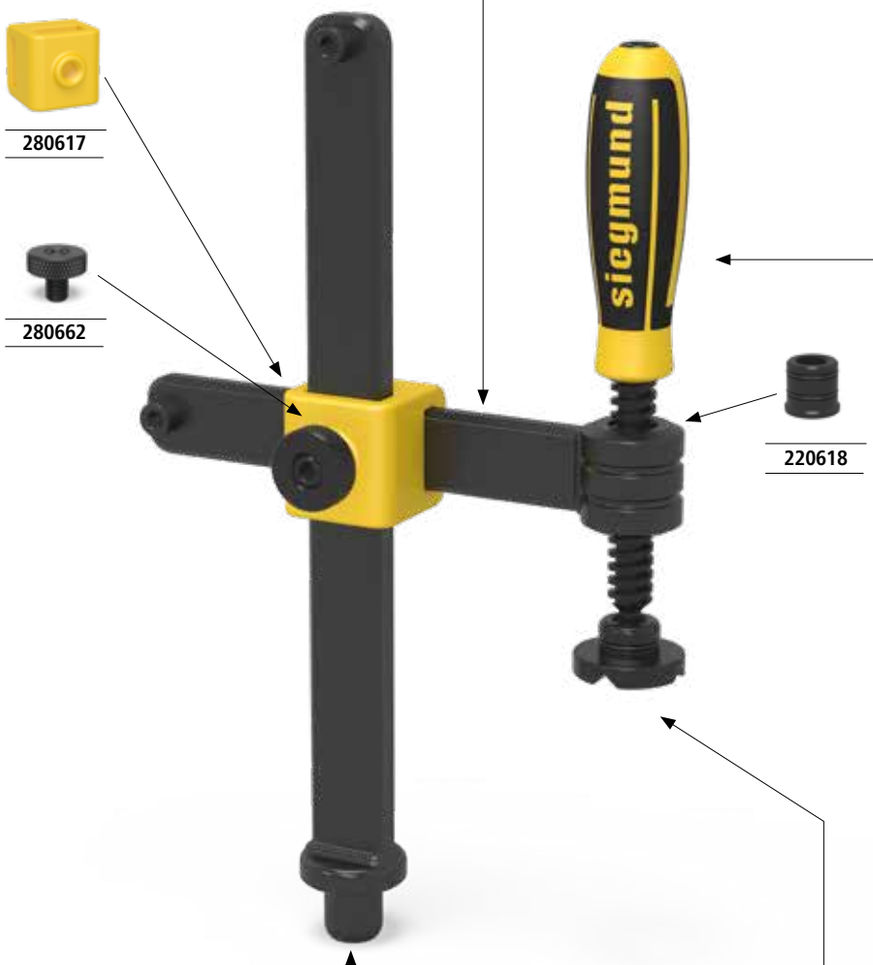

220631
200 mm



220634.2	220634.1	220634
170 mm	135 mm	100 mm



220635.1	220635
150 mm	83 mm

280617

280662

220618



220632
310 mm



Ø 40	220650	220650.A	220650.PA
	brüniert	Aluminium	Polyamid



Ø 40	220657.1	220658.E	220659.PA
	brüniert	Edelstahl	Polyamid

Alle Artikel zu 220610.1 finden Sie auf Seite 489. Prismen für Schraubzwingen auf den Seiten 496; 497.



220679

220678
200 mm

220653

220677
210 mm

220634.2	220634.1	220634
170 mm	135 mm	100 mm

220635.1	220635
150 mm	83 mm

Ø 40	220650 brüniert	220650.A Aluminium	220650.PA Polyamid

Ø 40	220657.1 brüniert	220658.E Edelstahl	220659.PA Polyamid

Alle Artikel zu 220604.1 finden Sie auf Seite 493. Prismen für Schraubzwingen auf den Seiten 496; 497.

Professional Schraubzwinge

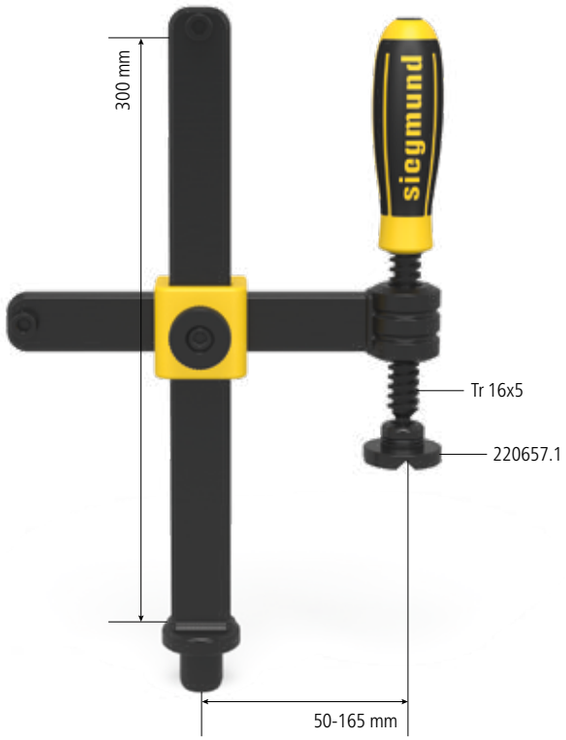

Beschreibung:

Die Professional Schraubzwinge ermöglicht schnelles, kraftvolles und positioniergenaues Spannen unterschiedlichster Werkstücke. Effektivität wird erreicht durch die zeitsparende, sekundenschnelle Justierung und einfache Zerlegbarkeit. Für eine individuelle Anpassung sind Längs- und Querstreben in Sondermaßen erhältlich. Die Maße der Horizontalstrebe betragen 30x10 mm. Die Maße der Vertikalstrebe betragen 30x14 mm. Zusätzlich ist die Vertikalstrebe gehärtet.

Das Prisma der Schraubzwinge ist auswechselbar, um alle Arten von Schweißelementen sicher befestigen zu können. Passende Prismen siehe ab Seite 496.

Eine lange Lebensdauer und Leistungsfähigkeit wird durch das brünierte Material und die Möglichkeit, Ersatzteile auch einzeln zu bestellen, gewährleistet.

Mit dem neuen Handrad am Gusskreuz lässt sich die Höhe blitzschnell justieren. Durch den 6er Inneninbus oben am Griff lässt sich die Spannkraft der Schraubzwinge exakt durch einen Drehmomentschlüssel einstellen.

Neues Design - Lieferbar ab 01.01.2019. Wir behalten uns vor, bis zum 01.01.2019 das alte Design auszuliefern.

Die Vorgängerversionen (220610, 220630, 220615, 220604) enthalten Einzelteile aus System 28.
Ersatzteile für die Vorgängerversion siehe ab Seite 264.



220610.1



220610.1.S

Standardausführung	max. Belastung:	Gewicht:	Artikel-Nr.	
Professional Schraubzwinge	5 kN	2,70 kg	2-220610.1 **49,00 €**	●
Professional Schraubzwinge Sondergröße			2-220610.1.S .	○

● = Artikel wird auf Lager produziert; ○ = Artikel wird auf Bestellung produziert; Erklärungen siehe Seite 84

Standardausführung 220610.1:
bestehend aus 1x 220634, 1x 220631, 1x 220632, 1x 220618, 1x 280617, 1x 280662.N, 1x 220657.1


220634


220635


220631


220632


220618


280617


280662.N

Ersatzteile, Sondergrößen und Teile für eine individuelle Konfiguration				
Gewindespindel mit Handgriff - für 220610.1, 220630.1, 220604.1 - Trapezgewinde 16 x 5 mm	100 mm 2-220634 ● **10,00 €**	135 mm 2-220634.1 ● **11,00 €**	170 mm 2-220634.2 ● **12,00 €**	Sondergröße 2-220634.S ○ ·
Gewindespindel mit Sechskant und Knebel - für 220610.1, 220630.1, 220604.1 - Trapezgewinde 16 x 5 mm		83 mm 2-220635 ● **11,00 €**	150 mm 2-220635.1 ● **12,00 €**	Sondergröße 2-220635.S ○ ·
Horizontalstrebe - für 220610.1 - ohne Buchse 220618, bitte dazu bestellen				200 mm 2-220631 ● **9,00 €**
Vertikalstrebe - für 220610.1, 220615.1 - Vertikalstrebe ist gehärtet				310 mm 2-220632 ● **17,00 €**
Gewindebuchse - Trapezgewinde 16 x 5 mm für 22er Schraubzwingenspindel - für 220610.1 - brüniert				2-220618 ● **6,00 €**
Gusskreuz - für 280610, 280611, 280615, 220610.1, 220615.1 - ohne Handrad				45 mm 2-280617 ● **16,00 €**
Handrad für Gusskreuz - für 280610, 280612, 280630, 280615, 280611, 220610.1, 220630.1, 220615.1				25 mm 2-280662.N ● **7,00 €**

● = Artikel wird auf Lager produziert; ○ = Artikel wird auf Bestellung produziert; Erklärungen siehe Seite 84

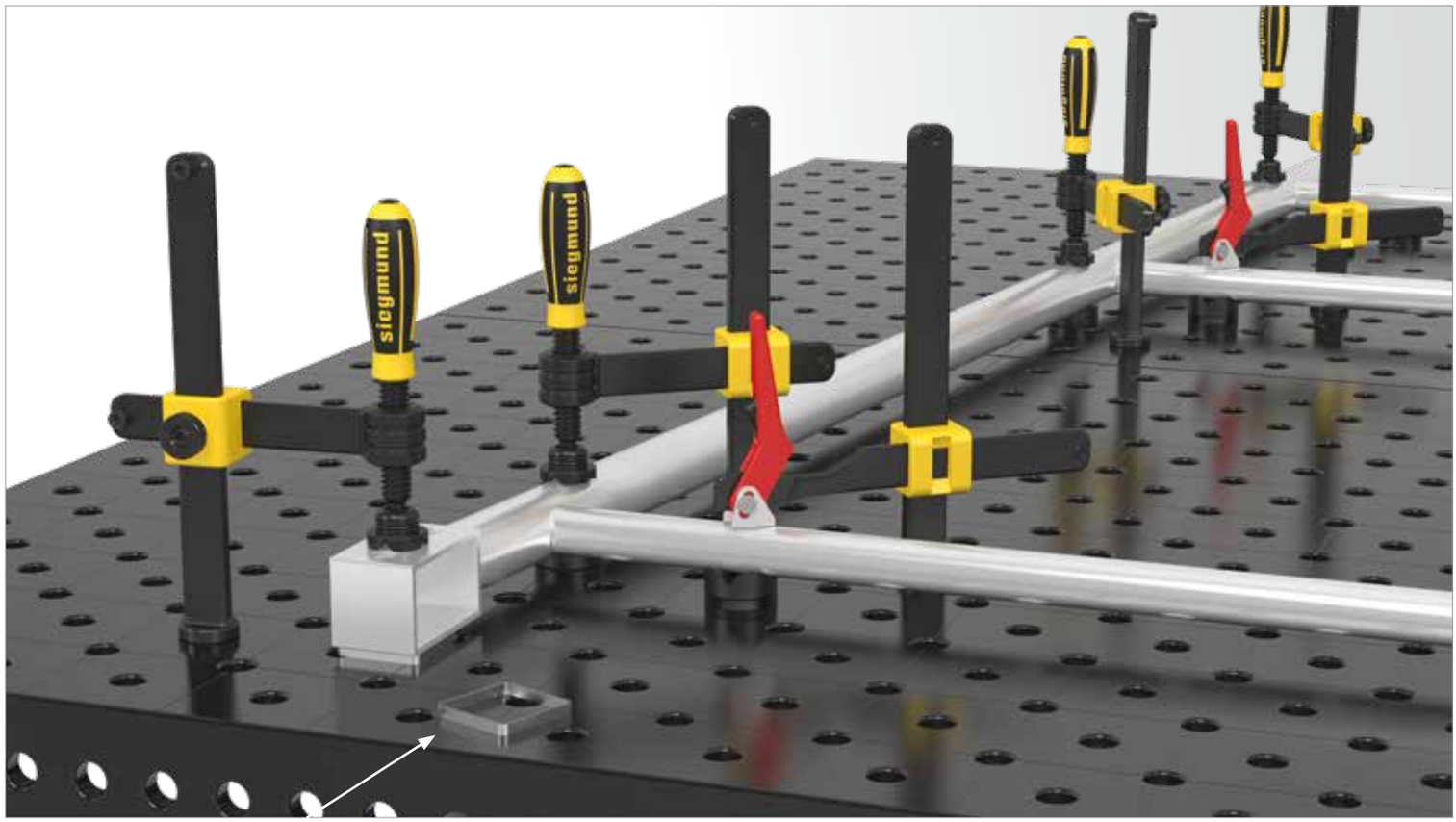

Kundenseitig abgelängtes Distanzstück

Professional Schraubzwinge 45°/90°

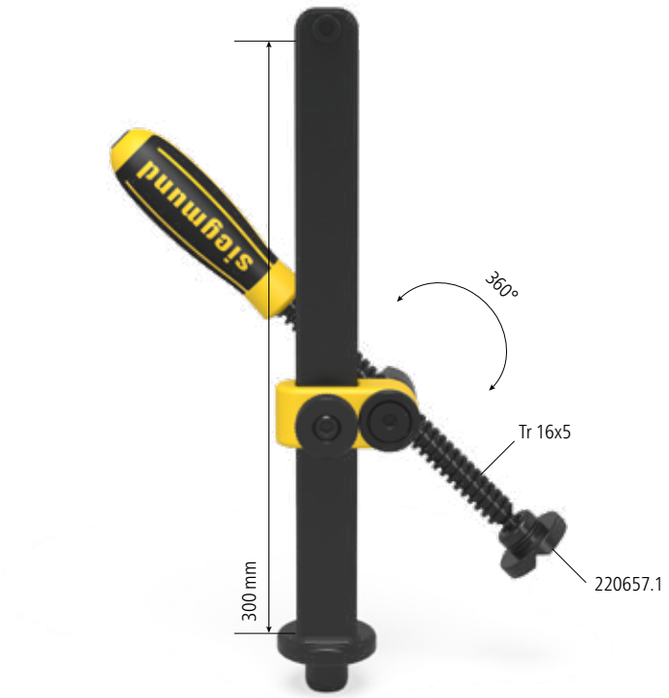

Beschreibung:

Die Professional Schraubzwinge 45°/90° ersetzt herkömmliche Schraubzwingen mit 45° oder 90°. Durch ihre stufenlose Verdrehbarkeit von 0°-360° setzt sie neue Maßstäbe.

Das Prisma der Schraubzwinge ist auswechselbar, um alle Arten von Schweißelementen sicher befestigen zu können. Passende Prismen siehe ab Seite 496. Die Maße des verwendeten Flacheisens betragen 30x14 mm.

Eine lange Lebensdauer und Leistungsfähigkeit wird durch das brünierte Material und die Möglichkeit, Ersatzteile auch einzeln zu bestellen, gewährleistet.

Mit dem neuen Handrad am Gusskreuz lässt sich die Höhe blitzschnell justieren. Durch den 6er Inneninbus oben am Griff lässt sich die Spannkraft der Schraubzwinge exakt durch einen Drehmomentschlüssel einstellen.

Neues Design - Lieferbar ab 01.01.2019. Wir behalten uns vor, bis zum 01.01.2019 das alte Design auszuliefern.

Die Vorgängerversionen (220610, 220630, 220615, 220604) enthalten Einzelteile aus System 28. Ersatzteile für die Vorgängerversion siehe ab Seite 264.



220630.1



220630.1.S

Standardausführung	max. Belastung:	Gewicht:	Artikel-Nr.	
Professional Schraubzwinge 45°/90°	5 kN	2,21 kg	2-220630.1 **45,00 €**	●
Professional Schraubzwinge 45°/90° Sondergröße			2-220630.1.S .	○

● = Artikel wird auf Lager produziert; ○ = Artikel wird auf Bestellung produziert; Erklärungen siehe Seite 84

Standardausführung 220630.1:
bestehend aus 1x 220634.1, 1x 220633, 1x 229108, 1x 280617.2, 1x 280662, 1x 289109, 1x 220657.1


220634.2


220635.1


220633


229108


280617.2


280662.N


289109

Ersatzteile, Sondergrößen und Teile für eine individuelle Konfiguration								
Gewindespindel mit Handgriff - für 220610.1, 220630.1, 220604.1 - Trapezgewinde 16 x 5 mm	100 mm 2-220634 **10,00 €**	●	135 mm 2-220634.1 **11,00 €**	●	170 mm 2-220634.2 **12,00 €**	●	Sondergröße 2-220634.S ·	○
Gewindespindel mit Sechskant und Knebel - für 220610.1, 220630.1, 220604.1 - Trapezgewinde 16 x 5 mm			83 mm 2-220635 ·	○	150 mm 2-220635.1 **12,00 €**	●	Sondergröße 2-220635.S ·	○
Vertikalstrebe - für 220630.1 - Vertikalstrebe ist gehärtet							310 mm 2-220633 **17,00 €**	●
Führung Gewindespindel - für 220630.1							42 mm 2-229108 **4,00 €**	●
Gusskreuz - für 280630, 220630.1 - ohne Handrad							70 mm 2-280617.2 **16,00 €**	●
Handrad für Gusskreuz - für 280610, 280612, 280630, 280615, 280611, 220610.1, 220630.1, 220615.1							25 mm 2-280662.N **7,00 €**	●
Scheibe für Gusskreuz - für 280630, 220630.1 - mit Senkschraube M10x25							10 mm 2-289109 **3,00 €**	●

● = Artikel wird auf Lager produziert; ○ = Artikel wird auf Bestellung produziert; Erklärungen siehe Seite 84



Basic Rohrschraubzwinge Universal

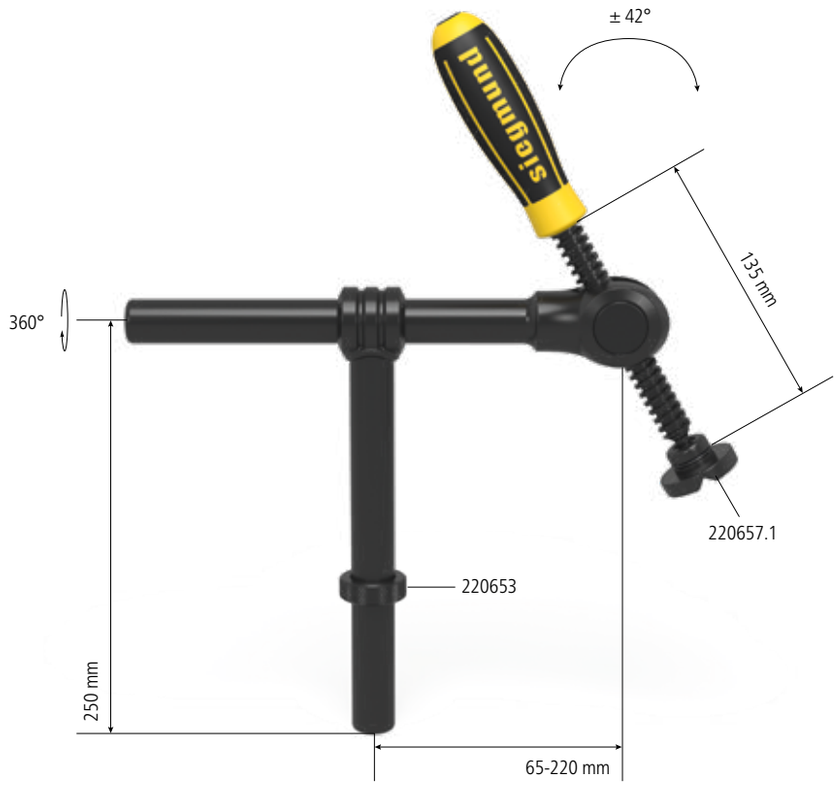

Beschreibung:

Durch die schwenkbare Spindel der Rohrschraubzwinge Universal wird im Winkel von + / - 42° ein flexibles Spannen ermöglicht. Diese Rohrschraubzwinge verbindet die Vorteile herkömmlicher Schraubzwingen mit 45° bzw. 90°. Es kann sowohl schräg als auch gerade gespannt werden. Dadurch ergeben sich viele neue Möglichkeiten und ein größerer, variabler Spannbereich.

Das horizontale Rundrohr ist mit einer Länge von 200 mm stufenlos verstellbar und schafft somit in Kombination mit der schwenkbaren Spindel einen variablen Spannbereich. Das vertikale Rundrohr hat eine Länge von 250 mm. Das Prisma der Schraubzwinge ist auswechselbar, um alle Arten von Schweißelementen sicher befestigen zu können.

Passende Prismen siehe ab Seite 496. Eine lange Lebensdauer und Leistungsfähigkeit wird durch das brünierte Material und die Möglichkeit, Ersatzteile auch einzeln zu bestellen, gewährleistet.

Zur Fixierung des Vertikalrohres in den Systembohrungen wird ein Stellring (Artikel-Nr. 220653) verwendet. Die Rohrschraubzwinge Universal ist standardmäßig mit einer 135 mm Gewindespindel ausgestattet.

Neues Design - Lieferbar ab 01.01.2019. Wir behalten uns vor, bis zum 01.01.2019 das alte Design auszuliefern.

Die Vorgängerversionen (220610, 220630, 220615, 220604) enthalten Einzelteile aus System 28. Ersatzteile für die Vorgängerversion siehe ab Seite 264.



220604.1



220604.S

Standardausführung	max. Belastung:	Gewicht:	Artikel-Nr.	
Rohrschraubzwinge Universal	1,4 kN	1,91 kg	2-220604.1 **54,00 €**	●
Rohrschraubzwinge Universal Sondergröße			2-220604.S .	○

● = Artikel wird auf Lager produziert; ○ = Artikel wird auf Bestellung produziert; Erklärungen siehe Seite 84

Standardausführung 220604.1:
bestehend aus 1x 220634.1, 1x 220678, 1x 220677, 1x 220679, 1x 220653, 1x 220657.1


220634.1


220635.1


220678


220677


220679


220653

Ersatzteile, Sondergrößen und Teile für eine individuelle Konfiguration				
Gewindespindel mit Handgriff - für 220610.1, 220630.1, 220604.1 - Trapezgewinde 16 x 5 mm	100 mm 2-220634 ● **10,00 €**	135 mm 2-220634.1 ● **11,00 €**	170 mm 2-220634.2 ● **12,00 €**	Sondergröße 2-220634.S ○ ·
Gewindespindel mit Sechskant und Knebel - für 220610.1, 220630.1, 220604.1 - Trapezgewinde 16 x 5 mm		83 mm 2-220635 ○ ·	150 mm 2-220635.1 ● **12,00 €**	Sondergröße 2-220635.S ○ ·
Horizontalrundrohr - für 220604.1				200 mm 2-220678 ● **14,00 €**
Vertikalrundrohr - für 220604.1				2-220677 ● **15,00 €**
Spindelaufnahme - für 220604.1				42 mm 2-220679 ● **6,00 €**
Stellring - für 220604.1				2-220653 ● **5,00 €**

● = Artikel wird auf Lager produziert; ○ = Artikel wird auf Bestellung produziert; Erklärungen siehe Seite 84



Professional Schnellspannzwinge

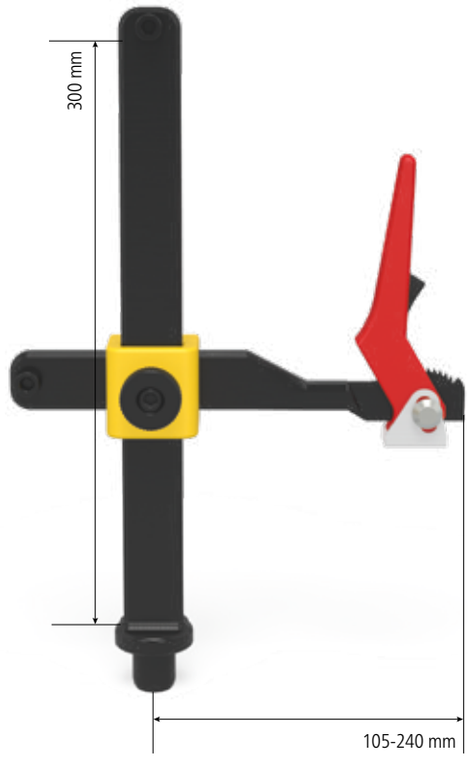

Beschreibung:

Mit der Professional Schnellspannzwinge lassen sich Schweißteile schnell und kraftvoll spannen.
Durch die Rasterung lässt sich die Kraft individuell einstellen.

Eine lange Lebensdauer und Leistungsfähigkeit wird durch das Material und die Möglichkeit, Ersatzteile auch einzeln zu bestellen, gewährleistet.

Mit dem neuen Handrad am Gusskreuz lässt sich die Höhe blitzschnell justieren.

Neues Design - Lieferbar ab 01.01.2019. Wir behalten uns vor, bis zum 01.01.2019 das alte Design auszuliefern.

Die Vorgängerversionen (220610, 220630, 220615, 220604) enthalten Einzelteile aus System 28.
Ersatzteile für die Vorgängerversion siehe ab Seite 264.



220615.1



220615.1.S

Standardausführung	max. Belastung:	Gewicht:	Artikel-Nr.	
Professional Schnellspannzwinge	5 kN	2,70 kg	2-220615.1 **75,00 €**	●
Professional Schnellspannzwinge Sondergröße			2-220615.1.S .	○

● = Artikel wird auf Lager produziert; ○ = Artikel wird auf Bestellung produziert; Erklärungen siehe Seite 84

Standardausführung 220615.1:
bestehend aus 1x 280637, 1x 220632, 1x 280617, 1x 280662.N



280637



220632



280617



280662.N

Ersatzteile, Sondergrößen und Teile für eine individuelle Konfiguration								
Horizontalstrebe mit Schnellspanneinsatz - für 280615, 220615.1	200 mm 2-280637 **42,00 €**	●	350 mm 2-280637.1 **45,00 €**	●	500 mm 2-280637.2 **48,00 €**	●	Sondergröße 2-280637.S ·	○
Vertikalstrebe - für 220610.1, 220615.1 - Vertikalstrebe ist gehärtet							310 mm 2-220632 **17,00 €**	●
Gusskreuz - für 280610, 280611, 280615, 220610.1, 220615.1 - ohne Handrad							45 mm 2-280617 **16,00 €**	●
Handrad für Gusskreuz - für 280610, 280612, 280630, 280615, 280611, 220610.1, 220630.1, 220615.1							25 mm 2-280662.N **7,00 €**	●

● = Artikel wird auf Lager produziert; ○ = Artikel wird auf Bestellung produziert; Erklärungen siehe Seite 84

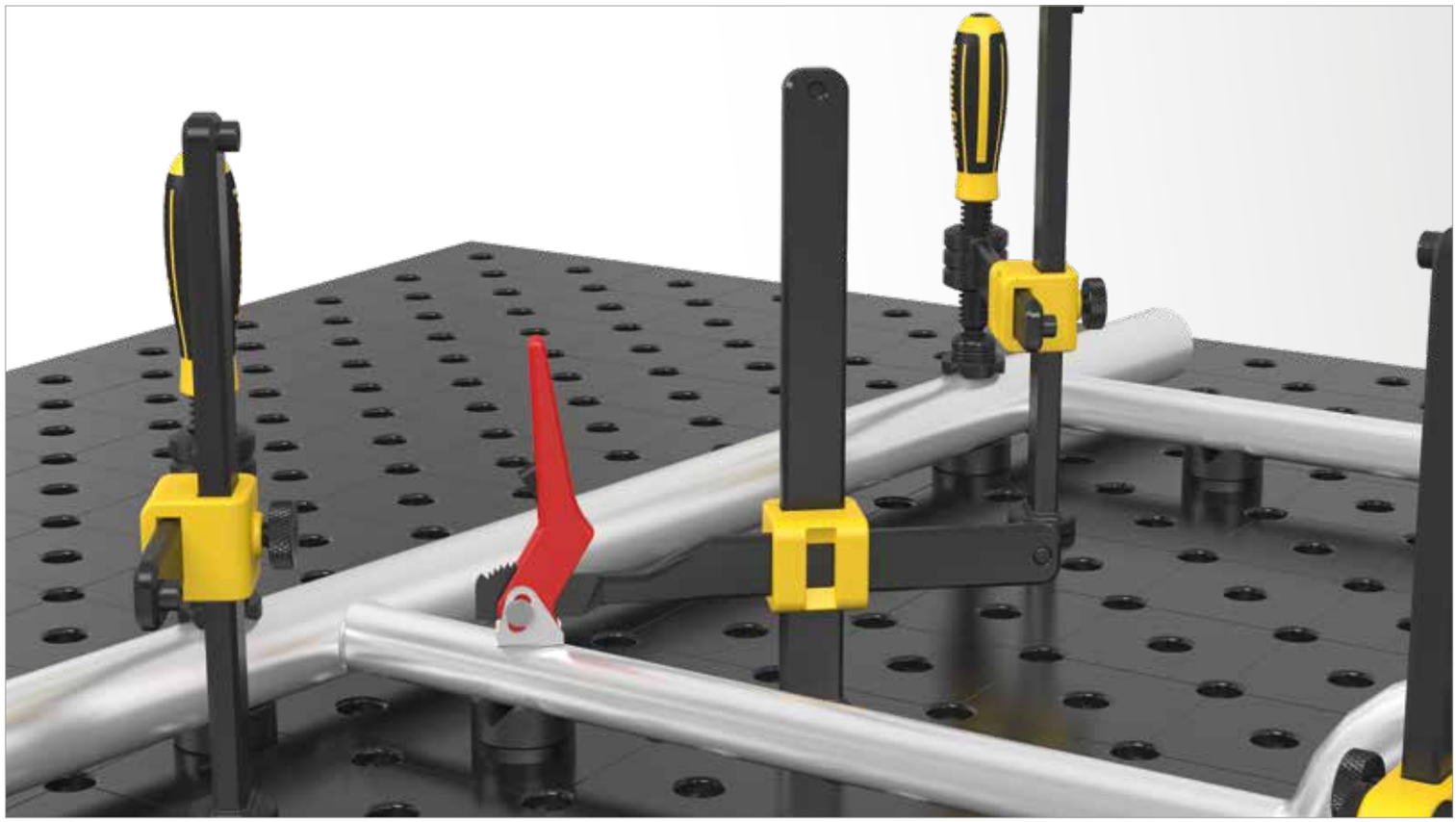

Prisma für Schraubzwingen





220657.1



220658.E



220659.PA

Beschreibung:

Das Prisma für Schraubzwingen eignet sich zum Spannen von Rund- und Vierkantrohren. Da es am Kugelkopf der Gewindespindel sitzt, ist das Prisma beweglich und kann somit am Werkstück genau fixiert werden. Es kann einfach vom Kugelkopf abgezogen und ausgetauscht werden.

Das Prisma ist in verschiedenen Material-ausführungen erhältlich.

Das Prisma Polyamid wird bei kratzempfindlichen Oberflächen eingesetzt.

Das Prisma Edelstahl wird bei kratzunempfindlichen Edelmetallen eingesetzt (Rostvermeidung).





		Höhe: (c)	Ø: (o)	Gewicht:	Artikel-Nr.	
Prisma für Schraubzwingen - brüniert - für Spindel mit Trapezgewinde 16 x 5 mm		20 mm	40 mm	0,05 kg	2-220657.1 **7,00 €**	●
Prisma für Schraubzwingen - Edelstahl - für Spindel mit Trapezgewinde 16 x 5 mm		20 mm	40 mm	0,04 kg	2-220658.E **10,00 €**	●
Prisma für Schraubzwingen - Polyamid - für Spindel mit Trapezgewinde 16 x 5 mm	PA	20 mm	40 mm	0,01 kg	2-220659.PA **7,00 €**	●

● = Artikel wird auf Lager produziert; ○ = Artikel wird auf Bestellung produziert; Erklärungen siehe Seite 84

Duo Prisma Ø 40 für Schraubzwingen





220650



220650.A



220650.PA

Beschreibung:

Das Duo Prisma ist durch seine Doppelfunktion mit allen 22er Bohrungen und Schraubzwingen kompatibel. Der O-Ring sorgt für optimale Fixierung und Passgenauigkeit. Der 120° Winkel schafft eine stabile Auflagefläche für alle Rundrohre. Dank der abgeflachten Ecken kann das Prisma auch bei ebenen Schweißteilen eingesetzt werden.

Das Prisma Polyamid wird bei kratzempfindlichen Oberflächen eingesetzt.

Das Prisma Polyamid ist ausschließlich für den Einsatz als Prisma für Schraubzwingen geeignet.

Lieferbar ab 01.04.2019.





		Höhe: (c)	Ø: (o)	Gewicht:	Artikel-Nr.	
Duo Prisma Ø 40 - brüniert - für Spindel mit Trapezgewinde 16 x 5 mm		27 mm	40 mm	0,13 kg	2-220650 **13,00 €**	●
Duo Prisma Ø 40 - Aluminium - für Spindel mit Trapezgewinde 16 x 5 mm	ALU	27 mm	40 mm	0,06 kg	2-220650.A **15,00 €**	●
Duo Prisma Ø 40 - Polyamid - für Spindel mit Trapezgewinde 16 x 5 mm	PA	27 mm	40 mm	0,02 kg	2-220650.PA **14,00 €**	●

● = Artikel wird auf Lager produziert; ○ = Artikel wird auf Bestellung produziert; Erklärungen siehe Seite 84

ALU = Aluminium PA = Polyamid



Seite 502
Prisma Ø 50 135° mit eingeschraubtem Bund



Seite 502
Prisma Ø 50 135° mit eingeschraubtem Bund



Seite 502
Prisma Ø 50 135° mit eingeschraubtem Bund



Seite 503
Vario Prisma Ø 50 90° / 120° mit eingeschraubtem Bund



Seite 503
Vario Prisma Ø 50 90° / 120° mit eingeschraubtem Bund



Seite 503
Vario Prisma Ø 50 90° / 120° mit eingeschraubtem Bund



Seite 504
Prisma Ø 60 135° mit eingeschraubtem Bund



Seite 504
Prisma Ø 60 135° mit eingeschraubtem Bund



Seite 504
Prisma Ø 60 135° mit eingeschraubtem Bund



Seite 505
Prisma Ø 120 157° mit eingeschraubtem Bund



Seite 505
Prisma Ø 120 157° mit eingeschraubtem Bund



Seite 505
Prisma Ø 120 157° mit eingeschraubtem Bund



Seite 506
Prisma Ø 80 90° mit eingeschraubtem Bund



Seite 506
Prisma Ø 80 90° mit eingeschraubtem Bund



Seite 506
Prisma Ø 80 90° mit eingeschraubtem Bund



Seite 507
Auflagesatz 11-teilig



Seite 508
Prisma-Verlängerung 25



Seite 508
Prisma-Verlängerung 50



Seite 508
Prisma-Verlängerung 100



Seite 508
Prisma-Verlängerung 150



Seite 508
Prisma-Einschraubbund



Seite 509
Schraubunterlage Ø 80



Seite 510
Auflage höhenverstellbar mit Skala

Prismen

Alle Prismen im System 22 haben einen eingeschraubten Bund, der bei Bedarf herausgenommen werden kann.

Im Lieferumfang jedes Prismas ist ein eingeschraubter Bund und eine Senkschraube enthalten.

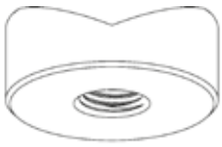

Prisma



Einschraubbund



Tischplatte



Spezialschraube

PRISMA Ø 50 135°

Seite 502

AUSFÜHRUNGEN

brüniert
Aluminium
Polyamid



220648.1

VARIO PRISMA Ø 50 90° / 120°

Seite 503

AUSFÜHRUNGEN

brüniert
Aluminium
Polyamid



220645.1

PRISMA Ø 60 135°

Seite 504

AUSFÜHRUNGEN

brüniert
Aluminium
Polyamid



220651.1

PRISMA Ø 80 90°

Seite 506

AUSFÜHRUNGEN

brüniert
Aluminium
Polyamid

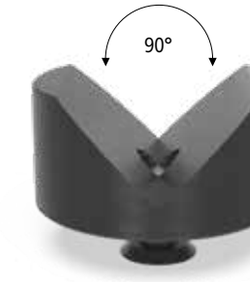

220647.1

PRISMA Ø 120 157°

Seite 505

AUSFÜHRUNGEN

brüniert
Aluminium
Polyamid

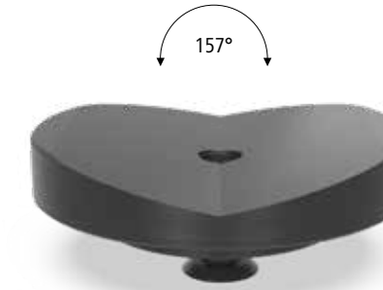

220652.1

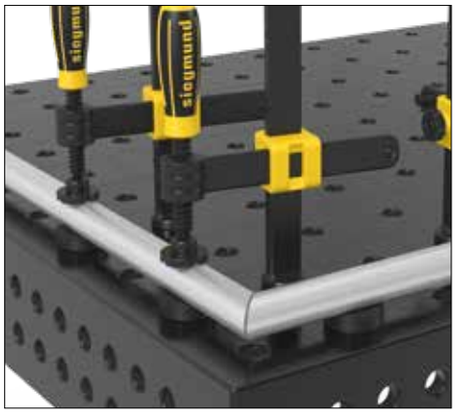

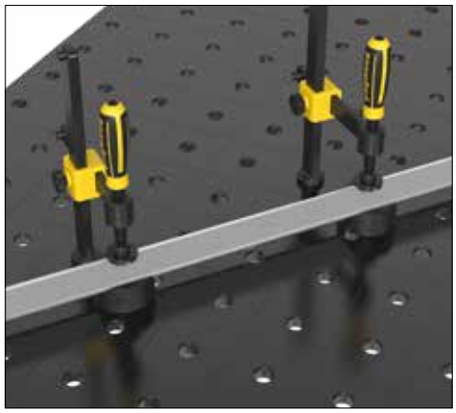

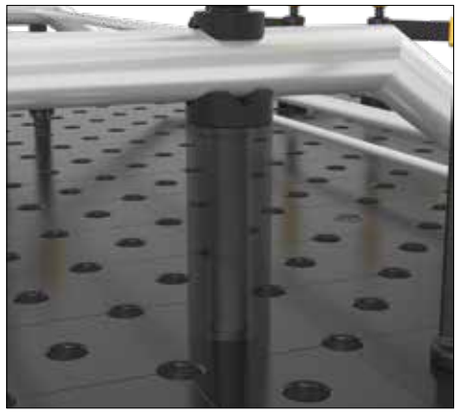

MIT BUND IN BOHRUNG

Das Prisma ist mit Bund für alle Bohrungen des System 22 universell einsetzbar und bietet eine stabile Auflagefläche für Rohre.

OHNE BUND AUF TISCH

Alle Prismen im System 22 können auch ohne Bund verwendet und somit unabhängig vom Lochraster auf dem Tisch positioniert werden.

MIT PRISMA-VERLÄNGERUNG

Bei Bedarf kann eine Prisma-Verlängerung eingeschraubt werden. Diese ermöglicht in Kombination mit Distanz- oder Auflagescheiben ein Positionieren in verschiedenen Höhen.
In Verbindung mit der Schraubunterlage ist das Positionieren stufenlos möglich.

Siehe Auflagesatz (Artikel-Nr. 220821) oder Schraubunterlage (Artikel-Nr. 220822).

PRISMA-VERLÄNGERUNG

Diese kann in alle Prismen schnell und sicher eingeschraubt werden.



Anwendung



220649.3

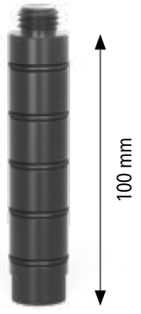

220649.2



220649.1



220649

Prisma Ø 50 135° mit eingeschraubtem Bund

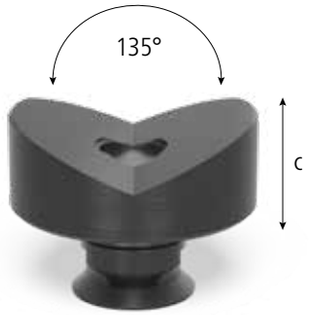



220648.1



220648.1.A



220648.1.PA

Beschreibung:

Das Prisma Ø 50 135° schafft für Rohre mit einem Durchmesser bis 80 mm eine stabile Auflagefläche.

Das Prisma mit eingeschraubtem Bund kann in den Bohrungen befestigt werden und mit Hilfe der Senkschraube M10 (Artikel-Nr. 220649.0) sicher fixiert werden. Für ein freies Positionieren unabhängig vom Lochraster kann der Bund schnell und einfach aus dem Prisma herausgeschraubt werden. Bei Bedarf kann die Arbeitshöhe des Prismas durch eine Prisma-Verlängerung variiert werden.

Das Prisma Polyamid wird bei kratzempfindlichen Oberflächen eingesetzt.

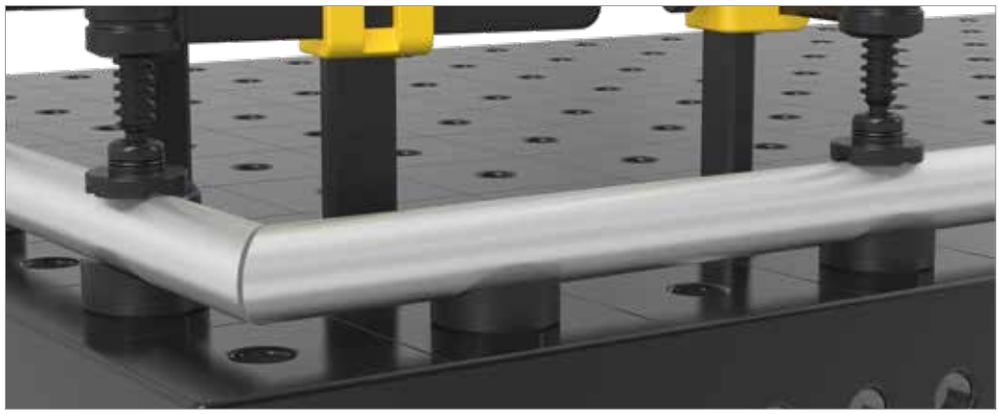



		Höhe: (c)	Ø: (o)	Gewicht:	Artikel-Nr.	
Prisma Ø 50 135° mit eingeschraubtem Bund - brüniert - M10-Gewinde für z. B. Prisma-Verlängerung Artikel-Nr. 220649		20 mm	50 mm	0,26 kg	2-220648.1 **22,00 €**	●
Prisma Ø 50 135° mit eingeschraubtem Bund - Aluminium - M10-Gewinde für z. B. Prisma-Verlängerung Artikel-Nr. 220649	ALU	20 mm	50 mm	0,16 kg	2-220648.1.A **27,00 €**	●
Prisma Ø 50 135° mit eingeschraubtem Bund - Polyamid - M10-Gewinde für z. B. Prisma-Verlängerung Artikel-Nr. 220649	PA	20 mm	50 mm	0,08 kg	2-220648.1.PA **29,00 €**	●

● = Artikel wird auf Lager produziert; ○ = Artikel wird auf Bestellung produziert; Erklärungen siehe Seite 84

Prisma Ø 50 90° / 120° mit eingeschraubtem Bund

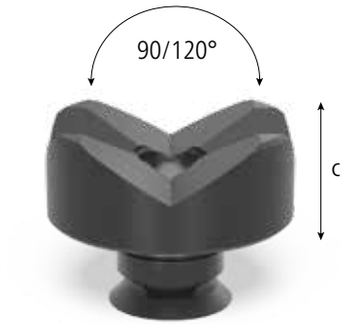



220645.1



220645.1.A



220645.1.PA

Beschreibung:

Das Vario Prisma ist sowohl für Rundrohre bis Ø 50 mm als auch für 45° gedrehte Vierkantrohre geeignet.

Das Prisma mit eingeschraubtem Bund kann in den Bohrungen befestigt werden und mit Hilfe der Senkschraube M10 (Artikel-Nr. 220649.0) sicher fixiert werden. Für ein freies Positionieren unabhängig vom Lochraster kann der Bund schnell und einfach aus dem Prisma herausgeschraubt werden. Bei Bedarf kann die Arbeitshöhe des Prismas durch eine Prisma-Verlängerung variiert werden.

Das Prisma Polyamid wird bei kratzempfindlichen Oberflächen eingesetzt.





		Höhe: (c)	Ø: (o)	Gewicht:	Artikel-Nr.	
Vario Prisma Ø 50 90° / 120° mit eingeschraubtem Bund - brüniert - M10-Gewinde für z. B. Prisma-Verlängerung Artikel-Nr. 220649		20 mm	50 mm	0,30 kg	2-220645.1 **31,00 €**	●
Vario Prisma Ø 50 90° / 120° mit eingeschraubtem Bund - Aluminium - M10-Gewinde für z. B. Prisma-Verlängerung Artikel-Nr. 220649	ALU	20 mm	50 mm	0,15 kg	2-220645.1.A **31,00 €**	●
Vario Prisma Ø 50 90° / 120° mit eingeschraubtem Bund - Polyamid - M10-Gewinde für z. B. Prisma-Verlängerung Artikel-Nr. 220649	PA	20 mm	50 mm	0,08 kg	2-220645.1.PA **31,00 €**	●

● = Artikel wird auf Lager produziert; ○ = Artikel wird auf Bestellung produziert; Erklärungen siehe Seite 84

Prisma Ø 60 135° mit eingeschraubtem Bund

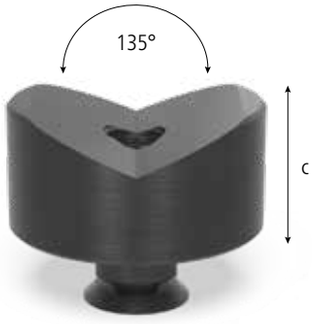



220651.1



220651.1.A



220651.1.PA

Beschreibung:

Das Prisma Ø 60 135° eignet sich besonders gut für Rohre mit einem Durchmesser bis 80 mm.

Das Prisma mit eingeschraubtem Bund kann in den Bohrungen befestigt werden und mit Hilfe der Senkschraube M10 (Artikel-Nr. 220649.0) sicher fixiert werden. Für ein freies Positionieren unabhängig vom Lochraster kann der Bund schnell und einfach aus dem Prisma herausgeschraubt werden. Bei Bedarf kann die Arbeitshöhe des Prismas durch eine Prisma-Verlängerung variiert werden.

Das Prisma Polyamid wird bei kratzempfindlichen Oberflächen eingesetzt.





		Höhe: (c)	Ø: (o)	Gewicht:	Artikel-Nr.	
Prisma Ø 60 135° mit eingeschraubtem Bund - brüniert - M10-Gewinde für z. B. Prisma-Verlängerung Artikel-Nr. 220649		30 mm	60 mm	0,58 kg	2-220651.1 **25,00 €**	●
Prisma Ø 60 135° mit eingeschraubtem Bund - Aluminium - M10-Gewinde für z. B. Prisma-Verlängerung Artikel-Nr. 220649	ALU	30 mm	60 mm	0,32 kg	2-220651.1.A **29,00 €**	●
Prisma Ø 60 135° mit eingeschraubtem Bund - Polyamid - M10-Gewinde für z. B. Prisma-Verlängerung Artikel-Nr. 220649	PA	30 mm	60 mm	0,13 kg	2-220651.1.PA **31,00 €**	●

● = Artikel wird auf Lager produziert; ○ = Artikel wird auf Bestellung produziert; Erklärungen siehe Seite 84

Prisma Ø 120 157° mit eingeschraubtem Bund

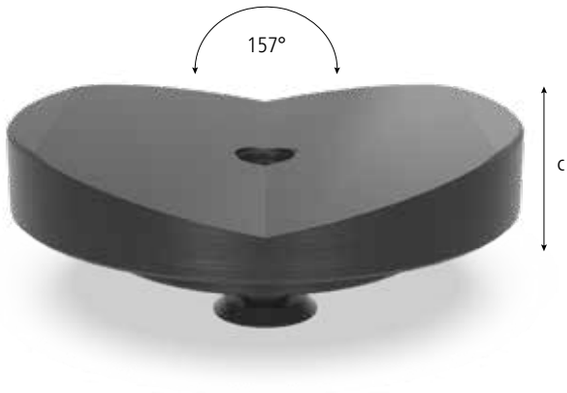



220652.1



220652.1.A



220652.1.PA

Beschreibung:

Das Prisma Ø 120 mit seinem 157° Winkel ist für große Rohre bis 400 mm Durchmesser ausgelegt. Es schafft vor allem eine stabile Auflagefläche für Rundrohre.

Das Prisma mit eingeschraubtem Bund kann in den Bohrungen befestigt werden und mit Hilfe der Senkschraube M10 (Artikel-Nr. 220649.0) sicher fixiert werden. Für ein freies Positionieren unabhängig vom Lochraster kann der Bund schnell und einfach aus dem Prisma herausgeschraubt werden. Bei Bedarf kann die Arbeitshöhe des Prismas durch eine Prisma-Verlängerung variiert werden.

Das Prisma Polyamid wird bei kratzempfindlichen Oberflächen eingesetzt.

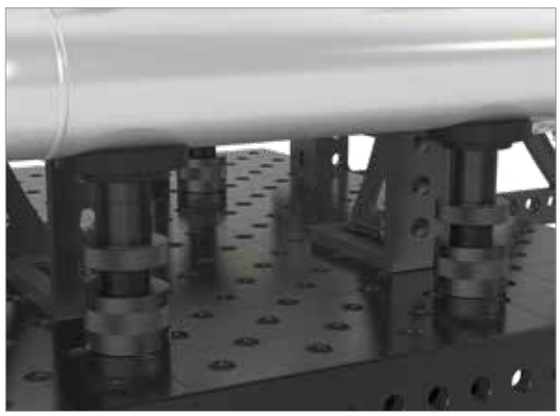



		Höhe: (c)	Ø: (o)	Gewicht:	Artikel-Nr.	
Prisma Ø 120 157° mit eingeschraubtem Bund - brüniert - M10-Gewinde für z. B. Prisma-Verlängerung Artikel-Nr. 220649		30 mm	120 mm	1,74 kg	2-220652.1 **39,00 €**	●
Prisma Ø 120 157° mit eingeschraubtem Bund - Aluminium - M10-Gewinde für z. B. Prisma-Verlängerung Artikel-Nr. 220649	ALU	30 mm	120 mm	0,91 kg	2-220652.1.A **52,00 €**	●
Prisma Ø 120 157° mit eingeschraubtem Bund - Polyamid - M10-Gewinde für z. B. Prisma-Verlängerung Artikel-Nr. 220649	PA	30 mm	120 mm	0,30 kg	2-220652.1.PA **56,00 €**	●

● = Artikel wird auf Lager produziert; ○ = Artikel wird auf Bestellung produziert; Erklärungen siehe Seite 84

Prisma Ø 80 90° mit eingeschraubtem Bund

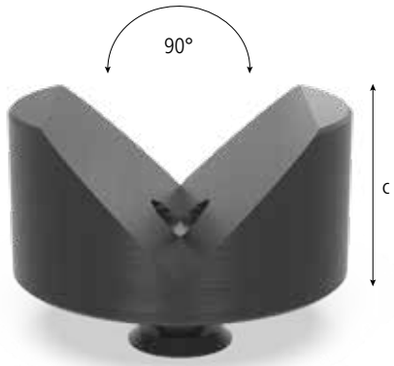



220647.1



220647.1.A



220647.1.PA

Beschreibung:

Das Prisma Ø 80 90° schafft für Rohre mit einem Durchmesser bis 100 mm sowie für alle Rechteckrohre eine stabile Auflagefläche.

Das Prisma mit eingeschraubtem Bund kann in den Bohrungen befestigt werden und mit Hilfe der Senkschraube M10 (Artikel-Nr. 220649.0) sicher fixiert werden. Für ein freies Positionieren unabhängig vom Lochraster kann der Bund schnell und einfach aus dem Prisma herausgeschraubt werden. Bei Bedarf kann die Arbeitshöhe des Prismas durch eine Prisma-Verlängerung variiert werden.

Das Prisma Polyamid wird bei kratzempfindlichen Oberflächen eingesetzt.

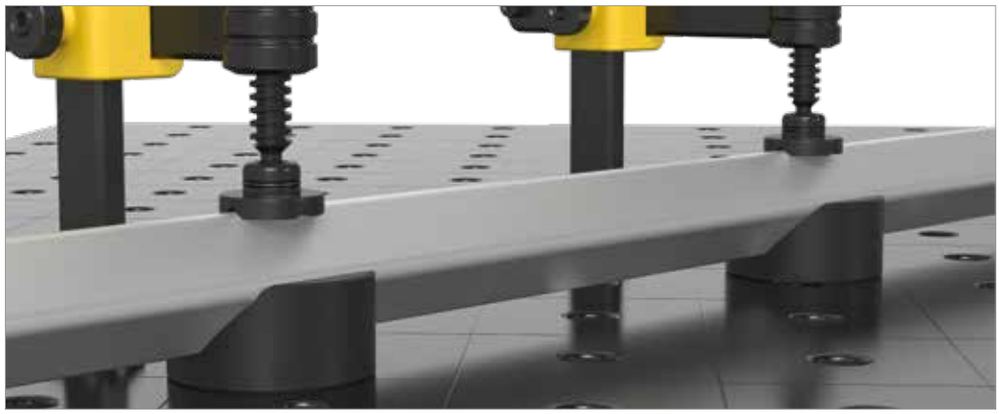



		Höhe: (c)	Ø: (o)	Gewicht:	Artikel-Nr.	
Prisma Ø 80 90° mit eingeschraubtem Bund - brüniert - M10-Gewinde für z. B. Prisma-Verlängerung Artikel-Nr. 220649		40 mm	80 mm	1,07 kg	2-220647.1 **30,00 €**	●
Prisma Ø 80 90° mit eingeschraubtem Bund - Aluminium - M10-Gewinde für z. B. Prisma-Verlängerung Artikel-Nr. 220649	ALU	40 mm	80 mm	0,57 kg	2-220647.1.A **35,00 €**	●
Prisma Ø 80 90° mit eingeschraubtem Bund - Polyamid - M10-Gewinde für z. B. Prisma-Verlängerung Artikel-Nr. 220649	PA	40 mm	80 mm	0,20 kg	2-220647.1.PA **37,00 €**	●

● = Artikel wird auf Lager produziert; ○ = Artikel wird auf Bestellung produziert; Erklärungen siehe Seite 84

Auflagesatz 11-teilig





220821



220821.1



220821.2

Beschreibung:

Der 11-teilige Auflagesatz bietet die Möglichkeit die Höhe von Auflageflächen zu variieren. Die einzelnen Auflagescheiben können zum Ausgleich von 1-100 mm Höhendifferenz eingesetzt werden. Um die angestrebte Höhe möglichst genau zu erreichen, ist die kleinste Stufung der Ausgleichscheibe 1 mm. Die Scheiben sind mit den Maßen beschriftet. Mit den O-Ringen des Auflageturms lassen sich die Auflagen leicht und präzise justieren. Der Auflagesatz ist universell bei allen 22er Bohrungen einsetzbar. An das M10-Gewinde an der Innenseite der Auflagen kann man kundenspezifische Bauelemente oder Prismen anschrauben.

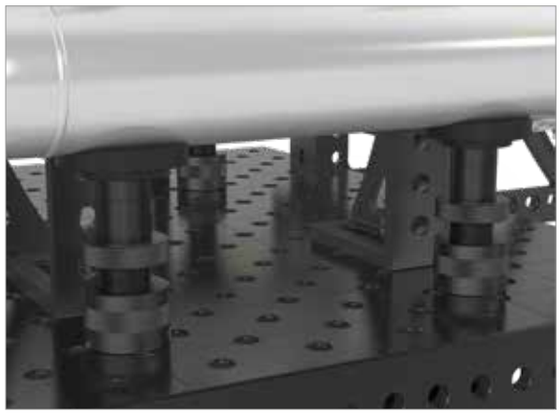

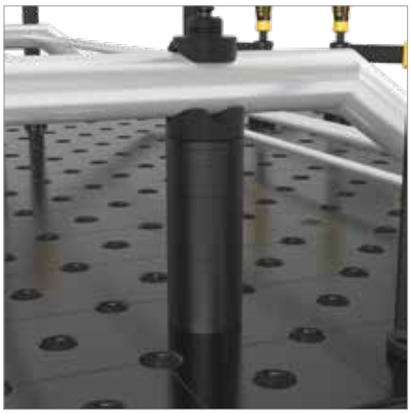

	Höhe: (c)	Ø: (o)	Gewicht:	Artikel-Nr.	
Auflagesatz 11-teilig - brüniert	125 mm	50 mm	2,01 kg	2-220821 **37,00 €**	●
Auflageturm - brüniert	125 mm	50 mm	0,39 kg	2-220821.1 **18,00 €**	●
Scheibensatz - Stufungen der Scheiben: 1 / 2 / 3 / 4 / 5 mm 10 / 20 / 40 / 50 mm inkl. 1/10" Zollscheibe 2,54 mm		50 mm	1,62 kg	2-220821.2 **19,00 €**	●

● = Artikel wird auf Lager produziert; ○ = Artikel wird auf Bestellung produziert; Erklärungen siehe Seite 84

Prisma-Verlängerung

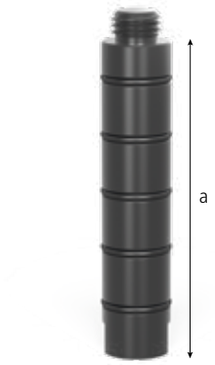


220649


220649.1


220649.2


220649.3


220669

Beschreibung:

Durch die Prisma-Verlängerung ist ein stufenloses Positionieren in Kombination mit Distanz- oder Auflagescheiben möglich, siehe Auflagesatz, Artikel-Nr. 220821, oder Schraubunterlage, Artikel-Nr. 220822.
Die Prisma-Verlängerung kann in alle Prismen schnell und sicher eingeschraubt werden.

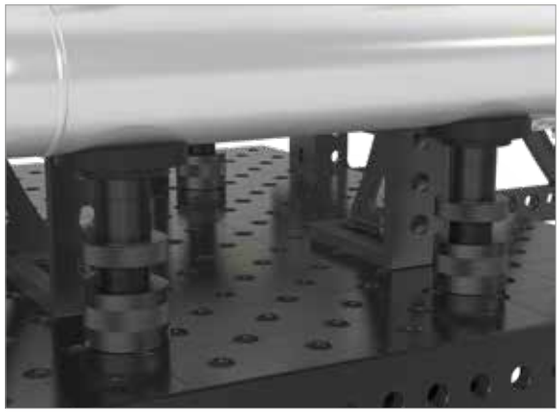

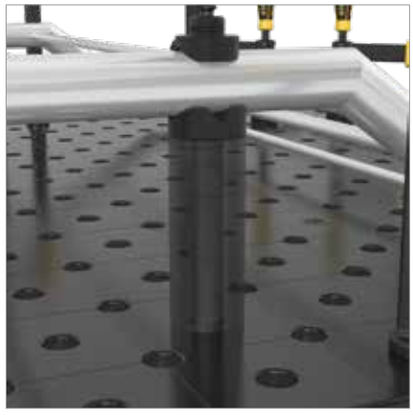

	Länge: (a)	Ø: (o)	Gewicht:	Artikel-Nr.
Prisma-Verlängerung 25 - brüniert	25 mm	22 mm	0,07 kg	2-220649 **7,00 €** ●
Prisma-Verlängerung 50 - brüniert	50 mm	22 mm	0,14 kg	2-220649.1 **14,00 €** ●
Prisma-Verlängerung 100 - brüniert	100 mm	22 mm	0,28 kg	2-220649.2 **17,00 €** ●
Prisma-Verlängerung 150 - brüniert	150 mm	22 mm	0,42 kg	2-220649.3 **19,00 €** ●
Prisma-Einschraubbund - brüniert	12 mm	22 mm	0,04 kg	2-220669 **6,00 €** ●

● = Artikel wird auf Lager produziert; ○ = Artikel wird auf Bestellung produziert; Erklärungen siehe Seite 84

Auf Anfrage sind diese Teile in Ausführung Aluminium oder Polyamid möglich.

Schraubunterlage

Beschreibung:

Die Schraubunterlage dient speziell der Höhenfeinjustierung im Bereich von 75-110 mm. In Verbindung mit Prismaverlängerung und Auflagesatz kann der Höhenausgleich deutlich vergrößert werden.





220822

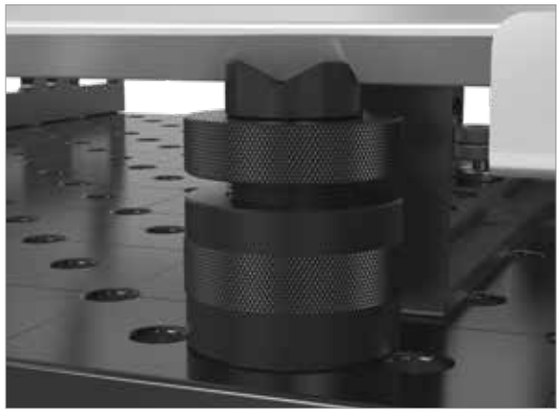

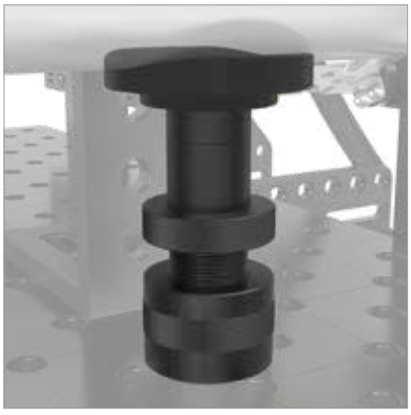

	Höhe: (c)	Ø: (o)	Gewicht:	Artikel-Nr.	
Schraubunterlage Ø 80 - brüniert	75-110 mm	80 mm	2,44 kg	2-220822 **46,00 €**	●

● = Artikel wird auf Lager produziert; ○ = Artikel wird auf Bestellung produziert; Erklärungen siehe Seite 84

Auflage höhenverstellbar mit Skala

Beschreibung:

Die höhenverstellbare Auflage mit Skala bietet eine stabile Auflagefläche und kann in allen Systembohrungen verwendet werden.

Lieferbar ab 01.04.2019.



220824

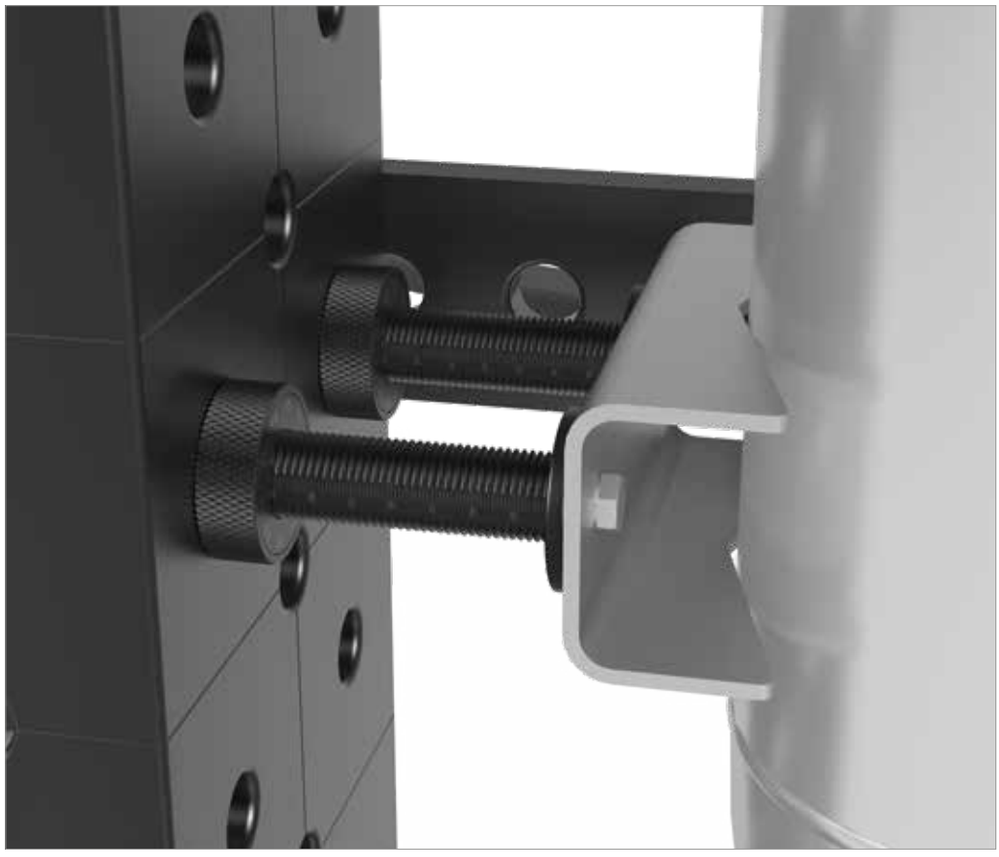



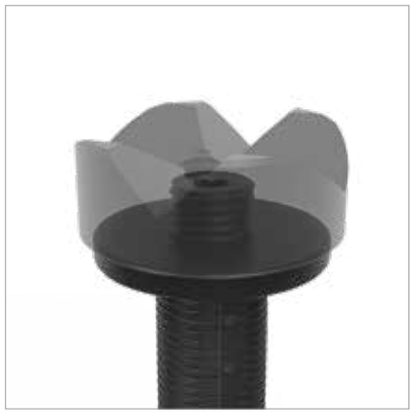



	Länge: (a)	Ø: (o)	Gewicht:	Artikel-Nr.	
Auflage höhenverstellbar mit Skala - inkl. Gewindestift	134 mm	45 mm	0,52 kg	2-220824 **37,00 €**	●

● = Artikel wird auf Lager produziert; ○ = Artikel wird auf Bestellung produziert; Erklärungen siehe Seite 84

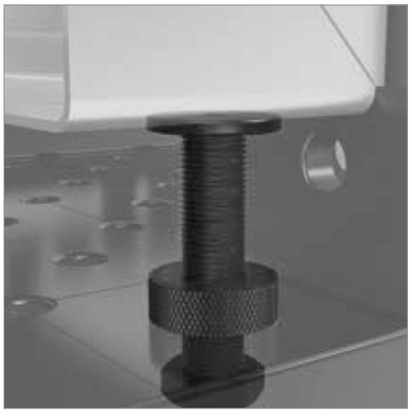

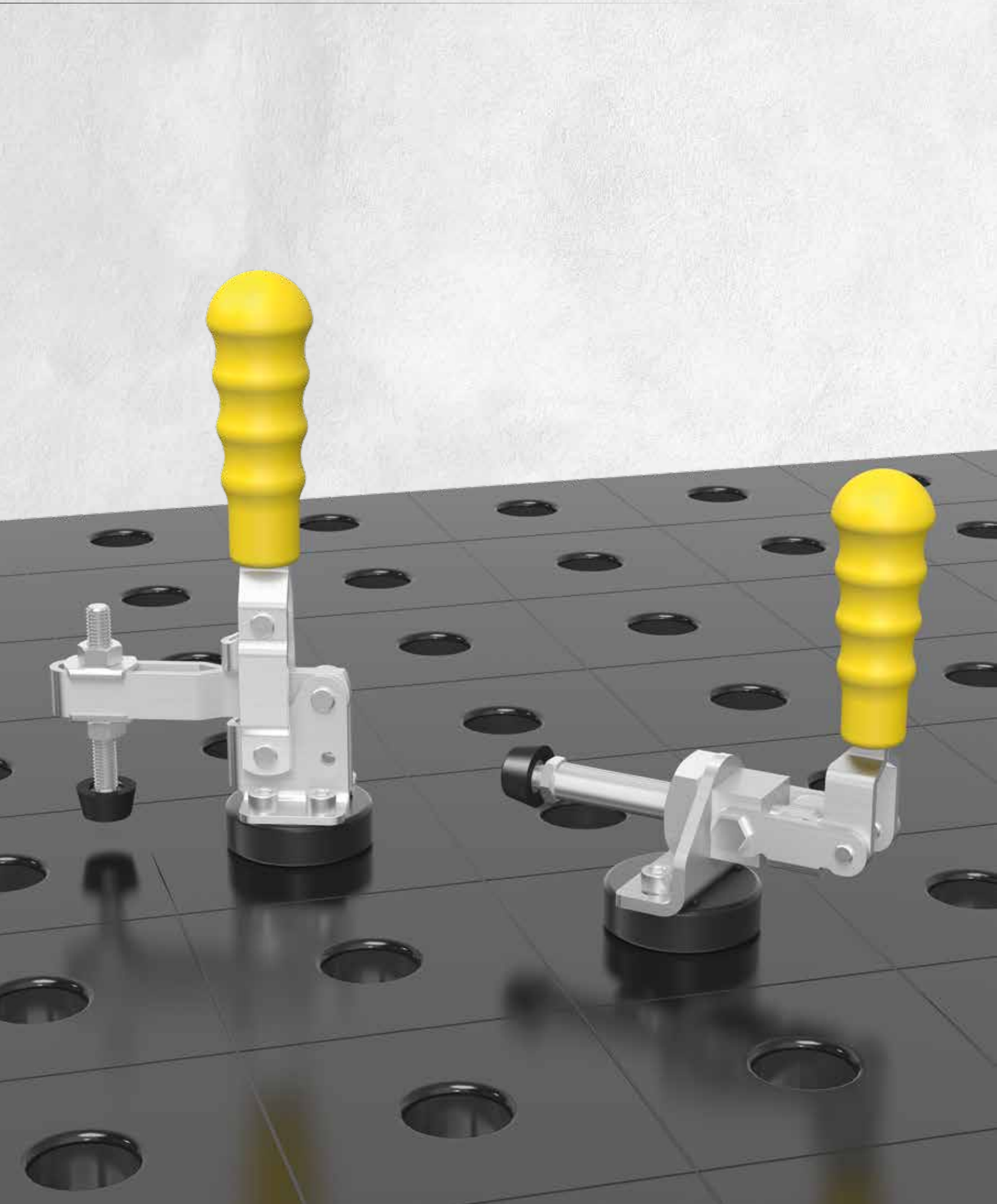



Seite 514

Senkrechtspanner mit Adapter



Seite 515

Schubstangenspanner mit Adapter



Seite 516

Adapter mit Lochbild Ø 50 / 15 für Schnellspanner

Senkrechtspanner mit Adapter

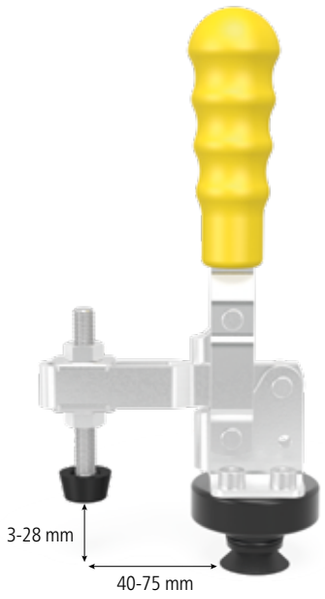



220705



009082

Beschreibung:

Der Senkrechtspanner mit Adapter ist universell in 22er Bohrungen einsetzbar.
Die größtmögliche Funktionalität entwickelt dieser in Verbindung mit dem Universal-Anschlag (Artikel-Nr. 220420.N).

Weitere Schnellspanner finden Sie im Internet unter www.siegmund.com



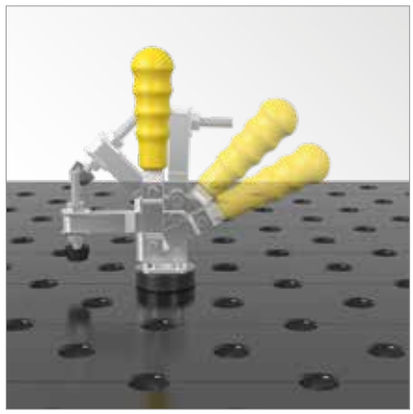

	Gewicht:	Artikel-Nr.
Senkrechtspanner mit Adapter	0,64 kg	2-220705 ● **35,00 €**
Senkrechtspanner	0,39 kg	2-009082 ● **22,00 €**

● = Artikel wird auf Lager produziert; ○ = Artikel wird auf Bestellung produziert; Erklärungen siehe Seite 84

Schubstangenspanner mit Adapter

Beschreibung:

Der Schubstangenspanner mit Adapter ist universell in 22er Bohrungen einsetzbar.
Die größtmögliche Funktionalität entwickelt dieser in Verbindung mit dem Universal-Anschlag (Artikel-Nr. 220420.N).

Weitere Schnellspanner finden Sie im Internet unter www.siegmund.com

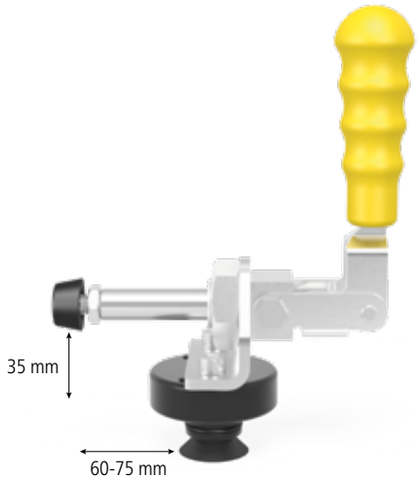



220710



009083



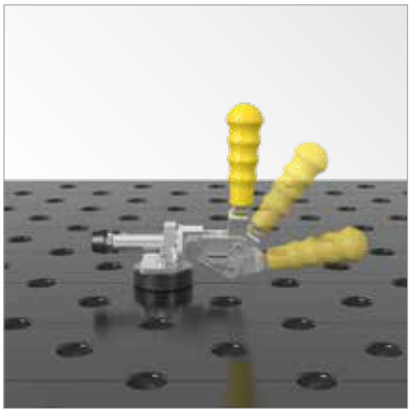

	Gewicht:	Artikel-Nr.
Schubstangenspanner mit Adapter	0,64 kg	2-220710 ● **42,00 €**
Schubstangenspanner	0,40 kg	2-009083 ● **25,00 €**

● = Artikel wird auf Lager produziert; ○ = Artikel wird auf Bestellung produziert; Erklärungen siehe Seite 84

Adapter mit Lochbild

Beschreibung:

Der Adapter mit Lochbild ist universell bei allen 22er Bohrungen einsetzbar. Durch den eingearbeiteten O-Ring wird maximale Passgenauigkeit erreicht.

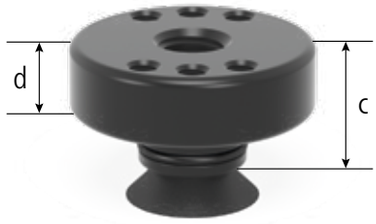



220715





	Höhe: (c)	Ø: (o)	MS: (d)	Gewicht:	Artikel-Nr.	
Adapter mit Lochbild Ø 50 / 15 - für Schnellspanner - brüniert	26 mm	50 mm	15 mm	0,22 kg	2-220715 **12,00 €**	●

MS=Materialstärke; ● = Artikel wird auf Lager produziert; ○ = Artikel wird auf Bestellung produziert; Erklärungen siehe Seite 84

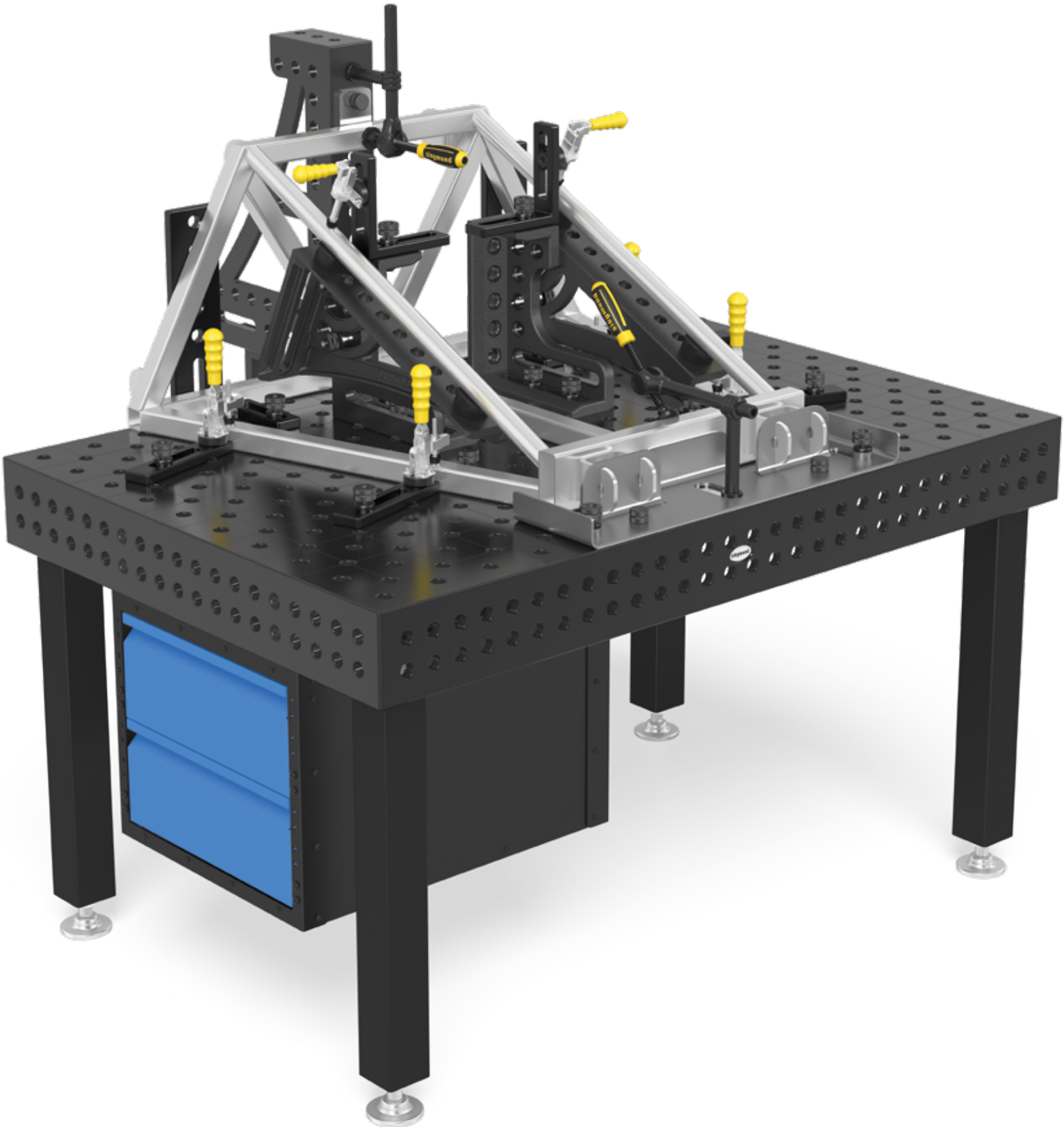

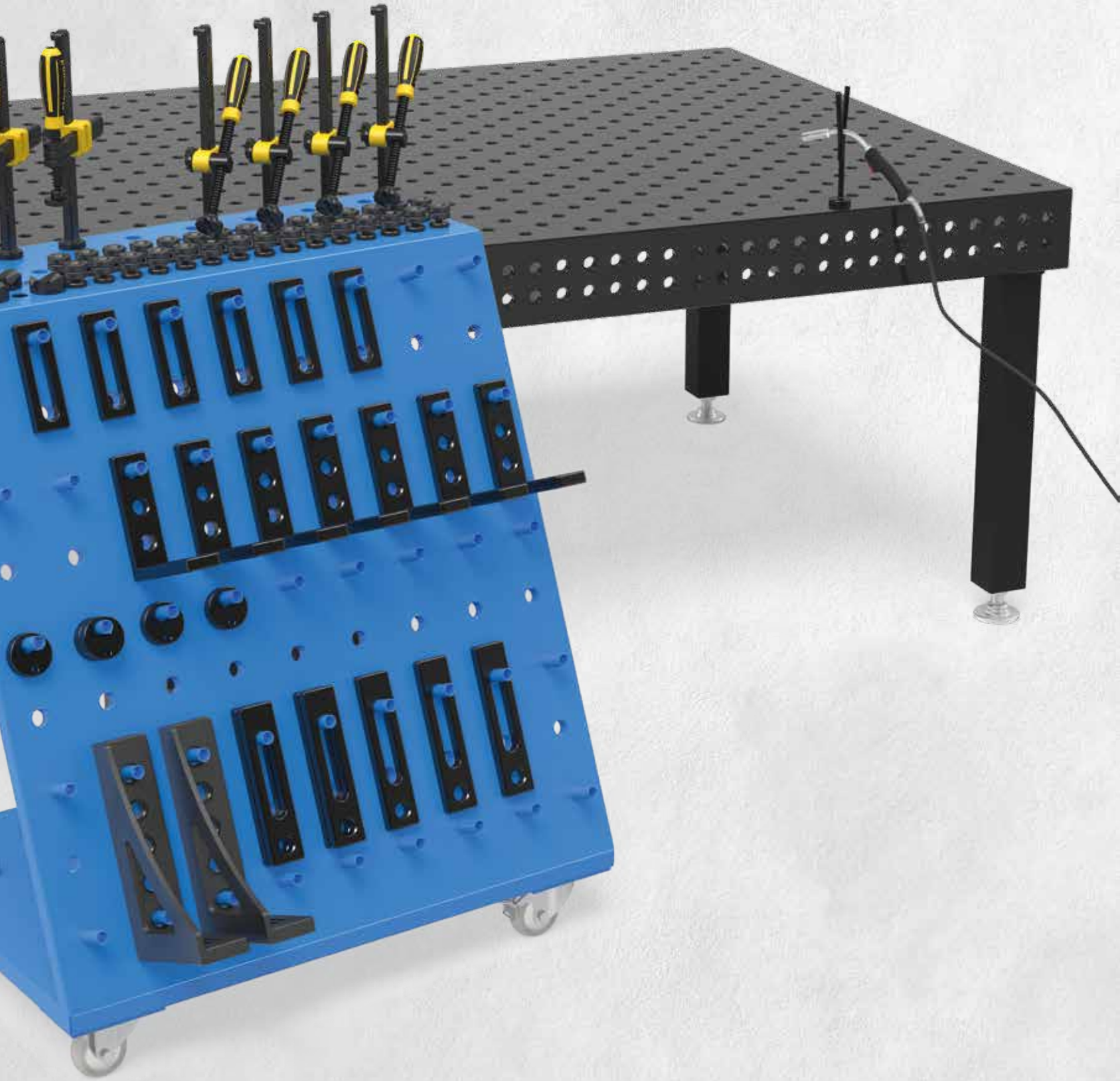



Seite 520
Sub Table Box für System 22



Seite 522
Werkzeugwagen



Seite 523
Schweißschutzwand



Seite 524
Bürste Ø 24 mit Schutzkappe



Seite 525
Inbusschlüssel 5



Seite 526
Masseanschluss Komfort



Seite 527
Brennerhalter

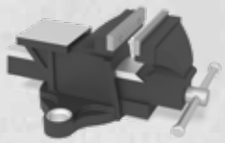

Seite 528
Standard-Schraubstock 125 für System 16 / 22 / 28



Seite 528
Premium-Schraubstock 125 für System 16 / 22 / 28

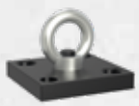

Seite 530
Transportbügel mit Befestigungsplatte 1800 kg Traglast



Seite 530
Transportbügel nitriert

Sub Table Box

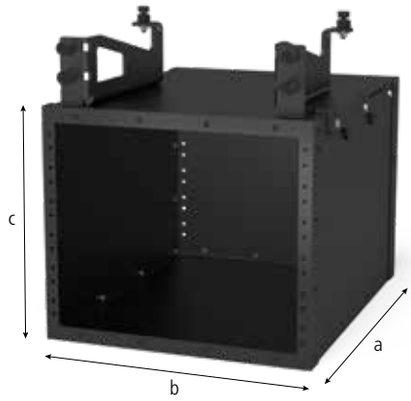



220900



004200



004205



004210



004215

Beschreibung:

Mit der Siegmund ST Box haben Sie Ihr Werkzeug immer griffbereit. Schaffen Sie sich Stauraum und Ordnung an Ihrem Schweißtisch.

Die maximale Belastungsfähigkeit der ST Box liegt bei ca. 100 kg. Jede einzelne Schublade hat eine maximale Tragfähigkeit von ca. 50 kg.

Das durchgehende Gehäuse schützt den Inhalt der Schubladen vor Schmutz und Schweißspritzern.

Unabhängig von der Tischgröße oder der Verrippung lässt sich die ST Box an jedem Siegmund Schweißtisch befestigen.

Bei der Lieferung erhalten Sie eine Montageanleitung zum Selbstaufbau. Nach dem Zusammenbau können Sie die ST Box ganz einfach am Schweißtisch befestigen.







	Länge: (a)	Breite: (b)	Höhe: (c)	Gewicht:	Artikel-Nr.	
Sub Table Box für System 22 - lackiert	630 mm	510 mm	420 mm	35,14 kg	2-220900 **267,00 €**	●
Schublade 60 mm	590 mm	400 mm	60 mm	7,10 kg	2-004200 **108,00 €**	●
Schublade 120 mm	590 mm	400 mm	120 mm	8,70 kg	2-004205 **124,00 €**	●
Schublade 180 mm	590 mm	400 mm	180 mm	9,10 kg	2-004210 **133,00 €**	●
Schublade 240 mm	590 mm	400 mm	240 mm	9,50 kg	2-004215 **142,00 €**	●

● = Artikel wird auf Lager produziert; ○ = Artikel wird auf Bestellung produziert; Erklärungen siehe Seite 84

Werkzeugwagen

Beschreibung:

Der Werkzeugwagen bietet genügend Platz für Ihr Siegmund-Zubehör. Sie haben immer den Überblick und das gesamte Werkzeug ist schnell griffbereit. Große Winkel werden praktisch und sicher im Innenraum verstaut. Dank der Rollen ist das Werkzeug schnell dort, wo Sie es brauchen.

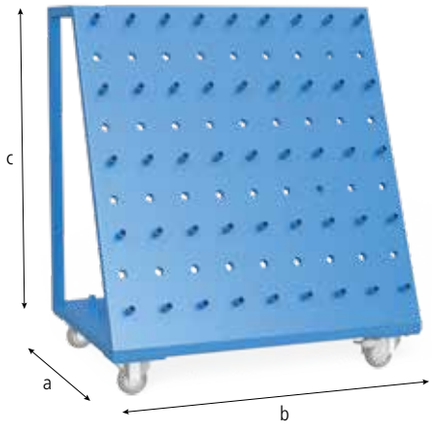



220910





	Länge: (a)	Breite: (b)	Höhe: (c)	Gewicht:	Artikel-Nr.	
Werkzeugwagen - lackiert - Zulässiges Gesamtgewicht 240 kg	650 mm	900 mm	1020 mm	50,00 kg	2-220910 **555,00 €**	●

● = Artikel wird auf Lager produziert; ○ = Artikel wird auf Bestellung produziert; Erklärungen siehe Seite 84

Schweißschutzwand

Beschreibung:

Mit der Schweißschutzwand können Sie den Tisch in zwei Arbeitsbereiche unterteilen. Position und Größe der Arbeitsflächen legen Sie einfach nach dem jeweiligen Bedarf fest. So werden nebeneinanderliegende Arbeitsbereiche vor Schweißspritzern des benachbarten Arbeitsplatzes geschützt. Die aus verzinktem Blech gefertigte Wand wird mit zwei Bolzen befestigt. (Die Schweißschutzwand ist aus produktionstechnischen Gründen nicht kratzerfrei).

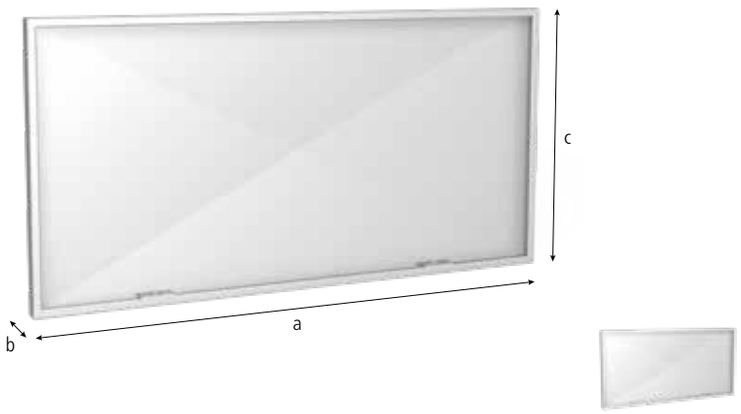

280980





	Länge: (a)	Breite: (b)	Höhe: (c)	Ø: (o)	Gewicht:	SK:	AM:	ZK:	Artikel-Nr.	
Schweißschutzwand - farbige Lackierung als Sonderanfertigung gegen Aufpreis erhältlich	1600 mm	50 mm	800 mm		23,00 kg				2-280980 **144,00 €**	●
Kombi Schnellspannbolzen kurz 28 -> 22 - brüniert	88 mm			40 mm	0,45 kg	130,00 kN	15,00 Nm	15,00 kN	2-002822 **42,00 €**	●

SK=Scherkraft; AM=Anzugsmoment; ZK=Zugkraft; ● = Artikel wird auf Lager produziert; ○ = Artikel wird auf Bestellung produziert; Erklärungen siehe Seite 84

Bürste

Beschreibung:

Die Bürste mit einem 24 mm Durchmesser wurde speziell zum Reinigen von 22er Bohrungen entwickelt. Mit ihr lassen sich Verunreinigungen mühelos entfernen.





220820

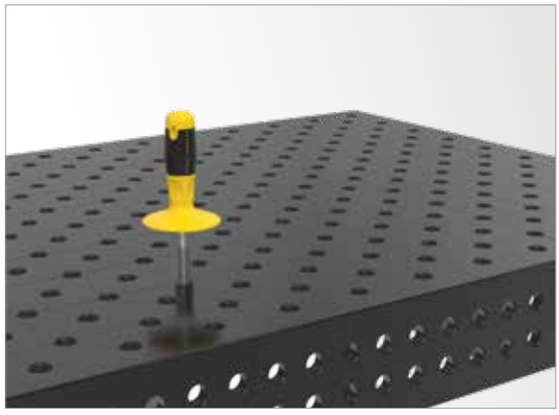



	Ø: (o)	Gewicht:	Artikel-Nr.	
Bürste mit Schutzkappe - mit Schutzkappe	24 mm	0,06 kg	2-220820 **15,00 €**	●

● = Artikel wird auf Lager produziert; ○ = Artikel wird auf Bestellung produziert; Erklärungen siehe Seite 84

Inbusschlüssel

Beschreibung:

Der 5er Inbusschlüssel ist das praktische Arbeitsmittel, um schnell und sicher Schrauben anzuziehen. Als effektives Hilfsinstrument ist der 5er Inbusschlüssel für Spannbolzen, Schraubzwingen und kleine Universalwinkel ideal.





220852





	Gewicht:	Artikel-Nr.
Inbusschlüssel 5 - gelb	0,09 kg	2-220852 **12,00 €** ●

● = Artikel wird auf Lager produziert; ○ = Artikel wird auf Bestellung produziert; Erklärungen siehe Seite 84

Masseanschluss

Beschreibung:

Der Masseanschluss gewährleistet einen 100%igen Kontakt zum Schweißtisch. Daher ist keine Überhitzung möglich. Einfache Montage durch Befestigung in Systembohrung.

Belastung bis 500 Ampere,
Kabelquerschnitt 70-95 mm².





000810





	Gewicht:	Artikel-Nr.
Masseanschluss Komfort	0,66 kg	2-000810 ● **37,00 €**

● = Artikel wird auf Lager produziert; ○ = Artikel wird auf Bestellung produziert; Erklärungen siehe Seite 84

Brennerhalter

Beschreibung:

Der Brennerhalter lässt sich in jeder Systembohrung positionieren und bietet Ihnen eine Aufhängung für Ihren Schweißbrenner.





220920



	Höhe: (c)	Gewicht:	Artikel-Nr.	
Brennerhalter - brüniert	200 mm	0,36 kg	2-220920 **19,00 €**	●

● = Artikel wird auf Lager produziert; ○ = Artikel wird auf Bestellung produziert; Erklärungen siehe Seite 84

Schraubstock





004300



004303



004302

Beschreibung:

Zur Grundausstattung einer jeden Werkstatt gehört ein zuverlässiger Schraubstock.
Mit unserem Siegmund-Schraubstock steht dem rauen Werkstattbetrieb nichts mehr im Wege.

Zur Befestigung des Schraubstocks auf dem Tisch werden Schnellspannbolzen und ggf. Reduzierbuchsen benötigt.

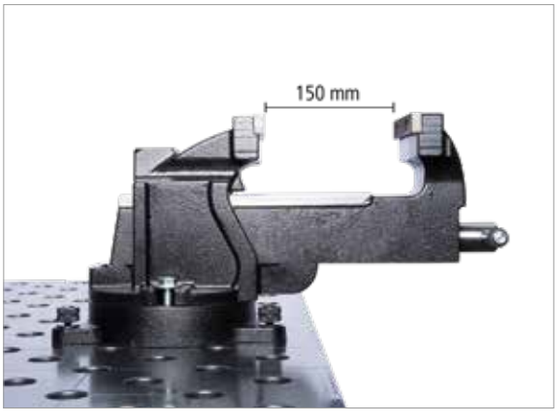

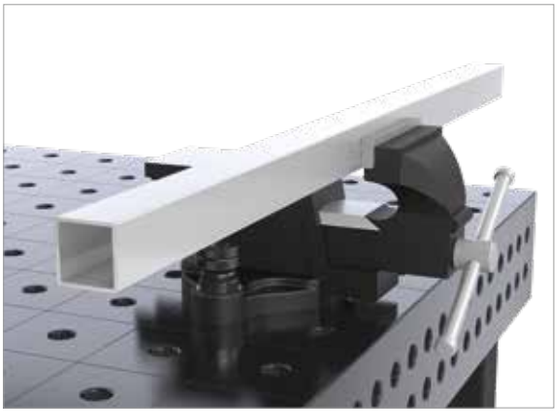

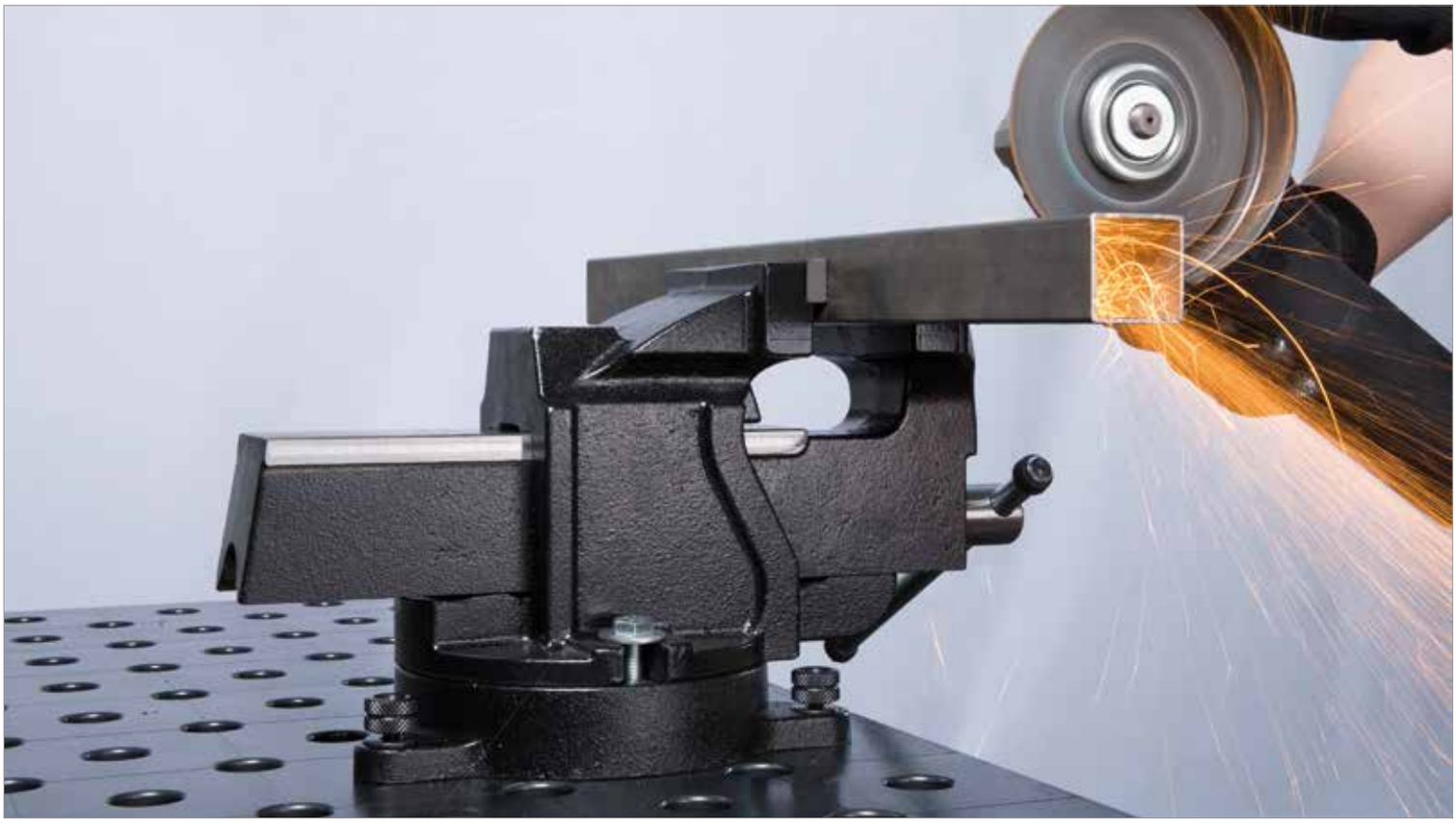

	Länge: (a)	Ø: (o)	Gewicht:	SK:	AM:	ZK:	Artikel-Nr.
Premium-Schraubstock 100 für System 16 / 22 / 28 - mit 28er Systembohrungen - Spannweite 83 mm			14,00 kg				2-004300 ● **132,00 €**
Standard-Schraubstock 125 für System 16 / 22 / 28 - mit 28er Systembohrungen - Spannweite 150 mm			14,00 kg				2-004303 ● **160,00 €**
Premium-Schraubstock 125 für System 16 / 22 / 28 - mit 28er Systembohrungen - Spannweite 150 mm			19,40 kg				2-004302 ● **207,00 €**
Schnellspannbolzen lang - Spannen von 3 Bauteilen - brüniert - mit Drehverschluss	101 mm	22 mm	0,32 kg	130,00 kN	15,00 Nm	15,00 kN	2-220512 ● **41,00 €**
Reduzierbuchse 28 -> 22 - Spannbolzen lang erforderlich - brüniert	35 mm	36 mm	0,10 kg				2-000544 ● **11,00 €**

SK=Scherkraft; AM=Anzugsmoment; ZK=Zugkraft; ● = Artikel wird auf Lager produziert; ○ = Artikel wird auf Bestellung produziert; Erklärungen siehe Seite 84

Transportbügel

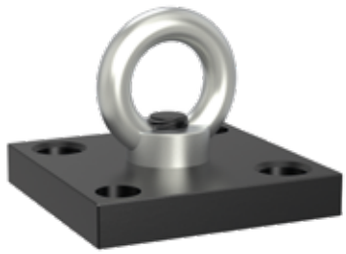



000830.N



000835

Beschreibung:

Der Transportbügel mit Befestigungsplatte hat eine Tragfähigkeit von 1.800 kg (mit 2x 280510) / 1.000 kg (mit 2x 002822) . Er wird eingesetzt, um Schweißtische und andere schwere Siegmund-Elemente sicher und leicht zu befördern. Die Befestigung erfolgt schnell und einfach mit mind. 2 Spannbolzen.

Bei Einsatz des Transportbügels sind die allgemeinen Vorschriften für Transportbügel einzuhalten. Je nach Einsatzweise kann sich die Tragfähigkeit deutlich reduzieren. Während des Transportes darf der Tisch nicht mehr als 100 mm angehoben werden, außerdem darf sich niemand unterhalb des Tisches aufhalten.

Zusätzlich kann der Transportbügel als einfache Befestigung für Spanngurte benutzt werden.

Für Ihre Sicherheit sollten Sie folgende Hinweise beachten:
Ringmuttern sollen vollständig aufgeschraubt sein. Die Ringmuttern sollen eben und vollflächig auf der Auflagefläche aufliegen. Die Länge des Gegengewindes muss ausreichend sein. Seitenzug soll vermieden werden.



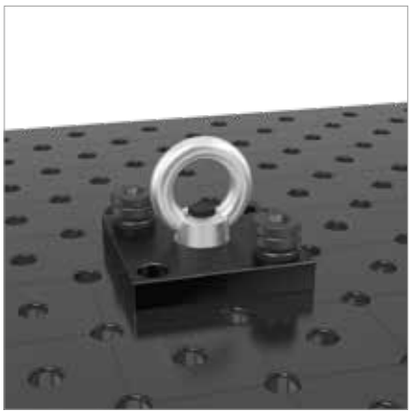

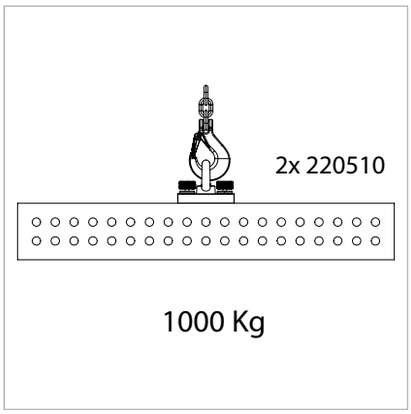



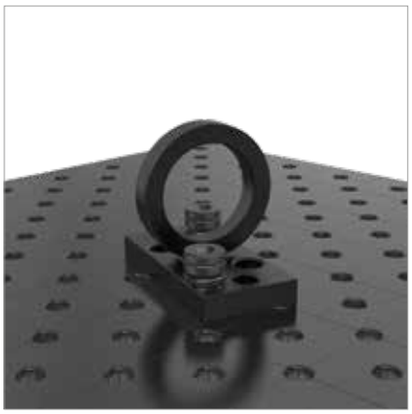

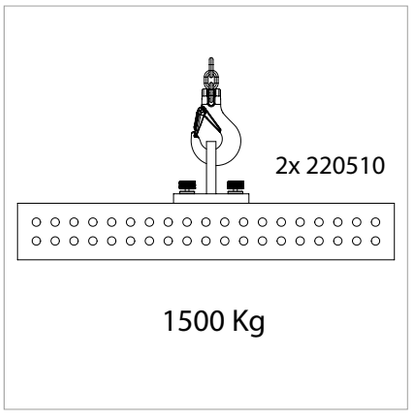

		Länge: (a)	Breite: (b)	Höhe: (c)	Gewicht:	Artikel-Nr.	
Transportbügel mit Befestigungsplatte nitriert - 1800 kg Traglast (mit 2x 280510) - 1000 kg Traglast (mit 2x 002822)	N BAR	150 mm	150 mm	25 mm	4,70 kg	2-000830.N **42,00 €**	●
Transportbügel nitriert - 2500 kg Traglast (mit 2x 280510) - 1000 kg Traglast (mit 2x 002822) - 700 kg Traglast (mit 2x 160510)	N BAR	200 mm	100 mm	165 mm	4,50 kg	2-000835.N **79,00 €**	●

● = Artikel wird auf Lager produziert; ○ = Artikel wird auf Bestellung produziert; Erklärungen siehe Seite 84

Für die Befestigung des Transportbügels benötigen Sie den Kombi Schnellspannbolzen kurz 28 -> 22 (Artikel-Nr. 002822).







Seite 536
Siegmund Workstation



Seite 536
Siegmund Workstation Basisgestell



Seite 536
Werkzeugwand inkl. Ablage für Workstation



Seite 536
Ausstattung Workstation mit 4 Rollen



Seite 536
Bolzen- und Prismahalterung System 16 / 22 / 28 für Workstation



Seite 536
Zwingenhalterung System 16 / 22 / 28 für Workstation



Seite 538
Lochplatte System 16 für Workstation



Seite 538
Lochplatte System 16 für Workstation



Seite 538
Lochplatte System 22 für Workstation



Seite 538
Lochplatte System 22 für Workstation



Seite 538
Lochplatte Premium Light System 28 für Workstation



Seite 538
Lochplatte Premium Light System 28 für Workstation



Seite 538
Lochplatte System 28 für Workstation



Seite 538
Lochplatte System 28 für Workstation



Seite 540
Schublade



Seite 542
Duo Magnetspannblock



Seite 544
Aufspannplatte 550 für DIN Flansche mit Fixierbolzen nitriert



Seite 546
Aufspannplatte 350 für DIN Flansche mit Fixierbolzen nitriert



Seite 548
Aufspannplatte 150 lbs mit Fixierbolzen nitriert



Seite 548
Aufspannplatte 300 lbs mit Fixierbolzen nitriert



Seite 548
Aufspannplatte 400-600 lbs mit Fixierbolzen nitriert



Seite 550
Pneumatikzylinder kurze Form inkl. Adapter System 16



Seite 550
Pneumatikzylinder lange Form für System 28



Seite 550
Verteiler für 8 Abnehmer



Seite 552
Adapterplatte



Seite 553
Kombi Schnellspannbolzen kurz



Seite 554
Reduzierbuchse



Seite 555
Reduzierbuchse



Seite 556
Adapterhülse



Seite 557
Verbindungsbolzen



Seite 558
Antihaft mit Korrosionsschutz



Seite 560
CleanBasic



Seite 561
Kombi-Abziehstein

Der Allrounder in jeder Werkstatt



LOCHPLATTE
(1200 x 800 mm)

MATERIALIEN

- Werkzeugstahl
- Werkzeugstahl + Plasmanitrierung
- Werkzeugstahl Premium Light
- Werkzeugstahl Premium Light + Plasmanitrierung
- hochwertiger Stahl S355J2+N
- hochwertiger Stahl S355J2+N + Plasmanitrierung
- Edelstahl
- Edelstahl Light

Selbstverständlich ist das gesamte Siegmund-Zubehör kompatibel mit der Siegmund Workstation.

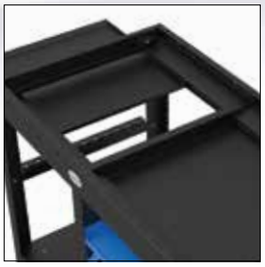

SCHMUTZSCHUTZ

Unterhalb der Tischplatte befinden sich zwei Bleche, die Ihr Werkzeug vor Schweißperlen und Schmutz schützen. Zur Reinigung können Sie die beiden Bleche wie Schubladen herausziehen.



FÜSSE

Durch die Kombination aus Standfuß und Rolle wird die Siegmund Workstation mobil. Die Fußteller sind feinjustierbar und ermöglichen eine präzise Arbeitsfläche.
(Rolle optional)



TRAGLAST

Die Siegmund Workstation mit Fußteller trägt ein Gesamtgewicht von ca. 1.000 kg. Bitte beachten Sie, dass sich beim Einsatz der Rollen die Traglast auf ca. 400 kg reduziert.



Abmessungen Workstation (L x B x H):
1200 x 800 x 850 mm
Gewicht Workstation
ohne Rollen bzw. Schubladen: ca. 139 kg



Durch das intelligente Konzept der Siegmund Workstation haben Sie Ihr Werkzeug am Arbeitsplatz immer griffbereit. Das schafft Übersicht und Ordnung und bietet Ihnen ausreichend Platz für Ihr Zubehör.

PRÄMIERT

Unsere Siegmund Workstation wurde als BEST OF beim INDUSTRIEPREIS 2018 in der Kategorie „Produktionstechnik" ausgezeichnet.

INDUSTRIE PREIS 2018
BEST OF

PLATZWUNDER

In der Siegmund Workstation gibt es definierten Stauraum für viele Siegmund Artikel. Unterschiedliches Zubehör findet in den Einlegeböden Platz. So haben Sie alles griffbereit.



SCHUBLADEN

Optional können Sie Ihre Workstation durch Schubladen in verschiedenen Höhen ergänzen. Hier finden Sie Platz für jede Art von Werkzeug. Ein Nachrüsten ist jederzeit möglich.

Links und rechts jeweils 600 mm Platz für Schubladen.

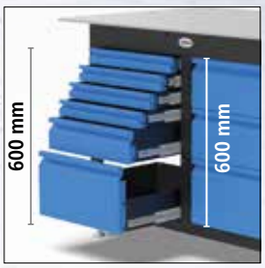

PREMIUM-SCHRAUBSTOCK

Zur Grundausstattung einer jeden Werkstatt gehört ein zuverlässiger Schraubstock. Mit unserem Siegmund-Schraubstock steht dem rauen Werkstattbetrieb nichts mehr im Wege.



MONTAGE UND AUFBAU

Bei jeder Workstation wird eine Montageanleitung mitgeliefert. Die einzelnen Arbeitsschritte bis zur fertigen Workstation werden hier erklärt.

www.siegmund.com/workstation-howto

Siegmund Workstation





004002

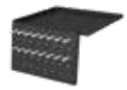

004025



004020



004100



164035



224035





284035



164030



224030



284030



Beschreibung:

Mit der neuen Workstation von Siegmund schaffen Sie sich Ihren optimalen Arbeitsplatz im Baukastensystem. Individuell lässt sich die Siegmund Workstation auf Ihre Bedürfnisse und Wünsche anpassen und erweitern. Egal ob sägen, bohren oder schweißen – der absolute Allrounder in jeder Werkstatt!

Bei der Lieferung erhalten Sie eine Montageanleitung zum Selbstaufbau.



	Länge: (a)	Breite: (b)	Höhe: (c)	Gewicht:	Artikel-Nr.	
Siegmund Workstation Basisgestell	1030 mm	630 mm	838 mm	45,00 kg	2-004002 **498,00 €**	●
Werkzeugwand inkl. Ablage				7,87 kg	2-004025 **74,00 €**	●
Ablage	482 mm	144 mm	40 mm	1,65 kg	2-004020 **20,00 €**	●
Ausstattung Workstation mit 4 Rollen				5,30 kg	2-004100 **114,00 €**	●
Bolzen- und Prismahalterung System 16	482 mm	99 mm	20 mm	0,74 kg	2-164035 **23,00 €**	●
Bolzen- und Prismahalterung System 22	482 mm	20 mm	99 mm	0,75 kg	2-224035 **23,00 €**	●
Bolzen- und Prismahalterung System 28	482 mm	20 mm	109 mm	0,80 kg	2-284035 **23,00 €**	●
Zwingenhalterung System 16	580 mm	46 mm	39 mm	0,83 kg	2-164030 **19,00 €**	●
Zwingenhalterung System 22	580 mm	46 mm	39 mm	0,77 kg	2-224030 **19,00 €**	●
Zwingenhalterung System 28	580 mm	46 mm	49 mm	0,84 kg	2-284030 **19,00 €**	●

● = Artikel wird auf Lager produziert; ○ = Artikel wird auf Bestellung produziert; Erklärungen siehe Seite 84

Siegmund Workstation - Lochplatte





164004.X07



164004.X7



164004.P



164004.E



224004.P



284004.P



284004.X7



804004.X7



804004.E

Beschreibung:

System 16
Die Bohrungen haben einen Durchmesser von 16 mm und sind in einem Bohrungsabstand von 50 mm auf der Tischoberfläche angeordnet.

System 22
Die Bohrungen haben einen Durchmesser von 22 mm und sind in einem Bohrungsabstand von 100 mm auf der Tischoberfläche angeordnet.

System 28
Die Bohrungen haben einen Durchmesser von 28 mm und sind in einem Bohrungsabstand von 100 mm auf der Tischoberfläche angeordnet.

Selbstverständlich ist das gesamte Siegmund-Zubehör kompatibel mit der Siegmund Workstation.



	Länge: (a)	Breite: (b)	MS: (d)	Gewicht:	Artikel-Nr.	
Lochplatte System 16 für Workstation - Werkzeugstahl	1200 mm	800 mm	12 mm	88,00 kg	1-164004.X07 **727,00 €**	●
Lochplatte System 16 für Workstation - Werkzeugstahl + Plasmanitrierung - Lieferbar ab 01.11.2018	1200 mm	800 mm	12 mm	88,00 kg	1-164004.X7 **922,00 €**	●
Lochplatte System 16 für Workstation - Stahl S355J2+N + Plasmanitrierung - Lieferbar ab 01.11.2018	1200 mm	800 mm	12 mm	88,00 kg	1-164004.P **872,00 €**	●
Lochplatte System 16 für Workstation - Edelstahl - Lieferbar ab 15.03.2019	1200 mm	800 mm	12 mm	89,00 kg	1-164004.E **1.454,00 €**	●
Lochplatte System 22 für Workstation - Stahl S355J2+N + Plasmanitrierung - Lieferbar ab 01.11.2018	1200 mm	800 mm	18 mm	138,00 kg	1-224004.P **916,00 €**	●
Lochplatte System 22 für Workstation - Stahl S355J2+N - Lieferbar ab 01.11.2018	1200 mm	800 mm	18 mm	138,00 kg	1-224004 **727,00 €**	○
Lochplatte System 22 für Workstation - Edelstahl - Lieferbar ab 15.03.2019	1200 mm	800 mm	18 mm	140,00 kg	1-224004.E **1.994,00 €**	○
Lochplatte System 28 für Workstation - Stahl S355J2+N + Plasmanitrierung - Lieferbar ab 01.11.2018	1200 mm	800 mm	25 mm	180,00 kg	1-284004.P **1.022,00 €**	●
Lochplatte System 28 für Workstation - Stahl S355J2+N - Lieferbar ab 01.11.2018	1200 mm	800 mm	25 mm	180,00 kg	1-284004 **827,00 €**	○
Lochplatte System 28 für Workstation - Werkzeugstahl - Lieferbar ab 01.11.2018	1200 mm	800 mm	25 mm	180,00 kg	1-284004.X07 **1.120,00 €**	○
Lochplatte System 28 für Workstation - Werkzeugstahl + Plasmanitrierung - Lieferbar ab 01.11.2018	1200 mm	800 mm	25 mm	180,00 kg	1-284004.X7 **1.314,00 €**	●
Lochplatte Premium Light System 28 für Workstation - Werkzeugstahl - Lieferbar ab 01.11.2018	1200 mm	800 mm	15 mm	112,00 kg	1-804004.X07 **698,00 €**	○
Lochplatte Premium Light System 28 für Workstation - Werkzeugstahl + Plasmanitrierung - Lieferbar ab 01.11.2018	1200 mm	800 mm	15 mm	114,00 kg	1-804004.X7 **893,00 €**	●
Lochplatte System 28 für Workstation - Edelstahl Light - Lieferbar ab 15.03.2019	1200 mm	800 mm	15 mm	112,00 kg	1-804004.E **1.888,00 €**	●

MS=Materialstärke; ● = Artikel wird auf Lager produziert; ○ = Artikel wird auf Bestellung produziert; Erklärungen siehe Seite 84

Siegmund Workstation - Schubladen

Beschreibung:

Optional können Sie Ihre Workstation durch Schubladen in verschiedenen Höhen ergänzen. Hier finden Sie Platz für jede Art von Werkzeug. Ein Nachrüsten ist jederzeit möglich.





004200



004205



004210



004215

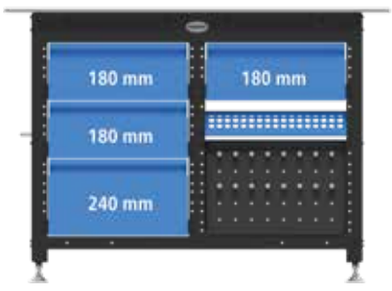

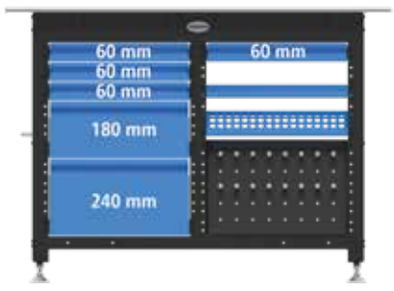

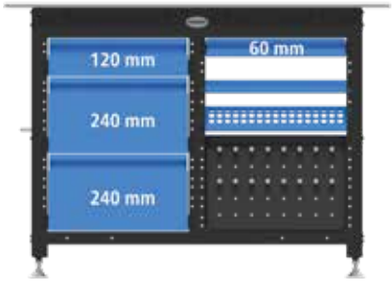

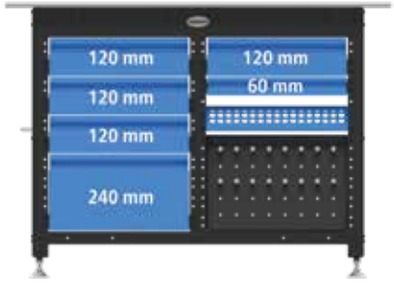



	Länge: (a)	Breite: (b)	Höhe: (c)	Gewicht:	Artikel-Nr.	
Schublade 60 mm	590 mm	400 mm	60 mm	7,10 kg	2-004200 **108,00 €**	●
Schublade 120 mm	590 mm	400 mm	120 mm	8,70 kg	2-004205 **124,00 €**	●
Schublade 180 mm	590 mm	400 mm	180 mm	9,10 kg	2-004210 **133,00 €**	●
Schublade 240 mm	590 mm	400 mm	240 mm	9,50 kg	2-004215 **142,00 €**	●

● = Artikel wird auf Lager produziert; ○ = Artikel wird auf Bestellung produziert; Erklärungen siehe Seite 84

Duo Magnetspannblock

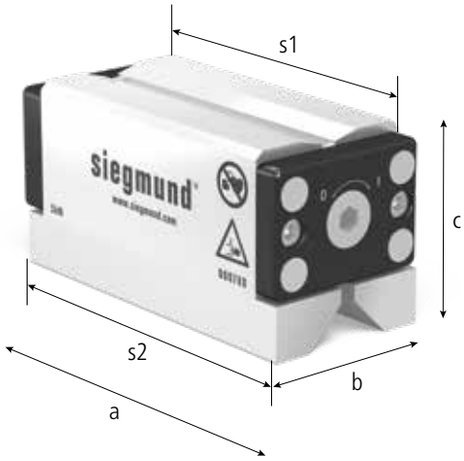



000780



000781



000782

Beschreibung:

Duo Magnetspannblöcke haben gegenüberliegende Spannseiten, die beim Betätigen aktiviert werden. Sie sind dazu konzipiert, Werkstücke auf Stahloberflächen wie Schweiß- oder Spanntische zu spannen. Über den Innensechskant der Schaltwelle können auch mehrere Duo Magnetspannblöcke miteinander verbunden werden um längere oder größere Werkstücke zu spannen. Die Aktivierung erfolgt über den abnehmbaren Schaltschlüssel mit nur 90° Schaltweg, die Oberflächen der Duo Magnetspannblöcke sind komplett vernickelt. Mit den zwei unterschiedlich geformten Spannseiten der Duo Magnetspannblöcke kann fast jede Werkstückgeometrie gehalten werden, ganz gleich ob Rundmaterial, Bleche oder auch Profile zu spannen sind.
Duo Magnetspannblöcke sind das optimale Spannmittel um auf Schweiß- oder Spanntischen Werkstücke zum Bohren, Entgraten, Schweißen oder Gewindeschneiden schnell, flexibel und störkonturfrei aufzuspannen.





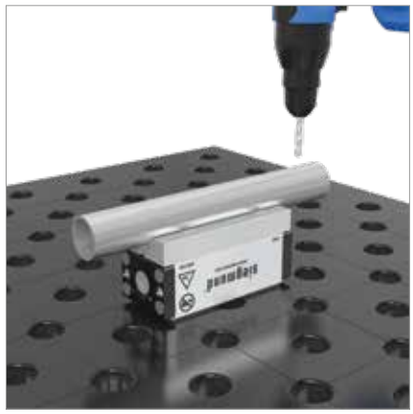





	Länge: (a)	Breite: (b)	Höhe: (c)	Spannfläche (s1)	Spannfläche (s2)	Gewicht:	Artikel-Nr.	
Duo Magnetspannblock - Systemhaltekraft - 5 kN	143 mm	64 mm	71 mm	120 x 57 mm	136 x 64 mm	3,90 kg	2-000780 **222,00 €**	●
Duo Magnetspannblock - Systemhaltekraft - 7 kN	178 mm	64 mm	71 mm	156 x 57 mm	172 x 64 mm	4,90 kg	2-000781 **277,00 €**	●
Duo Magnetspannblock - Systemhaltekraft - 10 kN	184 mm	87 mm	88 mm	162 x 76 mm	178 x 87 mm	8,80 kg	2-000782 **366,00 €**	●

● = Artikel wird auf Lager produziert; ○ = Artikel wird auf Bestellung produziert; Erklärungen siehe Seite 84

Aufspannplatte 550 für DIN Flansche

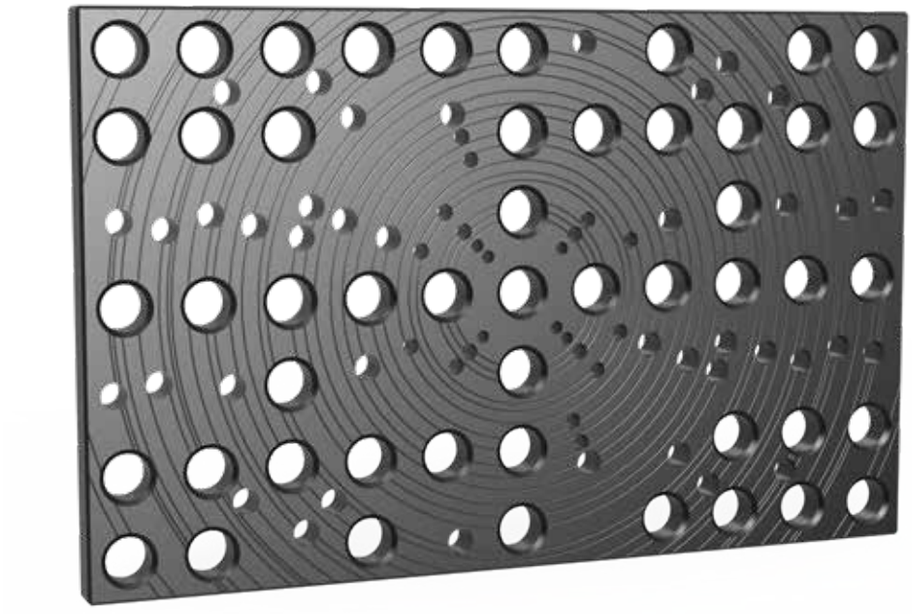

Gewicht: ca. 30 kg

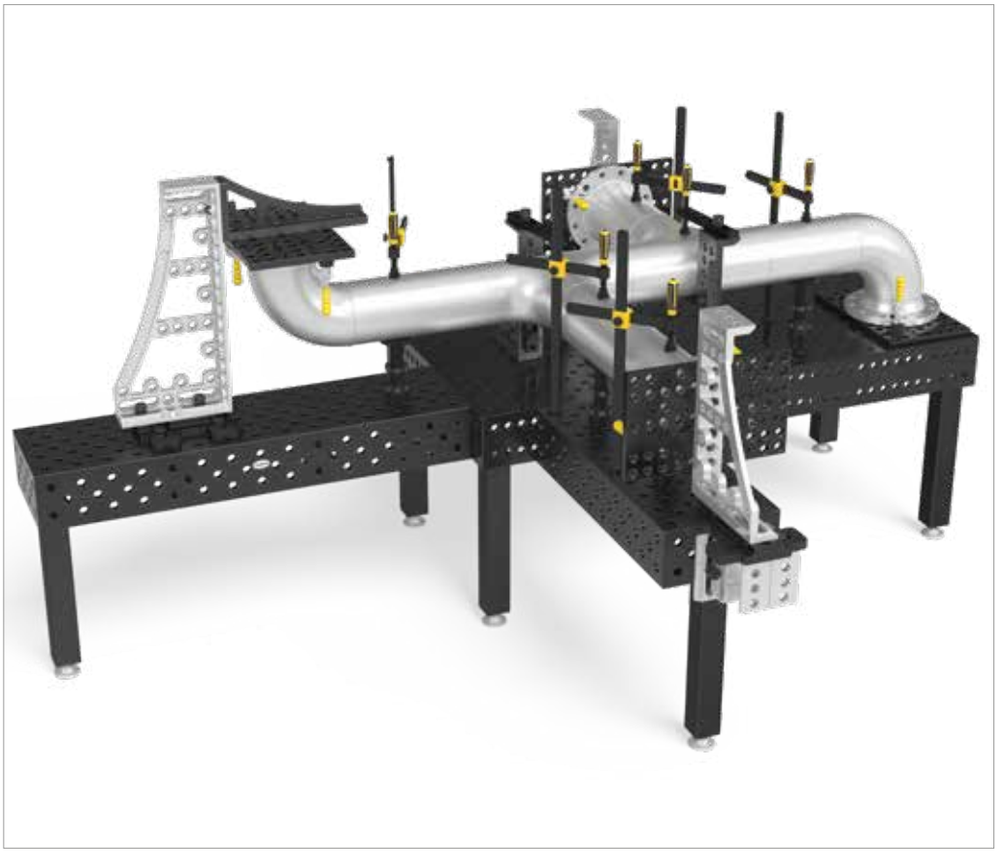

Beschreibung:

Die Aufspannplatte 550 für DIN-Flansche wird mit Spannbolzen an Siegmund-Bauteilen (z. B. Winkeln) befestigt. Rohrflansche lassen sich an der Aufspannplatte mit Fixierbolzen schnell positionieren. Durch die 28er Bohrungen, an denen weitere Spannelemente befestigt werden können, ergeben sich viele weitere Anwendungsmöglichkeiten.

Zusätzliche Nennweiten sind auf Anfrage lieferbar.

Im Lieferumfang der Aufspannplatte 550 sind enthalten:
2 x Fixierbolzen Ø 13,8
2 x Fixierbolzen Ø 17,8
2 x Fixierbolzen Ø 21,8
2 x Fixierbolzen Ø 25,8
2 x Fixierbolzen Ø 29,8
2 x Fixierbolzen Ø 32,8

Um die Aufspannplatten im System 16 nutzen zu können, werden Verbindungselemente wie Verbindungsbolzen (Artikel-Nr. 000562), Kombi Schnellspannbolzen (Artikel-Nr. 000520) oder Reduzierbuchsen (Artikel-Nr. 000546) benötigt.

Um die Aufspannplatten im System 22 nutzen zu können, werden Verbindungselemente wie Verbindungsbolzen (Artikel-Nr. 028022), Kombi Schnellspannbolzen (Artikel-Nr. 002822) oder Reduzierbuchsen (Artikel-Nr. 000544) benötigt.



280220.P



280222



280223



280224



280225



280226



280227

		Länge: (a)	Breite: (b)	MS: (d)	Gewicht:	Aufspannplatte Plasmanitriert	
Aufspannplatte 550 für DIN Flansche mit Fixierbolzen nitriert für Flansche DIN 2632 / 2633 Nennweite DN 15 - DN 400 für Flansche DIN 2634 / 2635 Nennweite DN 50 - DN 300	N BAR	550 mm	350 mm	25 mm	30,00 kg	2-280220.P **489,00 €**	●

MS=Materialstärke; ● = Artikel wird auf Lager produziert; ○ = Artikel wird auf Bestellung produziert; Erklärungen siehe Seite 84

	Länge: (a)	Ø: (o)	Gewicht:	Artikel-Nr.	
Fixierbolzen Ø 13,8 für Bohrung 8.1 - für Aufspannplatte 280220 / 280221 - brüniert	39 mm	13,8 mm	0,03 kg	2-280222 **10,00 €**	●
Fixierbolzen Ø 17,8 für Bohrung 10.1 - für Aufspannplatte 280220 / 280221 - brüniert	41 mm	17,8 mm	0,05 kg	2-280223 **10,00 €**	●
Fixierbolzen Ø 21,8 für Bohrung 16.1 - für Aufspannplatte 280220 / 280221 - brüniert	47 mm	21,8 mm	0,10 kg	2-280224 **10,00 €**	●
Fixierbolzen Ø 25,8 für Bohrung 16.1 - für Aufspannplatte 280220 / 280221 - brüniert	50 mm	25,8 mm	0,14 kg	2-280225 **16,00 €**	●
Fixierbolzen Ø 29,8 für Bohrung 16.1 - für Aufspannplatte 280220 / 280221 - brüniert	55 mm	29,8 mm	0,20 kg	2-280226 **16,00 €**	●
Fixierbolzen Ø 32,8 für Bohrung 16.1 - für Aufspannplatte 280220 / 280221 - brüniert	60 mm	32,8 mm	0,27 kg	2-280227 **16,00 €**	●

Aufspannplatte 350 für DIN Flansche

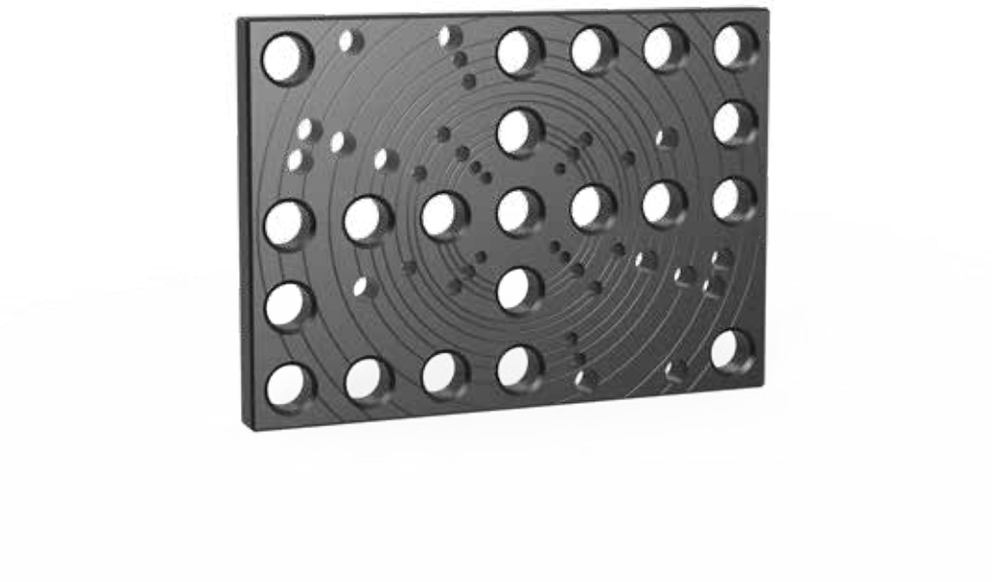

Gewicht: ca. 14 kg



Beschreibung:

Die Aufspannplatte 350 für DIN-Flansche wird mit Spannbolzen an Siegmund-Bauteilen (z. B. Winkeln) befestigt. Rohrflansche lassen sich an der Aufspannplatte mit Fixierbolzen schnell positionieren. Durch die 28er Bohrungen, an denen weitere Spannelemente befestigt werden können, ergeben sich viele weitere Anwendungsmöglichkeiten.

Zusätzliche Nennweiten sind auf Anfrage lieferbar.

Im Lieferumfang der Aufspannplatte 350 sind enthalten:
2 x Fixierbolzen Ø 13,8
2 x Fixierbolzen Ø 17,8
2 x Fixierbolzen Ø 21,8

Um die Aufspannplatten im System 16 nutzen zu können, werden Verbindungselemente wie Verbindungsbolzen (Artikel-Nr. 000562), Kombi Schnellspannbolzen (Artikel-Nr. 000520) oder Reduzierbuchsen (Artikel-Nr. 000546) benötigt.

Um die Aufspannplatten im System 22 nutzen zu können, werden Verbindungselemente wie Verbindungsbolzen (Artikel-Nr. 028022), Kombi Schnellspannbolzen (Artikel-Nr. 002822) oder Reduzierbuchsen (Artikel-Nr. 000544) benötigt.



280221.P



280222



280223



280224

		Länge: (a)	Breite: (b)	MS: (d)	Gewicht:	Aufspannplatte Plasmanitriert	
Aufspannplatte 350 für DIN Flansche mit Fixierbolzen nitriert für Flansche DIN 2633 Nennweite DN 15 - DN 200	N BAR	350 mm	250 mm	25 mm	14,00 kg	2-280221.P **422,00 €**	●

MS=Materialstärke; ● = Artikel wird auf Lager produziert; ○ = Artikel wird auf Bestellung produziert; Erklärungen siehe Seite 84

	Länge: (a)	Ø: (o)	Gewicht:	Artikel-Nr.	
Fixierbolzen Ø 13,8 für Bohrung 8.1 - für Aufspannplatte 280220 / 280221 - brüniert	39 mm	13,8 mm	0,03 kg	2-280222 **10,00 €**	●
Fixierbolzen Ø 17,8 für Bohrung 10.1 - für Aufspannplatte 280220 / 280221 - brüniert	41 mm	17,8 mm	0,05 kg	2-280223 **10,00 €**	●
Fixierbolzen Ø 21,8 für Bohrung 16.1 - für Aufspannplatte 280220 / 280221 - brüniert	47 mm	21,8 mm	0,10 kg	2-280224 **10,00 €**	●

Aufspannplatte US-Normen ANSI / ASME

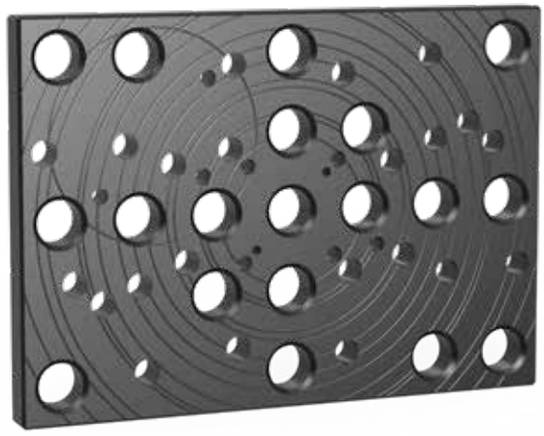

Gewicht: ca. 14 kg

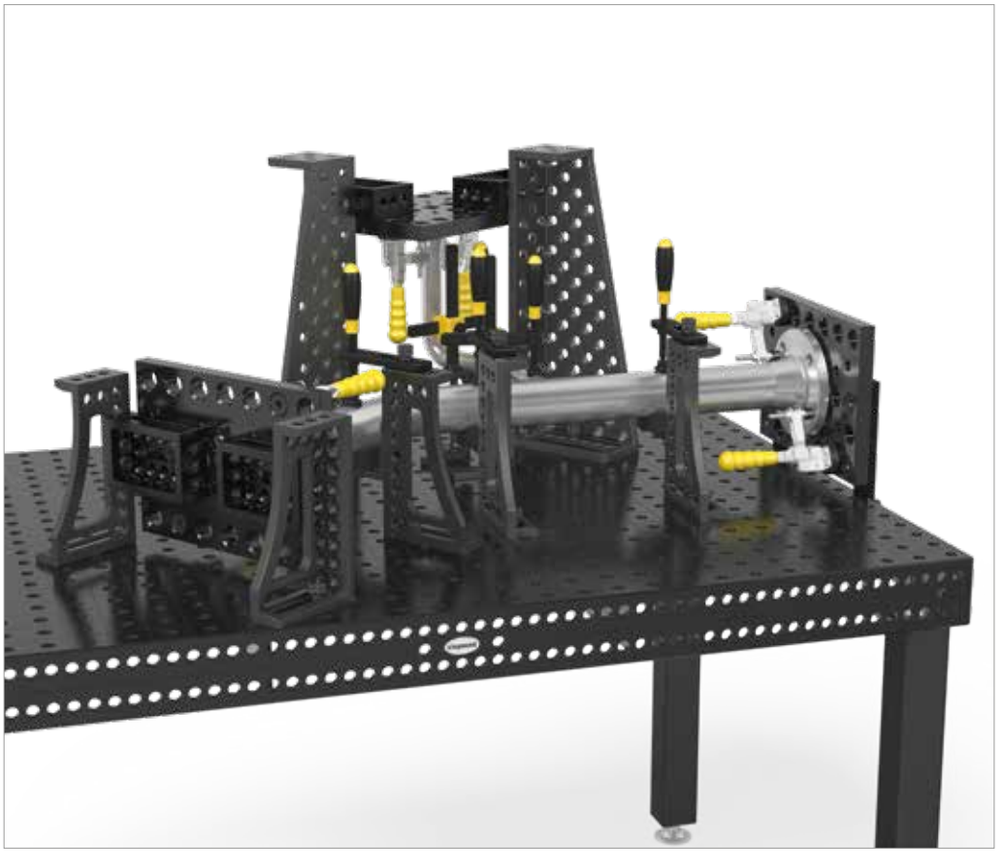

Beschreibung:

Die Aufspannplatten für US-Normen werden mit Spannbolzen an Siegmund-Bauteilen (z. B. Winkeln) befestigt. Rohrflansche lassen sich an den Aufspannplatten mittels Fixierbolzen schnell positionieren. Durch die 28er Bohrungen, an denen weitere Spannelemente befestigt werden können, ergeben sich eine Vielzahl von Anwendungsmöglichkeiten.

Zusätzliche Nennweiten sind auf Anfrage lieferbar.

Im Lieferumfang der Aufspannplatte 150 lbs sind enthalten:
2 x Fixierbolzen Ø 15,5
2 x Fixierbolzen Ø 18,9
2 x Fixierbolzen Ø 22,2

Im Lieferumfang der Aufspannplatte 300 lbs sind enthalten:
2 x Fixierbolzen Ø 15,5
2 x Fixierbolzen Ø 18,9
2 x Fixierbolzen Ø 22,2
2 x Fixierbolzen Ø 25,2

Im Lieferumfang der Aufspannplatte 400-600 lbs sind enthalten:
2 x Fixierbolzen Ø 15,5
2 x Fixierbolzen Ø 18,9
2 x Fixierbolzen Ø 22,2
2 x Fixierbolzen Ø 25,2
2 x Fixierbolzen Ø 28,2

Um die Aufspannplatten im System 16 nutzen zu können, werden Verbindungselemente wie Verbindungsbolzen (Artikel-Nr. 000562), Kombi Schnellspannbolzen (Artikel-Nr. 000520) oder Reduzierbuchsen (Artikel-Nr. 000546) benötigt.

Um die Aufspannplatten im System 22 nutzen zu können, werden Verbindungselemente wie Verbindungsbolzen (Artikel-Nr. 028022), Kombi Schnellspannbolzen (Artikel-Nr. 002822) oder Reduzierbuchsen (Artikel-Nr. 000544) benötigt.





280250.P



280251.P



280252.P



280255



280256



280257



280258



280259

	Länge: (a)	Breite: (b)	MS: (d)	Gewicht:	Aufspannplatte Plasmanitriert	
Aufspannplatte 150 lbs mit Fixierbolzen nitriert für Flansche US Norm ANSI / ASME B 16,5 150 lbs von 1/2" - 8"	350 mm	250 mm	25 mm	14,00 kg	2-280250.P **459,00 €**	●
Aufspannplatte 300 lbs mit Fixierbolzen nitriert für Flansche US Norm ANSI / ASME B 16,5 300 lbs von 1/2" - 8"	350 mm	250 mm	25 mm	14,00 kg	2-280251.P **523,00 €**	●
Aufspannplatte 400-600 lbs mit Fixierbolzen nitriert für Flansche US Norm ANSI / ASME B 16,5 400-600 lbs von 1/2" - 6"	350 mm	250 mm	25 mm	14,00 kg	2-280252.P **545,00 €**	●

MS=Materialstärke; ● = Artikel wird auf Lager produziert; ○ = Artikel wird auf Bestellung produziert; Erklärungen siehe Seite 84

	Länge: (a)	Ø: (o)	Gewicht:	Artikel-Nr.	
Fixierbolzen Ø 15,5 - für Aufspannplatte 280250 / 280251 / 280252 - brüniert	39 mm	15,5 mm	0,03 kg	2-280255 **12,00 €**	●
Fixierbolzen Ø 18,9 - für Aufspannplatte 280250 / 280251 / 280252 - brüniert	41 mm	18,9 mm	0,05 kg	2-280256 **12,00 €**	●
Fixierbolzen Ø 22,2 - für Aufspannplatte 280250 / 280251 / 280252 - brüniert	45 mm	22,2 mm	0,10 kg	2-280257 **13,00 €**	●
Fixierbolzen Ø 25,2 - für Aufspannplatte 280251 / 280252 - brüniert	50 mm	25,2 mm	0,14 kg	2-280258 **19,00 €**	●
Fixierbolzen Ø 28,2 - für Aufspannplatte 280252 - brüniert	50 mm	28,2 mm	0,16 kg	2-280259 **20,00 €**	●

Pneumatikspanner





000850



000851



000855



000860

Beschreibung:

Durch die Verwendung des Pneumatikzylinders können Sie das Spannen Ihrer Bauteile automatisieren. Dies führt zu deutlichen Zeit- und Kostenersparnissen. Zudem garantiert die Automatisierung definierte Bedingungen, wie z. B. Spanndrücke, Taktzeiten etc.

Die Pneumatikzylinder kurze Form (Artikel-Nr. 000850, 000851) werden mit Hilfe der Adapter in den Systembohrungen montiert.

Der Pneumatikzylinder lange Form (Artikel-Nr. 000855) wird mit einer Gewindebuchse System 28 in den Gewindebohrungen fixiert.

Über einen Verteilerblock (Artikel-Nr. 000860) wird der Pneumatikzylinder mit einem Kompressor verbunden und kann mit einem Betriebsdruck von 1 bis 10 bar angesteuert werden. Der Hubbereich liegt je nach Art des Druckzylinders bei 25 mm bzw. 50 mm. Die Spannungen werden durch die Betätigung der jeweiligen Schiebeventile gelöst.

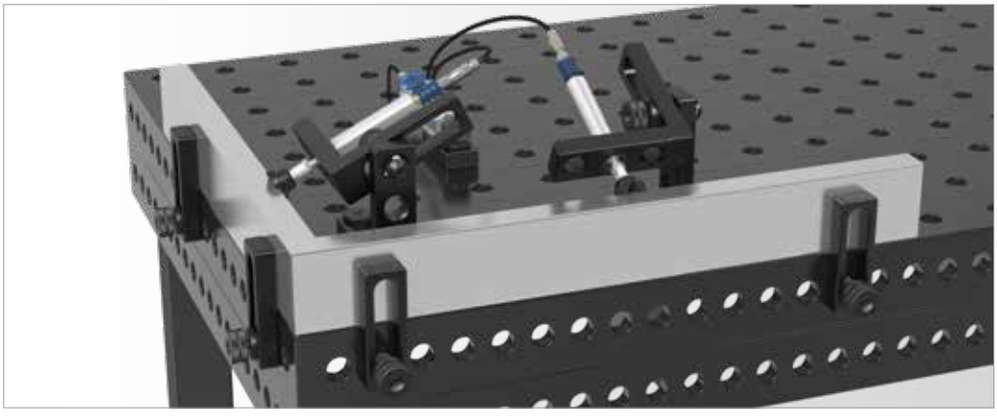



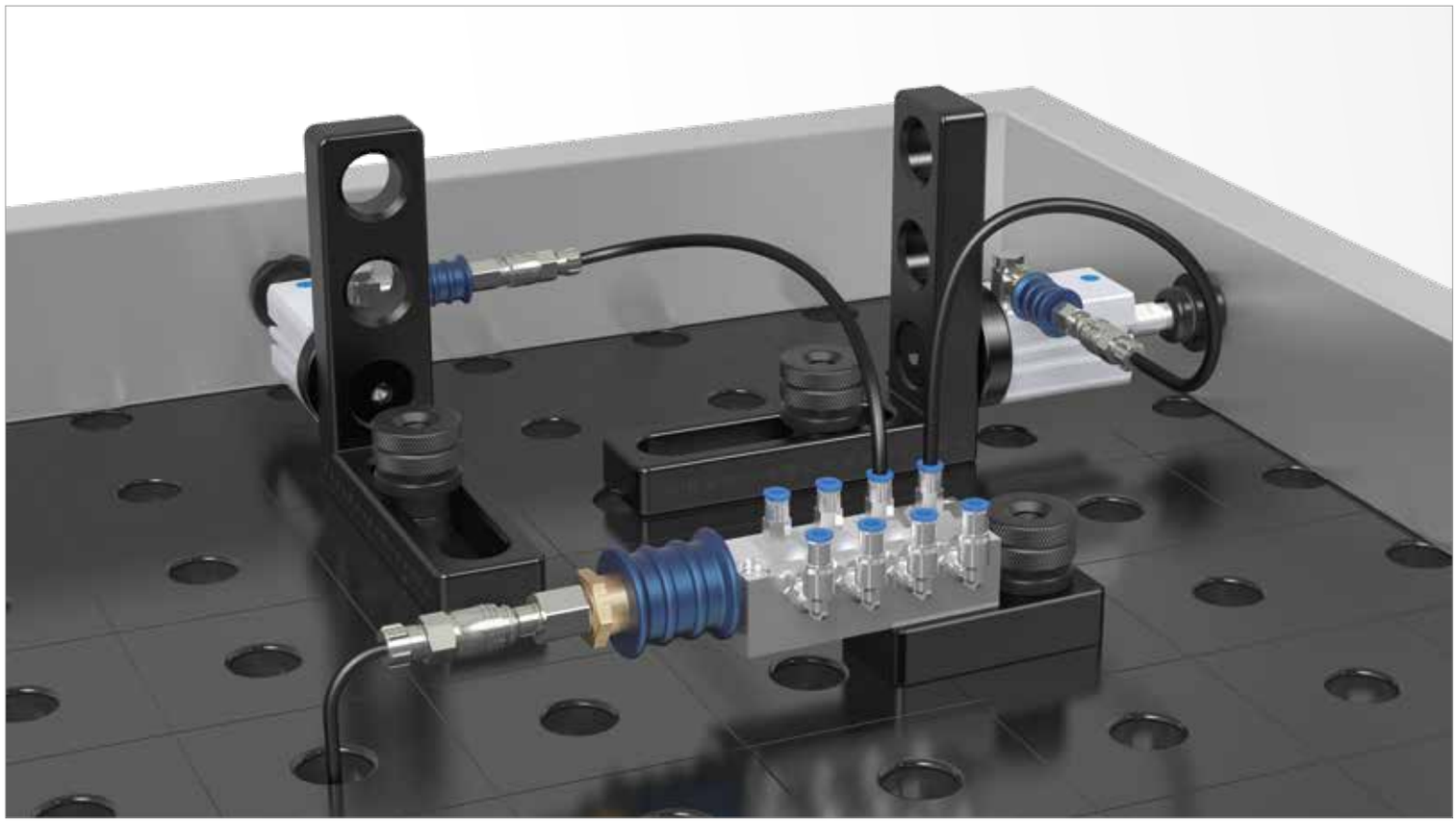

	Kraft	Gewicht:	Artikel-Nr.
Pneumatikzylinder kurze Form inkl. Adapter System 16	F = 650 N bei 8 bar	0,90 kg	0-000850 **249,00 €** ○
Pneumatikzylinder kurze Form inkl. Adapter System 28	F = 650 N bei 8 bar	0,93 kg	0-000851 **239,00 €** ○
Pneumatikzylinder lange Form für System 28	F = 350 N bei 8 bar	0,80 kg	0-000855 **209,00 €** ○
Verteiler für 8 Abnehmer		0,14 kg	0-000860 **229,00 €** ○

● = Artikel wird auf Lager produziert; ○ = Artikel wird auf Bestellung produziert; Erklärungen siehe Seite 84

Adapterplatte

Beschreibung:

Die Adapterplatte wurde speziell entwickelt, um Schraubzwingen systemübergreifend befestigen zu können. Die Platte wird mit Bolzen auf dem Tisch fixiert. Das Loch in der Mitte ermöglicht die schnelle und einfache Befestigung der Schraubzwinge.





000570



000571.N



000572.N

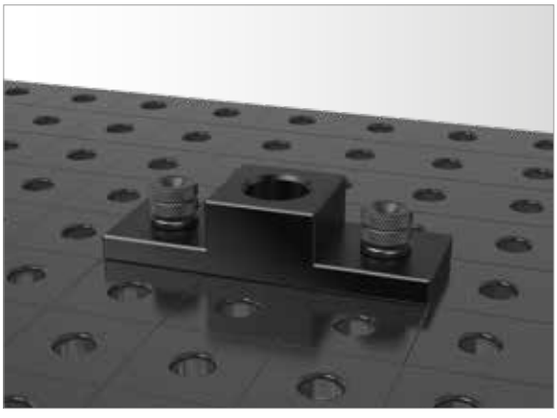

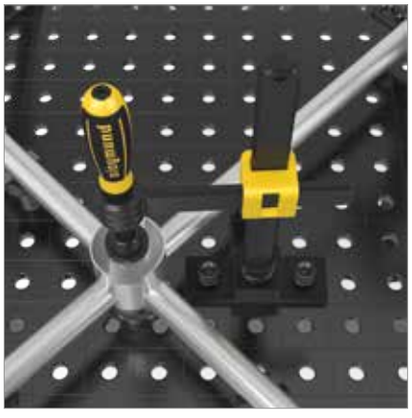

		Länge: (a)	Breite: (b)	Höhe: (c)	Gewicht:	Artikel-Nr.	
Adapterplatte 28 -> 16 - brüniert / nitriert		150 mm	50 mm	35 mm	0,94 kg	2-000570 **36,00 €**	●
Adapterplatte 28 -> 22 - nitriert	N BAR	150 mm	50 mm	35 mm	1,09 kg	2-000571.N **36,00 €**	●
Adapterplatte 22 -> 16 - nitriert	N BAR	150 mm	50 mm	25 mm	0,83 kg	2-000572.N **36,00 €**	●

● = Artikel wird auf Lager produziert; ○ = Artikel wird auf Bestellung produziert; Erklärungen siehe Seite 84

Kombi Schnellspannbolzen





000520



002822



002216

Beschreibung:

Der Kombi Schnellspannbolzen wurde speziell entwickelt um Bauteile aus großen Systemen auf kleineren Systemen befestigen zu können. Die Kugelgröße und Spannkraft der Kombi Schnellspannbolzen entsprechen der des Schnellspannbolzens. Die vierte Kugel in der Mitte reduziert die innere Reibung und verstärkt die Kraft des Handrades. Die Neuausführung des Schnellspannbolzens verzichtet auf die O-Ringe, ist aber trotzdem leicht zu reinigen.

Dieser Bolzen ist NICHT zum Verbinden von Tischen und Winkeln U-Form zulässig!

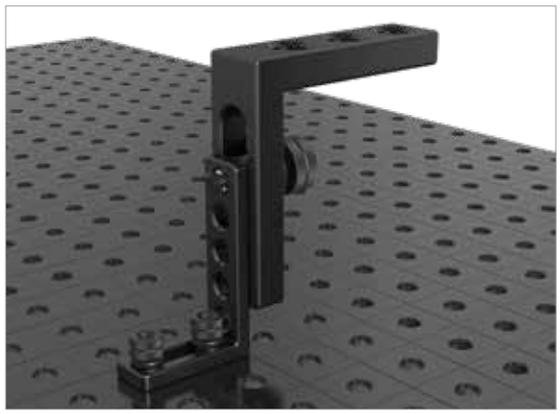

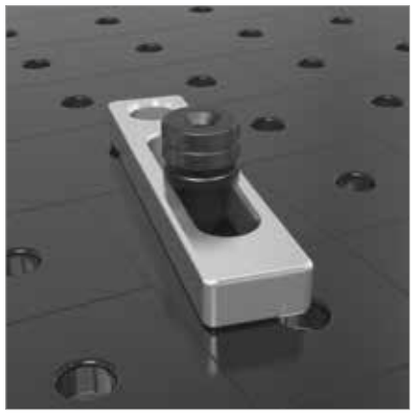

	Länge: (a)	Ø: (o)	Gewicht:	SK:	AM:	ZK:	Artikel-Nr.	
Kombi Schnellspannbolzen kurz 28 -> 16 - brüniert	75 mm	40 mm	0,32 kg	55,00 kN	10,00 Nm	10,00 kN	2-000520 **42,00 €**	●
Kombi Schnellspannbolzen kurz 28 -> 22 - brüniert	88 mm	40 mm	0,45 kg	130,00 kN	15,00 Nm	15,00 kN	2-002822 **42,00 €**	●
Kombi Schnellspannbolzen kurz 22 -> 16 - brüniert	71 mm	35 mm	0,28 kg	55,00 kN	10,00 Nm	10,00 kN	2-002216 **39,00 €**	●

SK=Scherkraft; AM=Anzugsmoment; ZK=Zugkraft; ● = Artikel wird auf Lager produziert; ○ = Artikel wird auf Bestellung produziert; Erklärungen siehe Seite 84

Reduzierbuchse

Beschreibung:

Die Reduzierbuchse wurde speziell zum Spannen von Bauteilen aus kleinen Systemen auf größeren Systemen entwickelt. Sie wird im Bauteil fixiert und schafft so die Möglichkeit Bauteile mit Bolzen aus einem anderen System zu spannen. Reduzierbuchsen sind geeignet für Bohrungen, jedoch nicht für Langlöcher.

Zum Spannen der Reduzierbuchse für System 22 ist ein Spannbolzen lang erforderlich.





000545



000541



000543





	Länge: (a)	Ø: (o)	Gewicht:	Artikel-Nr.	
Reduzierbuchse 16 -> 28 - brüniert	24 mm	32 mm	0,05 kg	2-000545 **11,00 €**	●
Reduzierbuchse 16 -> 22 - Spannbolzen lang erforderlich - brüniert	24 mm	27 mm	0,04 kg	2-000541 **11,00 €**	●
Reduzierbuchse 22 -> 28 - Spannbolzen lang erforderlich - brüniert	36 mm	32 mm	0,08 kg	2-000543 **11,00 €**	●

● = Artikel wird auf Lager produziert; ○ = Artikel wird auf Bestellung produziert; Erklärungen siehe Seite 84

Reduzierbuchse

Beschreibung:

Die Reduzierbuchse wurde speziell zum Spannen von Bauteilen aus großen Systemen auf kleineren Systemen entwickelt. Sie wird im Bauteil fixiert und schafft so die Möglichkeit Bauteile mit Bolzen aus einem kleineren System zu spannen. Reduzierbuchsen sind geeignet für Bohrungen wie auch für Langlöcher.

Zum Spannen der Reduzierbuchse für System 22 ist ein Spannbolzen lang erforderlich.





000544



000546



000542

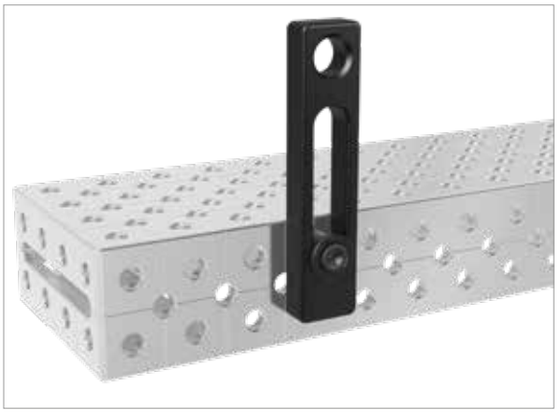



	Länge: (a)	Ø: (o)	Gewicht:	Artikel-Nr.
Reduzierbuchse 28 -> 22 - Spannbolzen lang erforderlich - brüniert	35 mm	36 mm	0,10 kg	2-000544 **11,00 €** ●
Reduzierbuchse 28 -> 16 - brüniert	29 mm	36 mm	0,07 kg	2-000546 **11,00 €** ●
Reduzierbuchse 22 -> 16 - Spannbolzen lang erforderlich - brüniert	23 mm	31 mm	0,05 kg	2-000542 **11,00 €** ●

● = Artikel wird auf Lager produziert; ○ = Artikel wird auf Bestellung produziert; Erklärungen siehe Seite 84

Adapterhülse

Beschreibung:

Die Adapterhülse wurde speziell zur Aufnahme von Bauteilen in einem größeren System entwickelt (nicht zum Spannen mit Spannbolzen). Beim Einbau in eine Schraubunterlage kann diese auch mit Bauteilen aus den anderen Systemen genutzt werden.





000547



000549



000548





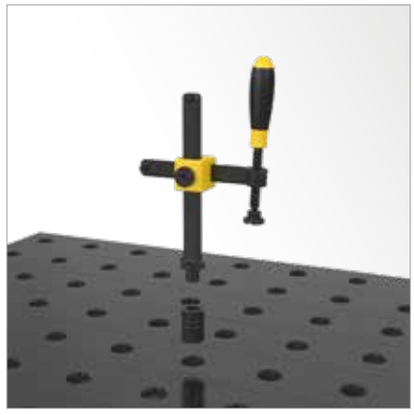

	Länge: (a)	Ø: (o)	Gewicht:	Artikel-Nr.
Adapterhülse 16 -> 28 - brüniert	40 mm	31 mm	0,12 kg	2-000547 **12,00 €** ●
Adapterhülse 22 -> 28 - brüniert	25 mm	30 mm	0,04 kg	2-000549 **12,00 €** ●
Adapterhülse 16 -> 22 - brüniert	18 mm	24 mm	0,02 kg	2-000548 **12,00 €** ●

● = Artikel wird auf Lager produziert; ○ = Artikel wird auf Bestellung produziert; Erklärungen siehe Seite 84

Verbindungsbolzen

Beschreibung:

Der Verbindungsbolzen wurde speziell konstruiert Tische unterschiedlicher Systeme zu verbinden. Ebenso können alle Bauteile systemübergreifend über die Systembohrungen miteinander verbunden werden.





000562



028022



022016

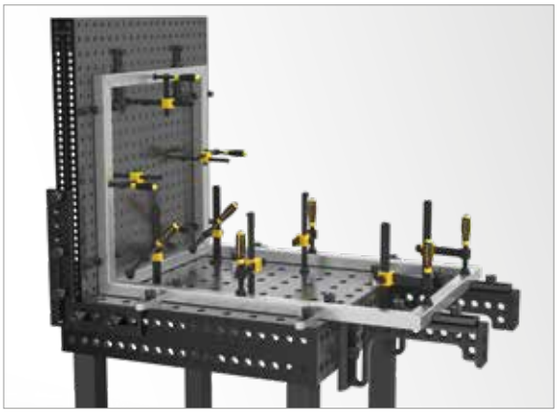



	Länge: (a)	Ø: (o)	Gewicht:	Artikel-Nr.	
Verbindungsbolzen 28 <-> 16 - brüniert	34 mm	32 mm	0,12 kg	2-000562 **20,00 €**	●
Verbindungsbolzen 28 <-> 22 - brüniert	36 mm	32 mm	0,11 kg	2-028022 **20,00 €**	●
Verbindungsbolzen 22 <-> 16 - brüniert	27 mm	27 mm	0,15 kg	2-022016 **18,00 €**	●

● = Artikel wird auf Lager produziert; ○ = Artikel wird auf Bestellung produziert; Erklärungen siehe Seite 84

Antihaft mit Korrosionsschutz





000924



000929



000926

Beschreibung:

Das Antihaft ist ein unbrennbares, wasserlösliches Antihaftmittel, welches das Festbrennen von Schweißperlen auf Schweißtischen verhindert. Durch die Verwendung von Antihaft entstehen beim Schweißen keine giftigen oder gesundheitsschädlichen Dämpfe oder Zersetzungsprodukte.

Antihaft kann auch auf den zu verschweißenden Teilen eingesetzt werden (z.B. Stahl, Edelstahl, Aluminium, verzinkte Teile). Sofern diese Teile anschließend lackiert werden, müssen die angetrockneten Rückstände vorher mit geeigneten Reinigern entfernt werden.
Hierfür sind geeignet: Wasser, wässrige, saure und neutrale Reiniger (z. B. Antihaft 2% in Wasser). Nicht geeignet sind Kaltreiniger bzw. chlorierte Kohlenwasserstoffe.

Antihaft wird vorzugsweise mit einer Sprühflasche aufgebracht (alternativ Pinsel, Lappen usw.). Die Antihaftwirkung funktioniert im feuchten wie im aufgetrockneten Zustand gleichermaßen. Die Schweißperlen lassen sich nach dem Schweißen sehr leicht wegwischen.
Die Kosten für Antihaft betragen bei täglichem Einsatz ca. 20-30 EURO/m^2 pro Jahr.

Das Sicherheitsdatenblatt steht Ihnen im Internet zur Verfügung.



	Gewicht:	Artikel-Nr.	
Antihaft mit Korrosionsschutz - Sprühflasche 1 Liter	1,10 kg	2-000924 **13,00 €**	●
Set Antihaft mit Korrosionsschutz 8x 1 Liter in Sprühflasche - Sprühflasche 1 Liter	8,80 kg	2-000924.8 **104,00 €**	●
Antihaft mit Korrosionsschutz - Pumpflasche 1 Liter	1,10 kg	2-000929 **29,00 €**	●
Antihaft mit Korrosionsschutz - Kanister 5 Liter	5,20 kg	2-000926 **39,00 €**	●
Set Antihaft mit Korrosionsschutz 6x 5 Liter - Kanister 5 Liter	31,20 kg	2-000926.6 **234,00 €**	●

● = Artikel wird auf Lager produziert; ○ = Artikel wird auf Bestellung produziert; Erklärungen siehe Seite 84

CleanBasic





000914



000915

Beschreibung:

Das CleanBasic ist ein Reiniger auf Wasserbasis, der für die tägliche Tischreinigung geeignet ist. Unter normalen Bedingungen verhindern die antikorrosiven Bestandteile die Bildung von Rost. Sollte auf Grund besonders hoher Luftfeuchtigkeit trotzdem Rost auftreten muss auf einen wasserhaltigen Reiniger verzichtet werden.

Das Sicherheitsdatenblatt steht Ihnen im Internet zur Verfügung.



	Gewicht:	Artikel-Nr.	
CleanBasic - Sprühflasche 1 Liter	1,10 kg	2-000914 **11,00 €**	●
Set CleanBasic 8x 1 Liter in Sprühflasche - Sprühflasche 1 Liter	8,80 kg	2-000914.8 **88,00 €**	●
CleanBasic - Kanister 5 Liter	5,20 kg	2-000915 **33,00 €**	●
Set CleanBasic 6x 5 Liter - Kanister 5 Liter	31,20 kg	2-000915.6 **198,00 €**	●

● = Artikel wird auf Lager produziert; ○ = Artikel wird auf Bestellung produziert; Erklärungen siehe Seite 84

Abziehstein



Beschreibung:

Zur Erhaltung der Ebenheit der Schweißtische und anderer Siegmund-Bauteile sollte zur Entfernung von Beschädigungen oder Schweißspritzern ausschließlich ein ebener Abziehstein eingesetzt werden. Vom Einsatz von anderen Schleifmitteln / Schleifmaschinen, wie z. B. Flex oder Fächerscheibe ist dringend abzuraten. Mit dem Kombi-Abziehstein haben Sie ein optimales Instrument zur Pflege und Egalisierung von Unebenheiten der Tischoberfläche.

Geeignet für nicht nitrierte Schweißtische und Zubehörteile.



000940



000942



	Länge: (a)	Breite: (b)	Höhe: (c)	Gewicht:	Artikel-Nr.	
Kombi-Abziehstein - 200x50x25	200 mm	50 mm	25 mm	0,56 kg	2-000940 **16,00 €**	●
Kombi-Abziehstein - 150x50x25	150 mm	50 mm	25 mm	0,42 kg	2-000942 **13,00 €**	●

● = Artikel wird auf Lager produziert; ○ = Artikel wird auf Bestellung produziert; Erklärungen siehe Seite 84

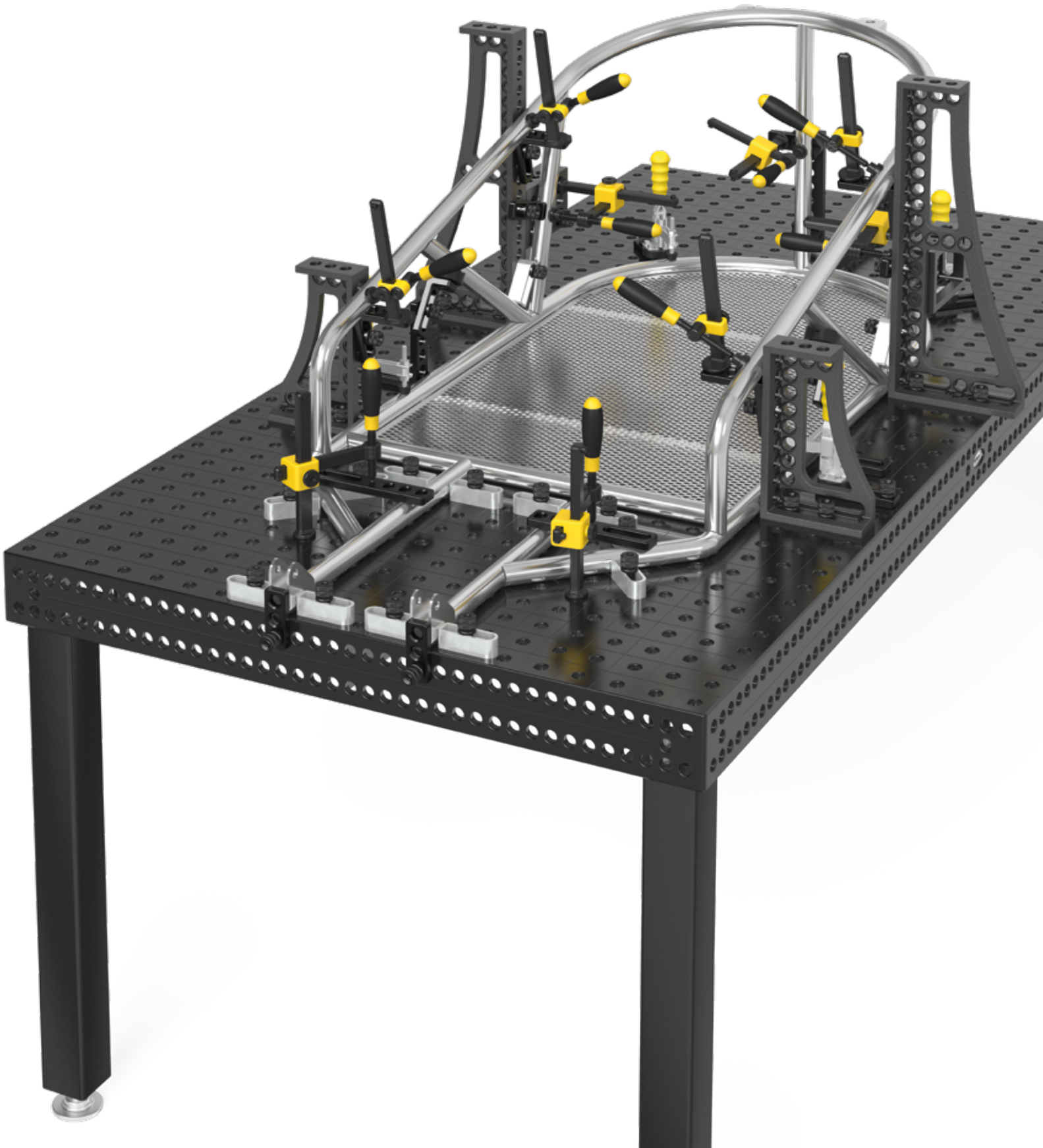

TISCHE



TISCHFÜSSE



ANSCHLÄGE



WINKEL



BOLZEN



ZWINGEN & ZUBEHÖR



PRISMEN & AUFLAGEN



SCHNELLSPANNVORRICHTUNGEN & ADAPTER



ZUBEHÖR



POSITIONIERER





Seite 568
Basic Plasmanitriert



Seite 572
Professional Edelstahl



Seite 576
Professional 750 Plasmanitriert



Seite 580
Professional Extreme 8.7 - 1000x500x100 Plasmanitriert



Seite 582
Professional Extreme 8.7 - 1000x1000x100 Plasmanitriert



Seite 584
Professional Extreme 8.7 - 1200x800x100 Plasmanitriert



Seite 586
Professional Extreme 8.7 - 1200x1200x100 Plasmanitriert



Seite 588
Professional Extreme 8.7 - 1500x1000x100 Plasmanitriert



Seite 590
Professional Extreme 8.7 - 1500x1500x100 Plasmanitriert



Seite 592
Professional Extreme 8.7 - 2000x1000x100 Plasmanitriert



Seite 594
Professional Extreme 8.7 - 2000x1200x100 Plasmanitriert



Seite 596
Professional Extreme 8.7 - 2400x1200x100 Plasmanitriert



Seite 598
Professional Extreme 8.7 - 3000x1500x100 Plasmanitriert



Seite 600
Professional Extreme 8.7 - 4000x2000x100 Plasmanitriert



Seite 602
Schweißtisch - Sondergrößen Plasmanitriert



Seite 604
Alu-Lochblech für Tisch



Seite 606
Achtkanttisch 100 Plasmanitriert



Seite 608
Achtkanttisch 50 Plasmanitriert



Seite 610
Achtkantplatte 12 Plasmanitriert



Seite 612
Aufspann- und Wechseltischlochplatte



Seite 614
Auflage- und Spannhülse



Seite 616
Modul Lochplatte

Basic



Basic

Die Schweißtische Basic werden aus hochwertigem Stahl S355J2+N gefertigt und anschließend durch ein thermochemisches Verfahren plasmanitriert. Anschließend durchläuft der Schweißtisch ein weiteres thermochemisches Verfahren, wodurch er korrosionsbeständiger wird. Gleichzeitig erhöht sich auch die Belastbarkeit des Schweißtisches.

Das Produktvideo finden Sie auch unter:

www.siegmund.com/V161035

TISCHFÜSSE

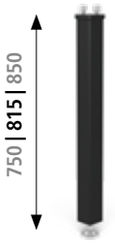

Seite 622
Fuß Grundausstattung

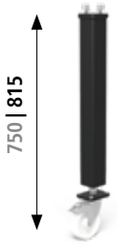

Seite 626
Fuß mit Lenkrolle und Feststellbremse

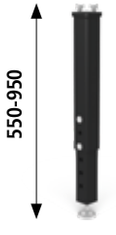

Seite 624
Fuß höhenverstellbar

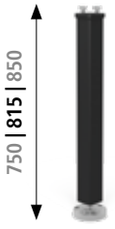

Seite 625
Fuß mit Bodenverankerung

Fußhöhen in mm.
Die Angaben in schwarz sind die Standard-Fußhöhen für den oben gezeigten Tisch. Die grauen Fußhöhen sind je Fußtyp ohne Aufpreis und bei der Bestellung anzugeben. Natürlich können Sie für den Basic-Tisch 16 auch alle anderen Tischfußvarianten aus dem System 16 verwenden.

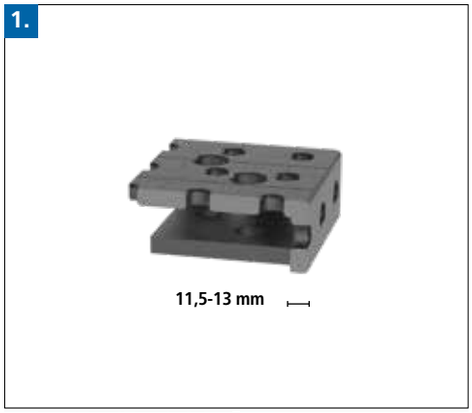

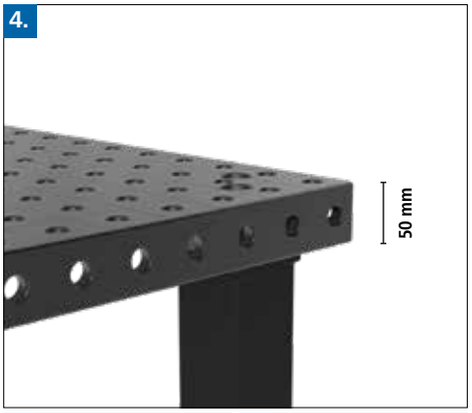

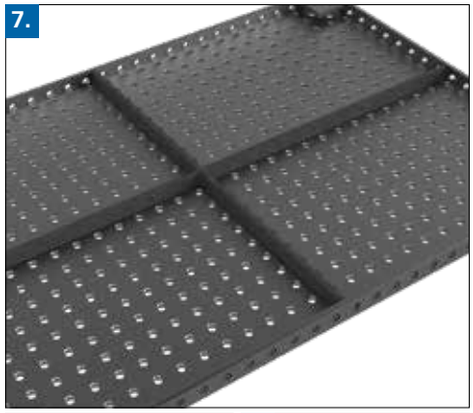



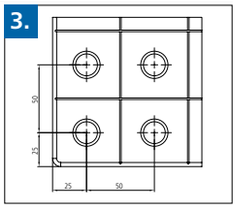

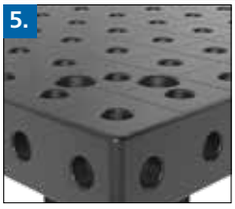

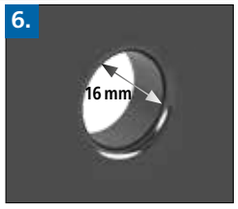





1. MATERIALSTÄRKE

- ca. 11,5 – 13 mm

2. MATERIAL

hochwertiger Stahl S355J2+N,
plasmanitriert und BAR-beschichtet

VICKERS HÄRTEGRADE

Oberflächenhärte: ca. 450 – 750
Grundhärte: ca. 165 – 220

3. DATEN

- Bohrungsabstand 50 mm
- Rasterabstand 50 mm

4. SEITENWANGE

50 mm hoch

5. AUFWENDIGE RADIEN

- Radien von 3 mm an den oberen Tischkanten mindern Beschädigungen an Siegmund-Zubehör und kundenseitigen Bauteilen
- Radien von 6 mm an den Ecken reduzieren die Verletzungsgefahr

6. SYSTEMBOHRUNG

- Ø 16 mm

Radius R2 an den Bohrungen auf der Tischoberfläche:

- mindern Beschädigungen an Tisch, Siegmund-Zubehör und kundenseitigen Bauteilen
- für leichteres Einführen von Bolzen und Zubehör
- große Fase auf der Tischunterseite für optimale Spannkraft der Bolzen (siehe Seite 684)

7. VERRIPPUNG

Konstruktion durch Rippen verstärkt

8. TISCHFÜSSE

- Quadratrohr 70x70 mm
- Fußteller Ø 70 mm (gedreht aus Vollmaterial)
- Fuß 40 mm feinjustierbar
  (Angaben nur für Fuß Grundausstattung)

9. TRAGLAST

Traglast pro Fuß max. 1.000 kg
Maximal empfohlene statische Gesamtlast:
mit 4 Füßen = 1.000 kg
bei gleichmäßiger Lastverteilung.
(Angaben nur für Fuß Grundausstattung)

Rechnerisch ergeben sich wesentlich höhere Gesamtlasten. Die angegebenen zulässigen Traglasten wurden jedoch aus Sicherheitsgründen mit Reserven berechnet.

Wenn höhere Gesamtlasten erforderlich sind, halten Sie bitte Rücksprache mit dem Hersteller.

Basic Schweißtisch



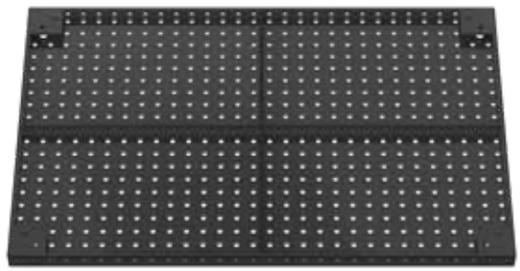

Beschreibung:

Der Tisch Basic hat eine Lochanordnung im 50 mm Raster auf der Tischplatte und eine Lochreihe an den Seiten. Die Bohrungen haben einen Durchmesser von 16 mm. Der Tisch hat eine Materialstärke von ca. 11,5-13 mm und wird aus hochwertigem Stahl S355J2+N + Plasmanitrierung gefertigt. Rasterlinien im Abstand von 50 mm erleichtern Ihnen den Aufbau Ihrer Vorrichtung.

Die verschiedenen Tischfuß-Varianten finden Sie ab Seite 620.

Sonderausstattungen für Schweißtische erhalten Sie auf Anfrage.



	Tischfüße:	Länge: (a)	Breite: (b)	Höhe: (c)	Gewicht:	Basic Plasmanitriert 50 mm Raster		Ohne Plasmanitrierung Minderpreis	
Basic 1000x1000x50 mit Fuß Grundausstattung 815 Tischhöhe 850	4	1000 mm	1000 mm	50 mm	ca. 183 kg	161010.P **1.070,00 €**	●	2-165110.B **-125,00 €**	○
Basic 1200x800x50 mit Fuß Grundausstattung 815 Tischhöhe 850	4	1200 mm	800 mm	50 mm	ca. 173 kg	161025.P **1.070,00 €**	●	2-165125.B **-125,00 €**	○
Basic 1200x1200x50 mit Fuß Grundausstattung 815 Tischhöhe 850	4	1200 mm	1200 mm	50 mm	ca. 242 kg	161015.P **1.392,00 €**	●	2-165115.B **-150,00 €**	○
Basic 1500x1000x50 mit Fuß Grundausstattung 815 Tischhöhe 850	4	1500 mm	1000 mm	50 mm	ca. 244 kg	161035.P **1.500,00 €**	●	2-165135.B **-150,00 €**	○

● = Artikel wird auf Lager produziert; ○ = Artikel wird auf Bestellung produziert; Erklärungen siehe Seite 84

Der Mehrpreis für einen Tisch mit einer anderen Fußvariation ergibt sich aus der Differenz von Fuß Grundausstattung und dem gewünschten Fuß.
Gewicht = Tisch + Palette + Fuß Grundausstattung

Edelstahl



Edelstahl

Edelstahltische eignen sich besonders um Bauteile aus Edelstahl zu bearbeiten, wenn an diese besonders hohe Ansprüche bezüglich Korrosion gestellt werden, z. B. Pharma- und Lebensmittelindustrie.

Das Produktvideo finden Sie auch unter:

www.siegmund.com/V160020.E

TISCHFÜSSE

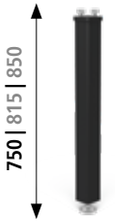

Seite 622
Fuß Grundausstattung

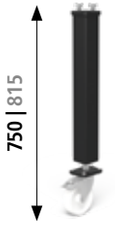

Seite 626
Fuß mit Lenkrolle und Feststellbremse

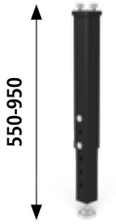

Seite 624
Fuß höhenverstellbar

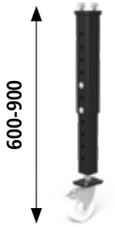

Seite 627
Fuß höhenverstellbar mit Lenkrolle und Feststellbremse

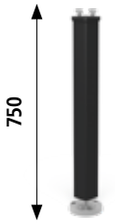

Seite 625
Fuß mit Bodenverankerung

Fußhöhen in mm.
Die Angaben in schwarz sind die Standard-Fußhöhen für den oben gezeigten Tisch. Die grauen Fußhöhen sind je Fußtyp ohne Aufpreis und bei der Bestellung anzugeben.



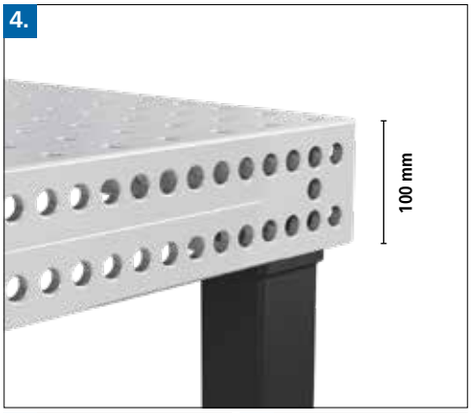

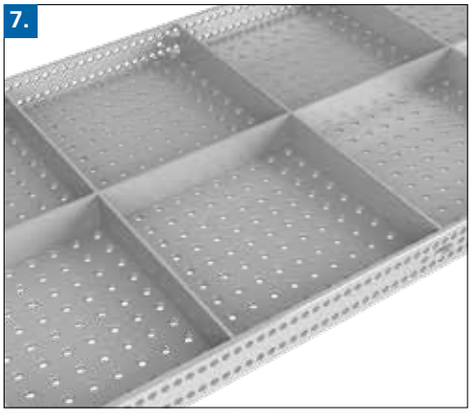



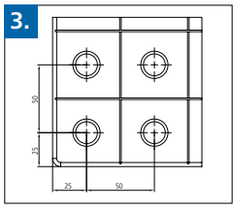



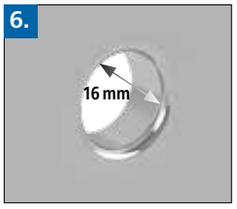





1. MATERIALSTÄRKE

- ca. 11,5 – 13 mm

2. MATERIAL

hochwertiger Edelstahl X5CrNi18-10 (1.4301)

VICKERS HÄRTEGRADE

Grundhärte ca. 266 – 382

3. DATEN

- Bohrungsabstand 50 mm
- Rasterabstand 50 mm

4. SEITENWANGE

- 100 mm hoch
- zusätzliche Bohrungen ermöglichen paralleles Spannen im 25 mm Raster

5. AUFWENDIGE RADIEN

- Radien von 3 mm an den oberen Tischkanten mindern Beschädigungen an Siegmund-Zubehör und kundenseitigen Bauteilen
- Radien von 6 mm an den Ecken reduzieren die Verletzungsgefahr

6. SYSTEMBOHRUNG

- Ø 16 mm

Radius R2 an den Bohrungen auf der Tischoberfläche:

- mindern Beschädigungen an Tisch, Siegmund-Zubehör und kundenseitigen Bauteilen
- für leichteres Einführen von Bolzen und Zubehör
- große Fase auf der Tischunterseite für optimale Spannkraft der Bolzen (siehe Seite 684)

7. VERRIPPUNG

Mehrfache Verrippung auf der Unterseite für optimale Stabilität und Genauigkeit

8. TISCHFÜSSE

- Quadratrohr 70x70 mm
- Fußteller Ø 70 mm (gedreht aus Vollmaterial)
- Fuß 40 mm feinjustierbar (Angaben nur für Fuß Grundausstattung)

9. TRAGLAST

Traglast pro Fuß 1.000 kg
Maximal empfohlene statische Gesamtlast:
mit 4 Füßen = 2.000 kg
mit 6 Füßen = 3.000 kg
mit 8 Füßen = 4.000 kg
bei gleichmäßiger Lastverteilung.
(Angaben nur für Fuß Grundausstattung)

Rechnerisch ergeben sich wesentlich höhere Gesamtlasten. Die angegebenen zulässigen Traglasten wurden jedoch aus Sicherheitsgründen mit Reserven berechnet.

Wenn höhere Gesamtlasten erforderlich sind, halten Sie bitte Rücksprache mit dem Hersteller.

Edelstahl Schweißtisch



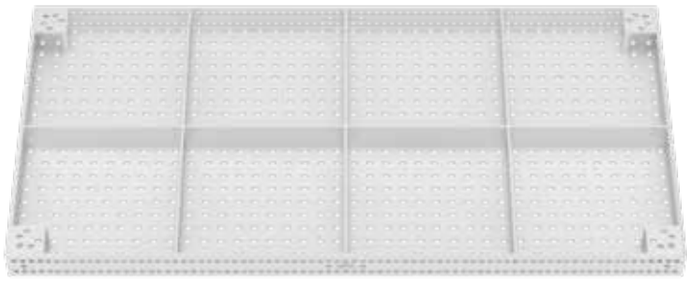

Beschreibung:

Der Edelstahl-Tisch hat eine Lochanordnung im 50 mm Raster auf der Tischplatte und eine parallele Lochanordnung im 25 mm Raster an den Seiten. Die Bohrungen haben einen Durchmesser von 16 mm, der Tisch eine Materialstärke von ca. 11,5-13 mm und wird aus hochwertigem Edelstahl X5CrNi18-10 (V2A) gefertigt. Rasterlinien im Abstand von 50 mm erleichtern Ihnen den Aufbau Ihrer Vorrichtung.

Die verschiedenen Tischfuß-Varianten finden Sie ab Seite 620.

Edelstahl-Tische auch auf Hubbühnen und Verbindungsrahmen erhältlich.

Sonderausstattungen für Schweißtische erhalten Sie auf Anfrage.

Bilder zu jeder Produktgröße finden Sie unter www.siegmund.com.

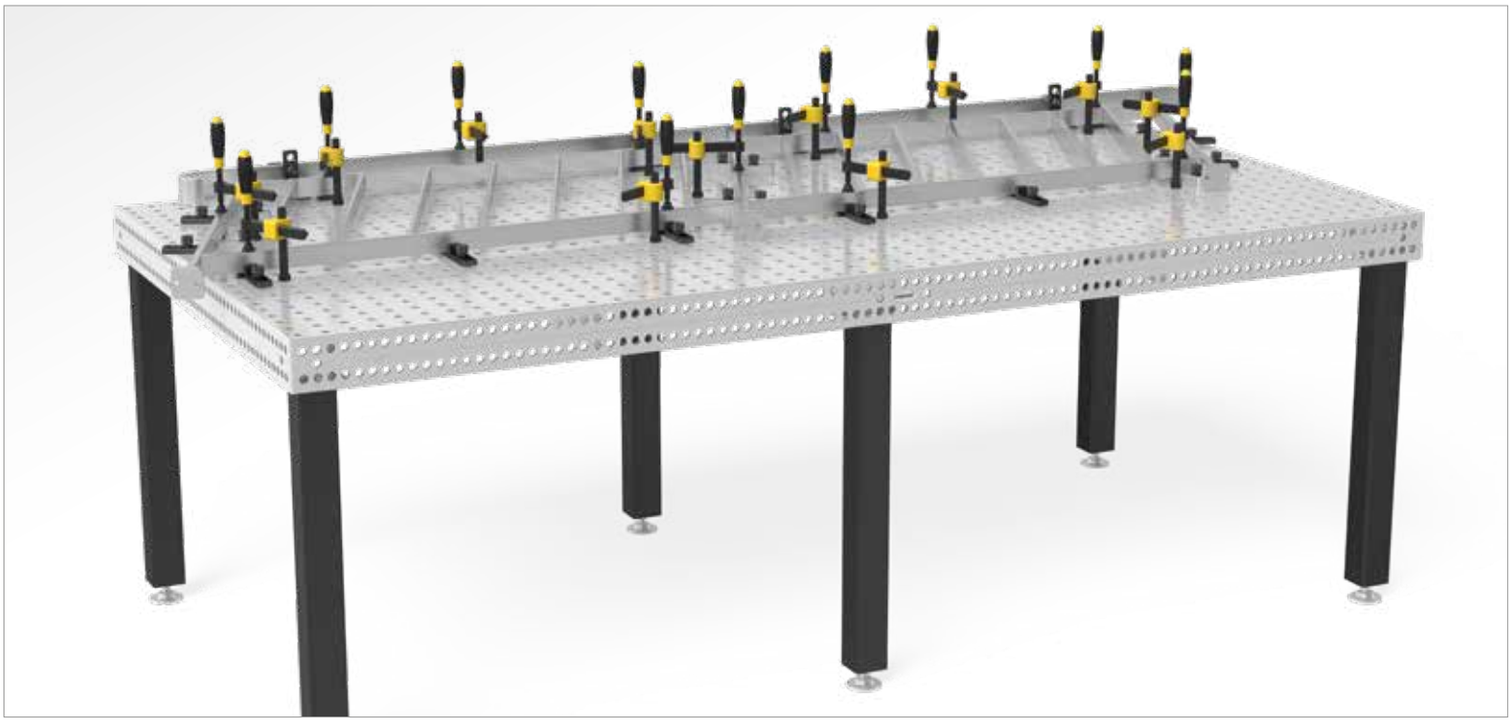

	Tischfüße:	Länge: (a)	Breite: (b)	Höhe: (c)	Gewicht:	Edelstahl	
Professional 1000x500x100 Edelstahl mit Fuß Grundausstattung 750 Tischhöhe 850	4	1000 mm	500 mm	100 mm	ca. 149 kg	2-160005.E **1.755,00 €**	○
Professional 1000x1000x100 Edelstahl mit Fuß Grundausstattung 750 Tischhöhe 850	4	1000 mm	1000 mm	100 mm	ca. 219 kg	2-160010.E **2.834,00 €**	○
Professional 1200x800x100 Edelstahl mit Fuß Grundausstattung 750 Tischhöhe 850	4	1200 mm	800 mm	100 mm	ca. 219 kg	2-160025.E **2.564,00 €**	○
Professional 1200x1200x100 Edelstahl mit Fuß Grundausstattung 750 Tischhöhe 850	4	1200 mm	1200 mm	100 mm	ca. 279 kg	2-160015.E **3.644,00 €**	○
Professional 1500x1000x100 Edelstahl mit Fuß Grundausstattung 750 Tischhöhe 850	4	1500 mm	1000 mm	100 mm	ca. 299 kg	2-160035.E **3.913,00 €**	○
Professional 1500x1500x100 Edelstahl mit Fuß Grundausstattung 750 Tischhöhe 850	4	1500 mm	1500 mm	100 mm	ca. 399 kg	2-160050.E **5.397,00 €**	○
Professional 2000x1000x100 Edelstahl mit Fuß Grundausstattung 750 Tischhöhe 850	4	2000 mm	1000 mm	100 mm	ca. 374 kg	2-160020.E **5.127,00 €**	○
Professional 2000x1200x100 Edelstahl mit Fuß Grundausstattung 750 Tischhöhe 850	4	2000 mm	1200 mm	100 mm	ca. 439 kg	2-160060.E **5.667,00 €**	○
Professional 2400x1200x100 Edelstahl mit Fuß Grundausstattung 750 Tischhöhe 850	6	2400 mm	1200 mm	100 mm	ca. 537 kg	2-160030.E **6.746,00 €**	○
Professional 3000x1500x100 Edelstahl mit Fuß Grundausstattung 750 Tischhöhe 850	6	3000 mm	1500 mm	100 mm	ca. 762 kg	2-160040.E **9.445,00 €**	○
Weitere Größen auf Anfrage						.	○

● = Artikel wird auf Lager produziert; ○ = Artikel wird auf Bestellung produziert; Erklärungen siehe Seite 84

Der Mehrpreis für einen Tisch mit einer anderen Fußvariation ergibt sich aus der Differenz von Fuß Grundausstattung und dem gewünschten Fuß.
Gewicht = Tisch + Palette + Fuß Grundausstattung

Professional 750



Professional 750

Oberflächenhärte bis zu 750 Vickers!

Die Professional 750 Schweißtische werden aus hochwertigem Stahl S355J2+N gefertigt und zusätzlich plasmanitriert und beschichtet. Aufgrund der erhöhten Belastbarkeit des Schweißtisches eignet er sich besonders für die Bearbeitung schwerer Bauteile.

TISCHFÜSSE

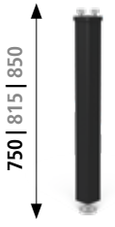

Seite 622
Fuß Grundausstattung

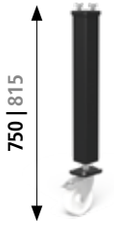

Seite 626
Fuß mit Lenkrolle und Feststellbremse

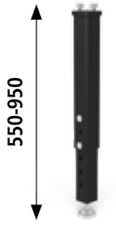

Seite 624
Fuß höhenverstellbar

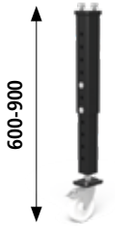

Seite 627
Fuß höhenverstellbar mit Lenkrolle und Feststellbremse

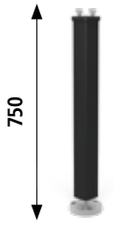

Seite 625
Fuß mit Bodenverankerung

Fußhöhen in mm.
Die Angaben in schwarz sind die Standard-Fußhöhen für den oben gezeigten Tisch. Die grauen Fußhöhen sind je Fußtyp ohne Aufpreis und bei der Bestellung anzugeben.

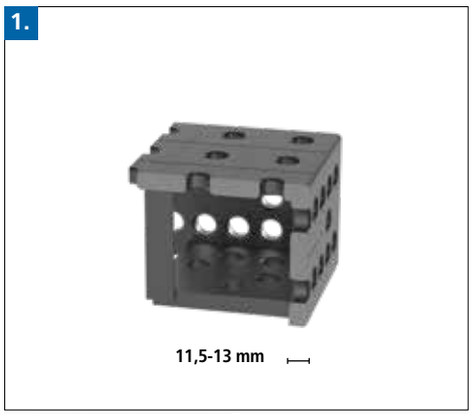

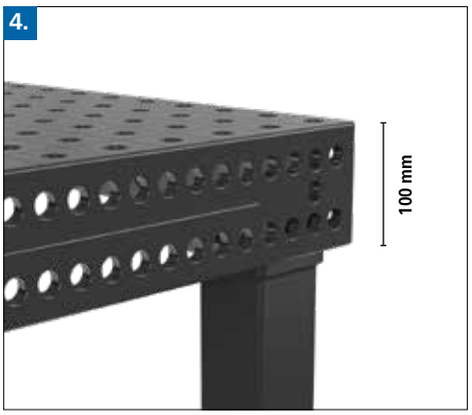

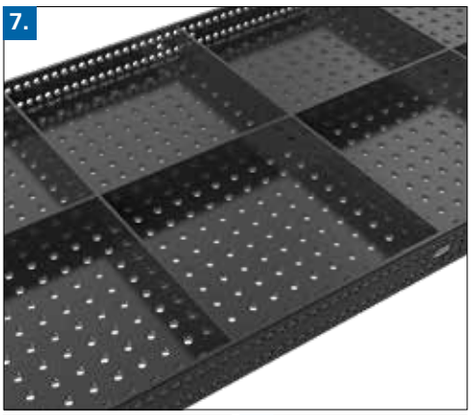



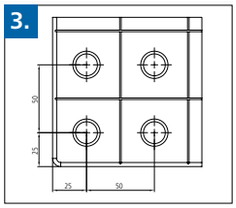

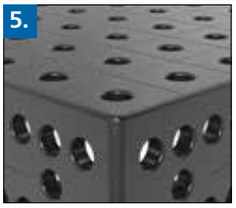

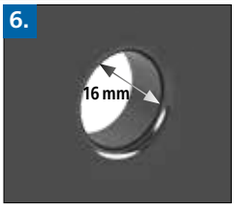





1. MATERIALSTÄRKE

- ca. 11,5 – 13 mm

2. MATERIAL

hochwertiger Stahl S355J2+N,
plasmanitriert und BAR-beschichtet*

VICKERS HÄRTEGRADE

Oberflächenhärte: ca. 450 – 750
Grundhärte: ca. 165 – 220

* Aufgrund fehlender Materialhärte bei Professional 750 deutlich höherer Produktverschleiß.

3. DATEN

- Bohrungsabstand 50 mm
- Rasterabstand 50 mm

4. SEITENWANGE

- 100 mm hoch
- zusätzliche Bohrungen ermöglichen paralleles Spannen im 25 mm Raster

5. AUFWENDIGE RADIEN

- Radien von 3 mm an den oberen Tischkanten mindern Beschädigungen an Siegmund-Zubehör und kundenseitigen Bauteilen
- Radien von 6 mm an den Ecken reduzieren die Verletzungsgefahr

6. SYSTEMBOHRUNG

- Ø 16 mm

Radius R2 an den Bohrungen auf der Tischoberfläche:

- mindern Beschädigungen an Tisch, Siegmund-Zubehör und kundenseitigen Bauteilen
- für leichteres Einführen von Bolzen und Zubehör
- noch weniger Anhaften von Schweißspritzern an den Bohrungskanten
- weniger Beschädigungen an den Bohrungskanten beim Bewegen schwerer Bauteile
- große Fase auf der Tischunterseite für optimale Spannkraft der Bolzen (siehe Seite 684)

7. VERRIPPUNG

Mehrfache Verrippung auf der Unterseite für optimale Stabilität und Genauigkeit

8. TISCHFÜSSE

- Quadratrohr 70x70 mm
- Fußteller Ø 70 mm (gedreht aus Vollmaterial)
- Fuß 40 mm feinjustierbar
  (Angaben nur für Fuß Grundausstattung)

9. TRAGLAST

Traglast pro Fuß 1.000 kg
Maximal empfohlene statische Gesamtlast:
mit 4 Füßen = 2.000 kg
mit 6 Füßen = 3.000 kg
mit 8 Füßen = 4.000 kg
bei gleichmäßiger Lastverteilung.
(Angaben nur für Fuß Grundausstattung)

Rechnerisch ergeben sich wesentlich höhere Gesamtlasten. Die angegebenen zulässigen Traglasten wurden jedoch aus Sicherheitsgründen mit Reserven berechnet.

Wenn höhere Gesamtlasten erforderlich sind, halten Sie bitte Rücksprache mit dem Hersteller.

Professional 750



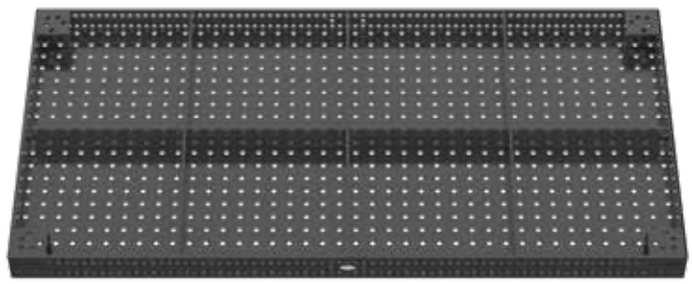

Beschreibung:

Der Tisch Professional 750 hat eine Lochanordnung im 50 mm Raster auf der Tischplatte und eine parallele Lochanordnung im 25 mm Raster an den Seiten. Die Bohrungen haben einen Durchmesser von 16 mm. Der Tisch hat eine Materialstärke von ca. 11,5-13 mm und wird aus hochwertigem Stahl S355J2+N gefertigt. Rasterlinien im Abstand von 50 mm erleichtern Ihnen den Aufbau Ihrer Vorrichtung.

Die Schweißtische sind standardmäßig mit Skala versehen.

Die verschiedenen Tischfuß-Varianten finden Sie ab Seite 620.

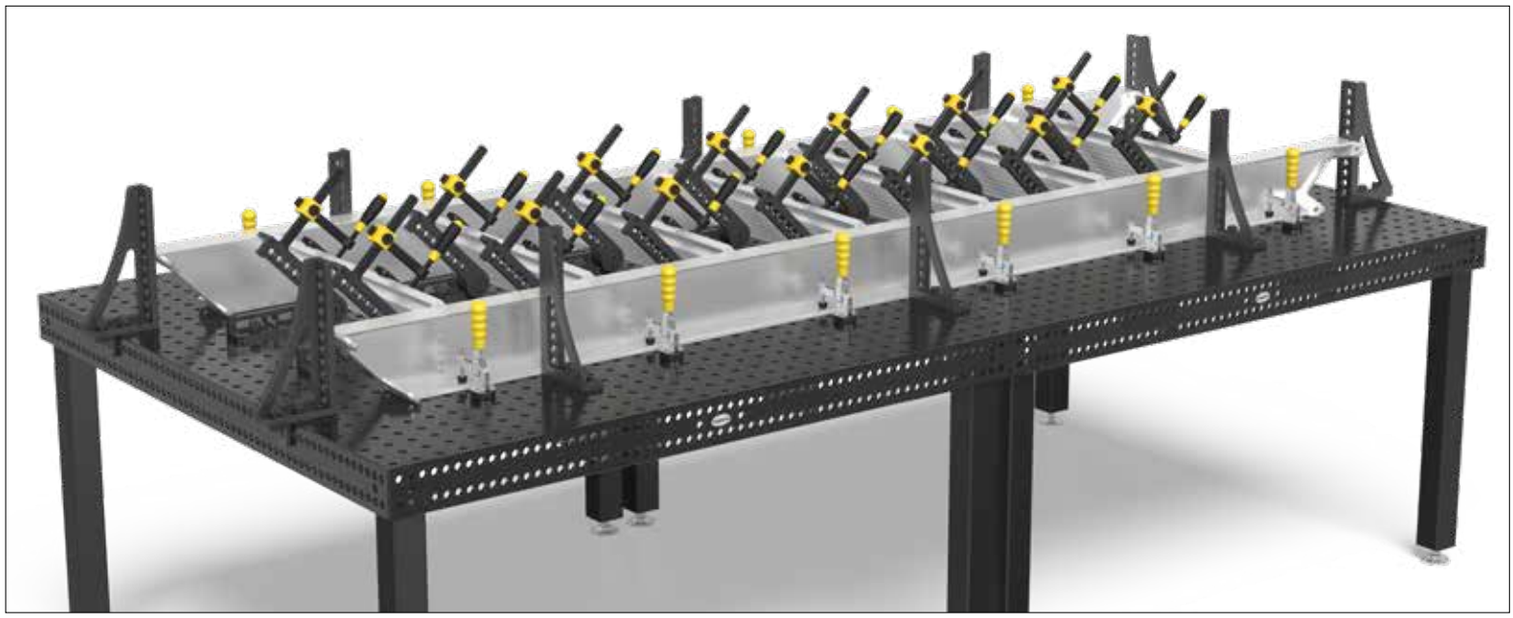

	Tischfüße:	Länge: (a)	Breite: (b)	Höhe: (c)	Gewicht:	Professional 750 Plasmanitriert 50 mm Raster		Ohne Plasmanitrierung Minderpreis	
Professional 750 1000x500x100 Plasmanitriert mit Fuß Grundausstattung 750 Tischhöhe 850	4	1000 mm	500 mm	100 mm	ca. 128 kg	2-160005.P **995,00 €**	○	2-165105 **-86,00 €**	○
Professional 750 1000x1000x100 Plasmanitriert mit Fuß Grundausstattung 750 Tischhöhe 850	4	1000 mm	1000 mm	100 mm	ca. 193 kg	2-160010.P **1.327,00 €**	○	2-165110 **-104,00 €**	○
Professional 750 1200x800x100 Plasmanitriert mit Fuß Grundausstattung 750 Tischhöhe 850	4	1200 mm	800 mm	100 mm	ca. 195 kg	2-160025.P **1.327,00 €**	●	2-165125 **-104,00 €**	○
Professional 750 1200x1200x100 Plasmanitriert mit Fuß Grundausstattung 750 Tischhöhe 850	4	1200 mm	1200 mm	100 mm	ca. 261 kg	2-160015.P **1.661,00 €**	●	2-165115 **-178,00 €**	○
Professional 750 1500x1000x100 Plasmanitriert mit Fuß Grundausstattung 750 Tischhöhe 850	4	1500 mm	1000 mm	100 mm	ca. 281 kg	2-160035.P **1.758,00 €**	●	2-165135 **-159,00 €**	○
Professional 750 1500x1500x100 Plasmanitriert mit Fuß Grundausstattung 750 Tischhöhe 850	4	1500 mm	1500 mm	100 mm	ca. 397 kg	2-160050.P **2.360,00 €**	●	2-165150 **-215,00 €**	○
Professional 750 2000x1000x100 Plasmanitriert mit Fuß Grundausstattung 750 Tischhöhe 850	4	2000 mm	1000 mm	100 mm	ca. 354 kg	2-160020.P **2.360,00 €**	●	2-165120 **-294,00 €**	○
Professional 750 2000x1200x100 Plasmanitriert mit Fuß Grundausstattung 750 Tischhöhe 850	4	2000 mm	1200 mm	100 mm	ca. 415 kg	2-160060.P **2.790,00 €**	●	2-165160 **-300,00 €**	○
Professional 750 2400x1200x100 Plasmanitriert mit Fuß Grundausstattung 750 Tischhöhe 850	6	2400 mm	1200 mm	100 mm	ca. 503 kg	2-160030.P **3.220,00 €**	●	2-165130 **-314,00 €**	○
Professional 750 3000x1500x100 Plasmanitriert mit Fuß Grundausstattung 750 Tischhöhe 850	8	3000 mm	1500 mm	100 mm	ca. 795 kg	2-160050.P.2 **4.720,00 €**	●	2-165150.2 **-430,00 €**	○
Weitere Größen auf Anfrage								.	○

● = Artikel wird auf Lager produziert; ○ = Artikel wird auf Bestellung produziert; Erklärungen siehe Seite 84

Der Mehrpreis für einen Tisch mit einer anderen Fußvariation ergibt sich aus der Differenz von Fuß Grundausstattung und dem gewünschten Fuß.

Gewicht = Tisch + Palette + Fuß Grundausstattung

160050.P.2: Bestehend aus 2 Tischen 1,5 x 1,5 m inkl. 6 Verbindungsbolzen.

Professional Extreme 8.7



Professional Extreme 8.7

Oberflächenhärte bis zu 850 Vickers!

Die Professional Extreme 8.7 Schweißtische werden aus speziellem Werkzeugstahl gefertigt und zusätzlich plasmanitriert und beschichtet. Aufgrund der erhöhten Belastbarkeit des Schweißtisches eignet er sich besonders für die Bearbeitung schwerer und scharfkantiger Bauteile.

Das Produktvideo finden Sie auch unter:

www.siegmund.com/V160020.X

TISCHFÜSSE

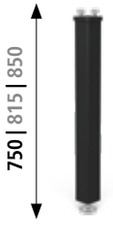

Seite 622
Fuß Grundausstattung

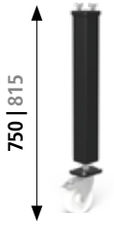

Seite 626
Fuß mit Lenkrolle und Feststellbremse

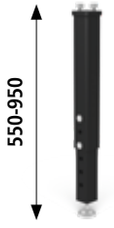

Seite 624
Fuß höhenverstellbar

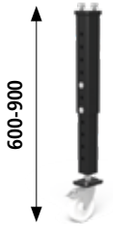

Seite 627
Fuß höhenverstellbar mit Lenkrolle und Feststellbremse

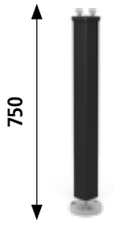

Seite 625
Fuß mit Bodenverankerung

Fußhöhen in mm.
Die Angaben in schwarz sind die Standard-Fußhöhen für den oben gezeigten Tisch. Die grauen Fußhöhen sind je Fußtyp ohne Aufpreis und bei der Bestellung anzugeben.

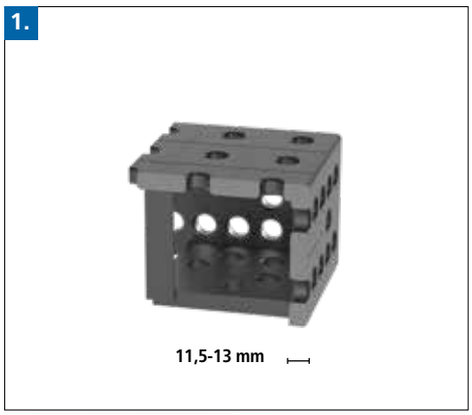



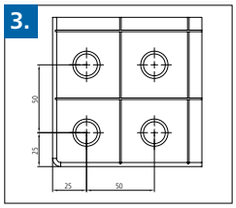

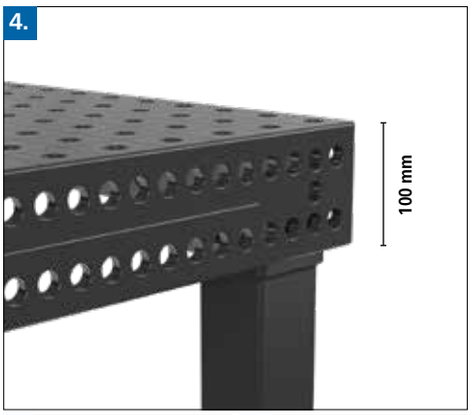



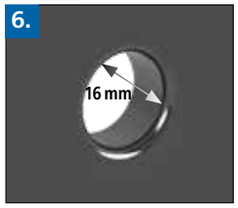

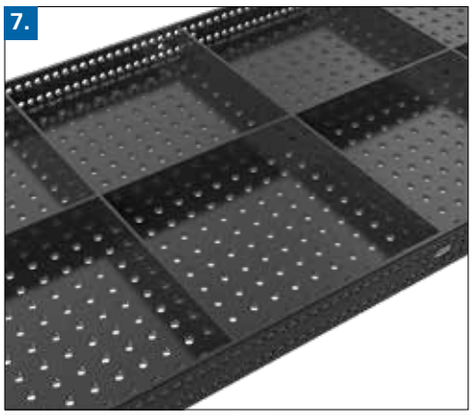





1. MATERIALSTÄRKE

- ca. 11,5 – 13 mm

2. MATERIAL

Durchgehärteter Werkzeugstahl X8.7,
plasmanitriert und BAR-beschichtet*

VICKERS HÄRTEGRADE

Tischplatte:
Oberflächenhärte: ca. 450 – 850
Grundhärte: ca. 280 – 340

Seitenwange:
Oberflächenhärte: ca. 450 – 750
Grundhärte: ca. 165 – 220

* Die wenig beanspruchten Seitenwangen werden aus Kostengründen weiterhin aus Stahl S355J2+N gefertigt.

3. DATEN

- Bohrungsabstand 50 mm
- Rasterabstand 50 mm

4. SEITENWANGE

- 100 mm hoch
- zusätzliche Bohrungen ermöglichen paralleles Spannen im 25 mm Raster

5. AUFWENDIGE RADIEN

- Radien von 3 mm an den oberen Tischkanten mindern Beschädigungen an Siegmund-Zubehör und kundenseitigen Bauteilen
- Radien von 6 mm an den Ecken reduzieren die Verletzungsgefahr

6. SYSTEMBOHRUNG

- Ø 16 mm

Radius R2 an den Bohrungen auf der Tischoberfläche:

- mindern Beschädigungen an Tisch, Siegmund-Zubehör und kundenseitigen Bauteilen
- für leichteres Einführen von Bolzen und Zubehör
- noch weniger Anhaften von Schweißspritzern an den Bohrungskanten
- weniger Beschädigungen an den Bohrungskanten beim Bewegen schwerer Bauteile
- große Fase auf der Tischunterseite für optimale Spannkraft der Bolzen (siehe Seite 684)

7. VERRIPPUNG

Mehrfache Verrippung auf der Unterseite für optimale Stabilität und Genauigkeit

8. TISCHFÜSSE

- Quadratrohr 70x70 mm
- Fußteller Ø 70 mm (gedreht aus Vollmaterial)
- Fuß 40 mm feinjustierbar
  (Angaben nur für Fuß Grundausstattung)

9. TRAGLAST

Traglast pro Fuß 1.000 kg
Maximal empfohlene statische Gesamtlast:
mit 4 Füßen = 2.000 kg
mit 6 Füßen = 3.000 kg
mit 8 Füßen = 4.000 kg
bei gleichmäßiger Lastverteilung.
(Angaben nur für Fuß Grundausstattung)

Rechnerisch ergeben sich wesentlich höhere Gesamtlasten. Die angegebenen zulässigen Traglasten wurden jedoch aus Sicherheitsgründen mit Reserven berechnet.

Wenn höhere Gesamtlasten erforderlich sind, halten Sie bitte Rücksprache mit dem Hersteller.

Professional Extreme 8.7
1000x500x100 mm



Beschreibung:

Der Tisch Professional Extreme 1000x500x100 mm hat eine Lochanordnung im 50 mm Raster auf der Tischplatte und eine parallele Lochanordnung im 25 mm Raster an den Seiten. Die Bohrungen haben einen Durchmesser von 16 mm und der Tisch eine Materialstärke von ca. 11,5-13 mm. Die Tischplatte wird aus durchgehärtetem Werkzeugstahl gefertigt. Die wenig beanspruchten Seitenwangen werden aus Kostengründen weiterhin aus Stahl S355J2+N gefertigt. Rasterlinien im Abstand von 50 mm erleichtern Ihnen den Aufbau Ihrer Vorrichtung.

Die Schweißtische sind standardmäßig mit Skala versehen.

Die verschiedenen Tischfuß-Varianten finden Sie ab Seite 620.

Gewicht: ca. 128 kg
Gewicht = Tisch + Palette + Fuß Grundausstattung

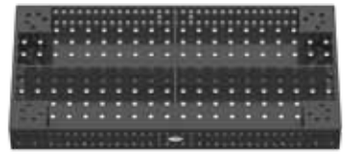

Professional Extreme 8.7
1000x500x100 mm

1000x500x100 - Plasmanitriert	Professional Extreme 8.7 - 50 mm Raster		Ohne Plasmanitrierung Minderpreis	
ohne Füße	2-160005.X7.T1 **924,00 €**	●	2-165105 **-86,00 €**	○
mit Fuß Grundausstattung 750 Tischhöhe 850	2-160005.X7 **1.108,00 €**	●	2-165105 **-86,00 €**	○

● = Artikel wird auf Lager produziert; ○ = Artikel wird auf Bestellung produziert; Erklärungen siehe Seite 84

Fußvarianten für Schweißtisch Professional Extreme

Aufpreis Fuß Grundausstattung (siehe Seite 622) **Kostenlos austauschbar**	**Aufpreis Fuß mit Bodenverankerung** (siehe Seite 625)	**Aufpreis Fuß höhenverstellbar** (siehe Seite 624)		
				
2-160857.XX •	2-160875.XX **52,00 €**	2-160877.XX **46,00 €**		

Sonderausstattung für Schweißtisch Professional Extreme

	Seitenwange		**Oberfläche**		
	Aufpreis Seitenwange doppelt gehärtet (siehe Seite 578)	**Aufpreis Diagonalraster für Seitenwange** (siehe Seite 82)		**Aufpreis Diagonalraster M8 / M12 / M16 Gewinde** (siehe Seite 82)	
 Beispiel für 50 mm Raster	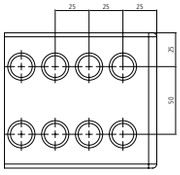	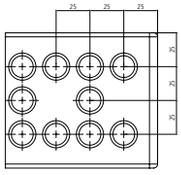		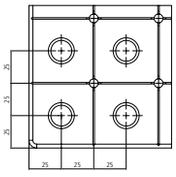 **M8**	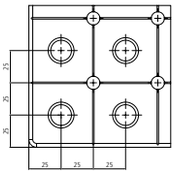 **M12** 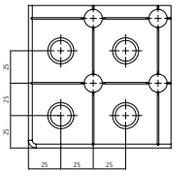 **M16**
Professional Extreme	2-166705.X **299,00 €**	2-166605.X **96,00 €**		2-166105.X **286,00 €**	2-166205.X **286,00 €** 2-166305.X **286,00 €**

Professional Extreme 8.7
1000x1000x100 mm



Beschreibung:

Der Tisch Professional Extreme 1000x1000x100 mm hat eine Lochanordnung im 50 mm Raster auf der Tischplatte und eine parallele Lochanordnung im 25 mm Raster an den Seiten. Die Bohrungen haben einen Durchmesser von 16 mm und der Tisch eine Materialstärke von ca. 11,5-13 mm. Die Tischplatte wird aus durchgehärtetem Werkzeugstahl gefertigt. Die wenig beanspruchten Seitenwangen werden aus Kostengründen weiterhin aus Stahl S355J2+N gefertigt. Rasterlinien im Abstand von 50 mm erleichtern Ihnen den Aufbau Ihrer Vorrichtung.

Die Schweißtische sind standardmäßig mit Skala versehen.

Die verschiedenen Tischfuß-Varianten finden Sie ab Seite 620.

Gewicht: ca. 193 kg
Gewicht = Tisch + Palette + Fuß Grundausstattung

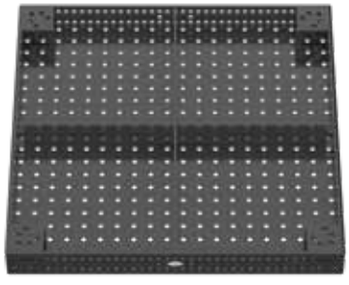

Professional Extreme 8.7
1000x1000x100 mm

1000x1000x100 - Plasmanitriert	Professional Extreme 8.7 - 50 mm Raster	Ohne Plasmanitrierung Minderpreis
ohne Füße	2-160010.X7.T1 ● **1.251,00 €**	2-165110 ○ **-104,00 €**
mit Fuß Grundausstattung 750 Tischhöhe 850	2-160010.X7 ● **1.435,00 €**	2-165110 ○ **-104,00 €**

● = Artikel wird auf Lager produziert; ○ = Artikel wird auf Bestellung produziert; Erklärungen siehe Seite 84

Fußvarianten für Schweißtisch Professional Extreme

Aufpreis Fuß Grundausstattung (siehe Seite 622) **Kostenlos austauschbar**	**Aufpreis Fuß mit Lenkrolle und Feststellbremse 750** (siehe Seite 626)	**Aufpreis Fuß mit Bodenverankerung** (siehe Seite 625)	**Aufpreis Fuß höhenverstellbar** (siehe Seite 624)	**Aufpreis Fuß höhenverstellbar mit Lenkrolle und Feststellbremse** (siehe Seite 627)
				
2-160857.XX •	2-160876.XX **51,00 €**	2-160875.XX **52,00 €**	2-160877.XX **46,00 €**	2-160879.XX **75,00 €**

Sonderausstattung für Schweißtisch Professional Extreme

	Seitenwange		**Oberfläche**		
	Aufpreis Seitenwange doppelt gehärtet (siehe Seite 578)	**Aufpreis Diagonalraster für Seitenwange** (siehe Seite 82)		**Aufpreis Diagonalraster M8 / M12 / M16 Gewinde** (siehe Seite 82)	
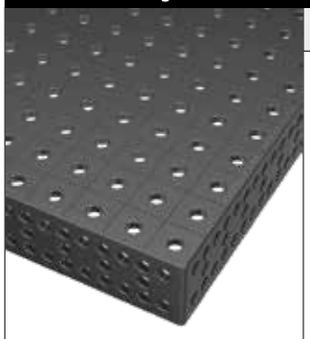 Beispiel für Diagonalraster für Seitenwange.	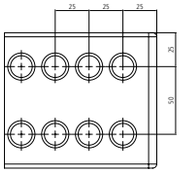	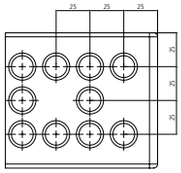		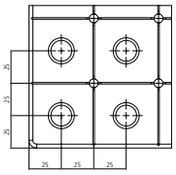 **M8**	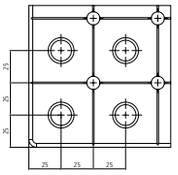 **M12**	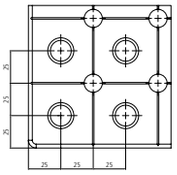 **M16**
Professional Extreme	2-166710.X **379,00 €**	2-166610.X **137,00 €**		2-166110.X **409,00 €**	2-166210.X **409,00 €**	2-166310.X **409,00 €**

Professional Extreme 8.7
1200x800x100 mm



Beschreibung:

Der Tisch Professional Extreme 1200x800x100 mm hat eine Lochanordnung im 50 mm Raster auf der Tischplatte und eine parallele Lochanordnung im 25 mm Raster an den Seiten. Die Bohrungen haben einen Durchmesser von 16 mm und der Tisch eine Materialstärke von ca. 11,5-13 mm. Die Tischplatte wird aus durchgehärtetem Werkzeugstahl gefertigt. Die wenig beanspruchten Seitenwangen werden aus Kostengründen weiterhin aus Stahl S355J2+N gefertigt. Rasterlinien im Abstand von 50 mm erleichtern Ihnen den Aufbau Ihrer Vorrichtung.

Die Schweißtische sind standardmäßig mit Skala versehen.

Die verschiedenen Tischfuß-Varianten finden Sie ab Seite 620.

Gewicht: ca. 195 kg
Gewicht = Tisch + Palette + Fuß Grundausstattung

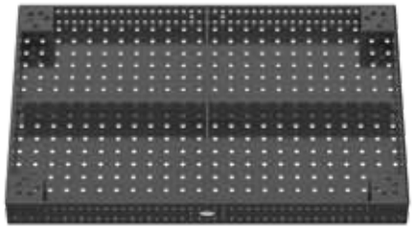

Professional Extreme 8.7
1200x800x100 mm

1200x800x100 - Plasmanitriert	Professional Extreme 8.7 - 50 mm Raster		Ohne Plasmanitrierung Minderpreis	
ohne Füße	2-160025.X7.T1 **1.362,00 €**	●	2-165125 **-104,00 €**	○
mit Fuß Grundausstattung 750 Tischhöhe 850	2-160025.X7 **1.546,00 €**	●	2-165125 **-104,00 €**	○

● = Artikel wird auf Lager produziert; ○ = Artikel wird auf Bestellung produziert; Erklärungen siehe Seite 84

Fußvarianten für Schweißtisch Professional Extreme

Aufpreis Fuß Grundausstattung (siehe Seite 622) **Kostenlos austauschbar**	**Aufpreis Fuß mit Bodenverankerung** (siehe Seite 625)	**Aufpreis Fuß höhenverstellbar** (siehe Seite 624)		
				
2-160857.XX •	2-160875.XX **52,00 €**	2-160877.XX **46,00 €**		

Sonderausstattung für Schweißtisch Professional Extreme

	Seitenwange		**Oberfläche**		
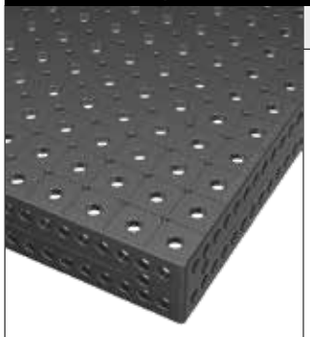 Beispiel für Diagonalraster M8	**Aufpreis Seitenwange doppelt gehärtet** (siehe Seite 578)	**Aufpreis Diagonalraster für Seitenwange** (siehe Seite 82)		**Aufpreis Diagonalraster M8 / M12 / M16 Gewinde** (siehe Seite 82)	
	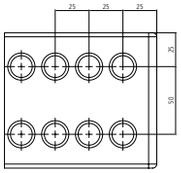	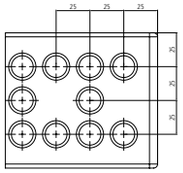		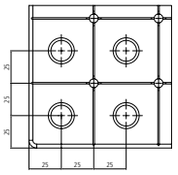 **M8**	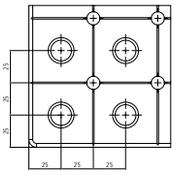 **M12** 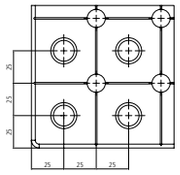 **M16**
Professional Extreme	2-166725.X **377,00 €**	2-166625.X **136,00 €**		2-166125.X **407,00 €**	2-166225.X **407,00 €** 2-166325.X **407,00 €**

Professional Extreme 8.7
1200x1200x100 mm



Beschreibung:

Der Tisch Professional Extreme 1200x1200x100 mm hat eine Lochanordnung im 50 mm Raster auf der Tischplatte und eine parallele Lochanordnung im 25 mm Raster an den Seiten. Die Bohrungen haben einen Durchmesser von 16 mm und der Tisch eine Materialstärke von ca. 11,5-13 mm. Die Tischplatte wird aus durchgehärtetem Werkzeugstahl gefertigt. Die wenig beanspruchten Seitenwangen werden aus Kostengründen weiterhin aus Stahl S355J2+N gefertigt. Rasterlinien im Abstand von 50 mm erleichtern Ihnen den Aufbau Ihrer Vorrichtung.

Die Schweißtische sind standardmäßig mit Skala versehen.

Die verschiedenen Tischfuß-Varianten finden Sie ab Seite 620.

Gewicht: ca. 261 kg
Gewicht = Tisch + Palette + Fuß Grundausstattung

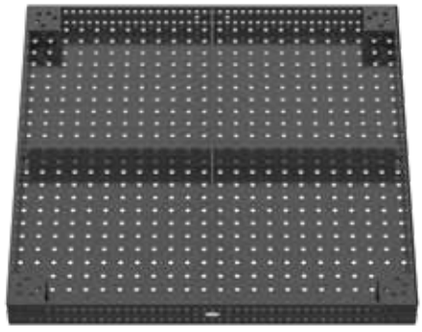

Professional Extreme 8.7
1200x1200x100 mm

1200x1200x100 - Plasmanitriert	Professional Extreme 8.7 - 50 mm Raster		Ohne Plasmanitrierung Minderpreis	
ohne Füße	2-160015.X7.T1 **1.694,00 €**	●	2-165115 **-178,00 €**	○
mit Fuß Grundausstattung 750 Tischhöhe 850	2-160015.X7 **1.878,00 €**	●	2-165115 **-178,00 €**	○

● = Artikel wird auf Lager produziert; ○ = Artikel wird auf Bestellung produziert; Erklärungen siehe Seite 84

Fußvarianten für Schweißtisch Professional Extreme

Aufpreis Fuß Grundausstattung (siehe Seite 622) **Kostenlos austauschbar**	**Aufpreis Fuß mit Lenkrolle und Feststellbremse 750** (siehe Seite 626)	**Aufpreis Fuß mit Bodenverankerung** (siehe Seite 625)	**Aufpreis Fuß höhenverstellbar** (siehe Seite 624)	**Aufpreis Fuß höhenverstellbar mit Lenkrolle und Feststellbremse** (siehe Seite 627)
				
2-160857.XX •	2-160876.XX **51,00 €**	2-160875.XX **52,00 €**	2-160877.XX **46,00 €**	2-160879.XX **75,00 €**

Sonderausstattung für Schweißtisch Professional Extreme

	Seitenwange		**Oberfläche**		
	Aufpreis Seitenwange doppelt gehärtet (siehe Seite 578)	**Aufpreis Diagonalraster für Seitenwange** (siehe Seite 82)		**Aufpreis Diagonalraster M8 / M12 / M16 Gewinde** (siehe Seite 82)	
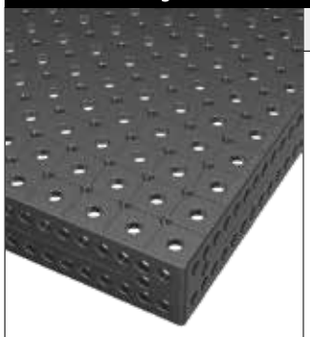 Beispiel für Diagonalraster M12	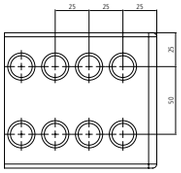	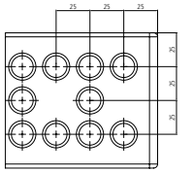		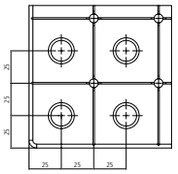 **M8**	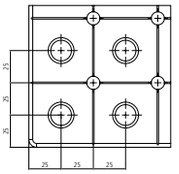 **M12** 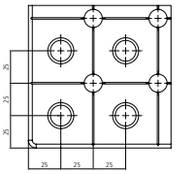 **M16**
Professional Extreme	2-166715.X **457,00 €**	2-166615.X **177,00 €**		2-166115.X **531,00 €**	2-166215.X **531,00 €** 2-166315.X **531,00 €**

Professional Extreme 8.7
1500x1000x100 mm



Beschreibung:

Der Tisch Professional Extreme 1500x1000x100 mm hat eine Lochanordnung im 50 mm Raster auf der Tischplatte und eine parallele Lochanordnung im 25 mm Raster an den Seiten. Die Bohrungen haben einen Durchmesser von 16 mm und der Tisch eine Materialstärke von ca. 11,5-13 mm. Die Tischplatte wird aus durchgehärtetem Werkzeugstahl gefertigt. Die wenig beanspruchten Seitenwangen werden aus Kostengründen weiterhin aus Stahl S355J2+N gefertigt. Rasterlinien im Abstand von 50 mm erleichtern Ihnen den Aufbau Ihrer Vorrichtung.

Die Schweißtische sind standardmäßig mit Skala versehen.

Die verschiedenen Tischfuß-Varianten finden Sie ab Seite 620.

Gewicht: ca. 281 kg
Gewicht = Tisch + Palette + Fuß Grundausstattung

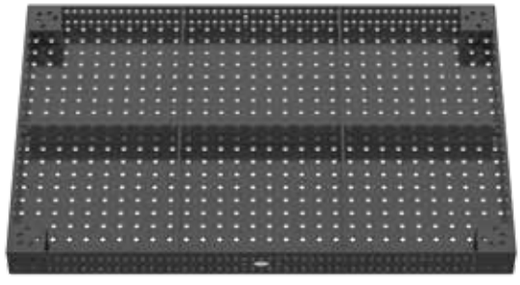

Professional Extreme 8.7
1500x1000x100 mm

1500x1000x100 - Plasmanitriert	Professional Extreme 8.7 - 50 mm Raster		Ohne Plasmanitrierung Minderpreis	
ohne Füße	2-160035.X7.T1 **1.786,00 €**	●	2-165135 **-159,00 €**	○
mit Fuß Grundausstattung 750 Tischhöhe 850	2-160035.X7 **1.970,00 €**	●	2-165135 **-159,00 €**	○

● = Artikel wird auf Lager produziert; ○ = Artikel wird auf Bestellung produziert; Erklärungen siehe Seite 84

Fußvarianten für Schweißtisch Professional Extreme

Aufpreis Fuß Grundausstattung (siehe Seite 622) **Kostenlos austauschbar**	**Aufpreis Fuß mit Lenkrolle und Feststellbremse 750** (siehe Seite 626)	**Aufpreis Fuß mit Bodenverankerung** (siehe Seite 625)	**Aufpreis Fuß höhenverstellbar** (siehe Seite 624)	**Aufpreis Fuß höhenverstellbar mit Lenkrolle und Feststellbremse** (siehe Seite 627)
				
2-160857.XX •	2-160876.XX **51,00 €**	2-160875.XX **52,00 €**	2-160877.XX **46,00 €**	2-160879.XX **75,00 €**

Sonderausstattung für Schweißtisch Professional Extreme

	Seitenwange		**Oberfläche**		
	Aufpreis Seitenwange doppelt gehärtet (siehe Seite 578)	**Aufpreis Diagonalraster für Seitenwange** (siehe Seite 82)		**Aufpreis Diagonalraster M8 / M12 / M16 Gewinde** (siehe Seite 82)	
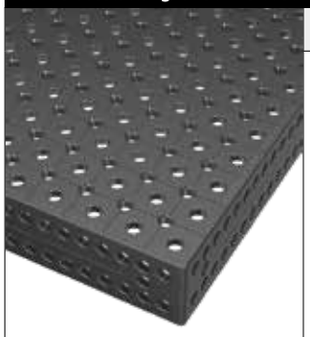 Beispiel für Diagonalraster M16	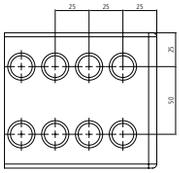	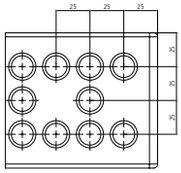		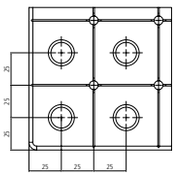 **M8**	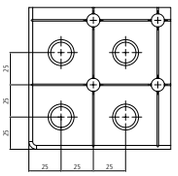 **M12** 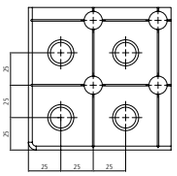 **M16**
Professional Extreme	2-166735.X **483,00 €**	2-166635.X **191,00 €**		2-166135.X **571,00 €**	2-166235.X **571,00 €** 2-166335.X **571,00 €**

Professional Extreme 8.7
1500x1500x100 mm



Beschreibung:

Der Tisch Professional Extreme 1500x1500x100 mm hat eine Lochanordnung im 50 mm Raster auf der Tischplatte und eine parallele Lochanordnung im 25 mm Raster an den Seiten. Die Bohrungen haben einen Durchmesser von 16 mm und der Tisch eine Materialstärke von ca. 11,5-13 mm. Die Tischplatte wird aus durchgehärtetem Werkzeugstahl gefertigt. Die wenig beanspruchten Seitenwangen werden aus Kostengründen weiterhin aus Stahl S355J2+N gefertigt. Rasterlinien im Abstand von 50 mm erleichtern Ihnen den Aufbau Ihrer Vorrichtung.

Die Schweißtische sind standardmäßig mit Skala versehen.

Die verschiedenen Tischfuß-Varianten finden Sie ab Seite 620.

Gewicht: ca. 397 kg
Gewicht = Tisch + Palette + Fuß Grundausstattung

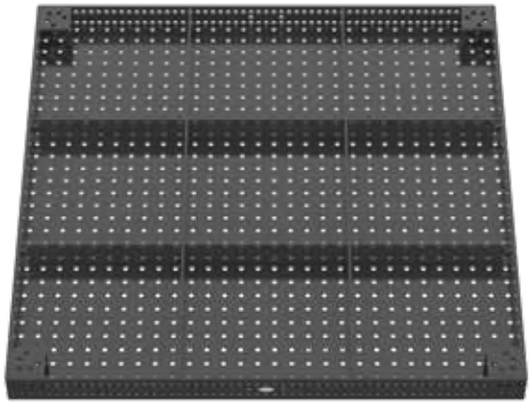

Professional Extreme 8.7
1500x1500x100 mm

1500x1500x100 - Plasmanitriert	Professional Extreme 8.7 - 50 mm Raster	Ohne Plasmanitrierung Minderpreis
ohne Füße	2-160050.X7.T1 ● **2.414,00 €**	2-165150 ○ **-215,00 €**
mit Fuß Grundausstattung 750 Tischhöhe 850	2-160050.X7 ● **2.598,00 €**	2-165150 ○ **-215,00 €**

● = Artikel wird auf Lager produziert; ○ = Artikel wird auf Bestellung produziert; Erklärungen siehe Seite 84

Fußvarianten für Schweißtisch Professional Extreme

Aufpreis Fuß Grundausstattung (siehe Seite 622) **Kostenlos austauschbar**	**Aufpreis Fuß mit Lenkrolle und Feststellbremse 750** (siehe Seite 626)	**Aufpreis Fuß mit Bodenverankerung** (siehe Seite 625)	**Aufpreis Fuß höhenverstellbar** (siehe Seite 624)	**Aufpreis Fuß höhenverstellbar mit Lenkrolle und Feststellbremse** (siehe Seite 627)
				
2-160857.XX •	2-160876.XX **51,00 €**	2-160875.XX **52,00 €**	2-160877.XX **46,00 €**	2-160879.XX **75,00 €**

Sonderausstattung für Schweißtisch Professional Extreme

	Seitenwange		Oberfläche			
	Aufpreis Seitenwange doppelt gehärtet (siehe Seite 578)	**Aufpreis Diagonalraster für Seitenwange** (siehe Seite 82)		**Aufpreis Diagonalraster M8 / M12 / M16 Gewinde** (siehe Seite 82)		
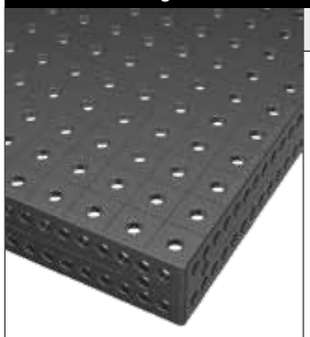 Beispiel für 50 mm Raster	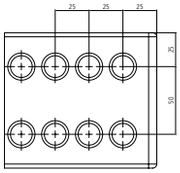	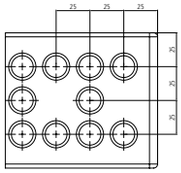		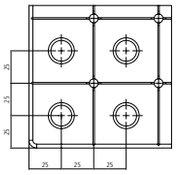 **M8**	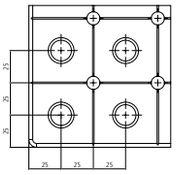 **M12**	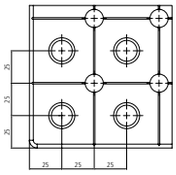 **M16**
Professional Extreme	2-166750.X **685,00 €**	2-166650.X **282,00 €**		2-166150.X **846,00 €**	2-166250.X **846,00 €**	2-166350.X **846,00 €**

Professional Extreme 8.7
2000x1000x100 mm



Beschreibung:

Der Tisch Professional Extreme 2000x1000x100 mm hat eine Lochanordnung im 50 mm Raster auf der Tischplatte und eine parallele Lochanordnung im 25 mm Raster an den Seiten. Die Bohrungen haben einen Durchmesser von 16 mm und der Tisch eine Materialstärke von ca. 11,5-13 mm. Die Tischplatte wird aus durchgehärtetem Werkzeugstahl gefertigt. Die wenig beanspruchten Seitenwangen werden aus Kostengründen weiterhin aus Stahl S355J2+N gefertigt. Rasterlinien im Abstand von 50 mm erleichtern Ihnen den Aufbau Ihrer Vorrichtung.

Die Schweißtische sind standardmäßig mit Skala versehen.

Die verschiedenen Tischfuß-Varianten finden Sie ab Seite 620.

Gewicht: ca. 354 kg
Gewicht = Tisch + Palette + Fuß Grundausstattung

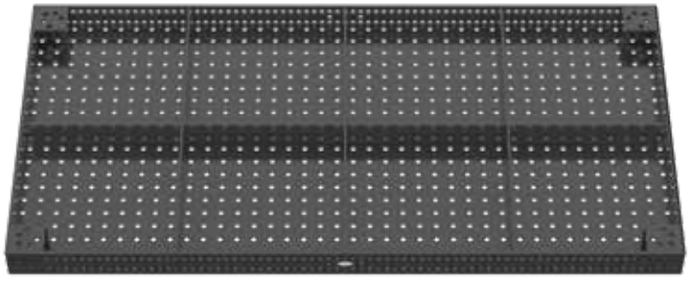

Professional Extreme 8.7
2000x1000x100 mm

2000x1000x100 - Plasmanitriert	Professional Extreme 8.7 - 50 mm Raster		Ohne Plasmanitrierung Minderpreis	
ohne Füße	2-160020.X7.T1 **2.414,00 €**	●	2-165120 **-294,00 €**	○
mit Fuß Grundausstattung 750 Tischhöhe 850	2-160020.X7 **2.598,00 €**	●	2-165120 **-294,00 €**	○

● = Artikel wird auf Lager produziert; ○ = Artikel wird auf Bestellung produziert; Erklärungen siehe Seite 84

Fußvarianten für Schweißtisch Professional Extreme

Aufpreis Fuß Grundausstattung (siehe Seite 622) **Kostenlos austauschbar**	**Aufpreis Fuß mit Lenkrolle und Feststellbremse 750** (siehe Seite 626)	**Aufpreis Fuß mit Bodenverankerung** (siehe Seite 625)	**Aufpreis Fuß höhenverstellbar** (siehe Seite 624)	**Aufpreis Fuß höhenverstellbar mit Lenkrolle und Feststellbremse** (siehe Seite 627)
				
2-160857.XX •	2-160876.XX **51,00 €**	2-160875.XX **52,00 €**	2-160877.XX **46,00 €**	2-160879.XX **75,00 €**

Sonderausstattung für Schweißtisch Professional Extreme

	Seitenwange		Oberfläche			
	Aufpreis Seitenwange doppelt gehärtet (siehe Seite 578)	**Aufpreis Diagonalraster für Seitenwange** (siehe Seite 82)		**Aufpreis Diagonalraster M8 / M12 / M16 Gewinde** (siehe Seite 82)		
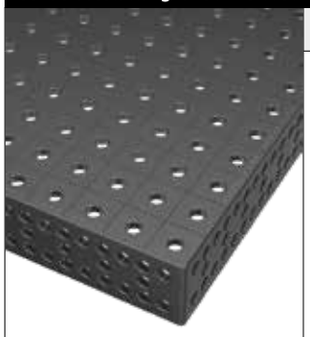 Beispiel für Diagonalraster für Seitenwange.	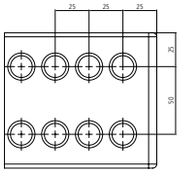	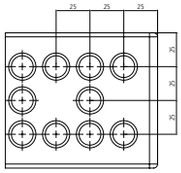		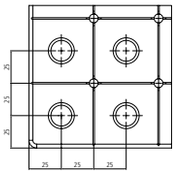 **M8**	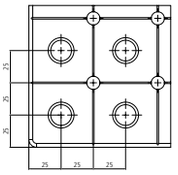 **M12**	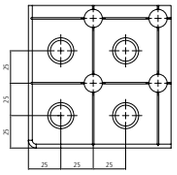 **M16**
Professional Extreme	2-166720.X **635,00 €**	2-166620.X **257,00 €**		2-166120.X **769,00 €**	2-166220.X **769,00 €**	2-166320.X **769,00 €**

Professional Extreme 8.7
2000x1200x100 mm



Beschreibung:

Der Tisch Professional Extreme 2000x1200x100 mm hat eine Lochanordnung im 50 mm Raster auf der Tischplatte und eine parallele Lochanordnung im 25 mm Raster an den Seiten. Die Bohrungen haben einen Durchmesser von 16 mm und der Tisch eine Materialstärke von ca. 11,5-13 mm. Die Tischplatte wird aus durchgehärtetem Werkzeugstahl gefertigt. Die wenig beanspruchten Seitenwangen werden aus Kostengründen weiterhin aus Stahl S355J2+N gefertigt. Rasterlinien im Abstand von 50 mm erleichtern Ihnen den Aufbau Ihrer Vorrichtung.

Die Schweißtische sind standardmäßig mit Skala versehen.

Die verschiedenen Tischfuß-Varianten finden Sie ab Seite 620.

Gewicht: ca. 415 kg
Gewicht = Tisch + Palette + Fuß Grundausstattung

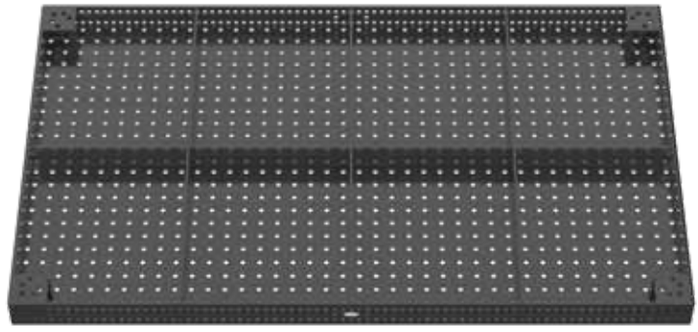

Professional Extreme 8.7
2000x1200x100 mm

2000x1200x100 - Plasmanitriert	Professional Extreme 8.7 - 50 mm Raster		Ohne Plasmanitrierung Minderpreis	
ohne Füße	2-160060.X7.T1 **2.946,00 €**	●	2-165160 **-300,00 €**	○
mit Fuß Grundausstattung 750 Tischhöhe 850	2-160060.X7 **3.130,00 €**	●	2-165160 **-300,00 €**	○

● = Artikel wird auf Lager produziert; ○ = Artikel wird auf Bestellung produziert; Erklärungen siehe Seite 84

Fußvarianten für Schweißtisch Professional Extreme

Aufpreis Fuß Grundausstattung (siehe Seite 622) **Kostenlos austauschbar**	**Aufpreis Fuß mit Lenkrolle und Feststellbremse 750** (siehe Seite 626)	**Aufpreis Fuß mit Bodenverankerung** (siehe Seite 625)	**Aufpreis Fuß höhenverstellbar** (siehe Seite 624)	**Aufpreis Fuß höhenverstellbar mit Lenkrolle und Feststellbremse** (siehe Seite 627)
				
2-160857.XX	2-160876.XX	2-160875.XX	2-160877.XX	2-160879.XX
•	**51,00 €**	**52,00 €**	**46,00 €**	**75,00 €**

Sonderausstattung für Schweißtisch Professional Extreme

	Seitenwange		**Oberfläche**		
	Aufpreis Seitenwange doppelt gehärtet (siehe Seite 578)	**Aufpreis Diagonalraster für Seitenwange** (siehe Seite 82)		**Aufpreis Diagonalraster M8 / M12 / M16 Gewinde** (siehe Seite 82)	
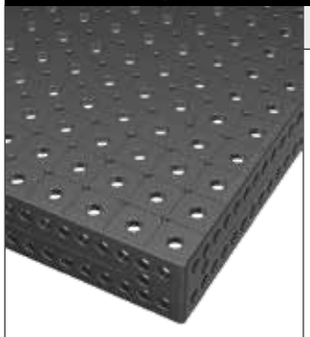 Beispiel für Diagonalraster M8	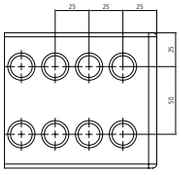	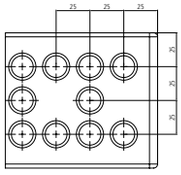		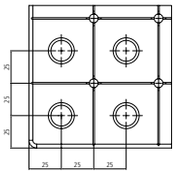 **M8**	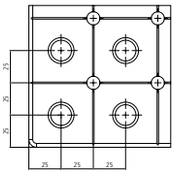 **M12** 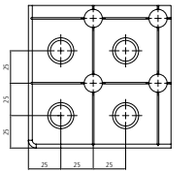 **M16**
Professional Extreme	2-166760.X **735,00 €**	2-166660.X **308,00 €**		2-166160.X **924,00 €**	2-166260.X **924,00 €** 2-166360.X **924,00 €**

Professional Extreme 8.7
2400x1200x100 mm



Beschreibung:

Der Tisch Professional Extreme 2400x1200x100 mm hat eine Lochanordnung im 50 mm Raster auf der Tischplatte und eine parallele Lochanordnung im 25 mm Raster an den Seiten. Die Bohrungen haben einen Durchmesser von 16 mm und der Tisch eine Materialstärke von ca. 11,5-13 mm. Die Tischplatte wird aus durchgehärtetem Werkzeugstahl gefertigt. Die wenig beanspruchten Seitenwangen werden aus Kostengründen weiterhin aus Stahl S355J2+N gefertigt. Rasterlinien im Abstand von 50 mm erleichtern Ihnen den Aufbau Ihrer Vorrichtung.

Die Schweißtische sind standardmäßig mit Skala versehen.

Die verschiedenen Tischfuß-Varianten finden Sie ab Seite 620.

Gewicht: ca. 503 kg
Gewicht = Tisch + Palette + Fuß Grundausstattung

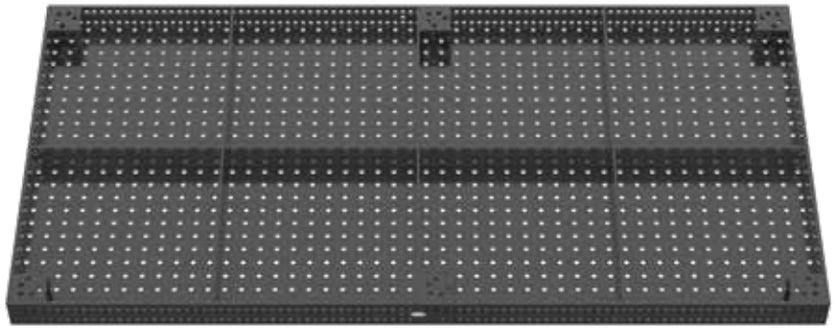

Professional Extreme 8.7
2400x1200x100 mm

2400x1200x100 - Plasmanitriert	Professional Extreme 8.7 - 50 mm Raster		Ohne Plasmanitrierung Minderpreis	
ohne Füße	2-160030.X7.T1 **3.377,00 €**	●	2-165130 **-314,00 €**	○
mit Fuß Grundausstattung 750 Tischhöhe 850	2-160030.X7 **3.653,00 €**	●	2-165130 **-314,00 €**	○

● = Artikel wird auf Lager produziert; ○ = Artikel wird auf Bestellung produziert; Erklärungen siehe Seite 84

Fußvarianten für Schweißtisch Professional Extreme

Aufpreis Fuß Grundausstattung (siehe Seite 622) **Kostenlos austauschbar**	**Aufpreis Fuß mit Bodenverankerung** (siehe Seite 625)	**Aufpreis Fuß höhenverstellbar** (siehe Seite 624)		
				
2-160857.XX •	2-160875.XX **52,00 €**	2-160877.XX **46,00 €**		

Sonderausstattung für Schweißtisch Professional Extreme

	Seitenwange		**Oberfläche**		
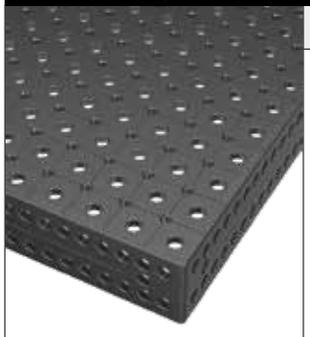 Beispiel für Diagonalraster M12	**Aufpreis Seitenwange doppelt gehärtet** (siehe Seite 578) 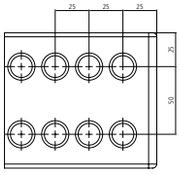	**Aufpreis Diagonalraster für Seitenwange** (siehe Seite 82) 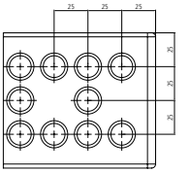		**Aufpreis Diagonalraster M8 / M12 / M16 Gewinde** (siehe Seite 82) 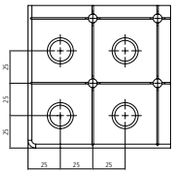 **M8** 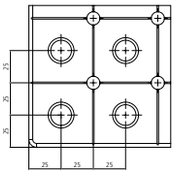 **M12** 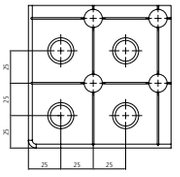 **M16**	
Professional Extreme	2-166730.X **887,00 €**	2-166630.X **351,00 €**		2-166130.X **1.052,00 €**	2-166230.X **1.052,00 €**	2-166330.X **1.052,00 €**

Professional Extreme 8.7
3000x1500x100 mm



Beschreibung:

Der Tisch Professional Extreme 3000x1500x100 mm hat eine Lochanordnung im 50 mm Raster auf der Tischplatte und eine parallele Lochanordnung im 25 mm Raster an den Seiten. Die Bohrungen haben einen Durchmesser von 16 mm und der Tisch eine Materialstärke von ca. 11,5-13 mm. Die Tischplatte wird aus durchgehärtetem Werkzeugstahl gefertigt. Die wenig beanspruchten Seitenwangen werden aus Kostengründen weiterhin aus Stahl S355J2+N gefertigt. Rasterlinien im Abstand von 50 mm erleichtern Ihnen den Aufbau Ihrer Vorrichtung.

Die Schweißtische sind standardmäßig mit Skala versehen.

Die verschiedenen Tischfuß-Varianten finden Sie ab Seite 620.

Gewicht: ca. 795 kg
Gewicht = Tisch + Palette + Fuß Grundausstattung

Bestehend aus 2 Tischen 1,5 x 1,5 m inkl. 6 Verbindungsbolzen.

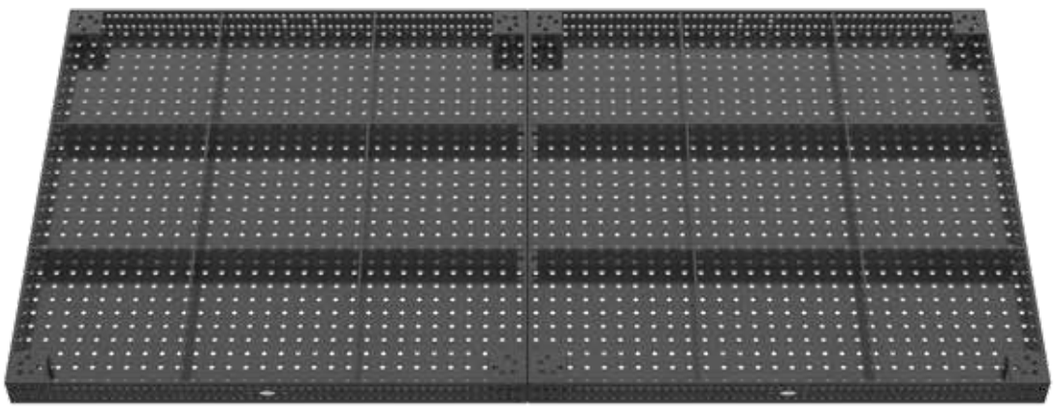

Professional Extreme 8.7
3000x1500x100 mm

3000x1500x100 - Plasmanitriert	Professional Extreme 8.7 - 50 mm Raster		Ohne Plasmanitrierung Minderpreis	
ohne Füße	2-160050.X7.2.T1 **4.828,00 €**	●	2-165150.2 **-430,00 €**	○
mit Fuß Grundausstattung 750 Tischhöhe 850	2-160050.X7.2 **5.196,00 €**	●	2-165150.2 **-430,00 €**	○

● = Artikel wird auf Lager produziert; ○ = Artikel wird auf Bestellung produziert; Erklärungen siehe Seite 84

Fußvarianten für Schweißtisch Professional Extreme

Aufpreis Fuß Grundausstattung (siehe Seite 622) **Kostenlos austauschbar**	**Aufpreis Fuß mit Bodenverankerung** (siehe Seite 625)	**Aufpreis Fuß höhenverstellbar** (siehe Seite 624)		
				
2-160857.XX •	2-160875.XX **52,00 €**	2-160877.XX **46,00 €**		

Sonderausstattung für Schweißtisch Professional Extreme

	Seitenwange		**Oberfläche**		
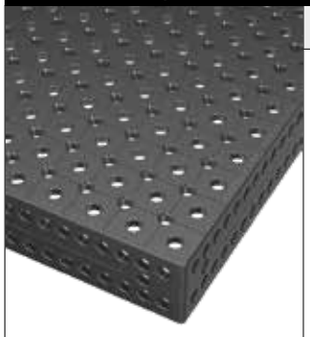 Beispiel für Diagonalraster M16	**Aufpreis Seitenwange doppelt gehärtet** (siehe Seite 578) 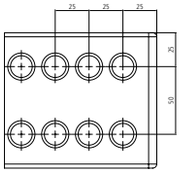	**Aufpreis Diagonalraster für Seitenwange** (siehe Seite 82) 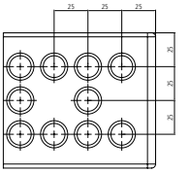		**Aufpreis Diagonalraster M8 / M12 / M16 Gewinde** (siehe Seite 82) 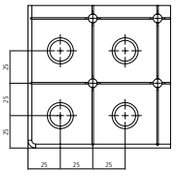 **M8** 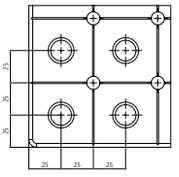 **M12** 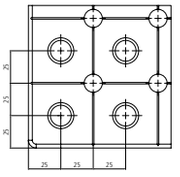 **M16**	
Professional Extreme	2-166750.X.2 **1.370,00 €**	2-166650.X.2 **564,00 €**		2-166150.X.2 **1.608,00 €**	2-166250.X.2 **1.692,00 €**	2-166350.X.2 **1.692,00 €**

Professional Extreme 8.7
4000x2000x100 mm



Beschreibung:

Der Tisch Professional Extreme 4000x2000x100 mm hat eine Lochanordnung im 50 mm Raster auf der Tischplatte und eine parallele Lochanordnung im 25 mm Raster an den Seiten. Die Bohrungen haben einen Durchmesser von 16 mm und der Tisch eine Materialstärke von ca. 11,5-13 mm. Die Tischplatte wird aus durchgehärtetem Werkzeugstahl gefertigt. Die wenig beanspruchten Seitenwangen werden aus Kostengründen weiterhin aus Stahl S355J2+N gefertigt. Rasterlinien im Abstand von 50 mm erleichtern Ihnen den Aufbau Ihrer Vorrichtung.

Die Schweißtische sind standardmäßig mit Skala versehen.

Die verschiedenen Tischfuß-Varianten finden Sie ab Seite 620.

Gewicht: ca. 1.297 kg
Gewicht = Tisch + Palette + Fuß Grundausstattung

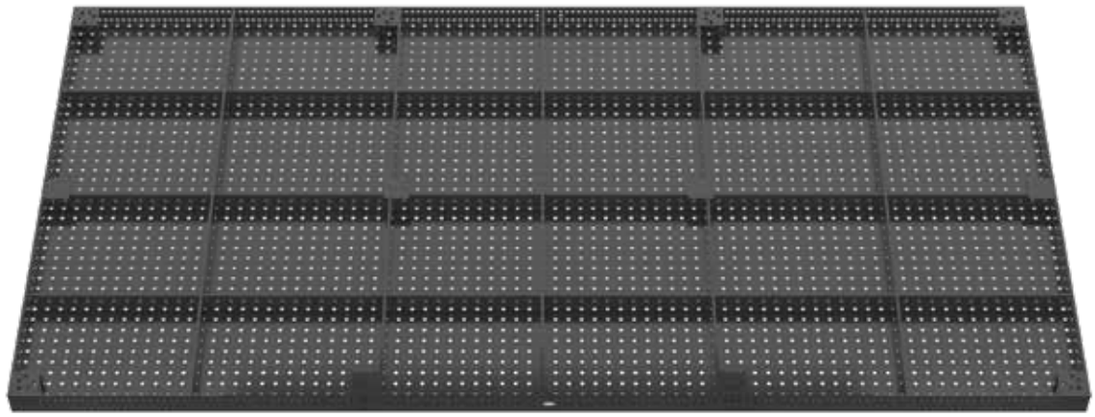

Professional Extreme 8.7
4000x2000x100 mm

4000x2000x100 - Plasmanitriert	Professional Extreme 8.7 - 50 mm Raster		Ohne Plasmanitrierung Minderpreis	
ohne Füße	2-160055.X7.T1 **6.938,00 €**	●	2-165155 **-752,00 €**	○
mit Fuß Grundausstattung 750 Tischhöhe 850	2-160055.X7 **7.306,00 €**	●	2-165155 **-752,00 €**	○

● = Artikel wird auf Lager produziert; ○ = Artikel wird auf Bestellung produziert; Erklärungen siehe Seite 84

Fußvarianten für Schweißtisch Professional Extreme

Aufpreis Fuß Grundausstattung (siehe Seite 622) **Kostenlos austauschbar**	**Aufpreis Fuß mit Bodenverankerung** (siehe Seite 625)	**Aufpreis Fuß höhenverstellbar** (siehe Seite 624)		
				
2-160857.XX •	2-160875.XX **52,00 €**	2-160877.XX **46,00 €**		

Sonderausstattung für Schweißtisch Professional Extreme

	Seitenwange		**Oberfläche**		
	Aufpreis Seitenwange doppelt gehärtet (siehe Seite 578)	**Aufpreis Diagonalraster für Seitenwange** (siehe Seite 82)		**Aufpreis Diagonalraster M8 / M12 / M16 Gewinde** (siehe Seite 82)	
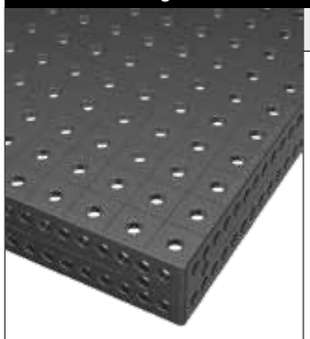 Beispiel für 50 mm Raster	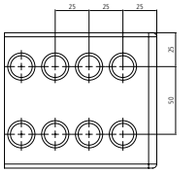	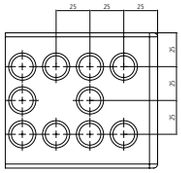		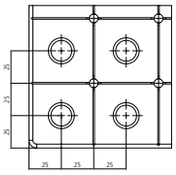 **M8**	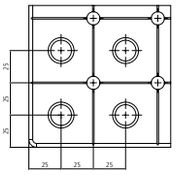 **M12**
Professional Extreme	2-166755.X .	2-166655.X **756,00 €**		2-166155.X **2.268,00 €**	2-166255.X **2.268,00 €**

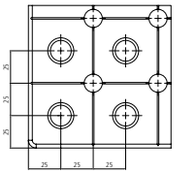
M16

2-166355.X
2.268,00 €

Professional Extreme 8.7 - Sondergrößen



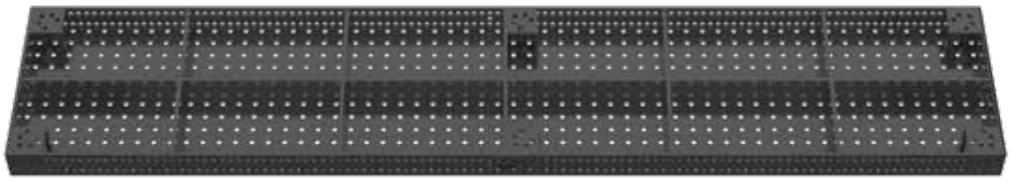

Beschreibung:

Wählen Sie aus verschiedenen Abmessungen, maximal 2000x3800 mm, siehe nebenstehende Tabelle.

Weitere Größen und Materialausführungen auf Anfrage. Die Preise sind stückzahlabhängig.

Die Preise sind stückzahlenabhängig.

Rabatt:
ab 2 Stück: 5 %
ab 5 Stück: 10 %
ab 10 Stück: 15 %

Die verschiedenen Tischfuß-Varianten finden Sie ab Seite 620.

Sonderausstattungen für Schweißtische erhalten Sie auf Anfrage.



Professional Extreme 8.7 - Sondergrößen

Maße	Professional Extreme 8.7
600 x 600	**3.134,00 €** 2-960606.X7
600 x 800	**3.337,00 €** 2-960608.X7
600 x 1000	**3.539,00 €** 2-960610.X7
600 x 1200	**3.740,00 €** 2-960612.X7
600 x 1400	**3.942,00 €** 2-960614.X7
600 x 1600	**4.144,00 €** 2-960616.X7
600 x 1800	**4.346,00 €** 2-960618.X7
600 x 2000	**4.548,00 €** 2-960620.X7
600 x 2200	**4.750,00 €** 2-960622.X7
600 x 2400	**4.952,00 €** 2-960624.X7
600 x 2600	**5.153,00 €** 2-960626.X7
600 x 2800	**5.355,00 €** 2-960628.X7
600 x 3000	**5.557,00 €** 2-960630.X7
600 x 3200	**5.760,00 €** 2-960632.X7
600 x 3400	**5.961,00 €** 2-960634.X7
600 x 3600	**6.163,00 €** 2-960636.X7
600 x 3800	**6.365,00 €** 2-960638.X7
600 x 4000	**6.566,00 €** 2-960640.X7
800 x 800	**3.577,00 €** 2-960808.X7
800 x 1000	**3.817,00 €** 2-960810.X7
800 x 1400	**4.297,00 €** 2-960814.X7
800 x 1600	**4.538,00 €** 2-960816.X7
800 x 1800	**4.779,00 €** 2-960818.X7
800 x 2000	**5.018,00 €** 2-960820.X7
800 x 2200	**5.259,00 €** 2-960822.X7
800 x 2400	**5.500,00 €** 2-960824.X7
800 x 2600	**5.739,00 €** 2-960826.X7
800 x 2800	**5.980,00 €** 2-960828.X7

Maße	Professional Extreme 8.7
800 x 3000	**6.220,00 €** 2-960830.X7
800 x 3200	**6.460,00 €** 2-960832.X7
800 x 3400	**6.700,00 €** 2-960834.X7
800 x 3600	**6.941,00 €** 2-960836.X7
800 x 3800	**7.181,00 €** 2-960838.X7
800 x 4000	**7.421,00 €** 2-960840.X7
1000 x 1200	**4.374,00 €** 2-961012.X7
1000 x 1400	**4.654,00 €** 2-961014.X7
1000 x 1600	**4.932,00 €** 2-961016.X7
1000 x 1800	**5.211,00 €** 2-961018.X7
1000 x 2200	**5.768,00 €** 2-961022.X7
1000 x 2400	**6.046,00 €** 2-961024.X7
1000 x 2600	**6.326,00 €** 2-961026.X7
1000 x 2800	**6.604,00 €** 2-961028.X7
1000 x 3000	**6.883,00 €** 2-961030.X7
1000 x 3200	**7.161,00 €** 2-961032.X7
1000 x 3400	**7.440,00 €** 2-961034.X7
1000 x 3600	**7.719,00 €** 2-961036.X7
1000 x 3800	**7.998,00 €** 2-961038.X7
1000 x 4000	**8.276,00 €** 2-961040.X7
1200 x 1400	**5.009,00 €** 2-961214.X7
1200 x 1600	**5.325,00 €** 2-961216.X7
1200 x 1800	**5.643,00 €** 2-961218.X7
1200 x 2200	**6.278,00 €** 2-961222.X7
1200 x 2600	**6.911,00 €** 2-961226.X7
1200 x 2800	**7.229,00 €** 2-961228.X7
1200 x 3000	**7.545,00 €** 2-961230.X7
1200 x 3200	**7.863,00 €** 2-961232.X7

Maße	Professional Extreme 8.7
1200 x 3400	**8.180,00 €** 2-961234.X7
1200 x 3600	**8.496,00 €** 2-961236.X7
1200 x 3800	**8.814,00 €** 2-961238.X7
1200 x 4000	**9.131,00 €** 2-961240.X7
1400 x 1400	**5.364,00 €** 2-961414.X7
1400 x 1600	**5.720,00 €** 2-961416.X7
1400 x 1800	**6.075,00 €** 2-961418.X7
1400 x 2000	**6.431,00 €** 2-961420.X7
1400 x 2200	**6.786,00 €** 2-961422.X7
1400 x 2400	**7.142,00 €** 2-961424.X7
1400 x 2600	**7.497,00 €** 2-961426.X7
1400 x 2800	**7.852,00 €** 2-961428.X7
1400 x 3000	**8.209,00 €** 2-961430.X7
1400 x 3200	**8.564,00 €** 2-961432.X7
1400 x 3400	**8.919,00 €** 2-961434.X7
1400 x 3600	**9.274,00 €** 2-961436.X7
1400 x 3800	**9.630,00 €** 2-961438.X7
1400 x 4000	**9.986,00 €** 2-961440.X7
1600 x 1600	**6.114,00 €** 2-961616.X7
1600 x 1800	**6.508,00 €** 2-961618.X7
1600 x 2000	**6.901,00 €** 2-961620.X7
1600 x 2200	**7.295,00 €** 2-961622.X7
1600 x 2400	**7.689,00 €** 2-961624.X7
1600 x 2600	**8.083,00 €** 2-961626.X7
1600 x 2800	**8.477,00 €** 2-961628.X7
1600 x 3000	**8.871,00 €** 2-961630.X7
1600 x 3200	**9.265,00 €** 2-961632.X7
1600 x 3400	**9.658,00 €** 2-961634.X7

Maße	Professional Extreme 8.7
1600 x 3600	**10.052,00 €** 2-961636.X7
1600 x 3800	**10.447,00 €** 2-961638.X7
1600 x 4000	**10.841,00 €** 2-961640.X7
1800 x 1800	**6.940,00 €** 2-961818.X7
1800 x 2000	**7.372,00 €** 2-961820.X7
1800 x 2200	**7.804,00 €** 2-961822.X7
1800 x 2400	**8.237,00 €** 2-961824.X7
1800 x 2600	**8.669,00 €** 2-961826.X7
1800 x 2800	**9.101,00 €** 2-961828.X7
1800 x 3000	**9.533,00 €** 2-961830.X7
1800 x 3200	**9.965,00 €** 2-961832.X7
1800 x 3400	**10.399,00 €** 2-961834.X7
1800 x 3600	**10.831,00 €** 2-961836.X7
1800 x 3800	**11.263,00 €** 2-961838.X7
1800 x 4000	**11.695,00 €** 2-961840.X7
2000 x 2000	**7.843,00 €** 2-962020.X7
2000 x 2200	**8.314,00 €** 2-962022.X7
2000 x 2400	**8.784,00 €** 2-962024.X7
2000 x 2600	**9.255,00 €** 2-962026.X7
2000 x 2800	**9.726,00 €** 2-962028.X7
2000 x 3000	**10.197,00 €** 2-962030.X7
2000 x 3200	**10.667,00 €** 2-962032.X7
2000 x 3400	**11.138,00 €** 2-962034.X7
2000 x 3600	**11.609,00 €** 2-962036.X7
2000 x 3800	**12.079,00 €** 2-962038.X7

Alu-Lochblech

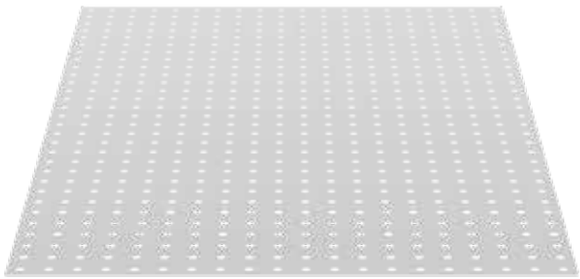

160203

Beschreibung:

Das Alu-Lochblech wurde speziell für die Edelstahlverarbeitung entwickelt, um Eisen und Edelstahl zu trennen. Durch das übereinstimmende Lochbild mit dem Tisch ergibt sich eine passgenaue Auflage. Eine Ausführung in Edelstahl mit Rasterlinien ist auf Anfrage erhältlich.

Die Alu-Lochbleche sind nur in Kombination mit Universalbolzen (Artikel-Nr. 160532 / 160533) einsetzbar.

Um hohe Transportkosten zu vermeiden, empfehlen wir Ihnen die Lieferung des Alu-Lochblechs zusammen mit dem Tisch.

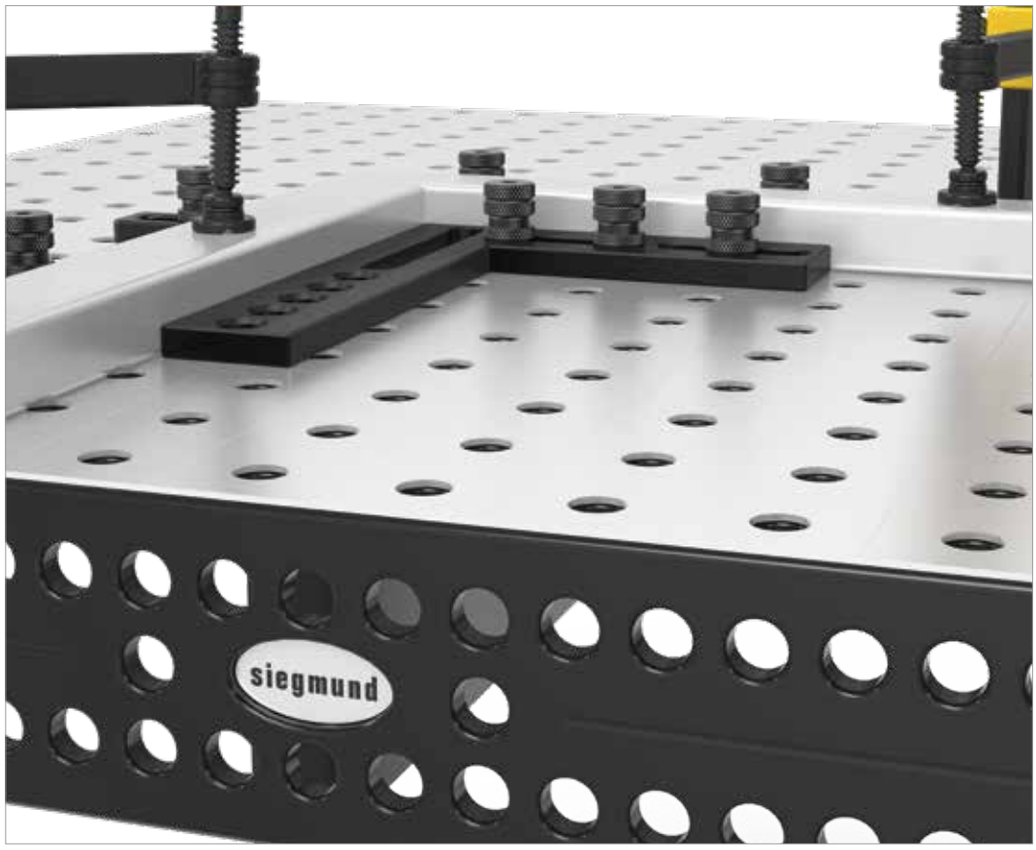

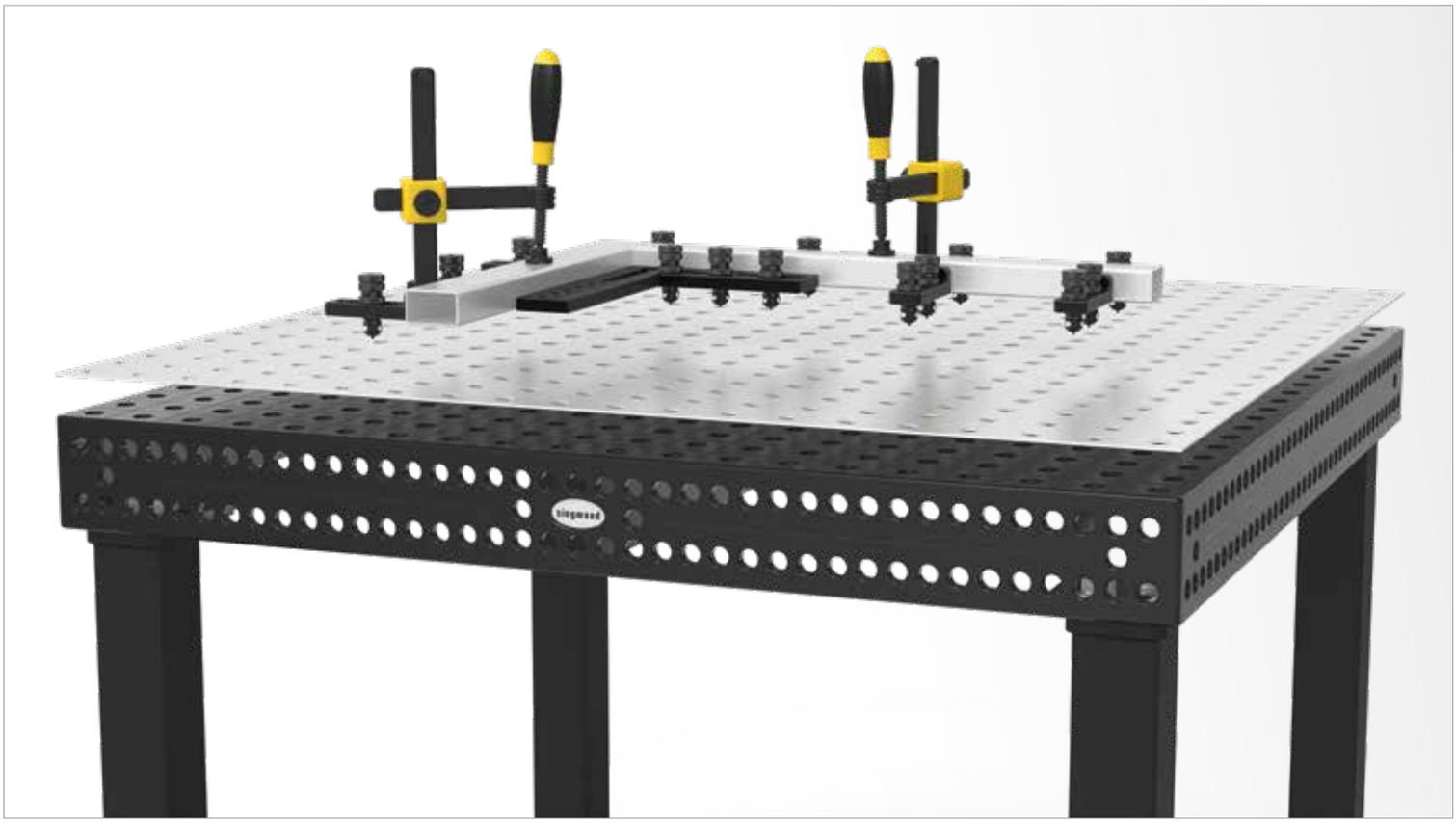

	Länge: (a)	Breite: (b)	MS: (d)	Gewicht:	Artikel-Nr.	
Alu-Lochblech für Tisch 160005	994 mm	494 mm	2 mm	2,50 kg	2-160207 **103,00 €**	○
Alu-Lochblech für Tisch 160010	994 mm	994 mm	2 mm	5,00 kg	2-160200 **121,00 €**	●
Alu-Lochblech für Tisch 160025	1194 mm	794 mm	2 mm	4,70 kg	2-160205 **178,00 €**	●
Alu-Lochblech für Tisch 160015	1194 mm	1194 mm	2 mm	7,10 kg	2-160202 **182,00 €**	●
Alu-Lochblech für Tisch 160035	1494 mm	994 mm	2 mm	7,20 kg	2-160203 **186,00 €**	●
Alu-Lochblech für Tisch 160050	1494 mm	1494 mm	2 mm	11,20 kg	2-160206 **306,00 €**	●
Alu-Lochblech für Tisch 160020	1994 mm	994 mm	2 mm	10,00 kg	2-160201 **239,00 €**	●
Alu-Lochblech für Tisch 160060 (2x 160208)				11,80 kg	2-160208.2 **315,00 €**	●
Alu-Lochblech für Tisch 160030 (2x 160202)				14,20 kg	2-160202.2 **363,00 €**	●
Alu-Lochblech für Tisch 160040 (3x 160203)				21,60 kg	2-160203.3 **558,00 €**	●
Weitere Größen auf Anfrage					.	○

MS=Materialstärke; ● = Artikel wird auf Lager produziert; ○ = Artikel wird auf Bestellung produziert; Erklärungen siehe Seite 84

Achtkanttisch mit Seitenwange 100 mm

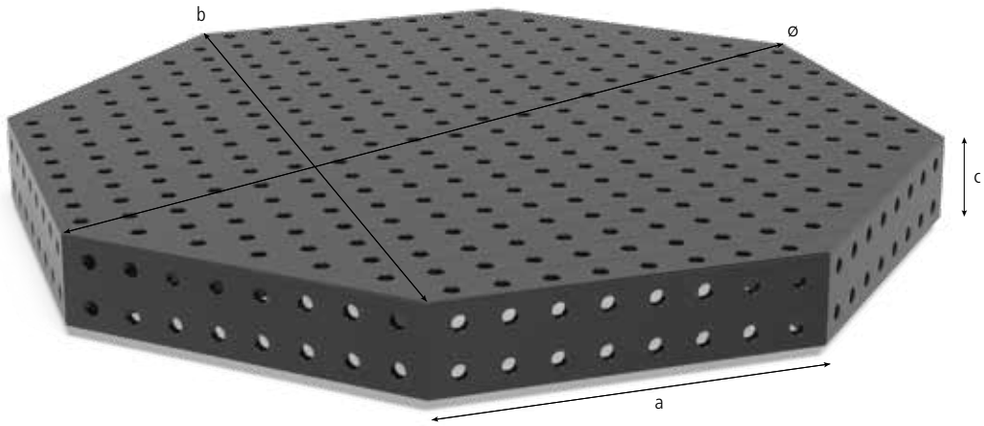

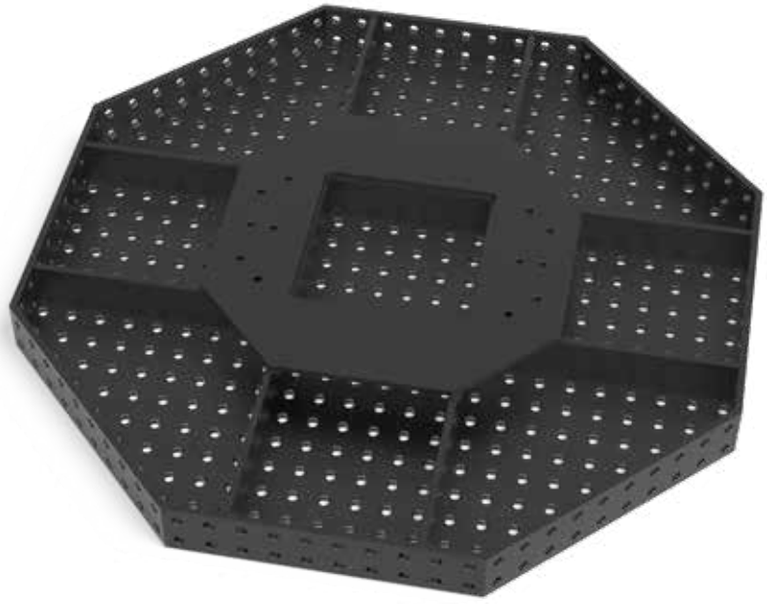

Beschreibung:

Der Achtkanttisch eignet sich besonders für den Einsatz auf Manipulatoren von Roboterzellen. Der Achtkanttisch bietet durch das parallel angeordnete Lochmuster auf allen neun Flächen die gleichen Spannmöglichkeiten wie ein Siegmund-Professional-Schweißtisch. Um individuelle Anforderungen erfüllen zu können, kann der Tisch auf Anfrage entsprechend Ihrer Fertigungsumgebung angepasst werden.

Material: Stahl S355J2+N.

Die Preise sind stückzahlenabhängig.

Rabatt:
ab 2 Stück: 5 %
ab 5 Stück: 10 %
ab 10 Stück: 15 %

Um den Achtkanttisch mit einem Manipulator zu verbinden, wird als Verbindungsstück eine Adapterplatte benötigt. Auf Wunsch fertigen wir Ihnen gegen Aufpreis die Adapterplatte mit besonderem Anschlussbohrbild nach Ihren Bedürfnissen an.

Aufgrund der kundenspezifisichen Anpassung kann das Gewicht variieren.

Sonderausstattungen für Schweißtische erhalten Sie auf Anfrage.

Bilder zu jeder Produktgröße finden Sie unter www.siegmund.com.

Fußplatten bzw. Adapterplatten sind standardmäßig bei den Achtkanttischen nicht enthalten.

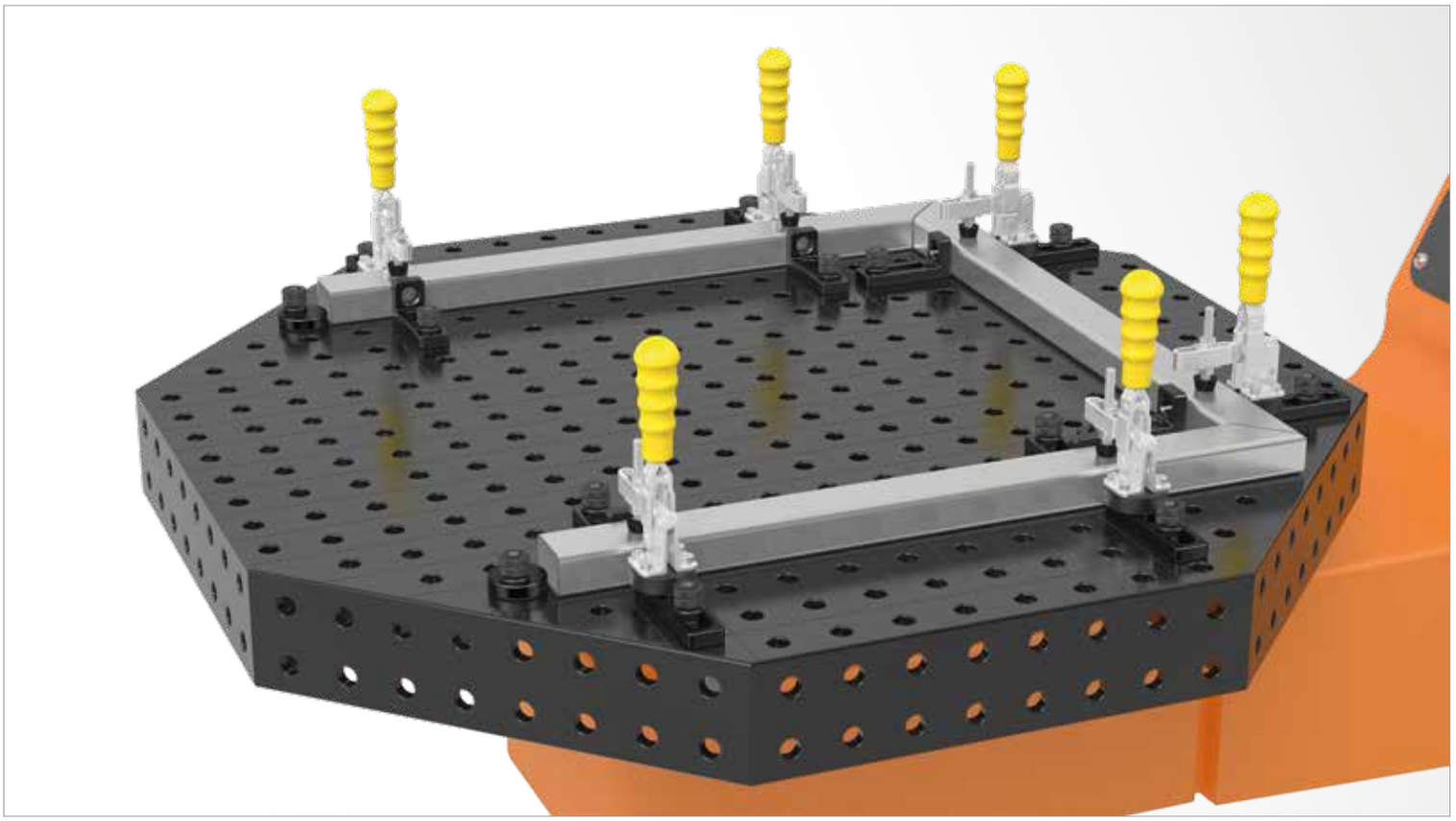

	Länge: (a)	Breite: (b)	Höhe: (c)	Ø: (o)	MS: (d)	Gewicht:	Plasmanitriert	
Achtkanttisch SW 600x100 Plasmanitriert ohne Füße	249 mm	600 mm	100 mm	650 mm	12 mm	ca. 98 kg	2-920616.P **1.860,00 €**	○
Achtkanttisch SW 800x100 Plasmanitriert ohne Füße	331 mm	800 mm	100 mm	866 mm	12 mm	ca. 131 kg	2-920816.P **2.742,00 €**	○
Achtkanttisch SW 1000x100 Plasmanitriert ohne Füße	414 mm	1000 mm	100 mm	1082 mm	12 mm	ca. 170 kg	2-921016.P **3.280,00 €**	○
Achtkanttisch SW 1200x100 Plasmanitriert ohne Füße	497 mm	1200 mm	100 mm	1299 mm	12 mm	ca. 228 kg	2-921216.P **4.129,00 €**	○
Weitere Größen auf Anfrage							.	○
Aufpreis für kundenspezifische Anpassung der Adapterplatte							0-940000 **532,00 €**	○

MS=Materialstärke; ● = Artikel wird auf Lager produziert; ○ = Artikel wird auf Bestellung produziert; Erklärungen siehe Seite 84

Preise ohne Plasmantierung auf Anfrage.

Achtkanttisch mit Seitenwange 50 mm

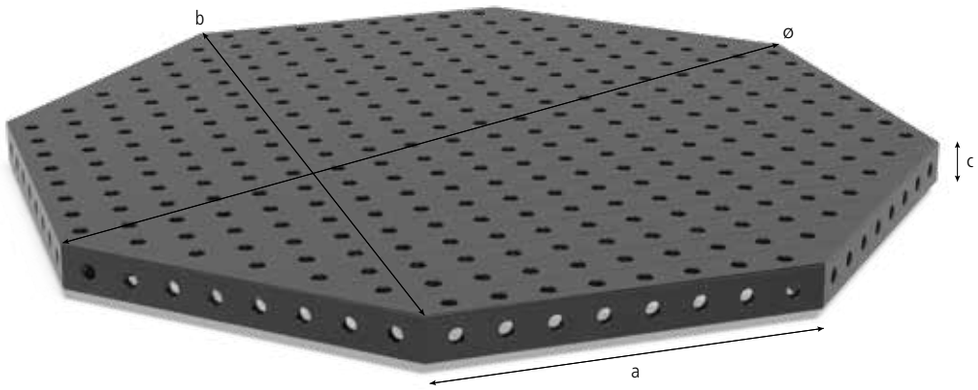

Beschreibung:

Der Achtkanttisch eignet sich besonders für den Einsatz auf Manipulatoren von Roboterzellen. Der Achtkanttisch bietet durch das parallel angeordnete Lochmuster auf allen neun Flächen die gleichen Spannmöglichkeiten wie ein Siegmund-Professional-Schweißtisch. Um individuelle Anforderungen erfüllen zu können, kann der Tisch auf Anfrage entsprechend Ihrer Fertigungsumgebung angepasst werden.

Material: Stahl S355J2+N.

Die Preise sind stückzahlenabhängig.

Rabatt:
ab 2 Stück: 5 %
ab 5 Stück: 10 %
ab 10 Stück: 15 %

Um den Achtkanttisch mit einem Manipulator zu verbinden, wird als Verbindungsstück eine Adapterplatte benötigt. Auf Wunsch fertigen wir Ihnen gegen Aufpreis die Adapterplatte mit besonderem Anschlussbohrbild nach Ihren Bedürfnissen an.

Aufgrund der kundenspezifisichen Anpassung kann das Gewicht variieren.

Sonderausstattungen für Schweißtische erhalten Sie auf Anfrage.

Bilder zu jeder Produktgröße finden Sie unter www.siegmund.com.

Fußplatten bzw. Adapterplatten sind standardmäßig bei den Achtkanttischen nicht enthalten.

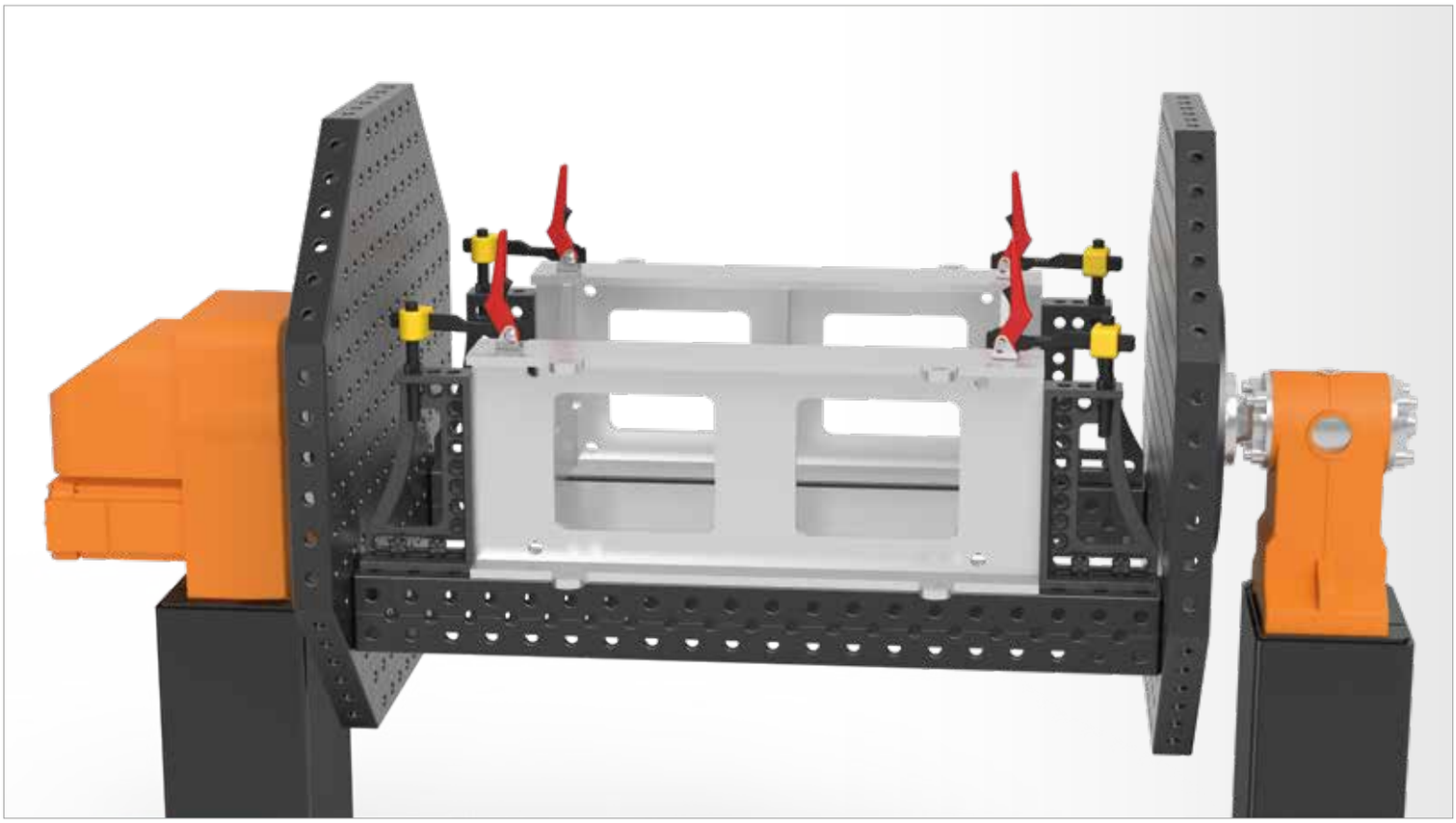

	Länge: (a)	Breite: (b)	Höhe: (c)	Ø: (o)	MS: (d)	Gewicht:	Plasmanitriert	
Achtkanttisch SW 600x50 Plasmanitriert ohne Füße	249 mm	600 mm	50 mm	650 mm	12 mm	ca. 77 kg	2-920616.1.P **1.674,00 €**	○
Achtkanttisch SW 800x50 Plasmanitriert ohne Füße	331 mm	800 mm	50 mm	866 mm	12 mm	ca. 103 kg	2-920816.1.P **2.468,00 €**	○
Achtkanttisch SW 1000x50 Plasmanitriert ohne Füße	414 mm	1000 mm	50 mm	1082 mm	12 mm	ca. 135 kg	2-921016.1.P **2.952,00 €**	○
Achtkanttisch SW 1200x50 Plasmanitriert ohne Füße	497 mm	1200 mm	50 mm	1299 mm	12 mm	ca. 186 kg	2-921216.1.P **3.716,00 €**	○
Weitere Größen auf Anfrage							.	○
Aufpreis für kundenspezifische Anpassung der Adapterplatte							0-940000 **532,00 €**	○

MS=Materialstärke; ● = Artikel wird auf Lager produziert; ○ = Artikel wird auf Bestellung produziert; Erklärungen siehe Seite 84

Preise ohne Plasmantierung auf Anfrage.

Achtkantplatte ohne Seitenwange

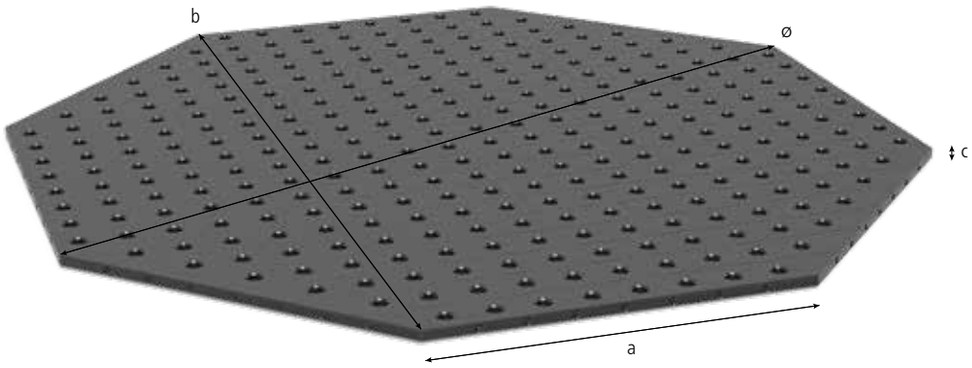

Beschreibung:

Die Achtkantplatte eignet sich besonders für den Einsatz auf Manipulatoren von Roboterzellen. Sie bietet durch das parallel angeordnete Lochmuster auf der Oberseite und die M8 Gewindebohrungen auf der Seite ähnliche Spannmöglichkeiten wie ein Siegmund-Basic-Schweißtisch. Um individuelle Anforderungen erfüllen zu können, kann der Tisch auf Anfrage entsprechend Ihrer Fertigungsumgebung angepasst werden.

Die Achtkantplatte ohne Seitenwange kann direkt durch die Bohrungen mittels Auflagehülsen (Artikel-Nr. 160500) und Bolzen auf einem Manipulator sicher fixiert werden.

Material: Stahl S355J2+N.

Die Preise sind stückzahlenabhängig.

Rabatt:
ab 2 Stück: 5 %
ab 5 Stück: 10 %
ab 10 Stück: 15 %

Sonderausstattungen für Schweißtische erhalten Sie auf Anfrage.

Bilder zu jeder Produktgröße finden Sie unter www.siegmund.com.



	Länge: (a)	Breite: (b)	Höhe: (c)	Ø: (o)	MS: (d)	Gewicht:	Plasmanitriert	
Achtkantplatte SW 500x12 Plasmanitriert ohne Füße	207 mm	500 mm	12 mm	541 mm	12 mm	ca. 54 kg	2-950500.P **1.090,00 €**	○
Achtkantplatte SW 600x12 Plasmanitriert ohne Füße	249 mm	600 mm	12 mm	649 mm	12 mm	ca. 63 kg	2-950600.P **1.211,00 €**	○
Achtkantplatte SW 800x12 Plasmanitriert ohne Füße	331 mm	800 mm	12 mm	866 mm	12 mm	ca. 84 kg	2-950800.P **1.785,00 €**	○
Achtkantplatte SW 1000x12 Plasmanitriert ohne Füße	414 mm	1000 mm	12 mm	1082 mm	12 mm	ca. 111 kg	2-951000.P **2.135,00 €**	○
Achtkantplatte SW 1200x12 Plasmanitriert ohne Füße	497 mm	1200 mm	12 mm	1299 mm	12 mm	ca. 157 kg	2-951200.P **2.688,00 €**	○
Weitere Größen auf Anfrage							.	○
Aufpreis für kundenspezifische Anpassung durch Adaptionslochbild							0-940000.1 **395,00 €**	○

MS=Materialstärke; ● = Artikel wird auf Lager produziert; ○ = Artikel wird auf Bestellung produziert; Erklärungen siehe Seite 84

Preise ohne Plasmantierung auf Anfrage.

Aufspann- und Wechseltischlochplatte - 50 mm

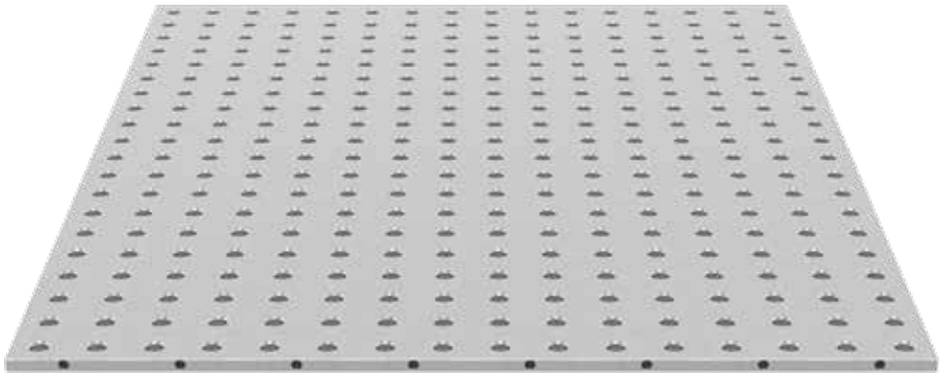

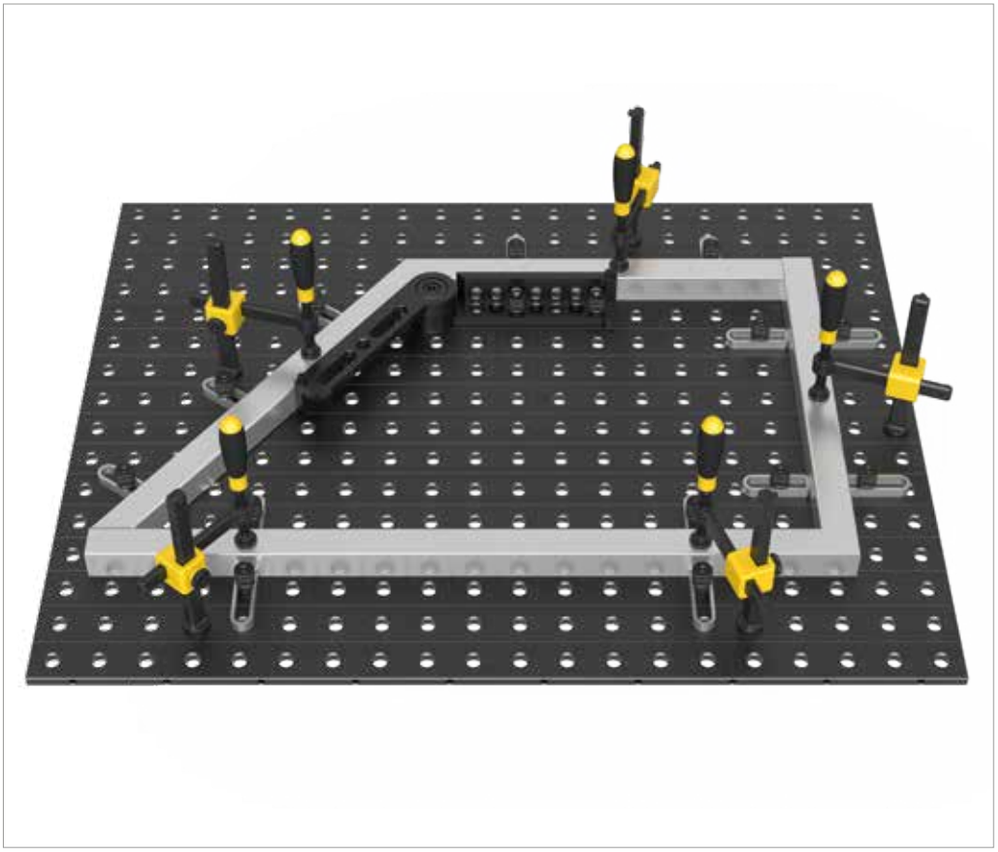

Beschreibung:

Die Aufspann-und Wechseltischlochplatte ist vielseitig einsetzbar. Sie kann in Kombination mit Spanntischen, Manipulatoren, Schweißdrehtischen oder auch als Wechselplatte genutzt werden. Der besondere Vorteil liegt in der hohen Effizienz der Platte. Die Befestigung erfolgt schnell und einfach mit Bolzen, sowie Auflage- und Spannhülsen (Artikel-Nr. 160500). Die Seiten sind mit M8 Gewindebohrungen ausgestattet.

Mindestbreite: 600 mm
Mindestlänge: 800 mm
Mindestfläche: 0,64 m^2
Weitere Größen auf Anfrage.
Material: Stahl S355J2+N + Plasmanitrierung

Die Preise sind stückzahlabhängig.

Rabatt:
ab 2 Stück: 5 %
ab 5 Stück: 10 %
ab 10 Stück: 15 %

Auf Anfrage erhalten Sie die Aufspann- und Wechseltischlochplatte auch in Edelstahl.

Zusätzliche Gewindebohrungen sind auf Anfrage erhältlich.

Bilder zu jeder Produktgröße finden Sie unter www.siegmund.com.



Aufspann- und Wechseltischlochplatte - 50 mm

Maße			Plasmanitriert
600	x	800	**1.208,00 €** 2-950608.P
600	x	1000	**1.374,00 €** 2-950610.P
600	x	1200	**1.540,00 €** 2-950612.P
800	x	800	**1.430,00 €** 2-950808.P
800	x	1000	**1.650,00 €** 2-950810.P
800	x	1200	**1.871,00 €** 2-950812.P
800	x	1400	**2.092,00 €** 2-950814.P
800	x	1600	**2.313,00 €** 2-950816.P
1000	x	1000	**1.926,00 €** 2-951010.P
1000	x	1200	**2.202,00 €** 2-951012.P
1000	x	1400	**2.479,00 €** 2-951014.P
1000	x	1600	**2.755,00 €** 2-951016.P

Maße			Plasmanitriert
1200	x	1200	**2.534,00 €** 2-951212.P
1200	x	1400	**2.865,00 €** 2-951214.P
1200	x	1600	**3.197,00 €** 2-951216.P
1400	x	1400	**3.251,00 €** 2-951414.P
1400	x	1600	**3.639,00 €** 2-951416.P
1500	x	1500	**3.652,00 €** 2-951515.P

Auflage- und Spannhülse

Beschreibung:

Die brünierte Auflage- und Spannhülse ist das flexible Instrument um an beliebiger Stelle, mittels eines Spannbolzens Siegmund-Bauteile zu fixieren. Die Auflage- und Spannhülse wird an eine kundenspezifische Vorrichtung geschweißt oder geschraubt und bietet die Möglichkeit eine Wechseltischlochplatte oder jedes andere beliebige Bauteil mittels eines Spannbolzens schnell und sicher zu befestigen.

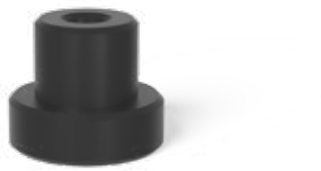



160500

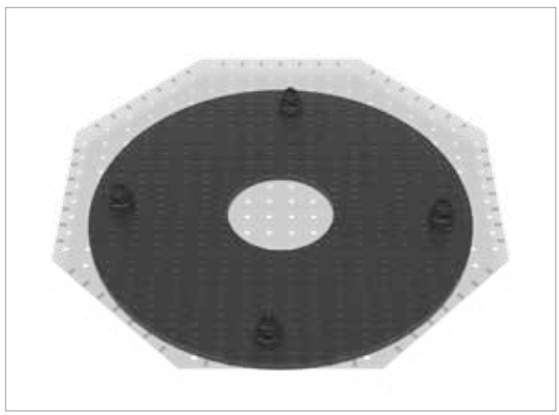





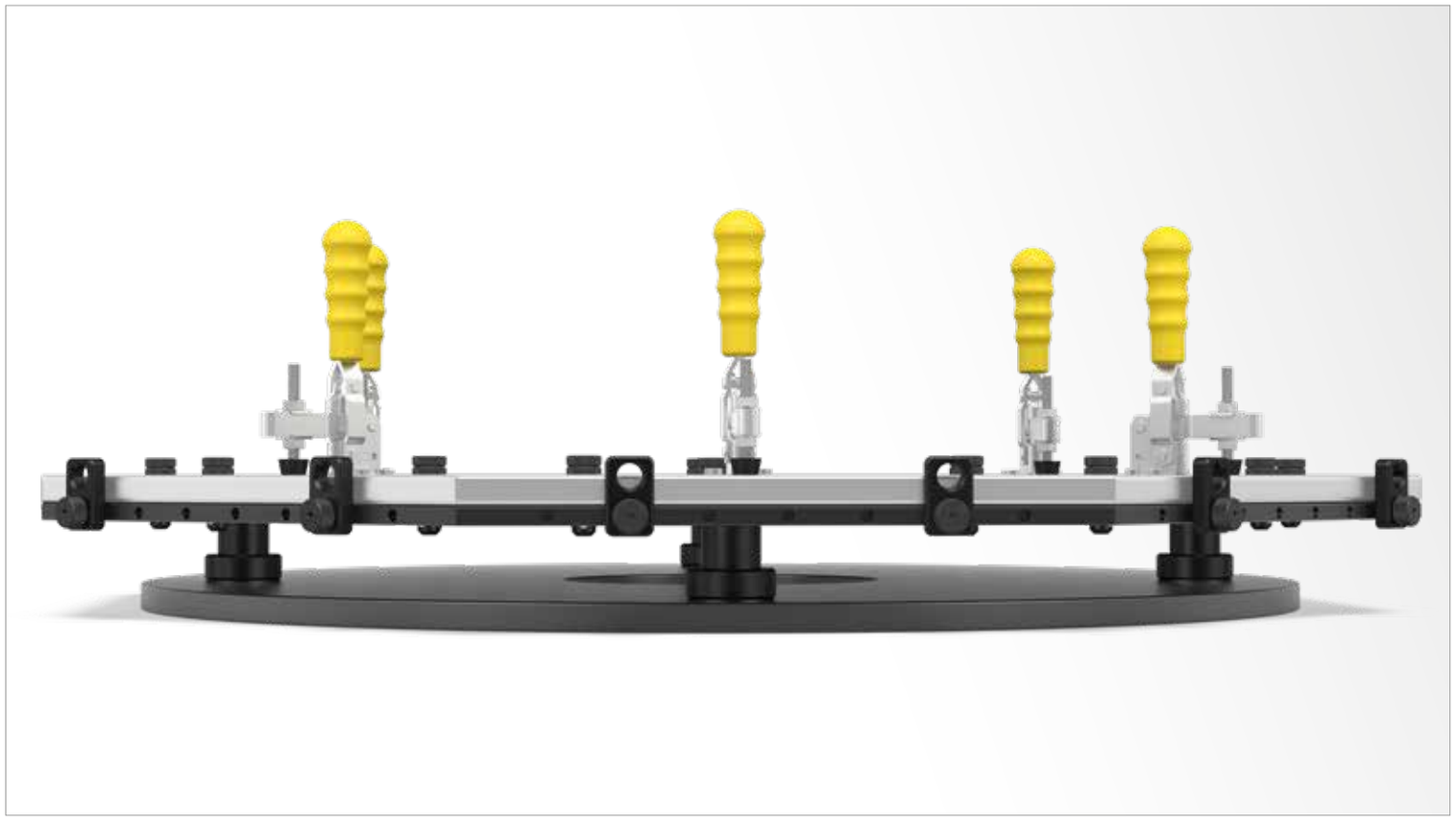

	Höhe: (c)	Ø: (o)	Gewicht:	Artikel-Nr.	
Auflage- und Spannhülse - brüniert	50 mm	60 mm	0,60 kg	2-160500 **19,00 €**	●

● = Artikel wird auf Lager produziert; ○ = Artikel wird auf Bestellung produziert; Erklärungen siehe Seite 84

Modul Lochplatte

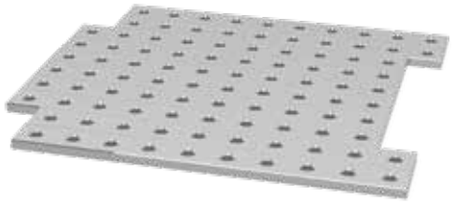



160230



160231



160231.1

Beschreibung:

Die Modul Lochplatten und Basisträger sind speziell für den Einsatz auf Lasermaschinen konzipiert. Zusammen ergeben sich viele Aufspannmöglichkeiten sowie die direkte Aufnahme von weiteren Spannkomponenten. Die Modul Lochplatten werden inkl. Zubehör wie Passschrauben und Distanzstücke für die Montage auf den Lasermaschinen geliefert.

Material: Stahl S355J2+N.

Das Lochbild des Basisträgers bietet dank des 50 mm Lochabstands sehr flexible Aufspannmöglichkeiten. Durch die Ineinanderschachtelung der Konturen ergibt sich ein durchgehendes Aufspannfeld.



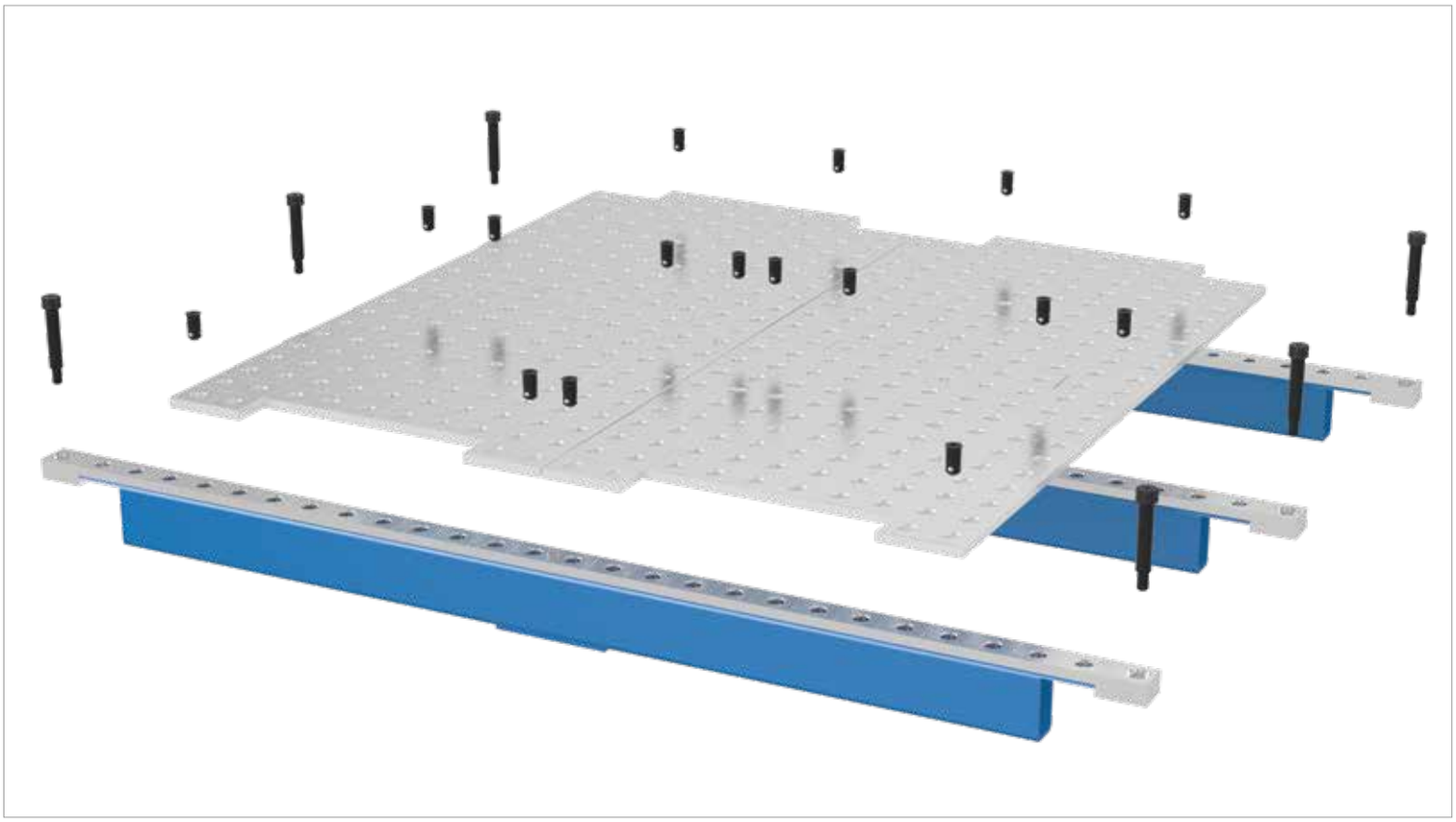

	Länge: (a)	Breite: (b)	Höhe: (c)	Gewicht:	Artikel-Nr.	
Modul Lochplatte - blank	548 mm	498 mm	12 mm	21,20 kg	2-160230 **262,00 €**	○
Basisträger mit einer Lochreihe	1366 mm			15,00 kg	2-160231 **736,00 €**	○
Basisträger mit einer Lochreihe	1500 mm			16,00 kg	2-160232 **639,00 €**	○
Basisträger mit einer Lochreihe	1682 mm			18,00 kg	2-160233 **689,00 €**	○
Basisträger mit einer Lochreihe	2182 mm			24,00 kg	2-160234 **789,00 €**	○
Basisträger mit drei Lochreihen	1366 mm			25,20 kg	2-160231.1 **774,00 €**	○
Basisträger mit drei Lochreihen	1500 mm			27,00 kg	2-160232.1 **1.316,00 €**	○
Basisträger mit drei Lochreihen	1682 mm			30,00 kg	2-160233.1 **1.632,00 €**	○
Basisträger mit drei Lochreihen	2182 mm			41,00 kg	2-160234.1 **1.042,00 €**	○
Weitere Größen auf Anfrage					.	○

● = Artikel wird auf Lager produziert; ○ = Artikel wird auf Bestellung produziert; Erklärungen siehe Seite 84





Seite 622
Fuß Grundausstattung 750



Seite 622
Fuß Grundausstattung 850



Seite 622
Fuß Grundausstattung 815



Seite 622
Fußmanschette



Seite 624
Fuß höhenverstellbar 550-950



Seite 625
Fuß mit Bodenverankerung 750



Seite 625
Fuß mit Bodenverankerung 850



Seite 625
Fuß mit Bodenverankerung 815



Seite 626
Fuß mit Lenkrolle und Feststellbremse 750



Seite 626
Fuß mit Lenkrolle und Feststellbremse 815



Seite 627
Fuß höhenverstellbar mit Lenkrolle und Feststellbremse 600-900



Seite 628
Hubbühne hydraulisch für System 16



Seite 629
Verbindungsrahmen für System 16

Tischfüße

MONTAGE DER TISCHFÜSSE:

Pro Tischfuß werden zwei Sechskantschrauben inkl. Federringe in die Montageplatte eingesetzt. Anschließend wird der Tischfuß mit einem Drehmoment von 150 Nm festgeschraubt.

Schrauben sind im Lieferumfang enthalten.

Beachten Sie bitte die beiliegende Montageanleitung.



FUSS GRUNDAUSSTATTUNG

Seite 622

AUSFÜHRUNGEN

750
850
Sondergrößen

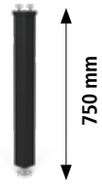

Traglast pro Fuß: 1.000 kg

160858.X

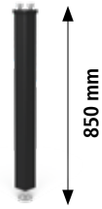

Traglast pro Fuß: 1.000 kg

160857.X

FUSS HÖHENVERSTELLBAR

Seite 624

AUSFÜHRUNGEN

550-950
Sondergrößen



Traglast pro Fuß: 1.000 kg

160877.X

FUSS MIT BODENVERANKERUNG

Seite 625

AUSFÜHRUNGEN

750
Sondergrößen



Traglast pro Fuß: 1.000 kg

160875.X

FUSS MIT LENKROLLE UND FESTSTELLBREMSE

Seite 626

AUSFÜHRUNGEN

750
Sondergrößen

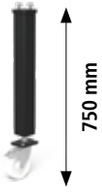

Traglast pro Fuß: 200 kg

160876.X

FUSS HÖHENVERSTELLBAR MIT LENKROLLE UND FESTSTELLBREMSE

Seite 627

AUSFÜHRUNGEN

600-900
Sondergrößen



Traglast pro Fuß: 200 kg

160879.X

Tischfüße nicht für Basic-Tische geeignet.



TRAGLAST PRO FUSS

Die zulässige Traglast pro Fuß im System 16 beträgt max. 200-1.000 kg für alle Tische je nach Fußtyp.

Rechnerisch ergeben sich wesentlich höhere Gesamtlasten. Die angegebenen zulässigen Traglasten wurden jedoch aus Sicherheitsgründen mit Reserven berechnet.

Wenn höhere Gesamtlasten erforderlich sind, halten Sie bitte Rücksprache mit dem Hersteller.

FÜR MAXIMALE SICHERHEIT:

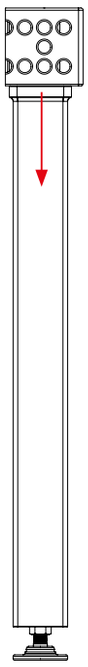

Zulässige Belastungen:

Kraftrichtung Vertikal: 10 kN

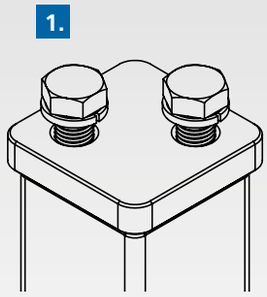

1. SECHSKANTSCHRAUBE

- mit M16-Gewinde
- mit Federring

2. MATERIAL

- stabiles Quadratrohr 70x70 mm
- für größere Standfestigkeit
- pulverbeschichtet

3. FUSSTELLER

- Ø 70 mm
- für optimale Druckverteilung
- aus gedrehtem Vollmaterial
- für mehr Stabilität und Genauigkeit

4. GEWINDESPINDEL

- mit stabilem M16x1,5 Feingewinde (Steigung 1,5 mm)
- 40 mm feinjustierbar
- mit Kontermutter zur Absicherung



Fuß Grundausstattung

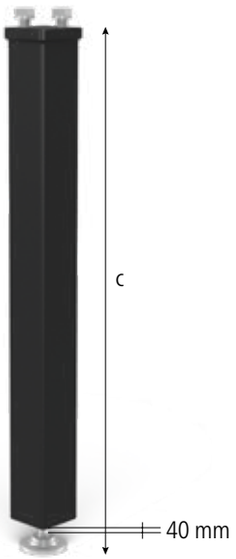



160858.X



160857.X



161856

160859

Beschreibung:

Der Fuß Grundausstattung ist in verschiedenen Längenausführungen (Sonderlängen auf Anfrage) erhältlich. Die Tragfähigkeit des Fußes beträgt 1.000 kg. Er ist bis zu 40 mm feinjustierbar.

Die Fußmanschette beugt Verschmutzungen in der Gewindespindel vor und verhindert Schäden am Schweißschlauch, die durch den ständigen Kontakt mit der Gewindespindel entstehen können.



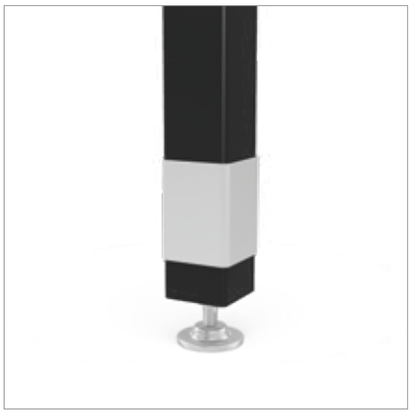







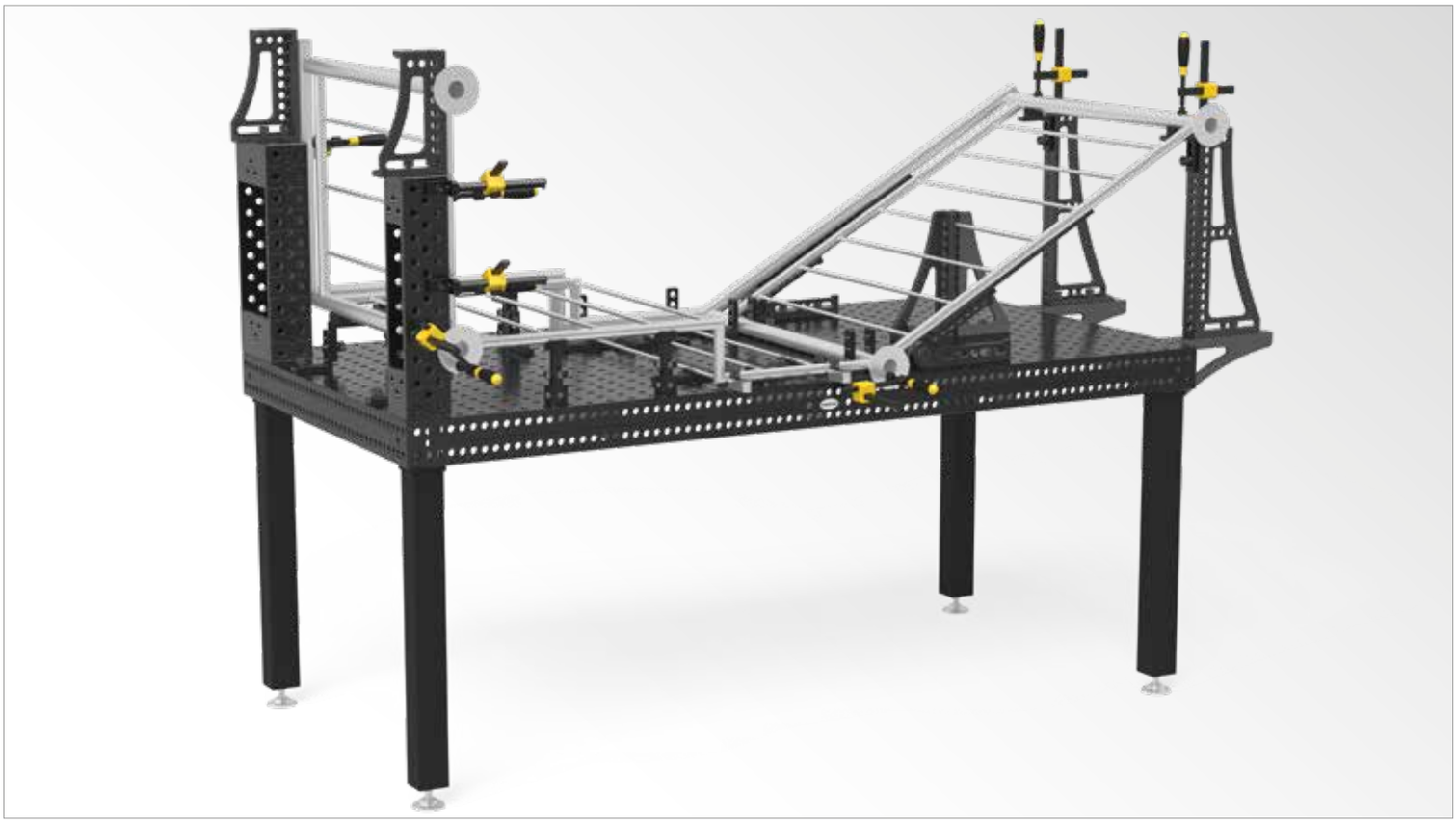

	Länge: (a)	Breite: (b)	Höhe: (c)	Gewicht:	Artikel-Nr.	
Fuß Grundausstattung 750 - 40 mm Feinjustierung	70 mm	70 mm	750 mm	6,10 kg	2-160858.X **46,00 €**	●
Fuß Grundausstattung 850 - 40 mm Feinjustierung	70 mm	70 mm	850 mm	6,70 kg	2-160857.X **46,00 €**	●
Weitere Größen auf Anfrage					.	○
Fuß Grundausstattung 815 - 50 mm Feinjustierung - Standard-Fußhöhe für Basic-Tisch	70 mm	70 mm	815 mm	6,50 kg	2-161856 **46,00 €**	●
Fußmanschette - für Fuß Grundausstattung / Bodenverankerung System 16 - für Fuß höhenverstellbar System 22	75 mm	75 mm	100 mm	0,35 kg	2-160859 **9,00 €**	●

● = Artikel wird auf Lager produziert; ○ = Artikel wird auf Bestellung produziert; Erklärungen siehe Seite 84

Fuß höhenverstellbar

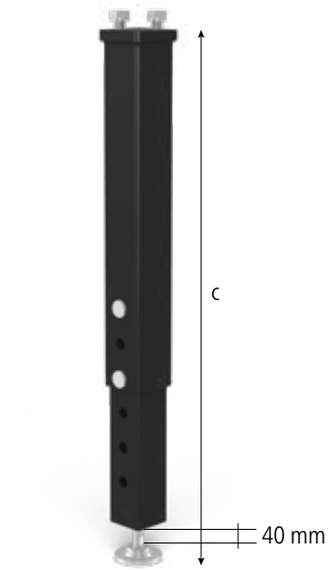

Beschreibung:

Der Fuß höhenverstellbar ist in einem Bereich von 550-950 mm verstellbar. Die Tragfähigkeit von 1.000 kg bleibt in jeder Höhe erhalten. Ein zweiter Verriegelungsbolzen sorgt für mehr Stabilität. Der Fuß ist bis zu 40 mm feinjustierbar.



160877.X

160859.1







	Länge: (a)	Breite: (b)	Höhe: (c)	Gewicht:	Artikel-Nr.	
Fuß höhenverstellbar 550-950 - 40 mm Feinjustierung - Tischhöhe 650-1050 mm verstellbar	70 mm	70 mm	550-950 mm	7,00 kg	2-160877.X **92,00 €**	●
Weitere Größen auf Anfrage					.	○
Fußmanschette - für Fuß höhenverstellbar	65 mm	65 mm	100 mm	0,28 kg	2-160859.1 **11,00 €**	○

● = Artikel wird auf Lager produziert; ○ = Artikel wird auf Bestellung produziert; Erklärungen siehe Seite 84

Fuß mit Bodenverankerung

Beschreibung:

Der Fuß mit Bodenverankerung hat eine Tragfähigkeit von 1.000 kg und lässt sich dank der Bodenplatte mit dem Boden verbinden. Er ist bis zu 50 mm feinjustierbar.

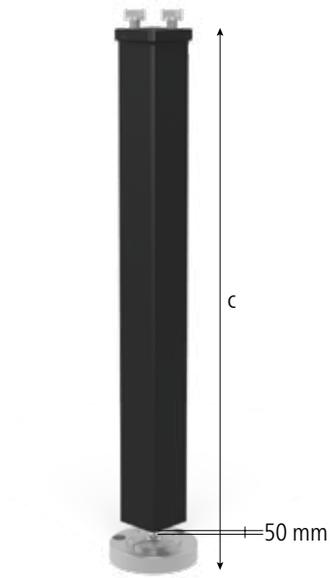



160875.X



160868







	Länge: (a)	Breite: (b)	Höhe: (c)	Ø: (o)	Gewicht:	Artikel-Nr.	
Fuß mit Bodenverankerung 750 - 50 mm Feinjustierung - Weitere Größen auf Anfrage	70 mm	70 mm	750 mm		8,30 kg	2-160875.X **98,00 €**	●
Fuß mit Bodenverankerung 850 - 50 mm Feinjustierung - Weitere Größen auf Anfrage	70 mm	70 mm	850 mm		9,30 kg	2-160873.X **98,00 €**	○
Fuß mit Bodenverankerung 815 - 50 mm Feinjustierung - Standard-Fußhöhe für Basic-Tisch - Weitere Größen auf Anfrage	70 mm	70 mm	815 mm		9,10 kg	2-160874.X **98,00 €**	○
Platte für Bodenverankerung - Austauschbar mit Fußteller bei Fuß Grundausstattung und Fuß höhenverstellbar			130 mm	120 mm	2,50 kg	2-160868 .	○

● = Artikel wird auf Lager produziert; ○ = Artikel wird auf Bestellung produziert; Erklärungen siehe Seite 84

Fuß mit Lenkrolle und Feststellbremse

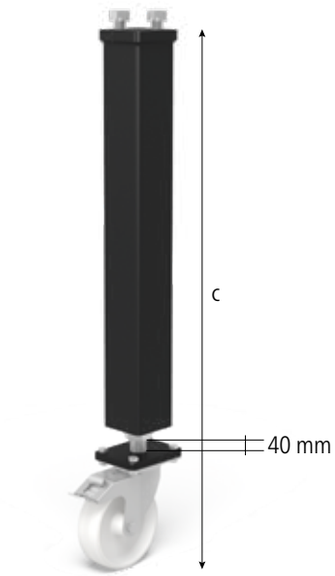

Beschreibung:

Der Fuß mit Lenkrolle und Feststellbremse hat eine Tragfähigkeit pro Rolle von 200 kg. Er ist durch Verdrehen der Zwischenplatte 40 mm höhenverstellbar (Feinjustierung) und ist mit einer verstärkten Spindel ausgestattet.



160876.X 161855







	Länge: (a)	Breite: (b)	Höhe: (c)	Gewicht:	Artikel-Nr.	
Fuß mit Lenkrolle und Feststellbremse 750 - 40 mm Feinjustierung	70 mm	70 mm	750 mm	7,00 kg	2-160876.X **97,00 €**	●
Fuß mit Lenkrolle und Feststellbremse 815 - 50 mm Feinjustierung - Standard-Fußhöhe für Basic-Tisch	70 mm	70 mm	815 mm	7,50 kg	2-161855 **97,00 €**	●
Weitere Größen auf Anfrage					.	○

● = Artikel wird auf Lager produziert; ○ = Artikel wird auf Bestellung produziert; Erklärungen siehe Seite 84

Fuß höhenverstellbar mit Lenkrolle und Feststellbremse

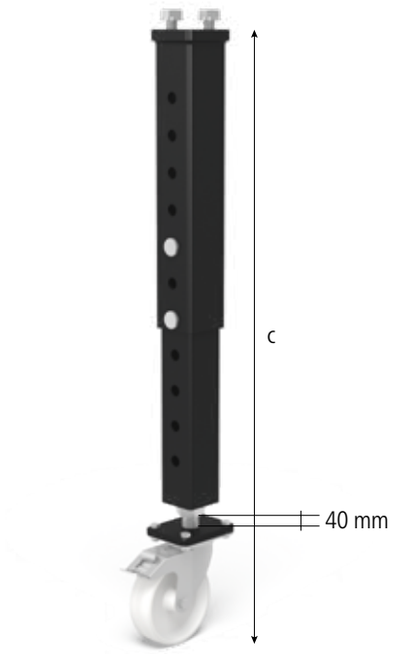



160879.X

Beschreibung:

Der Fuß höhenverstellbar mit Lenkrolle und Feststellbremse verfügt über eine Tragfähigkeit von 200 kg. Der Fuß ist bis zu 40 mm feinjustierbar.





	Länge: (a)	Breite: (b)	Höhe: (c)	Gewicht:	Artikel-Nr.	
Fuß höhenverstellbar mit Lenkrolle und Feststellbremse 600-900 - 40 mm Feinjustierung - Tischhöhe 700-1000 mm verstellbar	70 mm	70 mm	600-900 mm	8,00 kg	2-160879.X **121,00 €**	●
Weitere Größen auf Anfrage					.	○

● = Artikel wird auf Lager produziert; ○ = Artikel wird auf Bestellung produziert; Erklärungen siehe Seite 84

Hubbühne hydraulisch für System 16



Beschreibung:

Die Hubbühne bietet Ihnen die Möglichkeit zur schnellen, stufenlosen und hydraulischen Höhenverstellung des Schweiß- und Spanntisches und ist somit bei schweren Werkstücken eine große Arbeitserleichterung.

Weitere Traglasten und Ausführungen in Sondergrößen sind auf Anfrage erhältlich.

Die Kabellänge für die Zuleitung und Bedienung beträgt jeweils 3 m. Die Grundhöhe (c) der Hubbühne ist die Mindesthöhe. Die Maximalhöhe ergibt sich aus der Grundhöhe (c) und dem angegebenen Nutzhub. Die Höhenangaben beziehen sich auf die Hubbühne ohne Tisch.

PLUG&PLAY

	Artikel-Nr.
Hubbühne hydraulisch für System 16 - Preise und Größen entnehmen Sie bitte dem System 28. Diese werden entsprechend an das System 16 angepasst.	. ○

● = Artikel wird auf Lager produziert; ○ = Artikel wird auf Bestellung produziert; Erklärungen siehe Seite 84

Verbindungsrahmen für System 16

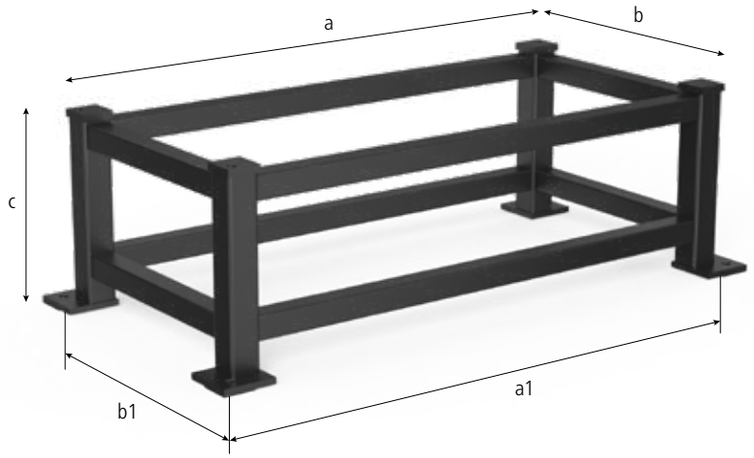

Beschreibung:

Der Verbindungsrahmen wird in Kombination mit dem Arbeitstisch durch Bolzen auf den Fundamentschienen befestigt und ermöglicht so einen schnellen Positionswechsel. Durch die Vernetzung mehrerer Verbindungsrahmen und Fundamentschienen lassen sich auch komplexe Arbeitsanordnungen effizient strukturieren.

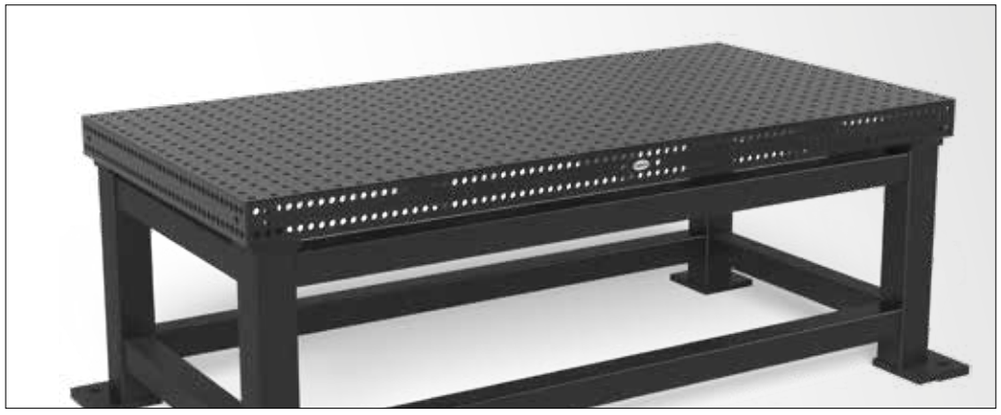

	Artikel-Nr.
Verbindungsrahmen für System 16 - Preise und Größen entnehmen Sie bitte dem System 28. Diese werden entsprechend an das System 16 angepasst.	. ○

● = Artikel wird auf Lager produziert; ○ = Artikel wird auf Bestellung produziert; Erklärungen siehe Seite 84

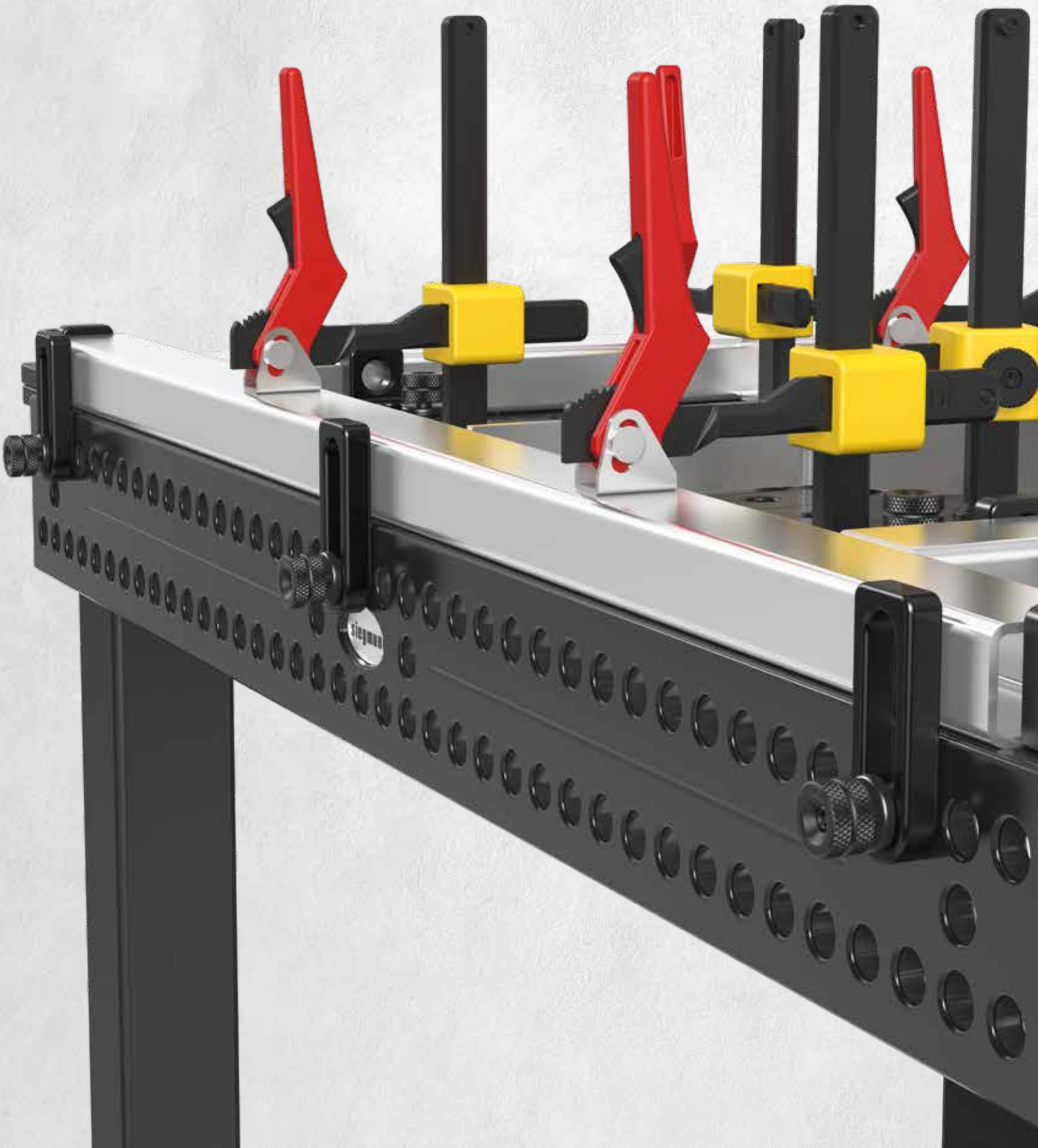
siegmund



Seite 632
Exzenter-Anschlag Ø 45



Seite 632
Exzenter-Anschlag Ø 75 mit M10-Gewinde



Seite 632
Exzenter-Anschlag Ø 75



Seite 633
Flex-Anschlag 12x83 Aluminium



Seite 634
Flex-Anschlag 12x78 Stahl



Seite 634
Flex-Anschlag 24x78 Stahl



Seite 635
Flex-Anschlag 12x97 Stahl



Seite 635
Flex-Anschlag 24x97 Stahl



Seite 636
Universal-Anschlag 50 L



Seite 637
Universal-Anschlag 80 L



Seite 638
Universal-Anschlag 80 L



Seite 639
Universal-Anschlag 115 L



Seite 639
Universal-Anschlag 115 L



Seite 639
Universal-Anschlag 115 L Aluminium



Seite 640
Universal-Anschlag 150 L



Seite 641
Universal-Anschlag / Spannbrücke



Seite 642
Universal-Anschlag 300 M



Seite 642
Universal-Anschlag 500 M

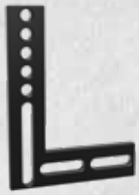

Seite 644
Flachwinkel 250



Seite 645
Winkel-Einstellschablone

Exzenter-Anschlag

Beschreibung:

Der Exzenter-Anschlag ermöglicht eine platzsparende Fixierung von Elementen durch einfaches, stufenloses Verdrehen.





160401.N



160402.N



160403.N





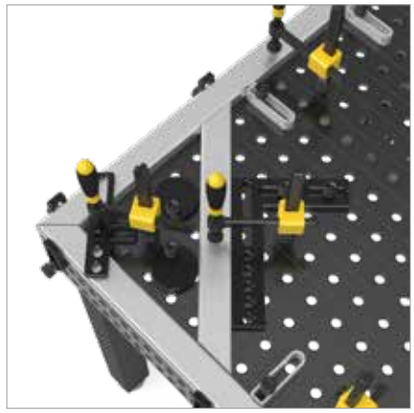

		Ø: (o)	MS: (d)	Gewicht:	Artikel-Nr.	
Exzenter-Anschlag Ø 45 - nitriert - für geringe Platzverhältnisse	N BAR	45 mm	12 mm	0,13 kg	2-160401.N **13,00 €**	●
Exzenter-Anschlag Ø 75 mit M10-Gewinde - nitriert - für Masseanschluss	N BAR	75 mm	12 mm	0,38 kg	2-160402.N **17,00 €**	●
Exzenter-Anschlag Ø 75 - nitriert - nutzbar auch als Auflage	N BAR	75 mm	12 mm	0,39 kg	2-160403.N **16,00 €**	●

MS=Materialstärke; ● = Artikel wird auf Lager produziert; ○ = Artikel wird auf Bestellung produziert; Erklärungen siehe Seite 84

Flex-Anschlag 83 Aluminium

Beschreibung:

Der Flex-Anschlag Aluminium ist durch das Langloch individuell feststellbar und auf Grund seiner abgerundeten Spannseite sowohl in Ecken als auch bei frei geformten Anschlagflächen vielseitig einsetzbar. Der Flex-Anschlag wird bevorzugt bei Edelstahlarbeiten und beengten Platzverhältnissen eingesetzt.

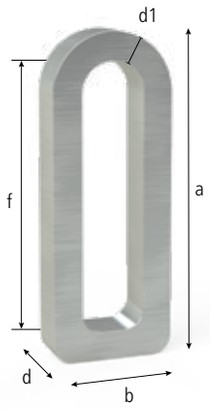



160412

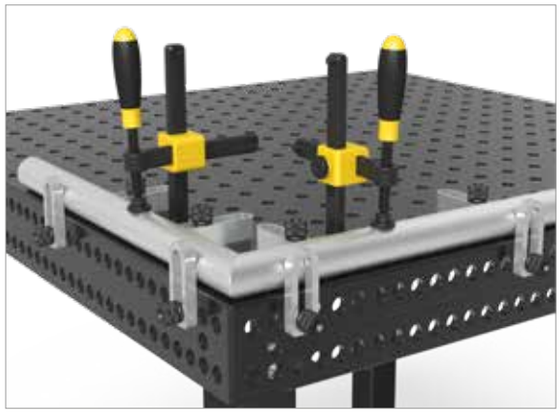



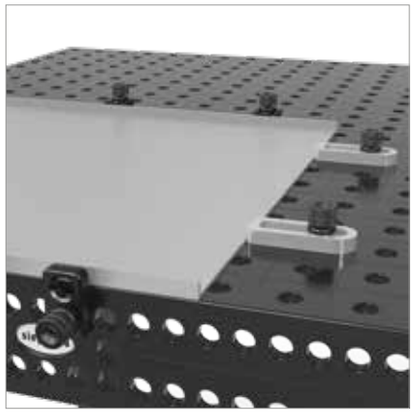

		Länge: (a)	Breite: (b)	MS: (d)	WS: (d1)	VB: (f)	Gewicht:	Artikel-Nr.
Flex-Anschlag 12x83 - Aluminium	ALU	83 mm	31 mm	12 mm	8 mm	50 mm	0,05 kg	2-160412 **14,00 €** ●

MS=Materialstärke; WS=Wandstärke; VB=Verstellbereich; ● = Artikel wird auf Lager produziert; ○ = Artikel wird auf Bestellung produziert; Erklärungen siehe Seite 84

Flex-Anschlag 78 Stahl

Beschreibung:

Der Flex-Anschlag Stahl ist durch das Langloch individuell feststellbar und auf Grund seiner abgerundeten Spannseite sowohl in Ecken als auch bei frei geformten Anschlagflächen vielseitig einsetzbar. Der Flex-Anschlag wird bevorzugt bei beengten Platzverhältnissen eingesetzt.

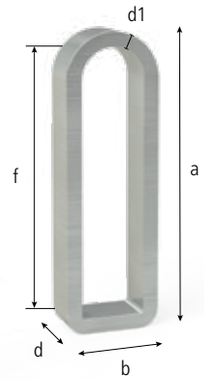



160415 160416

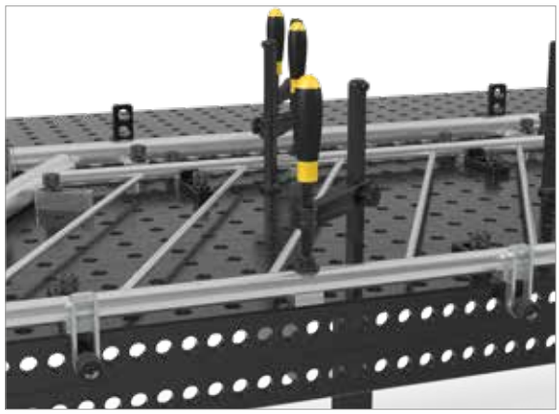

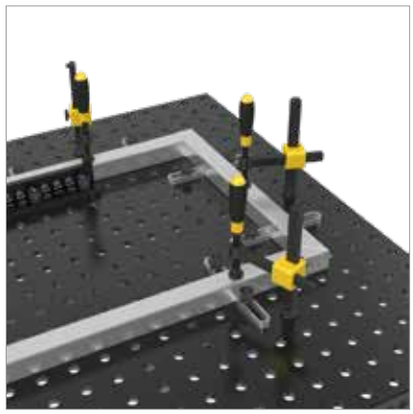



	Länge: (a)	Breite: (b)	MS: (d)	WS: (d1)	VB: (f)	Gewicht:	Artikel-Nr.
Flex-Anschlag 12x78 - verzinkt	78 mm	28 mm	12 mm	6 mm	50 mm	0,07 kg	2-160415 **13,00 €** ●
Flex-Anschlag 24x78 - Spannbolzen lang erforderlich - verzinkt	78 mm	28 mm	24 mm	6 mm	50 mm	0,13 kg	2-160416 **18,00 €** ●

MS=Materialstärke; WS=Wandstärke; VB=Verstellbereich; ● = Artikel wird auf Lager produziert; ○ = Artikel wird auf Bestellung produziert; Erklärungen siehe Seite 84

Flex-Anschlag 97 Stahl

Beschreibung:

Der Flex-Anschlag Stahl ist durch das Langloch individuell feststellbar und auf Grund seiner abgerundeten Spannseite sowohl in Ecken als auch bei frei geformten Anschlagflächen vielseitig einsetzbar. Der Flex-Anschlag 97 überbrückt den Lochabstand des 50 mm Standardrasters auch bei diagonalem Einsatz.

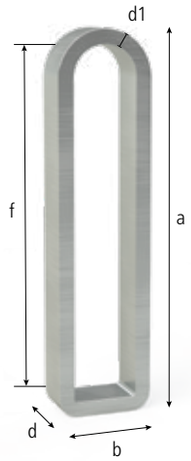



160417 160418

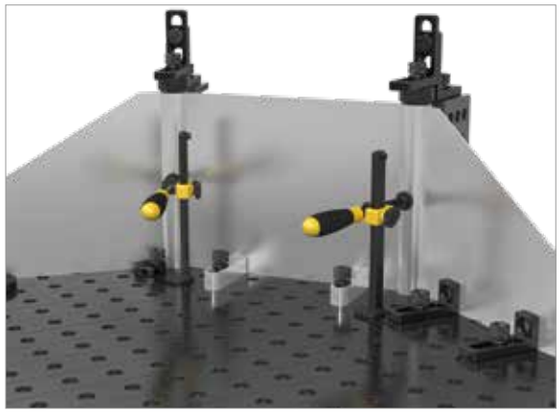



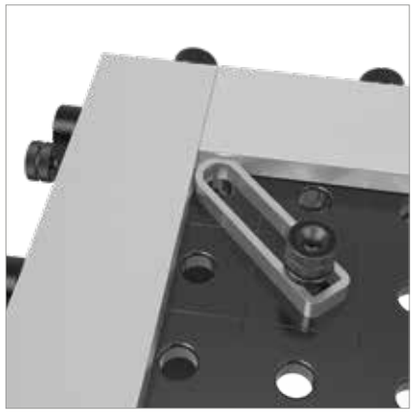

	Länge: (a)	Breite: (b)	MS: (d)	WS: (d1)	VB: (f)	Gewicht:	Artikel-Nr.
Flex-Anschlag 12x97 - verzinkt	97 mm	24 mm	12 mm	4 mm	71 mm	0,08 kg	2-160417 **23,00 €** ●
Flex-Anschlag 24x97 - Spannbolzen lang erforderlich - verzinkt	97 mm	24 mm	24 mm	4 mm	71 mm	0,16 kg	2-160418 **29,00 €** ●

MS=Materialstärke; WS=Wandstärke; VB=Verstellbereich; ● = Artikel wird auf Lager produziert; ○ = Artikel wird auf Bestellung produziert; Erklärungen siehe Seite 84

Universal-Anschlag 50 L

Beschreibung:

Der Universal-Anschlag 50 L ist durch die zweifache Systembohrung fest fixierbar. Gerade in beengten Räumlichkeiten bietet er Einsatzmöglichkeiten.

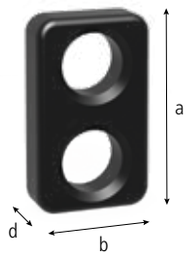



160407

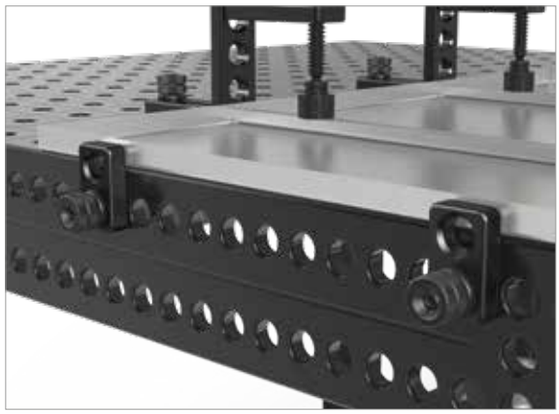



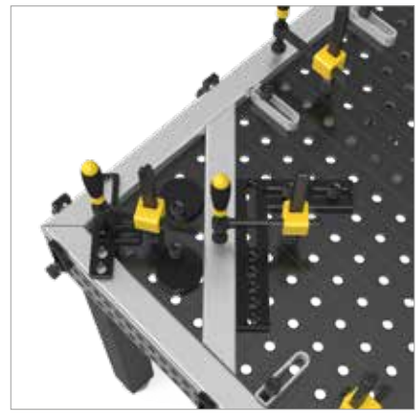

		Länge: (a)	Breite: (b)	MS: (d)	Gewicht:	Artikel-Nr.	
Universal-Anschlag 50 L - 2 Systembohrungen - nitriert	N BAR	50 mm	30 mm	12 mm	0,08 kg	2-160407.N **17,00 €**	●

MS=Materialstärke; ● = Artikel wird auf Lager produziert; ○ = Artikel wird auf Bestellung produziert; Erklärungen siehe Seite 84

Universal-Anschlag 80 L

Beschreibung:

Der Universal-Anschlag 80 L ist durch die dreifache Systembohrung fest fixierbar.

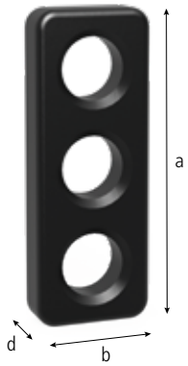



160408.N







		Länge: (a)	Breite: (b)	MS: (d)	Gewicht:	Artikel-Nr.
Universal-Anschlag 80 L - 3 Systembohrungen - nitriert	N BAR	80 mm	30 mm	12 mm	0,16 kg	2-160408.N **19,00 €** ●

MS=Materialstärke; ● = Artikel wird auf Lager produziert; ○ = Artikel wird auf Bestellung produziert; Erklärungen siehe Seite 84

Universal-Anschlag 80 L

Beschreibung:

Mit dem Universal-Anschlag 80 L justieren Sie jedes Element präzise durch das Langloch in einem Bereich von 0-50 mm.

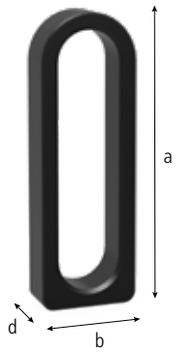



160410.N

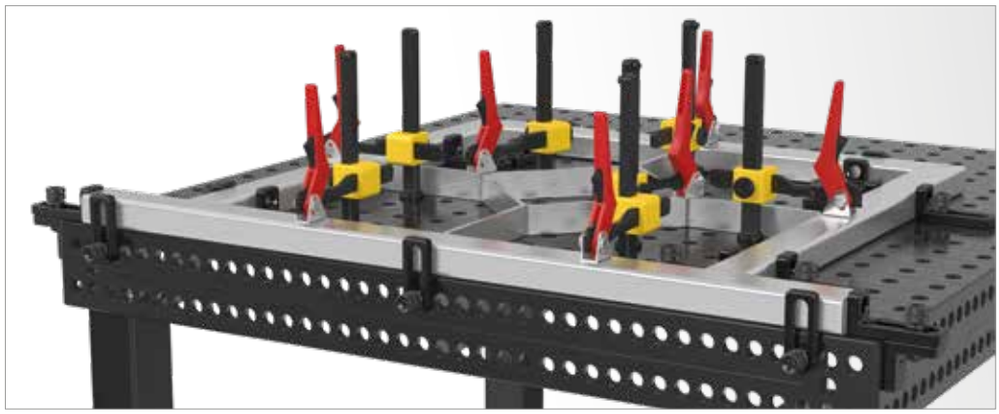

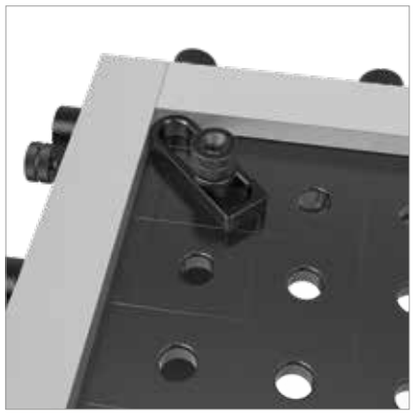

		Länge: (a)	Breite: (b)	MS: (d)	VB: (f)	Gewicht:	Artikel-Nr.
Universal-Anschlag 80 L - nitriert	N BAR	80 mm	30 mm	12 mm	50 mm	0,07 kg	2-160410.N **26,00 €** ●

MS=Materialstärke; VB=Verstellbereich; ● = Artikel wird auf Lager produziert; ○ = Artikel wird auf Bestellung produziert; Erklärungen siehe Seite 84

Universal-Anschlag 115 L

Beschreibung:

Der Universal-Anschlag 115 L ist durch die Kombination von Langloch (mit einem Verstellbereich von 0-50 mm) und Systembohrung sowohl fix als auch variabel feststellbar. Zusätzlich eignet er sich für den Einsatz mit Prismen und Adaptern.





160420.N



160420



160420.A





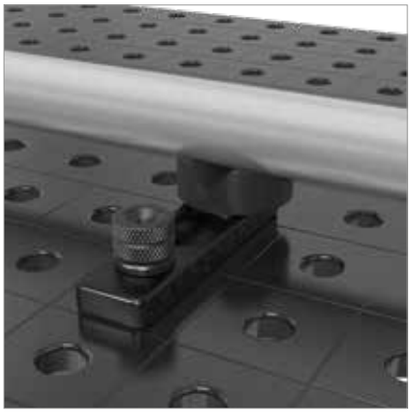

	Länge: (a)	Breite: (b)	MS: (d)	VB: (f)	Gewicht:	Artikel-Nr.
Universal-Anschlag 115 L - nitriert - serienmäßig mit beidseitiger Feinskalierung	115 mm	30 mm	12 mm	50 mm	0,20 kg	2-160420.N **31,00 €** ●
Universal-Anschlag 115 L - brüniert	115 mm	30 mm	12 mm	50 mm	0,20 kg	2-160420 **24,00 €** ●
Universal-Anschlag 115 L - Aluminium	115 mm	30 mm	12 mm	50 mm	0,05 kg	2-160420.A **27,00 €** ●

MS=Materialstärke; VB=Verstellbereich; ● = Artikel wird auf Lager produziert; ○ = Artikel wird auf Bestellung produziert; Erklärungen siehe Seite 84

= Kratzfestigkeit = Feinskalierung = Schweißspritzerschutz = Korrosionsschutz = Aluminium

Universal-Anschlag 150 L

Beschreibung:

Der Universal-Anschlag 150 L ist durch die Kombination von Langloch (mit einem Verstellbereich von 0-50 mm) und Systembohrung sowohl fix als auch variabel feststellbar. Zusätzlich eignet er sich für den Einsatz mit Prismen und Adaptern.





160422.N





	Länge: (a)	Breite: (b)	MS: (d)	VB: (f)	Gewicht:	Artikel-Nr.
Universal-Anschlag 150 L - 3 Systembohrungen - nitriert - serienmäßig mit beidseitiger Feinskalierung	150 mm	35 mm	12 mm	50 mm	0,33 kg	2-160422.N **34,00 €** ●

MS=Materialstärke; VB=Verstellbereich; ● = Artikel wird auf Lager produziert; ○ = Artikel wird auf Bestellung produziert; Erklärungen siehe Seite 84

Universal-Anschlag / Spannbrücke

Beschreibung:

Der Universal-Anschlag kann auch als Spannbrücke eingesetzt werden. Mit Hilfe des kleinen Lochs in der Mitte ist es möglich, den Anschlag mit einer Schraubzwinge zu fixieren.





160450.N

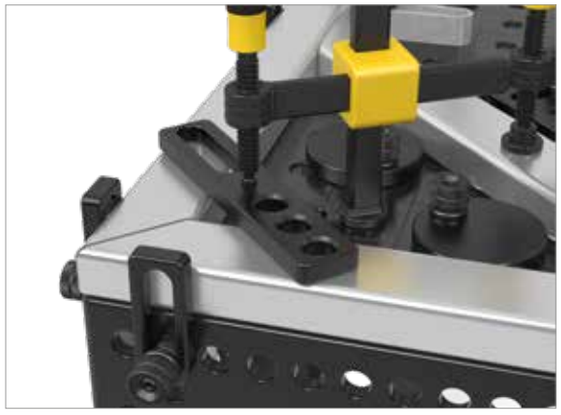

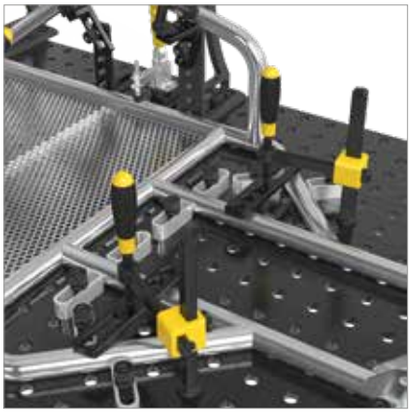



	Länge: (a)	Breite: (b)	Ø: (o)	MS: (d)	VB: (f)	Gewicht:	Artikel-Nr.
Universal-Anschlag / Spannbrücke - 3 Systembohrungen - nitriert	175 mm	35 mm	16 mm	12 mm	50 mm	0,40 kg	2-160450.N **37,00 €** ●

MS=Materialstärke; VB=Verstellbereich; ● = Artikel wird auf Lager produziert; ○ = Artikel wird auf Bestellung produziert; Erklärungen siehe Seite 84

Universal-Anschlag 300 M / 500 M

Beschreibung:

Der Universal-Anschlag 300 M / 500 M schafft durch die Kombination von Systembohrungen und Langloch (mit einem Verstellbereich von 0-150 mm) fixe und variable Feststellmöglichkeiten und bietet Ihnen so eine Vielzahl von Aufspannvariationen.

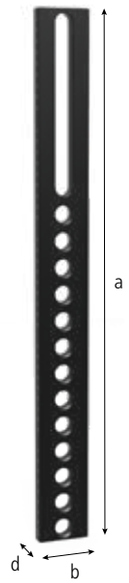



160425.N



160432.N



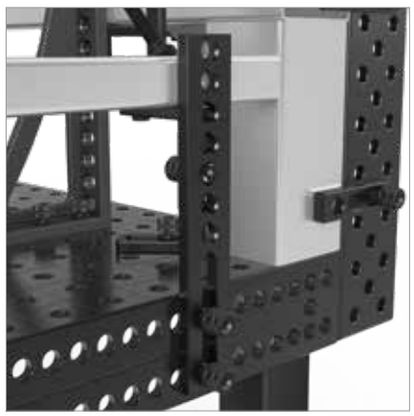





		Länge: (a)	Breite: (b)	MS: (d)	VB: (f)	Gewicht:	Artikel-Nr.	
Universal-Anschlag 300 M - 7 Systembohrungen - nitriert - serienmäßig mit Feinskalierung	100 N BAR	300 mm	50 mm	12 mm	100 mm	1,08 kg	2-160425.N **39,00 €**	●
Universal-Anschlag 500 M - 13 Systembohrungen - nitriert - serienmäßig mit beidseitiger Feinskalierung	100 N BAR	500 mm	50 mm	12 mm	150 mm	1,85 kg	2-160432.N **59,00 €**	●

MS=Materialstärke; VB=Verstellbereich; ● = Artikel wird auf Lager produziert; ○ = Artikel wird auf Bestellung produziert; Erklärungen siehe Seite 84

Flachwinkel 250

Beschreibung:

Der Flachwinkel ist durch die Kombination von Systembohrungen und Langlöchern fix und variabel feststellbar. Auf einer Länge von bis zu 100 mm ist der Flachwinkel frei justierbar.

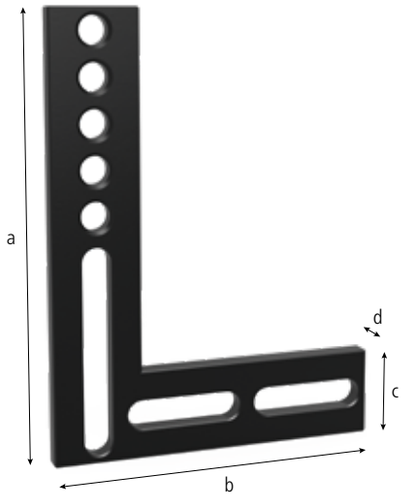



160444

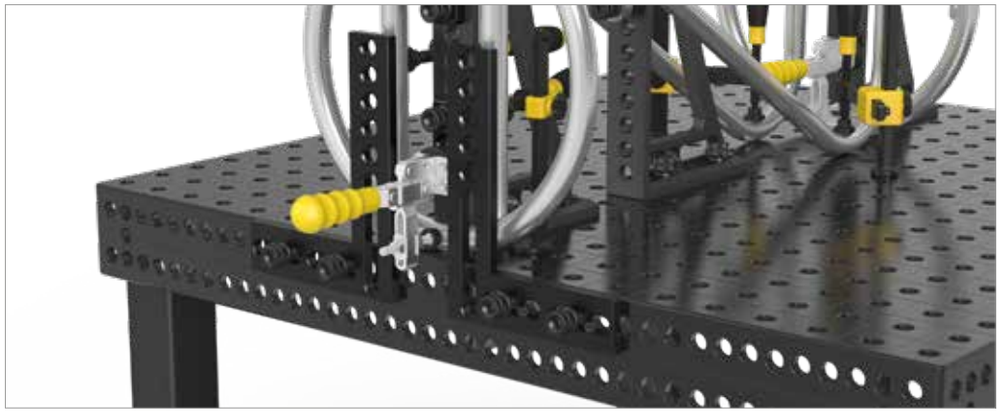

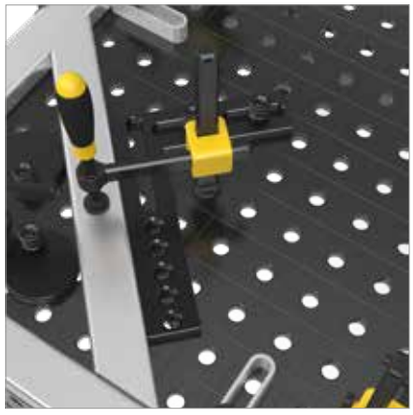

	Länge: (a)	Breite: (b)	Höhe: (c)	MS: (d)	Gewicht:	Artikel-Nr.
Flachwinkel - 5 Systembohrungen - brüniert	250 mm	188 mm	50 mm	12 mm	1,35 kg	2-160444 **77,00 €** ●

MS=Materialstärke; ● = Artikel wird auf Lager produziert; ○ = Artikel wird auf Bestellung produziert; Erklärungen siehe Seite 84

Winkel-Einstellschablone

Beschreibung:

Die Winkeleinstellschablone ermöglicht präzises Justieren, wahlweise in 10°-Schritten oder stufenlos 0-90°. Flexibel einsetzbar dank 1°-Feinskalierung.

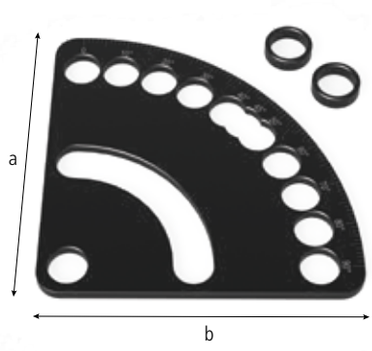



160455.N







		Länge: (a)	Breite: (b)	Höhe: (c)	Ø: (o)	MS: (d)	Gewicht:	Artikel-Nr.	
Winkel-Einstellschablone - nitriert - inkl. 2x Distanzhülse	💎 N BAR	130 mm	130 mm			5 mm	0,40 kg	2-160455.N **33,00 €**	●
Distanzhülse - brüniert				7 mm	22 mm		0,01 kg	2-160538 **2,00 €**	●

MS=Materialstärke; ● = Artikel wird auf Lager produziert; ○ = Artikel wird auf Bestellung produziert; Erklärungen siehe Seite 84



Seite 648
Anschlag- und Spannwinkel 50 L



Seite 649
Anschlag- und Spannwinkel 90 X



Seite 649
Anschlag- und Spannwinkel 90 SL



Seite 650
Anschlag- und Spannwinkel 90 L



Seite 650
Anschlag- und Spannwinkel 90 L



Seite 652
Anschlag- und Spannwinkel 90 WL



Seite 652
Anschlag- und Spannwinkel 90 VL



Seite 653
Anschlag- und Spannwinkel 140 L



Seite 654
Anschlag- und Spannwinkel 150 L



Seite 655
Drehwinkel 150



Seite 656
Anschlag- und Spannwinkel 300 G



Seite 657
Anschlag- und Spannwinkel 500 G



Seite 658
Anschlag- und Spannwinkel 250 GK links



Seite 658
Anschlag- und Spannwinkel 250 GK rechts



Seite 659
Anschlag- und Spannwinkel 500 GK links



Seite 659
Anschlag- und Spannwinkel 500 GK rechts



Seite 660
Anschlag- und Spannwinkel 250 G mit Drehwinkel links



Seite 660
Anschlag- und Spannwinkel 250 G mit Drehwinkel rechts



Seite 662
Anschlag- und Spannwinkel 750 GK links



Seite 662
Anschlag- und Spannwinkel 750 GK rechts



Seite 664
Anschlag- und Spannwinkel 250 GK Alu-Titan links



Seite 664
Anschlag- und Spannwinkel 250 GK Alu-Titan rechts



Seite 664
Anschlag- und Spannwinkel 500 GK Alu-Titan links



Seite 664
Anschlag- und Spannwinkel 500 GK Alu-Titan rechts



Seite 666
Anschlag- und Spannwinkel 250 D



Seite 666
Anschlag- und Spannwinkel 500 D



Seite 666
Anschlag- und Spannwinkel 750 D



Seite 668
Universalwinkel mechanische Klemmung



Seite 669
Universalwinkel hydromechanische Klemmung



Seite 670
Eckanbindung Guss



Seite 671
Auflage- und Spannrahmen klein 150x100x50

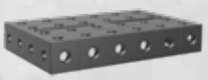

Seite 671
Auflage- und Spannrahmen groß 300x200x50



Seite 672
Spannblock 300x300x100 Plasmanitriert



Seite 672
Spannblock 400x200x200 Plasmanitriert



Seite 672
Spannblock 500x500x100 Plasmanitriert



Seite 674
Winkel U-Form 100/100 Plasmanitriert



Seite 676
Winkel U-Form 200/100 Plasmanitriert



Seite 678
Winkel U-Form 100/100 Alu-Titan

Anschlag- und Spannwinkel 50 L

Beschreibung:

Der Anschlag- und Spannwinkel 50 L kann als Anschlag für große Profile eingesetzt werden. Zusätzlich ist er kompatibel mit anderen Winkeln. Eine höhenverstellbare Auflage kann durch die Verbindung mit einem Anschlag- und Spannwinkel mit Langloch z. B. 90 WL (Artikel-Nr. 160111.N) erreicht werden.

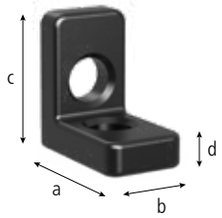



160105.N







		Länge: (a)	Breite: (b)	Höhe: (c)	MS: (d)	Gewicht:	Artikel-Nr.
Anschlag- und Spannwinkel 50 L - nitriert	N BAR	50 mm	30 mm	50 mm	12 mm	0,20 kg	2-160105.N **27,00 €** ●

MS=Materialstärke; ● = Artikel wird auf Lager produziert; ○ = Artikel wird auf Bestellung produziert; Erklärungen siehe Seite 84

Anschlag- und Spannwinkel 90 X / 90 SL

Beschreibung:

Die Anschlag- und Spannwinkel 90 X und 90 SL können als Anschlag für Profile eingesetzt werden. Der Anschlag- und Spannwinkel 90 SL kann durch Spannen im Langloch eine höhenverstellbare Auflagefläche bilden.

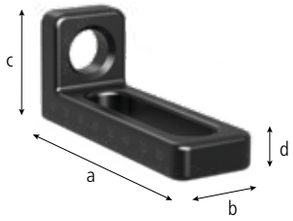



160108.N



160109.N

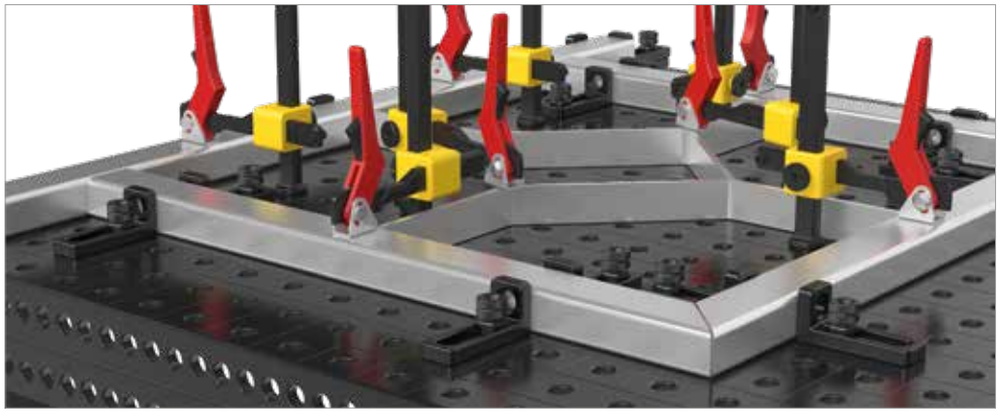

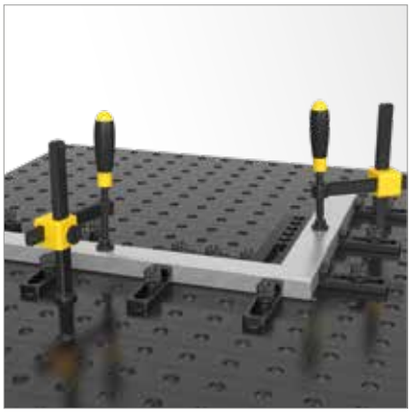

	Länge: (a)	Breite: (b)	Höhe: (c)	MS: (d)	Gewicht:	Artikel-Nr.
Anschlag- und Spannwinkel 90 X - nitriert - serienmäßig mit beidseitiger Feinskalierung	90 mm	30 mm	25 mm	12 mm	0,19 kg	2-160108.N **31,00 €** ●
Anschlag- und Spannwinkel 90 SL - nitriert - serienmäßig mit beidseitiger Feinskalierung	90 mm	30 mm	40 mm	12 mm	0,21 kg	2-160109.N **33,00 €** ●

MS=Materialstärke; ● = Artikel wird auf Lager produziert; ○ = Artikel wird auf Bestellung produziert; Erklärungen siehe Seite 84

Anschlag- und Spannwinkel 90 L

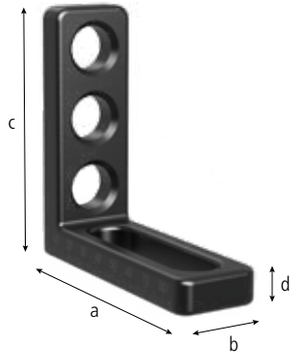



160110.N



160110.A



160110.C

Beschreibung:

Der Anschlag- und Spannwinkel 90 L ist als verstellbarer Winkel durch die Kombination von Systembohrungen und Langloch vielseitig einsetzbar. Durch Verbindung mit dem Anschlag- und Spannwinkel 50 L (Artikel-Nr. 160105.N) und dem Anschlag- und Spannwinkel 90 SL (Artikel-Nr. 160109.N) kann eine höhenverstellbare Auflage für Ihre Schweißelemente geschaffen werden. Er eignet sich auch sehr gut als Anschlag für große Teile.

Verchromte Version für Arbeiten am Messtisch, für Aluarbeiten und WIG-Schweißen erhältlich.

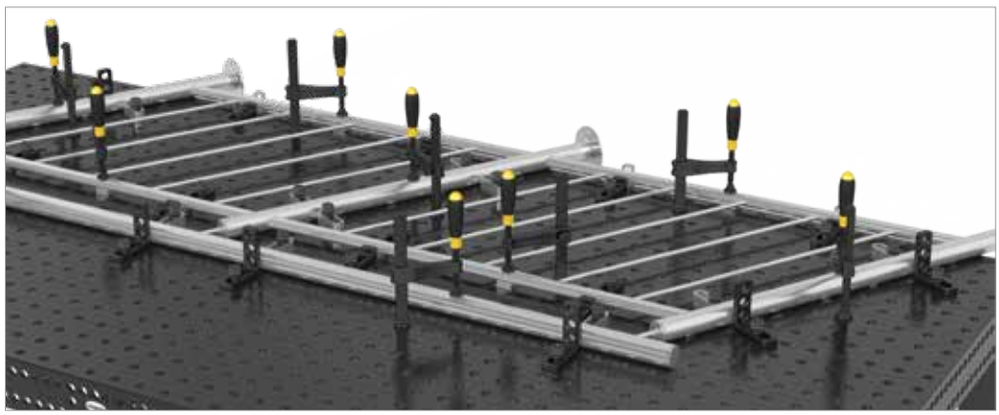



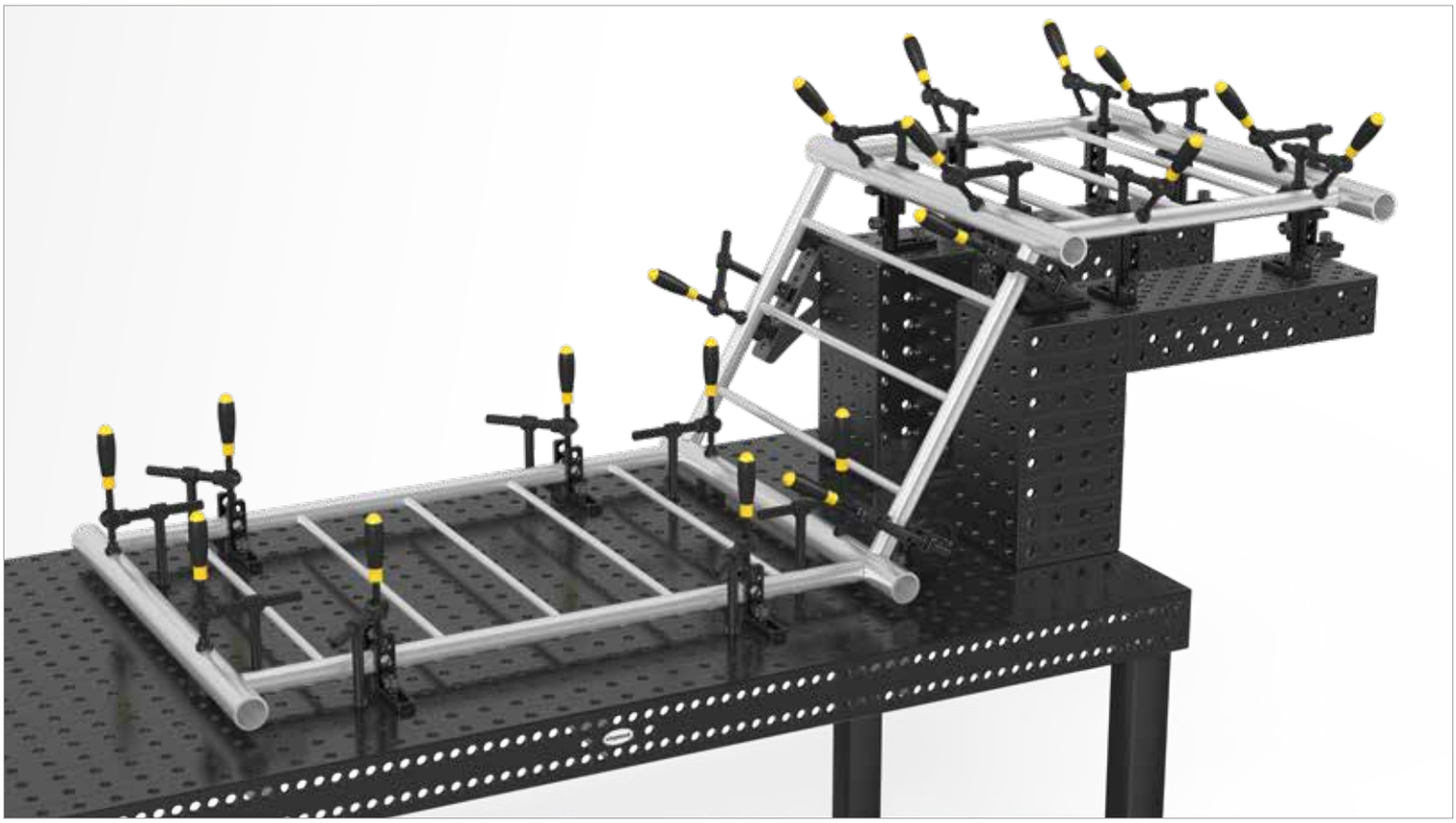

	Länge: (a)	Breite: (b)	Höhe: (c)	MS: (d)	Gewicht:	Artikel-Nr.	
Anschlag- und Spannwinkel 90 L - Bohrung / Langloch - nitriert - serienmäßig mit beidseitiger Feinskalierung	90 mm	30 mm	90 mm	12 mm	0,31 kg	2-160110.N **43,00 €**	●
Anschlag- und Spannwinkel 90 L - Bohrung / Langloch - Aluminium	90 mm	30 mm	90 mm	12 mm	0,11 kg	2-160110.A **49,00 €**	●
Anschlag- und Spannwinkel 90 L - Bohrung / Langloch - verchromt, Lieferzeit ca. 10 Wochen	90 mm	30 mm	90 mm	12 mm	0,31 kg	2-160110.C .	○

MS=Materialstärke; ● = Artikel wird auf Lager produziert; ○ = Artikel wird auf Bestellung produziert; Erklärungen siehe Seite 84

Anschlag- und Spannwinkel 90 WL / 90 VL

Beschreibung:

Der Anschlag- und Spannwinkel 90 WL ist als verstellbarer Winkel durch die beiden Langlöcher vielseitig und stufenlos einsetzbar.

Der Anschlag- und Spannwinkel 90 VL (Artikel-Nr. 160113.N) ist als fixer Winkel durch die beidseitigen Bohrungen als Auflage einsetzbar. Durch Verbindung mit dem Anschlag- und Spannwinkel 50 L (Artikel-Nr. 160105.N) und dem Anschlag- und Spannwinkel 90 SL (Artikel-Nr. 160109.N) kann eine höhenverstellbare Auflage geschaffen werden.

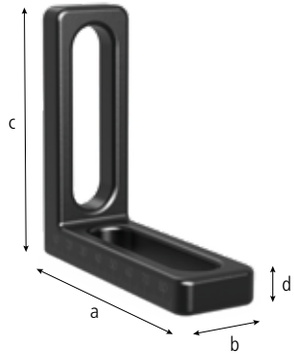



160111



160113.N





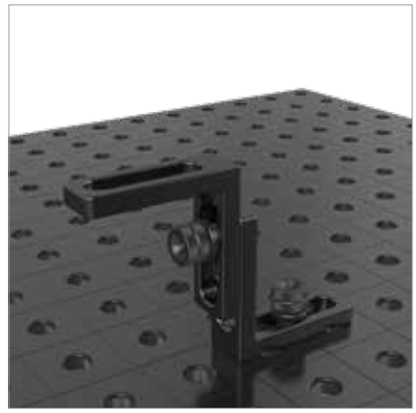

	Länge: (a)	Breite: (b)	Höhe: (c)	MS: (d)	Gewicht:	Artikel-Nr.
Anschlag- und Spannwinkel 90 WL - Langloch / Langloch - nitriert - serienmäßig mit beidseitiger Feinskalierung	90 mm	30 mm	90 mm	12 mm	0,27 kg	2-160111.N **45,00 €** ●
Anschlag- und Spannwinkel 90 VL - Bohrung / Bohrung - nitriert	90 mm	30 mm	90 mm	12 mm	0,34 kg	2-160113.N **43,00 €** ●

MS=Materialstärke; ● = Artikel wird auf Lager produziert; ○ = Artikel wird auf Bestellung produziert; Erklärungen siehe Seite 84

Anschlag- und Spannwinkel 140 L

Beschreibung:

Der Anschlag- und Spannwinkel 140 L ist vielseitig einsetzbar u.a. als Tischverlängerung für leichte Teile. Durch das Langloch funktioniert er auch als verstellbarer Anschlag für hohe Teile.





160112.N





	Länge: (a)	Breite: (b)	Höhe: (c)	MS: (d)	Gewicht:	Artikel-Nr.
Anschlag- und Spannwinkel 140 L - 5 Systembohrungen / Langloch - nitriert - serienmäßig mit beidseitiger Feinskalierung	90 mm	35 mm	140 mm	12 mm	0,51 kg	2-160112.N ● **51,00 €**

MS=Materialstärke; ● = Artikel wird auf Lager produziert; ○ = Artikel wird auf Bestellung produziert; Erklärungen siehe Seite 84

= Kratzfestigkeit = Feinskalierung = Schweißspritzerschutz = Korrosionsschutz

Anschlag- und Spannwinkel 150 L





160114.N

Beschreibung:

Der Anschlag- und Spannwinkel 150 L ist als verstellbarer Winkel durch die Kombination von Systembohrungen und Langloch vielseitig einsetzbar. Die zusätzliche Kopfplatte eröffnet weitere Kombinationsmöglichkeiten: Die Verbindung mit weiteren Winkeln oder als Aufnahme für Werkzeuge wie z. B. Prismen oder Schraubzwingen.

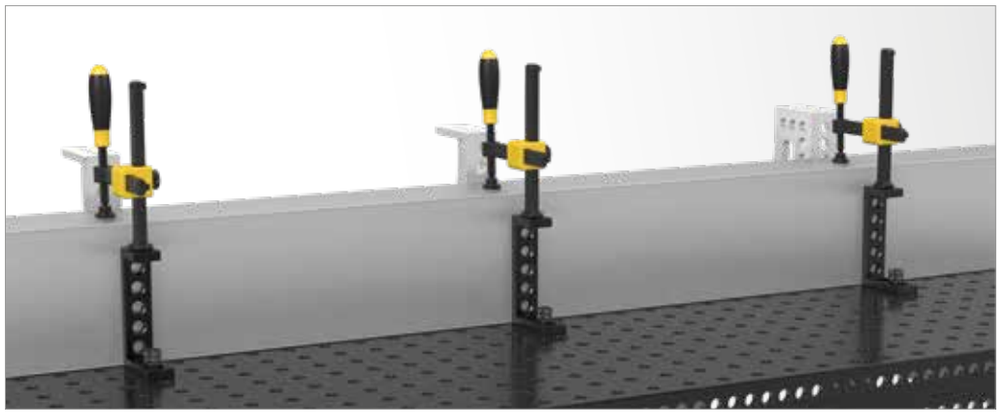



	Länge: (a)	Breite: (b)	Höhe: (c)	MS: (d)	Gewicht:	Artikel-Nr.
Anschlag- und Spannwinkel 150 L - 6 Systembohrungen / Langloch - nitriert	90 mm	35 mm	150 mm	12 mm	0,65 kg	2-160114.N **53,00 €** ●

MS=Materialstärke; ● = Artikel wird auf Lager produziert; ○ = Artikel wird auf Bestellung produziert; Erklärungen siehe Seite 84

Drehwinkel 150

Beschreibung:

Der Drehwinkel ermöglicht die stufenlose Einstellung von Spannelementen mit Systembohrungen in einem Winkelbereich von 180°. Durch den gleichzeitigen Einsatz von 2 Bolzen beim Spannen, erreichen Sie optimale Festigkeit.





160101.N







		Höhe: (c)	Ø: (o)	MS: (d)	Gewicht:	Artikel-Nr.	
Drehwinkel 150 - nitriert	N BAR	150 mm	150 mm	12 mm	1,80 kg	2-160101.N **71,00 €**	●

MS=Materialstärke; ● = Artikel wird auf Lager produziert; ○ = Artikel wird auf Bestellung produziert; Erklärungen siehe Seite 84

Anschlag- und Spannwinkel 300 G

Beschreibung:

Der Anschlag- und Spannwinkel 300 G ist durch die Kombination von Bohrungen und Langloch fix und variabel feststellbar. Der Winkel kann sehr vielseitig z. B. als Tischverlängerung eingesetzt werden. Dieses Bauteil wird aus hochwertigem Material GGG40 gefertigt.





160162.N

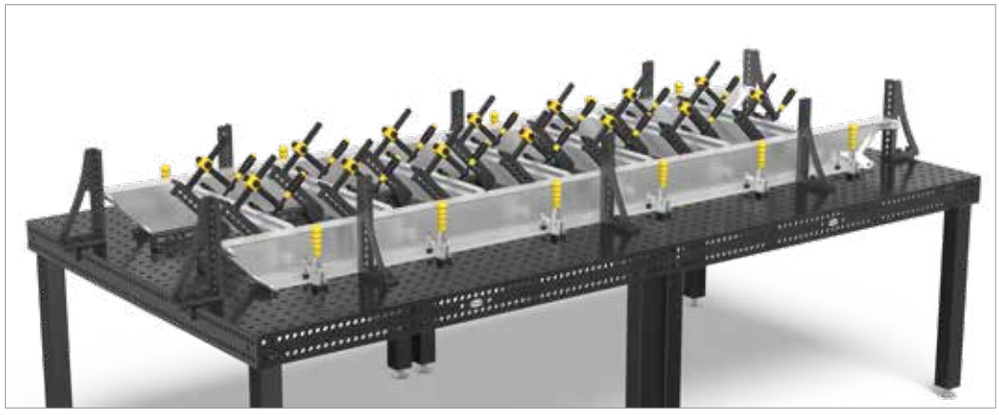



	Länge: (a)	Breite: (b)	Höhe: (c)	MS: (d)	Gewicht:	Artikel-Nr.
Anschlag- und Spannwinkel 300 G - Anschlag links - nitriert	150 mm	49 mm	300 mm	12 mm	2,51 kg	2-160162.N **69,00 €** ●

MS=Materialstärke; ● = Artikel wird auf Lager produziert; ○ = Artikel wird auf Bestellung produziert; Erklärungen siehe Seite 84

Anschlag- und Spannwinkel 500 G

Beschreibung:

Der Anschlag- und Spannwinkel 500 G ist durch die Kombination von Bohrungen und Langloch fix und variabel feststellbar. Der Winkel kann sehr vielseitig z. B. als Tischverlängerung eingesetzt werden. Dieses Bauteil wird aus hochwertigem Material GGG40 gefertigt.

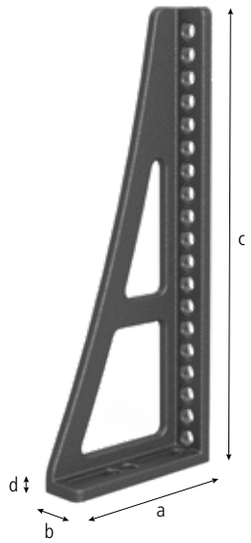



160164.N

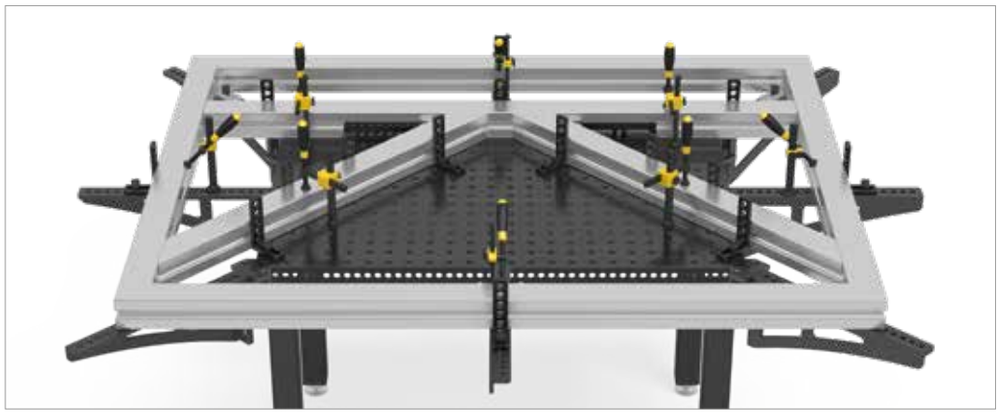



	Länge: (a)	Breite: (b)	Höhe: (c)	MS: (d)	Gewicht:	Artikel-Nr.
Anschlag- und Spannwinkel 500 G - Anschlag links - nitriert	195 mm	49 mm	500 mm	12 mm	4,56 kg	2-160164.N **95,00 €** ●

MS=Materialstärke; ● = Artikel wird auf Lager produziert; ○ = Artikel wird auf Bestellung produziert; Erklärungen siehe Seite 84

Anschlag- und Spannwinkel 250 GK

Beschreibung:

Der Anschlag- und Spannwinkel 250 GK eröffnet durch seine Dreidimensionalität viele Spannmöglichkeiten. Er wurde speziell für den Einsatz bei schweren Teilen konzipiert und kann sowohl als Anschlag als auch als Tischverlängerung verwendet werden. Um höchste Stabilität zu erreichen, wird der Anschlag- und Spannwinkel aus GGG40 hergestellt. Paarweise Bestellung empfohlen.

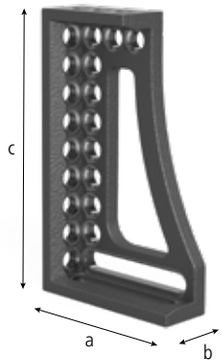



160124.N



160126.N

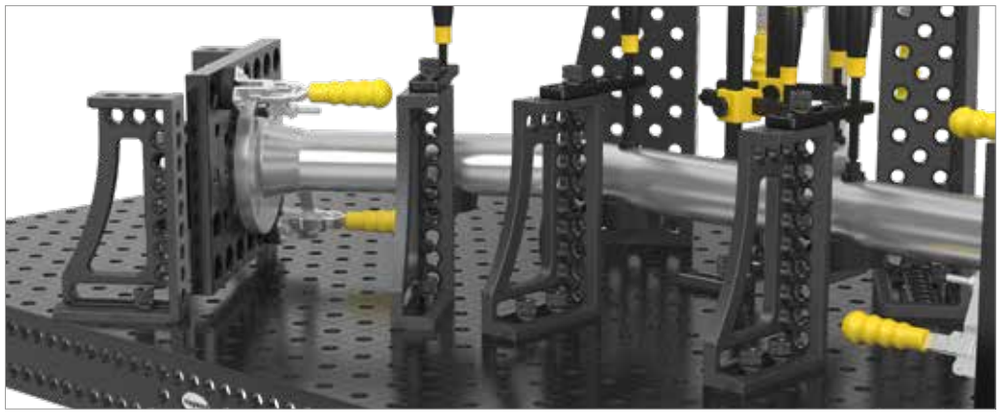

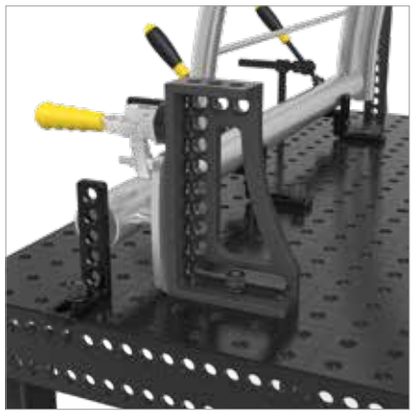

	Länge: (a)	Breite: (b)	Höhe: (c)	MS: (d)	Gewicht:	Artikel-Nr.
Anschlag- und Spannwinkel 250 GK - Anschlag links - nitriert - serienmäßig mit Feinskalierung	145 mm	49 mm	250 mm	ca. 14 mm	2,10 kg	2-160124.N **94,00 €** ●
Anschlag- und Spannwinkel 250 GK - Anschlag rechts - nitriert - serienmäßig mit Feinskalierung	145 mm	49 mm	250 mm	ca. 14 mm	2,10 kg	2-160126.N **94,00 €** ●

MS=Materialstärke; ● = Artikel wird auf Lager produziert; ○ = Artikel wird auf Bestellung produziert; Erklärungen siehe Seite 84

Anschlag- und Spannwinkel 500 GK

Beschreibung:

Der Anschlag- und Spannwinkel 500 GK eröffnet durch seine Dreidimensionalität viele Spannmöglichkeiten. Er wurde speziell für den Einsatz bei schweren Teilen konzipiert und kann sowohl als Anschlag als auch als Tischverlängerung verwendet werden. Um höchste Stabilität zu erreichen, wird der Anschlag- und Spannwinkel aus GGG40 hergestellt. Paarweise Bestellung empfohlen.

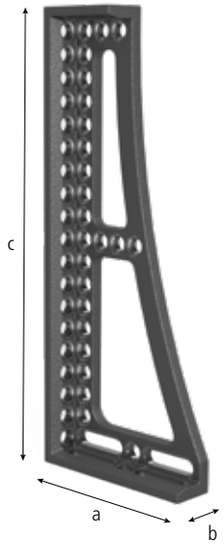



160134.N



160136.N







	Länge: (a)	Breite: (b)	Höhe: (c)	MS: (d)	Gewicht:	Artikel-Nr.	
Anschlag- und Spannwinkel 500 GK - Anschlag links - nitriert - serienmäßig mit Feinskalierung	195 mm	49 mm	500 mm	ca. 14 mm	5,30 kg	2-160134.N **143,00 €**	●
Anschlag- und Spannwinkel 500 GK - Anschlag rechts - nitriert - serienmäßig mit Feinskalierung	195 mm	49 mm	500 mm	ca. 14 mm	5,30 kg	2-160136.N **143,00 €**	●

MS=Materialstärke; ● = Artikel wird auf Lager produziert; ○ = Artikel wird auf Bestellung produziert; Erklärungen siehe Seite 84

Anschlag- und Spannwinkel 250 G mit Drehwinkel

Beschreibung:

Der Anschlag- und Spannwinkel 250 G ist durch die Kombination von Bohrungen und Langloch fix und variabel feststellbar. Der Winkel kann sehr vielseitig z. B. als Tischverlängerung eingesetzt werden. Dieses Bauteil wird aus hochwertigem Material GGG40 gefertigt.

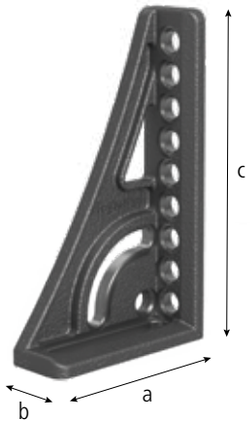



160161.N



160163.N

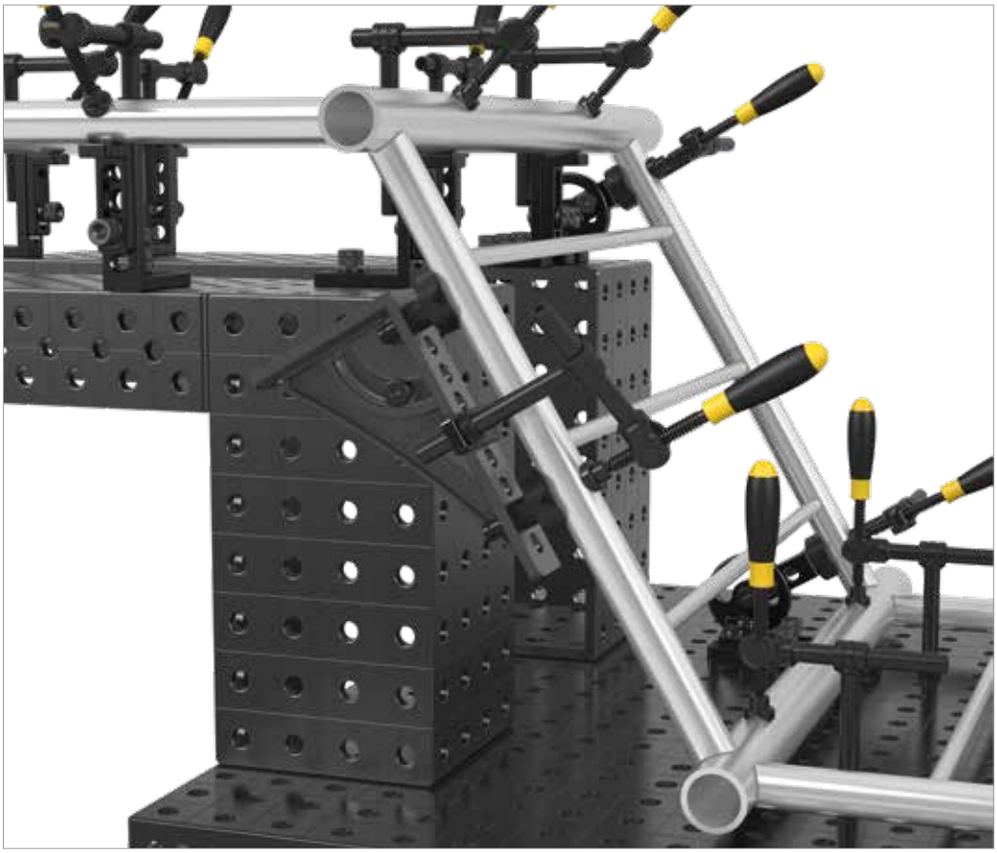

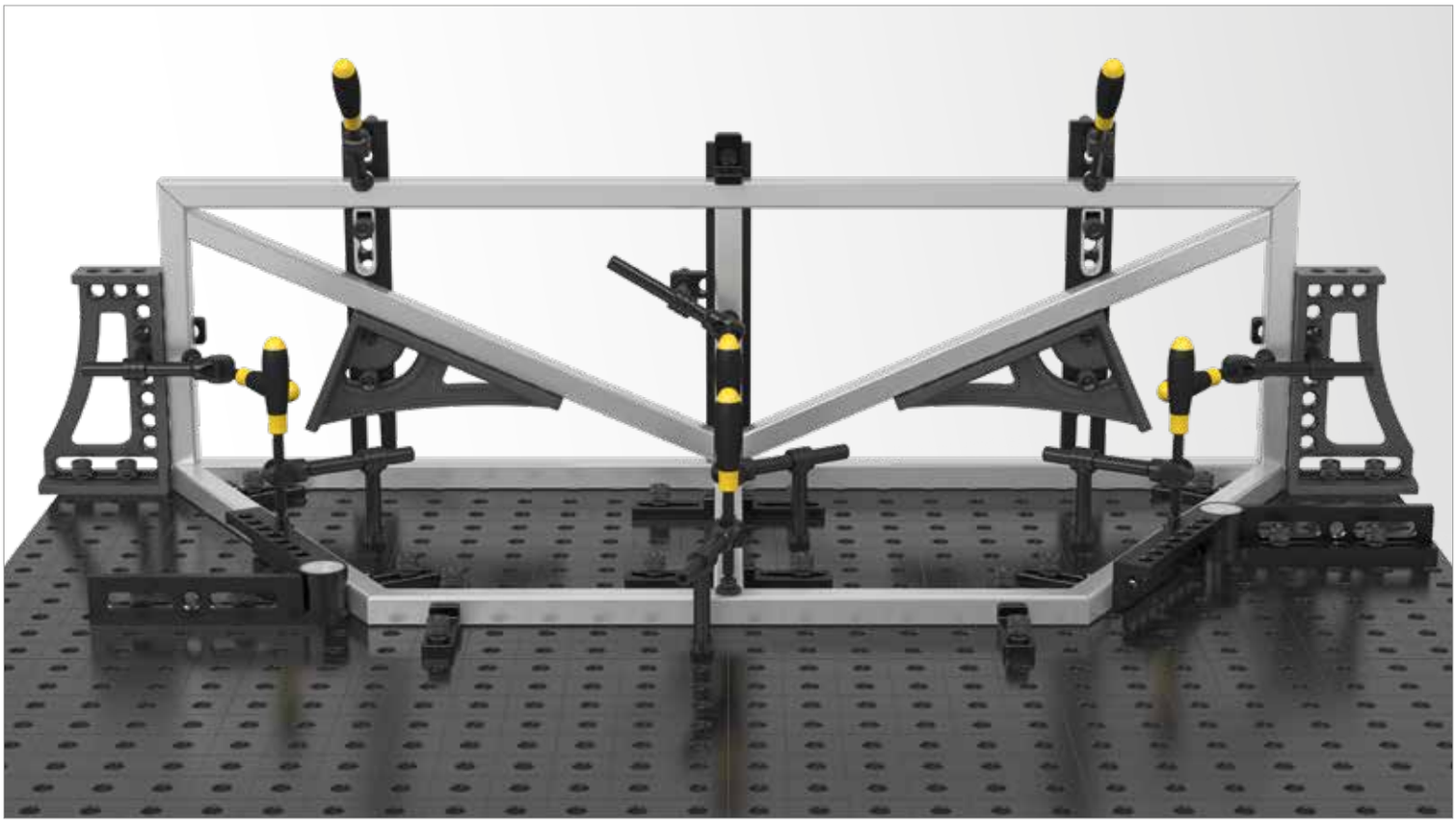

		Länge: (a)	Breite: (b)	Höhe: (c)	MS: (d)	Gewicht:	Artikel-Nr.	
Anschlag- und Spannwinkel 250 G mit Drehwinkel - Anschlag links - Guss / nitriert - serienmäßig mit Feinskalierung	100 N BAR	145 mm	49 mm	250 mm	ca. 14 mm	2,16 kg	2-160161.N **96,00 €**	●
Anschlag- und Spannwinkel 250 G mit Drehwinkel - Anschlag rechts - Guss / nitriert - serienmäßig mit Feinskalierung	100 N BAR	145 mm	49 mm	250 mm	ca. 14 mm	2,16 kg	2-160163.N **96,00 €**	●

MS=Materialstärke; ● = Artikel wird auf Lager produziert; ○ = Artikel wird auf Bestellung produziert; Erklärungen siehe Seite 84

Anschlag- und Spannwinkel 750 GK

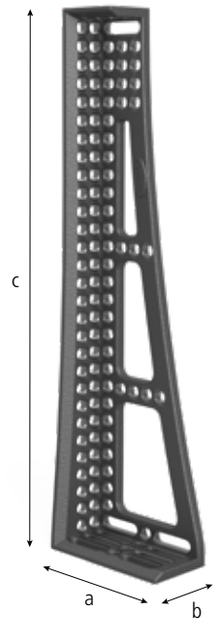



160146.N



160148.N

Beschreibung:

Der Anschlag- und Spannwinkel 750 GK eröffnet durch seine Dreidimensionalität viele Spannmöglichkeiten. Er wurde speziell für den Einsatz bei schweren Teilen konzipiert und kann sowohl als Anschlag als auch als Tischverlängerung verwendet werden. Um höchste Stabilität zu erreichen, wird der Anschlag- und Spannwinkel aus GGG40 hergestellt. Paarweise Bestellung empfohlen.

Durch die doppelte Bohrungsreihe lässt sich der Winkel im 25er Raster versetzen und verdoppelt so die Positionier- und Spannmöglichkeiten.

Die 3-fache Langlochgestaltung mit Verbreiterung erhöht die Festigkeit und Genauigkeit beim Spannen.

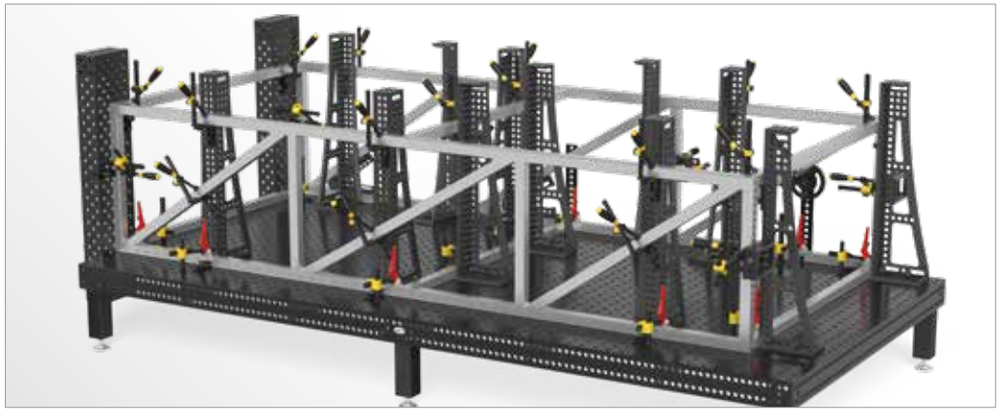





		Länge: (a)	Breite: (b)	Höhe: (c)	MS: (d)	Gewicht:	Artikel-Nr.	
Anschlag- und Spannwinkel 750 GK - Anschlag links - nitriert - serienmäßig mit Feinskalierung		200 mm	100 mm	750 mm	ca. 14 mm	8,30 kg	2-160146.N **245,00 €**	●
Anschlag- und Spannwinkel 750 GK - Anschlag rechts - nitriert - serienmäßig mit Feinskalierung		200 mm	100 mm	750 mm	ca. 14 mm	8,30 kg	2-160148.N **245,00 €**	●

MS=Materialstärke; ● = Artikel wird auf Lager produziert; ○ = Artikel wird auf Bestellung produziert; Erklärungen siehe Seite 84

Anschlag- und Spannwinkel Alu-Titan

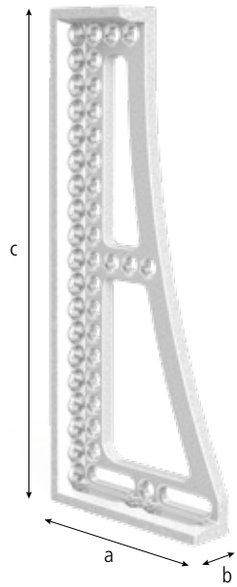



160120



160121



160138



160139

Beschreibung:

Der Anschlag- und Spannwinkel GK Alu-Titan eröffnet durch seine Dreidimensionalität viele Spannmöglichkeiten. Er wurde speziell für den Einsatz bei schweren Teilen konzipiert und kann sowohl als Anschlag als auch als Tischverlängerung verwendet werden. Um höchste Stabilität zu erreichen, wird der Anschlag- und Spannwinkel aus einer Alu-Titan-Legierung, die speziell für höchste Festigkeit ausgelegt wurde, hergestellt. Paarweise Bestellung empfohlen.

Alu-Titan: Dieses leichte und hochfeste Material setzen wir aus Gewichtsgründen bei einigen großen Anschlag- und Spannwinkeln ein. Die Härte eines nitrierten Stahlgusses kann hier jedoch nicht erreicht werden.

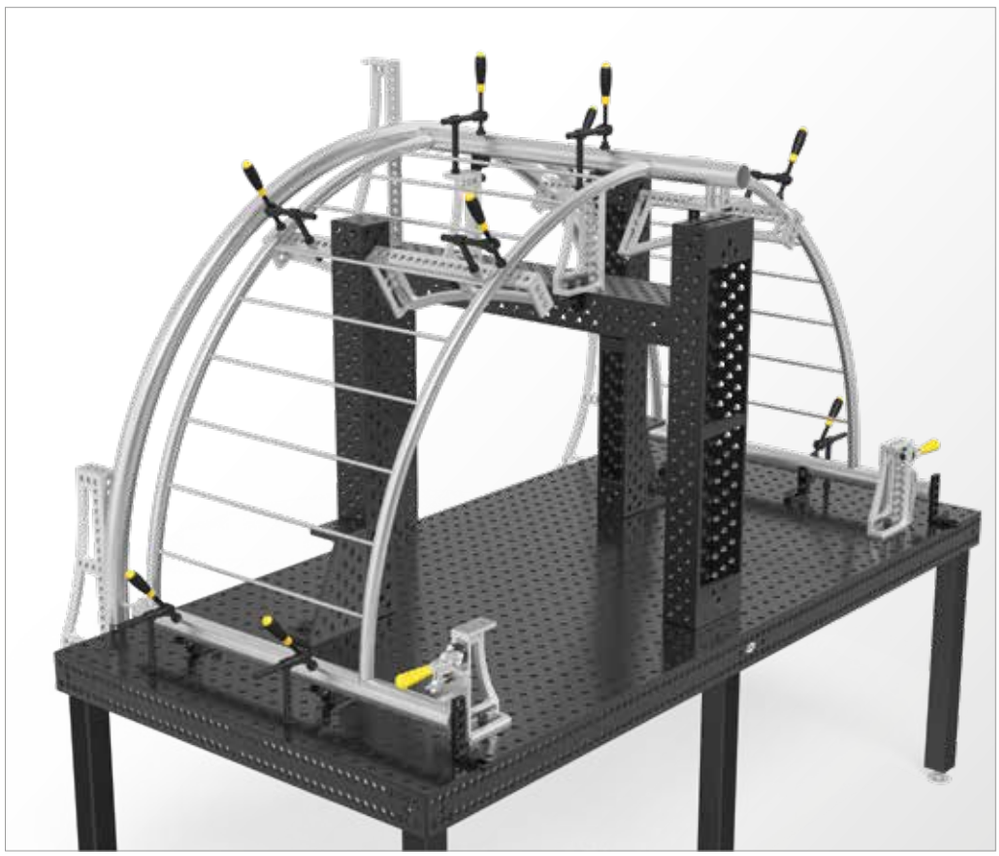

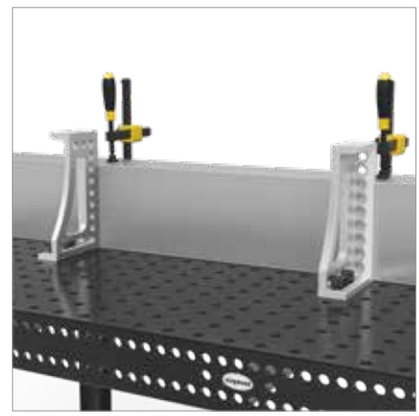

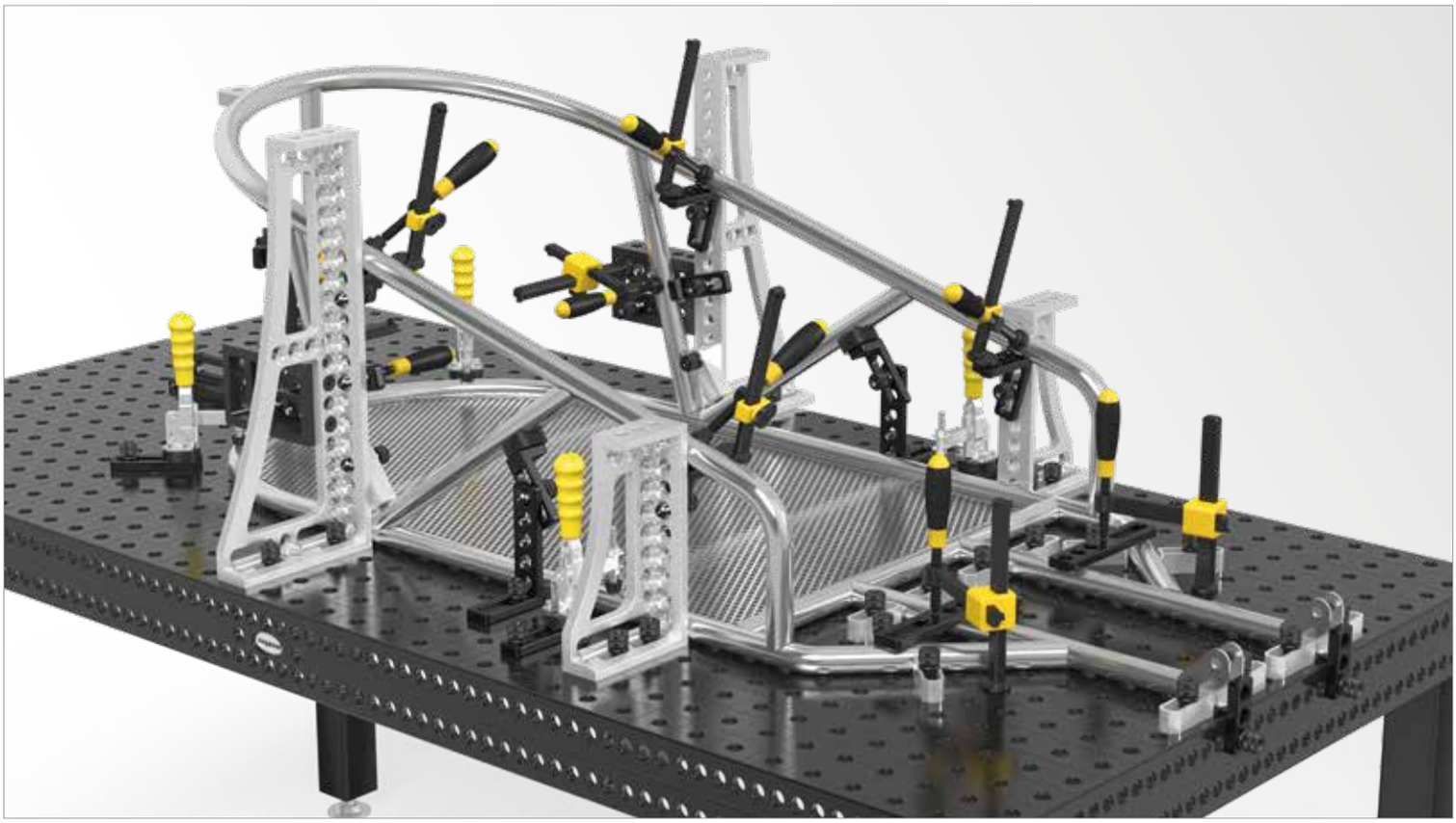

		Länge: (a)	Breite: (b)	Höhe: (c)	MS: (d)	Gewicht:	Artikel-Nr.	
Anschlag- und Spannwinkel 250 GK Alu-Titan - Anschlag links - serienmäßig mit Feinskalierung	100 ALU Ti	145 mm	49 mm	250 mm	ca. 14 mm	1,20 kg	2-160120 **143,00 €**	●
Anschlag- und Spannwinkel 250 GK Alu-Titan - Anschlag rechts - serienmäßig mit Feinskalierung	100 ALU Ti	145 mm	49 mm	250 mm	ca. 14 mm	1,20 kg	2-160121 **143,00 €**	●
Anschlag- und Spannwinkel 500 GK Alu-Titan - Anschlag links - serienmäßig mit Feinskalierung	100 ALU Ti	195 mm	49 mm	500 mm	ca. 14 mm	5,30 kg	2-160138 **189,00 €**	●
Anschlag- und Spannwinkel 500 GK Alu-Titan - Anschlag rechts - serienmäßig mit Feinskalierung	100 ALU Ti	195 mm	49 mm	500 mm	ca. 14 mm	5,30 kg	2-160139 **189,00 €**	●

MS=Materialstärke; ● = Artikel wird auf Lager produziert; ○ = Artikel wird auf Bestellung produziert; Erklärungen siehe Seite 84

Anschlag- und Spannwinkel 250 D / 500 D / 750 D

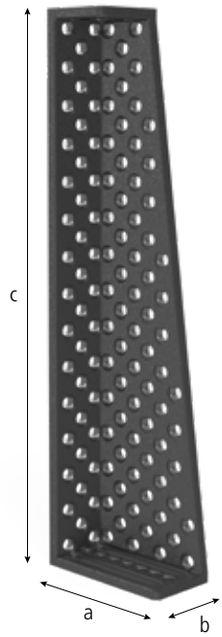



160140.N



160142.N



160144.N

Beschreibung:

Der Anschlag- und Spannwinkel 250 D / 500 D / 750 D eröffnet durch seine Dreidimensionalität und durch seine diagonale Lochanordnung viele Spannmöglichkeiten. In Kombination mit anderen Winkeln und Anschlägen eignet er sich hervorragend als Tischverlängerung oder für Senkrechtaufbauten. Um höchste Stabilität zu erreichen, wird der Anschlag- und Spannwinkel aus GGG40 hergestellt.

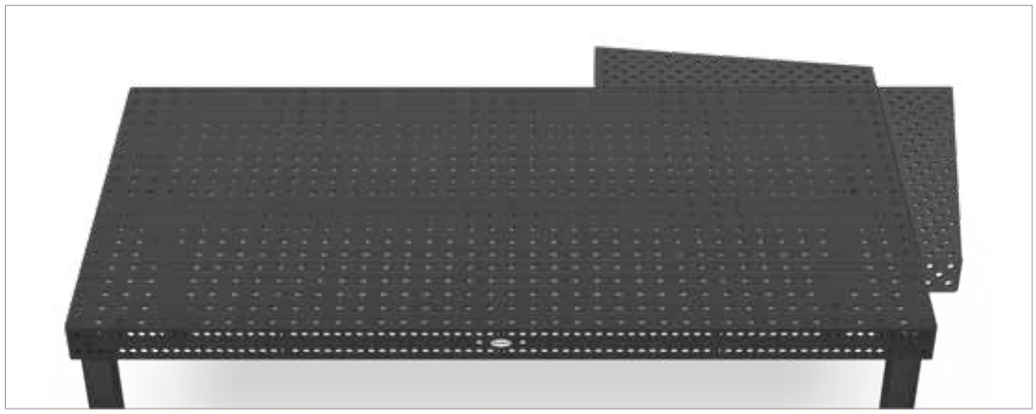



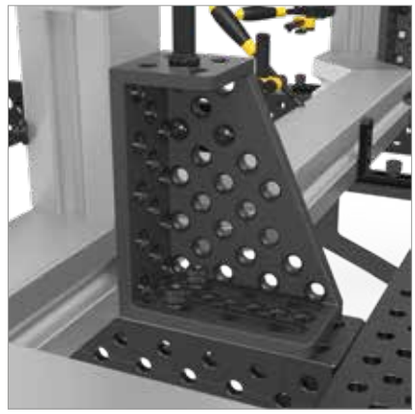





		Länge: (a)	Breite: (b)	Höhe: (c)	MS: (d)	Gewicht:	Artikel-Nr.	
Anschlag- und Spannwinkel 250 D - Anschlag rechts - nitriert	N BAR	200 mm	100 mm	250 mm	ca. 14 mm	6,60 kg	2-160140.N **193,00 €**	●
Anschlag- und Spannwinkel 500 D - Anschlag rechts - nitriert	N BAR	200 mm	100 mm	500 mm	ca. 14 mm	11,50 kg	2-160142.N **249,00 €**	●
Anschlag- und Spannwinkel 750 D - Anschlag rechts - nitriert	N BAR	200 mm	100 mm	750 mm	ca. 14 mm	16,40 kg	2-160144.N **322,00 €**	●

MS=Materialstärke; ● = Artikel wird auf Lager produziert; ○ = Artikel wird auf Bestellung produziert; Erklärungen siehe Seite 84

Universalwinkel mechanische Klemmung



Beschreibung:

Der Universalwinkel mechanische Klemmung ist ideal für Winkelanwendungen mit hoher Wiederholgenauigkeit. Zwischen 10° und 150° kann jeder ganze Winkelgrad eingestellt werden. Die Einstellung der Winkelgrade erfolgt mit Einstellschablone und Inbusschlüssel. Die Einstellschablone ist im Lieferumfang enthalten.



160170.N





		SL: (e)	Gewicht:	Artikel-Nr.
Universalwinkel mechanische Klemmung - nitriert - inkl. Einstellschablone	N BAR	260 mm	3,40 kg	2-160170.N **249,00 €** ●

SL=Schenkellänge; ● = Artikel wird auf Lager produziert; ○ = Artikel wird auf Bestellung produziert; Erklärungen siehe Seite 84

Universalwinkel hydromechanische Klemmung

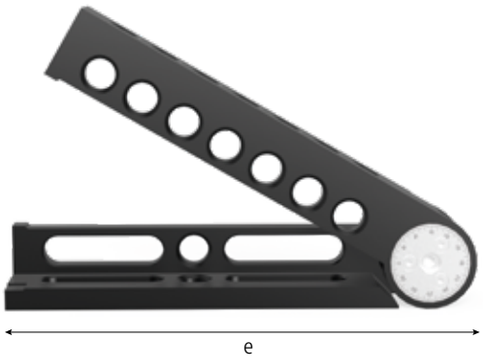

Beschreibung:

Der Universalwinkel hydromechanische Klemmung ermöglicht durch die hydromechanische Klemmung eine Winkelkonstruktion mit hohen Haltekräften. Im Bereich von 0° bis 225° ist dieser Winkel stufenlos verstellbar. Durch einen digitalen Winkelmesser, der nicht im Lieferumfang enthalten ist, kann der Winkel präzise eingestellt werden. Der passende 6er Inbusschlüssel ist unter der Artikel-Nr. 280852.1 erhältlich.



160171



280852.1

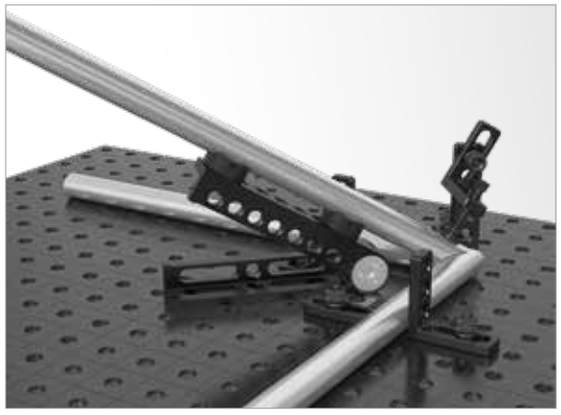

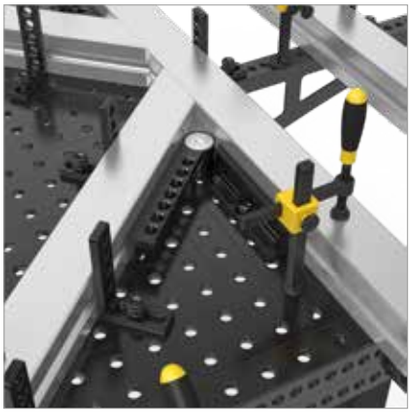



	SL: (e)	Gewicht:	Artikel-Nr.	
Universalwinkel hydromechanische Klemmung - brüniert	250 mm	2,80 kg	2-160171 **379,00 €**	●
Inbusschlüssel 6 - gelb		0,09 kg	2-280852.1 **12,00 €**	●

SL=Schenkellänge; ● = Artikel wird auf Lager produziert; ○ = Artikel wird auf Bestellung produziert; Erklärungen siehe Seite 84

Eckanbindung Guss

Beschreibung:

Die Eckanbindung Guss bringt durch ihre Möglichkeit der diagonalen Tischverlängerung im 45° Winkel mehr Arbeitsraum. Die Eckanbindung ist fix feststellbar und als Prisma, Auflage oder Verbindungsstück zu sämtlichen anderen Winkeln kompatibel. Die Eckanbindung ist sehr stabil und bietet Verbindungs-, Anschlag- und Spannmöglichkeiten auf fünf Seiten.

Um höchste Stabilität zu erreichen, wird die Eckanbindung aus GGG40 hergestellt.

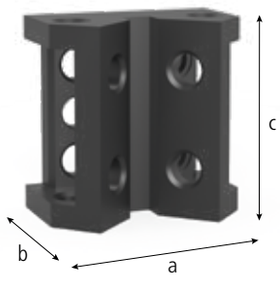



160190.N

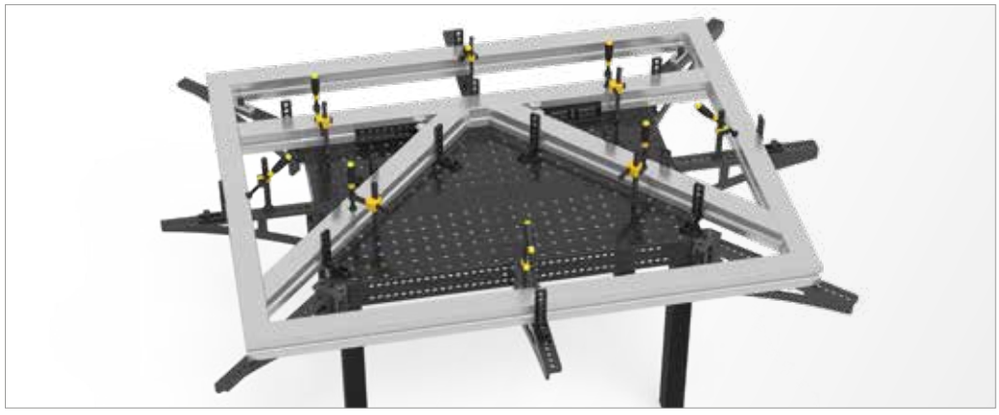



		Länge: (a)	Breite: (b)	Höhe: (c)	Gewicht:	Artikel-Nr.	
Eckanbindung Guss - nitriert	N BAR	100 mm	65 mm	100 mm	1,70 kg	2-160190.N **128,00 €**	●

● = Artikel wird auf Lager produziert; ○ = Artikel wird auf Bestellung produziert; Erklärungen siehe Seite 84

Auflage- und Spannrahmen

Beschreibung:

Mit dem Auflage- und Spannrahmen können Sie verschiedene Elemente verbinden. Sie können ihn ebenso als Tischverlängerung oder Konsole nutzen. Auf fünf Seiten ermöglichen die Systembohrungen im 50 mm Raster vielfältige Kombinationsmöglichkeiten. Durch die Bohrungen und Langlöcher ist sowohl ein fixer als auch variabler Anschlag möglich.

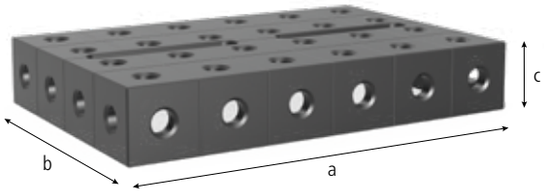



160300.N



160302.N







		Länge: (a)	Breite: (b)	Höhe: (c)	Gewicht:	Artikel-Nr.	
Auflage- und Spannrahmen klein - Anschlag rechts - nitriert	N BAR	150 mm	100 mm	50 mm	2,10 kg	2-160300.N **128,00 €**	●
Auflage- und Spannrahmen klein - Anschlag links - nitriert	N BAR	150 mm	100 mm	50 mm	2,10 kg	2-160301.N **128,00 €**	●
Auflage- und Spannrahmen groß - nitriert	N BAR	300 mm	200 mm	50 mm	7,40 kg	2-160302.N **196,00 €**	●

● = Artikel wird auf Lager produziert; ○ = Artikel wird auf Bestellung produziert; Erklärungen siehe Seite 84

Spannblock

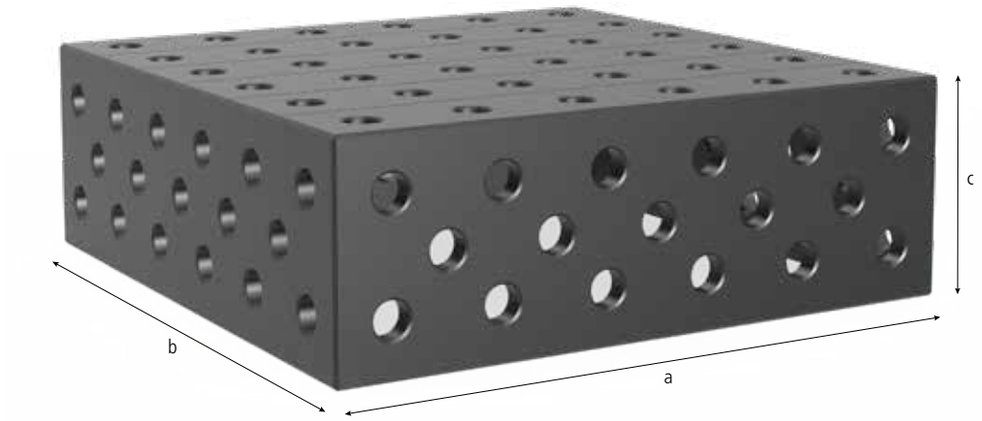

Beschreibung:

Der Spannblock eignet sich sowohl als Tischverlängerung für Senkrechtaufbauten als auch für die Verbindung von zwei Schweißtischen. Durch Zusammenbau können individuelle Tischgrößen erreicht werden.
Hierfür wird der Spannblock mit Hilfe von Verbindungsbolzen (Artikel-Nr. 160560.N) fest mit dem Tisch verschraubt.

Durch die Kombination von horizontal / vertikaler Lochanordnung an der Oberseite und diagonaler Lochanordnung an den Seitenwangen entsteht eine Vielzahl von Anschlag- und Spannmöglichkeiten.

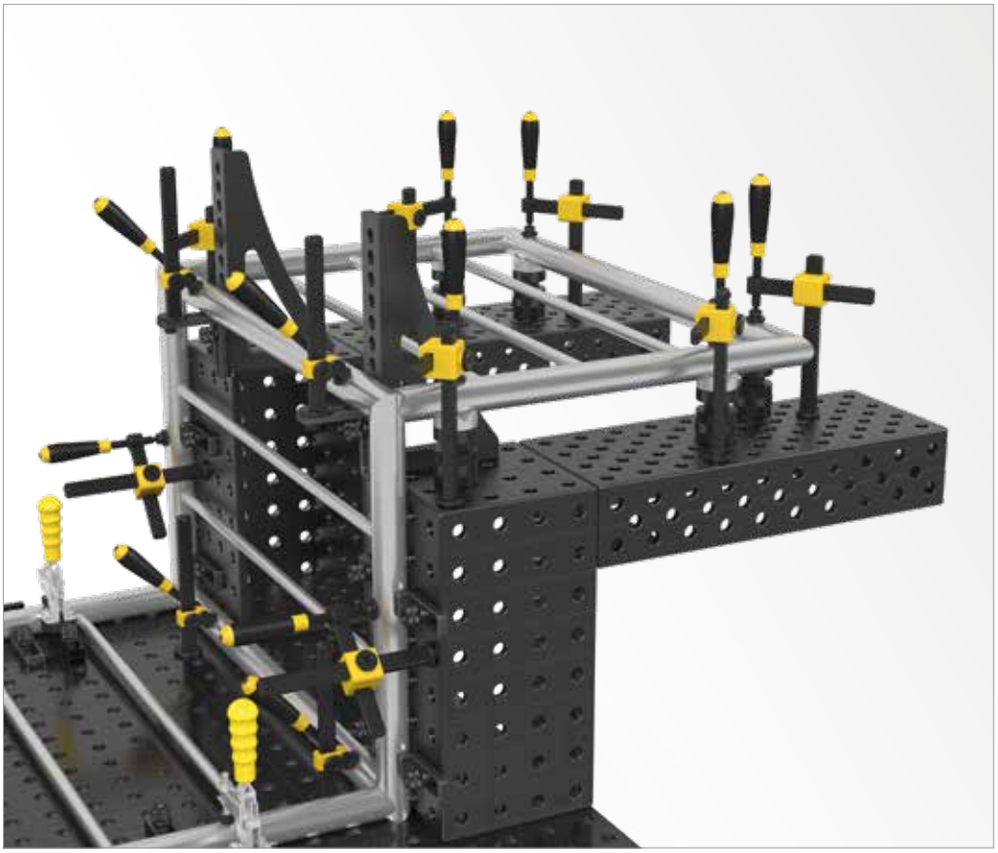

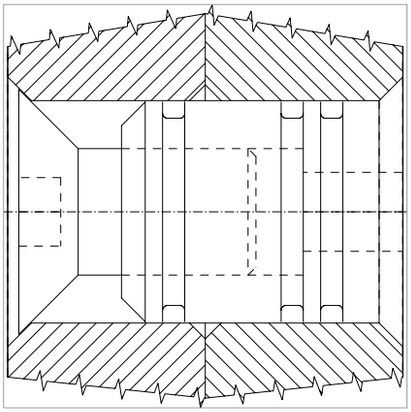



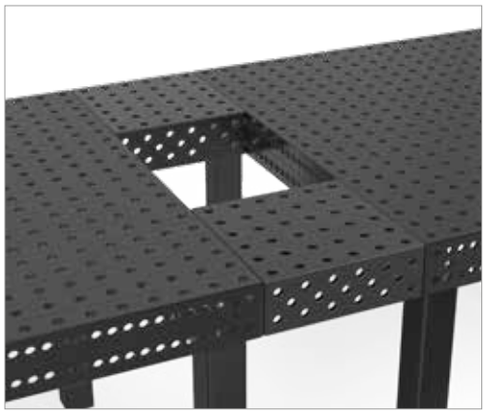

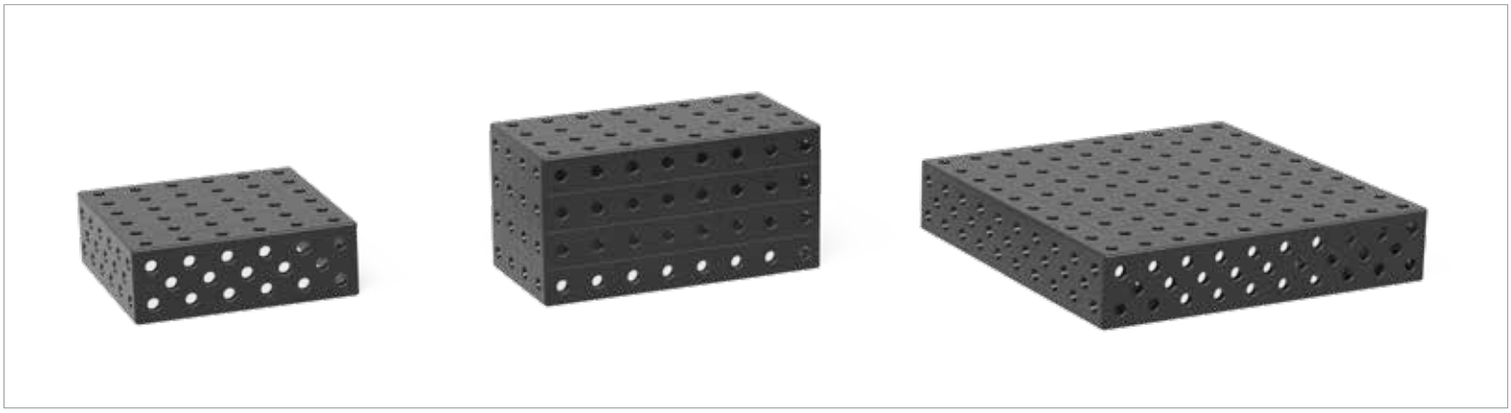

	Länge: (a)	Breite: (b)	Höhe: (c)	MS: (d)	Gewicht:	Plasmanitriert
Spannblock 300x300x100 - fünfseitig - Plasmanitriert	300 mm	300 mm	100 mm	12 mm	ca. 16 kg	2-160280.P **317,00 €** ●
Spannblock 400x200x200 - fünfseitig - Plasmanitriert	400 mm	200 mm	200 mm	12 mm	ca. 25 kg	2-160272.P **483,00 €** ●
Spannblock 500x500x100 - fünfseitig - Plasmanitriert	500 mm	500 mm	100 mm	12 mm	ca. 40 kg	2-160290.P **672,00 €** ●
Weitere Größen auf Anfrage						. ○

MS=Materialstärke; ● = Artikel wird auf Lager produziert; ○ = Artikel wird auf Bestellung produziert; Erklärungen siehe Seite 84

Winkel U-Form 100/100

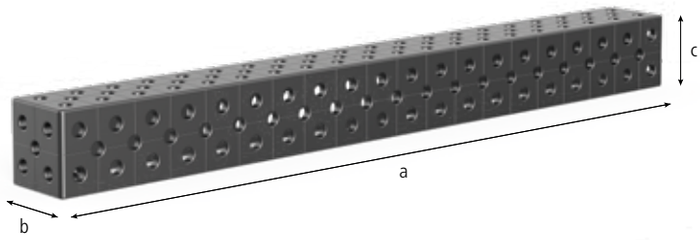

Beschreibung:

Der Winkel U-Form 100/100 eignet sich hervorragend als Tischverlängerung, für Senkrechtaufbauten aber auch für die massive Verbindung von zwei Schweißtischen. Hierfür wird der Winkel mit Hilfe von Verbindungsbolzen (Artikel Nr. 160560.N) fest mit dem Tisch verschraubt.

Ab einer Länge von 500 mm haben alle U-Winkel Montagebohrungen auf der Rückseite um Tischfüße zu befestigen.

Als Tischverlängerung muss der Winkel ab einer Länge von 1000 mm mit einem Tischfuß gestützt werden.

Durch die fünfseitigen Bohrungen und die diagonale Lochanordnung ergeben sich viele Spann- und Kombinationsmöglichkeiten mit anderen Winkeln und Anschlägen.

Das 50x50 mm Raster erleichtert die Orientierung.

Bilder zu jeder Produktgröße finden Sie unter www.siegmund.com.

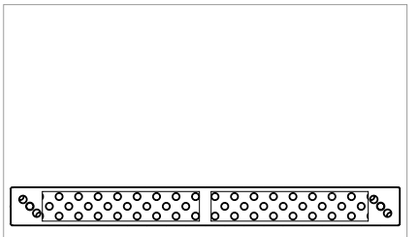





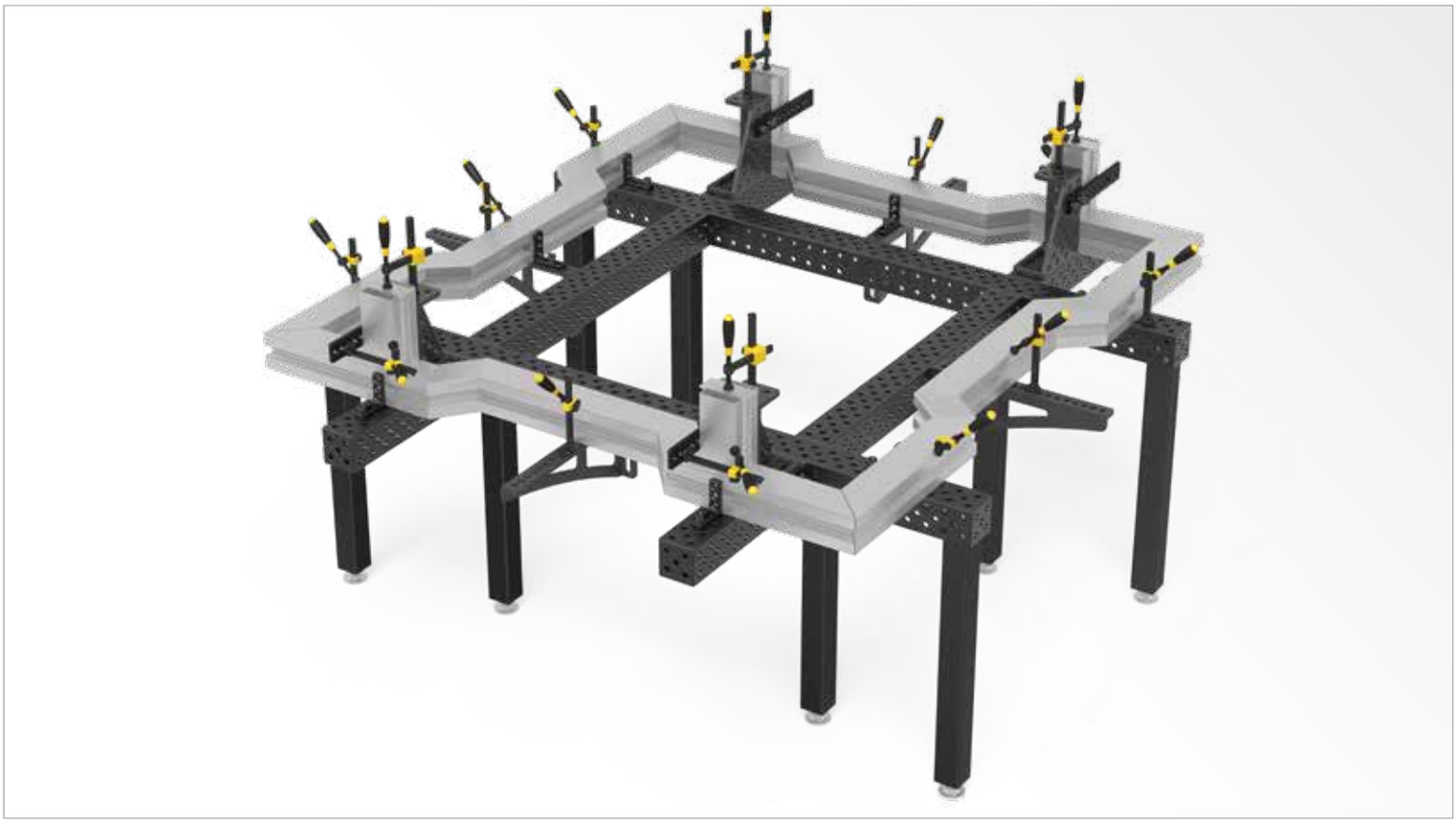

	Länge: (a)	Breite: (b)	Höhe: (c)	MS: (d)	Gewicht:	Plasmanitriert	
Winkel U-Form 100x100x100 Plasmanitriert	100 mm	100 mm	100 mm	12 mm	ca. 4,00 kg	2-160396.P **235,00 €**	●
Winkel U-Form 500x100x100 Plasmanitriert	500 mm	100 mm	100 mm	12 mm	ca. 15 kg	2-160360.P **330,00 €**	●
Winkel U-Form 1000x100x100 Plasmanitriert	1000 mm	100 mm	100 mm	12 mm	ca. 27 kg	2-160370.P **528,00 €**	●
Winkel U-Form 1500x100x100 Plasmanitriert	1500 mm	100 mm	100 mm	12 mm	ca. 39 kg	2-160380.P **642,00 €**	●
Winkel U-Form 2000x100x100 Plasmanitriert	2000 mm	100 mm	100 mm	12 mm	ca. 51 kg	2-160390.P **951,00 €**	●

MS=Materialstärke; ● = Artikel wird auf Lager produziert; ○ = Artikel wird auf Bestellung produziert; Erklärungen siehe Seite 84

Ab einer Abnahme von 5 Stück auch ohne Nitrierung erhältlich. Artikel wird auf Bestellung produziert.

Winkel U-Form 200/100

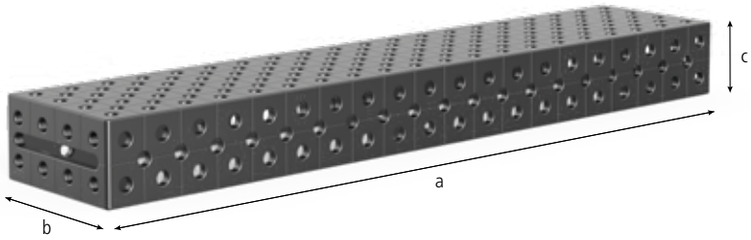

Beschreibung:

Der Winkel U-Form 200/100 (Seitenwange 200 mm) eignet sich hervorragend als Tischverlängerung, für Senkrechtaufbauten aber auch für die massive Verbindung von zwei Schweißtischen. Hierfür wird der Winkel mit Hilfe von Verbindungsbolzen (Artikel Nr. 160560.N) fest mit dem Tisch verschraubt.

Ab einer Länge von 500 mm haben alle U-Winkel Montagebohrungen auf der Rückseite um Tischfüße zu befestigen.

Als Tischverlängerung muss der Winkel ab einer Länge von 1000 mm mit einem Tischfuß gestützt werden.

Durch die fünfseitigen Bohrungen und die diagonale Lochanordnung ergeben sich viele Spann- und Kombinationsmöglichkeiten mit anderen Winkeln und Anschlägen.

Das 50x50 mm Raster erleichtert die Orientierung.

Bilder zu jeder Produktgröße finden Sie unter www.siegmund.com.

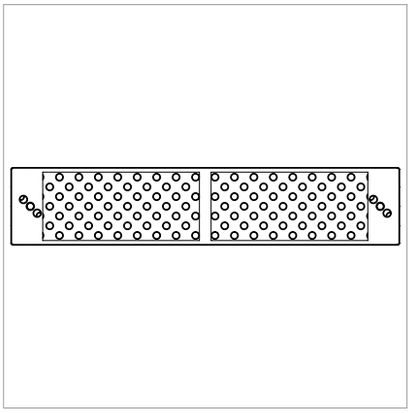







	Länge: (a)	Breite: (b)	Höhe: (c)	MS: (d)	Gewicht:	Plasmanitriert	
Winkel U-Form 200x100x100 Plasmanitriert	200 mm	100 mm	100 mm	12 mm	ca. 6,00 kg	2-160396.1.P **252,00 €**	●
Winkel U-Form 500x200x100 Plasmanitriert	500 mm	200 mm	100 mm	12 mm	ca. 22 kg	2-160360.1.P **418,00 €**	●
Winkel U-Form 1000x200x100 Plasmanitriert	1000 mm	200 mm	100 mm	12 mm	ca. 38 kg	2-160370.1.P **721,00 €**	●
Winkel U-Form 1500x200x100 Plasmanitriert	1500 mm	200 mm	100 mm	12 mm	ca. 55 kg	2-160380.1.P **952,00 €**	●
Winkel U-Form 2000x200x100 Plasmanitriert	2000 mm	200 mm	100 mm	12 mm	ca. 72 kg	2-160390.1.P **1.276,00 €**	●

MS=Materialstärke; ● = Artikel wird auf Lager produziert; ○ = Artikel wird auf Bestellung produziert; Erklärungen siehe Seite 84

Ab einer Abnahme von 5 Stück auch ohne Nitrierung erhältlich. Artikel wird auf Bestellung produziert.

Winkel U-Form 200/100 Alu-Titan

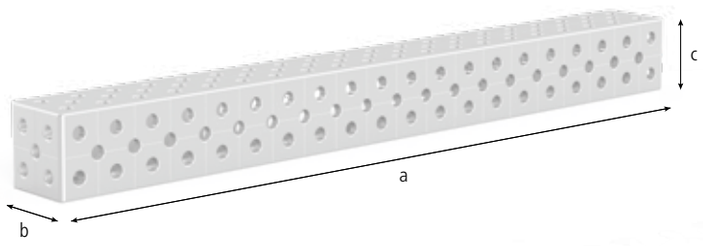

Beschreibung:

Der Winkel U-Form 100/100 eignet sich hervorragend als Tischverlängerung, für Senkrechtaufbauten aber auch für die massive Verbindung von zwei Schweißtischen. Hierfür wird der Winkel mit Hilfe von Verbindungsbolzen (Artikel Nr. 160560.N) fest mit dem Tisch verschraubt.

Ab einer Länge von 500 mm haben alle U-Winkel Montagebohrungen auf der Rückseite um Tischfüße zu befestigen.

Als Tischverlängerung muss der Winkel ab einer Länge von 1000 mm mit einem Tischfuß gestützt werden.

Durch die fünfseitigen Bohrungen und die diagonale Lochanordnung ergeben sich viele Spann- und Kombinationsmöglichkeiten mit anderen Winkeln und Anschlägen.

Das 50x50 mm Raster erleichtert die Orientierung.

Alu-Titan: Dieses leichte und hochfeste Material setzen wir aus Gewichtsgründen bei einigen großen Anschlag- und Spannwinkeln ein. Die Härte eines nitrierten Stahlgusses kann hier jedoch nicht erreicht werden.

Bilder zu jeder Produktgröße finden Sie unter www.siegmund.com.

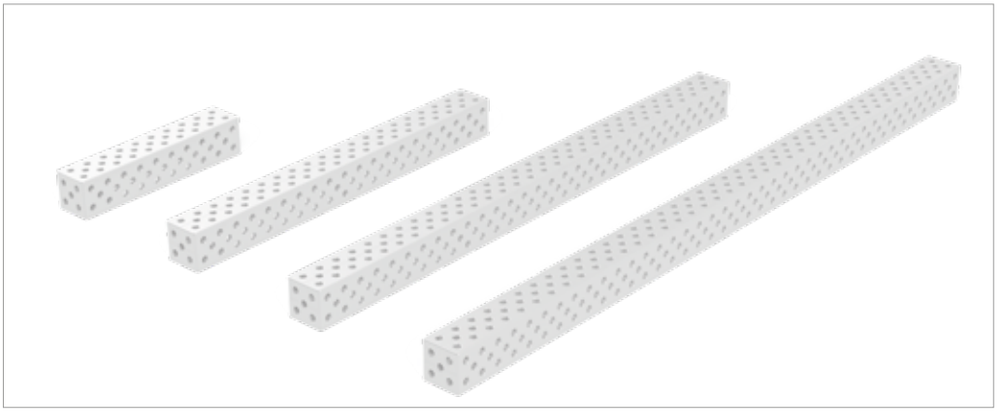



	Länge: (a)	Breite: (b)	Höhe: (c)	MS: (d)	Gewicht:	Aluminium	
Winkel U-Form 500x100x100 Alu-Titan	500 mm	100 mm	100 mm	12 mm	ca. 5,00 kg	3-160360.AT .	○
Winkel U-Form 1000x100x100 Alu-Titan	1000 mm	100 mm	100 mm	12 mm	ca. 9,00 kg	3-160370.AT .	○
Winkel U-Form 1500x100x100 Alu-Titan	1500 mm	100 mm	100 mm	12 mm	ca. 13 kg	3-160380.AT .	○
Winkel U-Form 2000x100x100 Alu-Titan	2000 mm	100 mm	100 mm	12 mm	ca. 18 kg	3-160390.AT .	○
Weitere Größen auf Anfrage						.	○

MS=Materialstärke; ● = Artikel wird auf Lager produziert; ○ = Artikel wird auf Bestellung produziert; Erklärungen siehe Seite 84





Seite 684
Schnellspannbolzen kurz



Seite 684
Schnellspannbolzen lang



Seite 685
Universalbolzen kurz



Seite 685
Universalbolzen lang



Seite 686
Kugelspannbolzen flach kurz



Seite 686
Kugelspannbolzen flach lang



Seite 687
Senkbolzen kurz



Seite 687
Senkbolzen lang



Seite 688
Absteckbolzen



Seite 689
Verbindungsbolzen kurz



Seite 689
Verbindungsbolzen lang



Seite 690
Distanzring für Magnetspanner



Seite 692
Magnetspannbolzen 34



Seite 692
Magnetspannbolzen 46



Seite 692
Magnetspannbolzen 58

Bolzen

Blitzschnell und optimiert

Dank seiner ausgereiften Mechanik lässt er sich in Sekundenschnelle von Hand fixieren und wieder lösen.



Blitzschnelles Spannen
durch Kraftverstärkung

Optimale Griffergonomie:
ausreichend Abstand zwischen Handgriff und Werkstück ermöglicht einfachere Handhabung

Optimierte Oberfläche
für maximale Griffigkeit

Oberfläche
nach Härtung im Bereich der Bohrungen geschliffen für maximale Genauigkeit

Bolzenkörper
aus gehärtetem hochlegiertem Stahl für maximale Festigkeit

Kein Klemm-O-Ring notwendig aufgrund der minimierten inneren Reibung; dadurch kein Festklemmen bei verschmutzten Bohrungen. Bei Bedarf kann ein O-Ring eingesetzt werden

Kraftverstärkung
bei minimaler innerer Reibung durch vier Kugeln im Kniehebelprinzip. In vielen Fällen ist eine Handspannung möglich

Ø 6,7 mm große Kugeln; große Andruckfläche; Druckmittelpunkt maximal nach außen verlegt

Abstützung nur durch 3 Kugeln, dadurch optimale Kraftverteilung nach dem Dreibeinprinzip. Kein O-Ring zum Halten der Kugeln notwendig!

Fase
ermöglicht Spannen über Kreuz

Patentierter Mechanismus
verhindert das Verklemmen der Kugeln



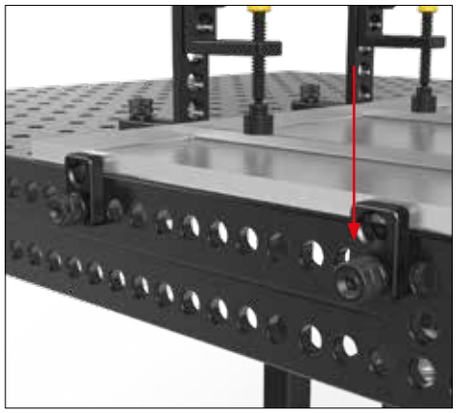

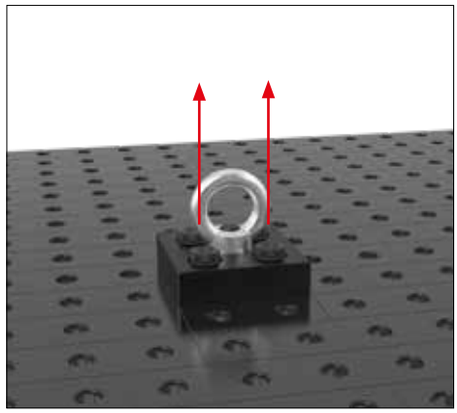

ANZUGSMOMENT (AM)

Das Anzugsmoment beschreibt die Kraft, mit der der Bolzen mit Hilfe des Drehmomentschlüssels festgezogen wird. Um optimale Spannkraft zu erhalten, sollte das Anzugsdrehmoment den empfohlenen Wert nicht überschreiten.

Der Bolzen wurde so konstruiert, dass nur ein geringes Drehmoment notwendig ist, um höchste Spannkraft zu erreichen. Somit ist auch einfaches Spannen mit der Hand möglich.

Max. AM bei 160510: ≤ 10 Nm

SCHERKRAFT (SK)

Bei der Scherkraft handelt es sich um Kräfte, die seitlich zur Querschnittsfläche des Bolzens wirken.

Max. SK bei 160510: ≤ 55 kN

ZUGKRAFT (ZK)

Als Zugkraft wird die Kraft bezeichnet, die durch Zug an fixierten Bolzen entsteht.

Max. ZK bei 160510: ≤ 10 kN

Das Produktvideo finden Sie auch unter:

www.siegmund.com/V160510

Schnellspannbolzen



Beschreibung:

Der brünierte Schnellspannbolzen mit Drehverschluss ist das ideale Verbindungselement zwischen den Siegmund-Bauteilen. Der Schnellspannbolzen zeichnet sich durch besonders große Kugeln aus, die auf Grund einer geringen Flächenpressung die Fase der Bohrungen schonen. Die vierte Kugel in der Mitte reduziert die innere Reibung und verstärkt die Kraft des Handrades. Die Neuausführung des Schnellspannbolzens verzichtet auf die O-Ringe, ist aber trotzdem leicht zu reinigen.

Dieser Bolzen ist NICHT zum Verbinden von Tischen und Winkeln U-Form zulässig!



160510



160512





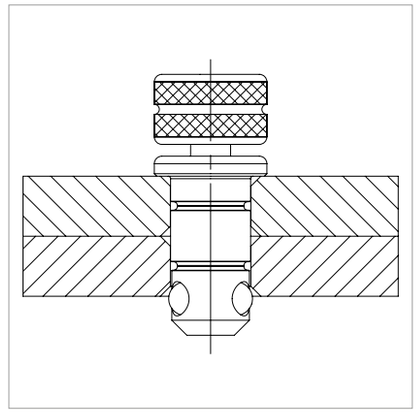

	Länge: (a)	Ø: (o)	Gewicht:	SK:	AM:	ZK:	Artikel-Nr.
Schnellspannbolzen kurz - Spannen von 2 Bauteilen - brüniert - mit Drehverschluss	53 mm	16 mm	0,08 kg	55,00 kN	10,00 Nm	10,00 kN	2-160510 ● **29,00 €**
Schnellspannbolzen lang - Spannen von 3 Bauteilen - brüniert - mit Drehverschluss	65 mm	16 mm	0,10 kg	55,00 kN	10,00 Nm	10,00 kN	2-160512 ● **35,00 €**

SK=Scherkraft; AM=Anzugsmoment; ZK=Zugkraft; ● = Artikel wird auf Lager produziert; ○ = Artikel wird auf Bestellung produziert; Erklärungen siehe Seite 84

Universalbolzen



Beschreibung:

Der brünierte Universalbolzen (Feststellbolzen) ist das ideale Verbindungselement zwischen den Siegmund-Bauteilen. Er wird eingesetzt, um Elemente mit unterschiedlichen Materialstärken miteinander zu verbinden. Der Spannbereich für den Universalbolzen kurz beträgt von 22-28 mm, für den Universalbolzen lang 34-40 mm. Die großen Kugeln verlagern den Druckmittelpunkt nach außen und verhindern durch die geringe Flächenpressung eine Materialverdrängung bei hohen Spannkräften in Richtung der Bohrung.

Der Universalbolzen wird mit dem integrierten Handrad bzw. mit einem 6er Inbusschlüssel (Artikel-Nr. 280852.1) gespannt.

Dieser Bolzen ist NICHT zum Verbinden von Tischen und Winkeln U-Form zulässig!



160532



160533



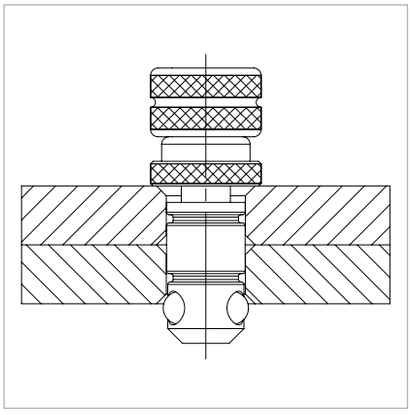

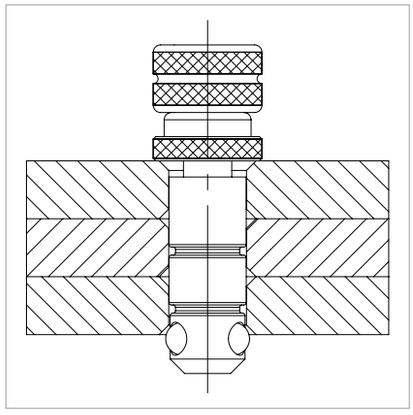

	Länge: (a)	Ø: (o)	Gewicht:	SK:	AM:	ZK:	Artikel-Nr.	
Universalbolzen kurz - Spannen von 2 Bauteilen - brüniert	59 mm	16 mm	0,11 kg	50,00 kN	10,00 Nm	10,00 kN	2-160532 **30,00 €**	●
Universalbolzen lang - Spannen von 3 Bauteilen - brüniert	71 mm	16 mm	0,12 kg	50,00 kN	10,00 Nm	10,00 kN	2-160533 **37,00 €**	●

SK=Scherkraft; AM=Anzugsmoment; ZK=Zugkraft; ● = Artikel wird auf Lager produziert; ○ = Artikel wird auf Bestellung produziert; Erklärungen siehe Seite 84

Kugelspannbolzen flach

Beschreibung:

Der brünierte Kugelspannbolzen flach wird vor allem beim Spannen von Langlöchern eingesetzt, um wie beim Senkbolzen möglichst gering überzustehen.

Ideal für Akkuschrauber bis 10 Nm Drehmoment.

Dieser Bolzen ist NICHT zum Verbinden von Tischen und Winkeln U-Form zulässig!





160522



160523

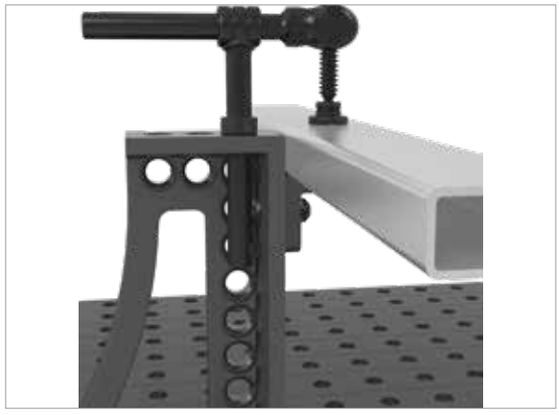

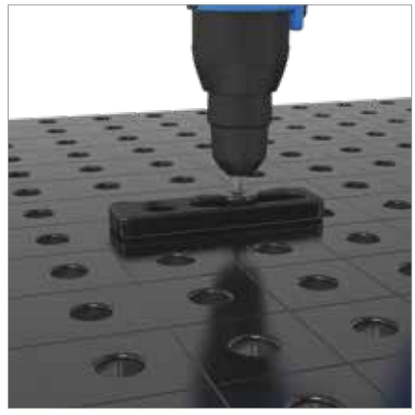

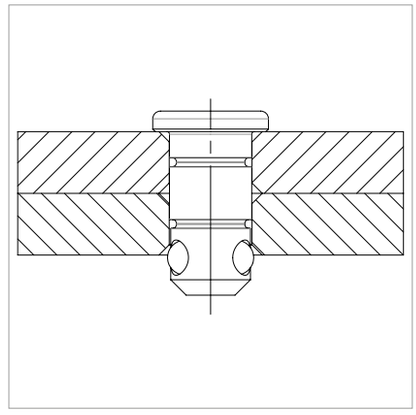

	Länge: (a)	Ø: (o)	Gewicht:	SK:	AM:	ZK:	Artikel-Nr.	
Kugelspannbolzen flach kurz - Spannen von 2 Bauteilen - brüniert	36 mm	16 mm	0,05 kg	55,00 kN	10,00 Nm	10,00 kN	2-160522 **25,00 €**	●
Kugelspannbolzen flach lang - Spannen von 3 Bauteilen - brüniert	48 mm	16 mm	0,08 kg	55,00 kN	10,00 Nm	10,00 kN	2-160523 **31,00 €**	●
Gewindestift für 160522 - im 10er Pack							2-169085 **11,00 €**	●
Gewindestift für 160523 - im 10er Pack							2-169075 **11,00 €**	●

SK=Scherkraft; AM=Anzugsmoment; ZK=Zugkraft; ● = Artikel wird auf Lager produziert; ○ = Artikel wird auf Bestellung produziert; Erklärungen siehe Seite 84

Senkbolzen

Beschreibung:

Der Senkbolzen wird als verdeckte Verbindung zwischen Siegmund-Bauteilen eingesetzt. Er entspricht in seiner Konstruktion den anderen Spannbolzen mit vier Kugeln. Sein Kopf verschwindet in der Senkung der Bohrungen, so dass auf dem gespannten Teil nichts übersteht. Der Senkbolzen ist nicht geeignet für den Einsatz in Langlöchern.

Dieser Bolzen ist NICHT zum Verbinden von Tischen und Winkeln U-Form zulässig!





160528



160529





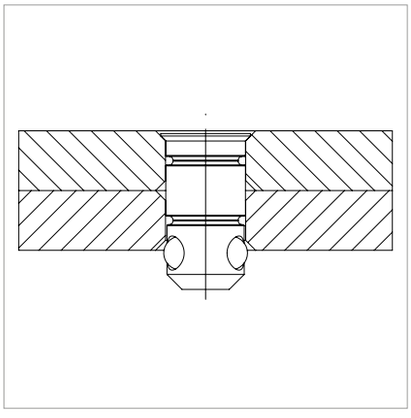

	Länge: (a)	Ø: (o)	Gewicht:	SK:	AM:	ZK:	Artikel-Nr.	
Senkbolzen kurz - Spannen von 2 Bauteilen - brüniert	31 mm	16 mm	0,04 kg	55,00 kN	10,00 Nm	3,00 kN	2-160528 **24,00 €**	●
Senkbolzen lang - Spannen von 3 Bauteilen - brüniert	43 mm	16 mm	0,05 kg	55,00 kN	10,00 Nm	3,00 kN	2-160529 **29,00 €**	●

SK=Scherkraft; AM=Anzugsmoment; ZK=Zugkraft; ● = Artikel wird auf Lager produziert; ○ = Artikel wird auf Bestellung produziert; Erklärungen siehe Seite 84

Absteckbolzen





160540

Beschreibung:

Der Absteckbolzen dient zum Beispiel zur Justierung von Winkeln, die nur mit einem Spannbolzen fixiert werden, um kostengünstig einen zweiten Spannbolzen zu ersetzen.
Des Weiteren lassen sich durch Abstecken verschiedene Winkel bilden, z. B. 90° oder 45°.

Auf dem Bild sehen Sie ein Anwendungsbeispiel bei der Verwendung von kundenseitigen Schablonen.

Dieser Bolzen ist NICHT zum Verbinden von Tischen und Winkeln U-Form zulässig!

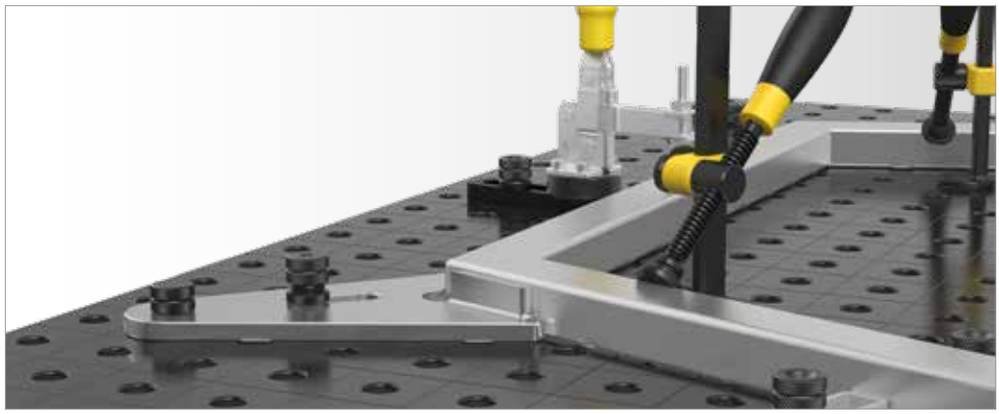



	Länge: (a)	Ø: (o)	Gewicht:	Artikel-Nr.	
Absteckbolzen - brüniert	38 mm	16 mm	0,07 kg	2-160540 **9,00 €**	●

● = Artikel wird auf Lager produziert; ○ = Artikel wird auf Bestellung produziert; Erklärungen siehe Seite 84

Verbindungsbolzen

Beschreibung:

Der Verbindungsbolzen wurde speziell als fixe Langzeitverbindung für große Siegmund-Elemente konstruiert, z. B. Tische und U-Winkel.

Durch den versenkten Inneninbus und die Fähigkeit des Spannbolzens sich selbst zu zentrieren, ist eine einfache Montage möglich. Der Senkkopf und die Senkkopfschraube beinhalten einen 6er Inbus zum Spannen.

Der Verbindungsbolzen macht eine massive Verschraubung möglich. Für den Einsatz in Langlöchern eignet sich der Verbindungsbolzen nicht.







160560.N 160561



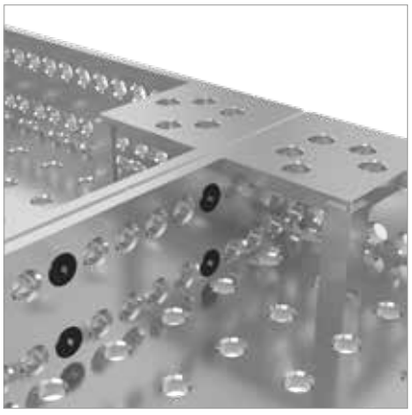

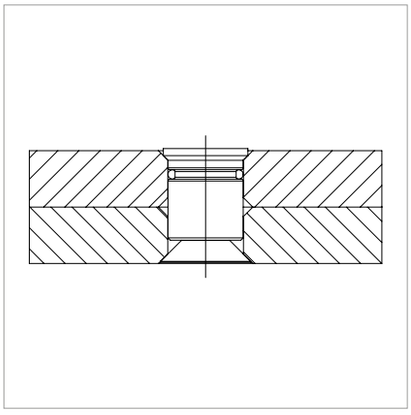

		Länge: (a)	Ø: (o)	Gewicht:	SK:	AM:	ZK:	Artikel-Nr.	
Verbindungsbolzen kurz - Verbindung von 2 Bauteilen - nitriert - mit Inneninbus	N BAR	25 mm	16 mm	0,03 kg	50,00 kN	15,00 Nm	4,00 kN	2-160560.N **15,00 €**	●
Verbindungsbolzen lang - Verbindung von 3 Bauteilen - brüniert - mit Inneninbus		37 mm	16 mm	0,05 kg	50,00 kN	15,00 Nm	4,00 kN	2-160561 **18,00 €**	●

SK=Scherkraft; AM=Anzugsmoment; ZK=Zugkraft; ● = Artikel wird auf Lager produziert; ○ = Artikel wird auf Bestellung produziert; Erklärungen siehe Seite 84

Ersatzteile für Bolzen

Beschreibung:

Der Distanzring wurde speziell für Anwendungen entwickelt, bei denen eine Abstandsfläche zwischen zwei Spannelementen benötigt wird. Dieser ermöglicht zum Beispiel einen langen Spannbolzen anstelle eines kurzen Spannbolzens einzusetzen.







160539 169103



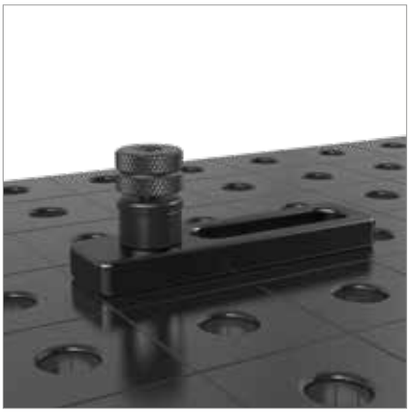

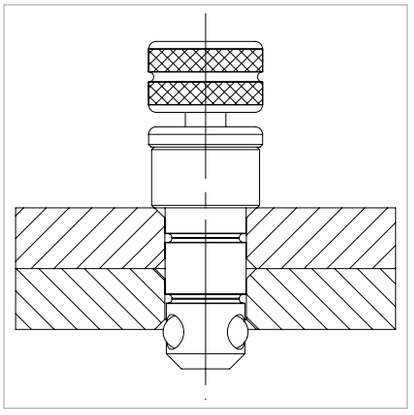

	Höhe: (c)	Ø: (o)	Gewicht:	Artikel-Nr.	
Distanzring für Magnetspanner - brüniert	12 mm	21 mm	0,02 kg	2-160539 **2,00 €**	●
Ersatzteile für Bolzen - 10x 169008, 10x 169009, 5x 169074			0,02 kg	2-169103 **2,00 €**	●

● = Artikel wird auf Lager produziert; ○ = Artikel wird auf Bestellung produziert; Erklärungen siehe Seite 84



Magnetspannbolzen

Beschreibung:

Der Magnetspannbolzen ermöglicht schnelles Spannen ohne Verschrauben und ohne Werkzeugeinsatz. Er ist bei druckempfindlichen Teilen, wie z. B. Dünnblechen ebenso vorteilhaft, wie bei Bauteilen, bei denen ein Gegenhalten nicht möglich ist, z. B. ringsum geschlossenen Blechgehäusen.





160740



160740.1



160740.2



160539

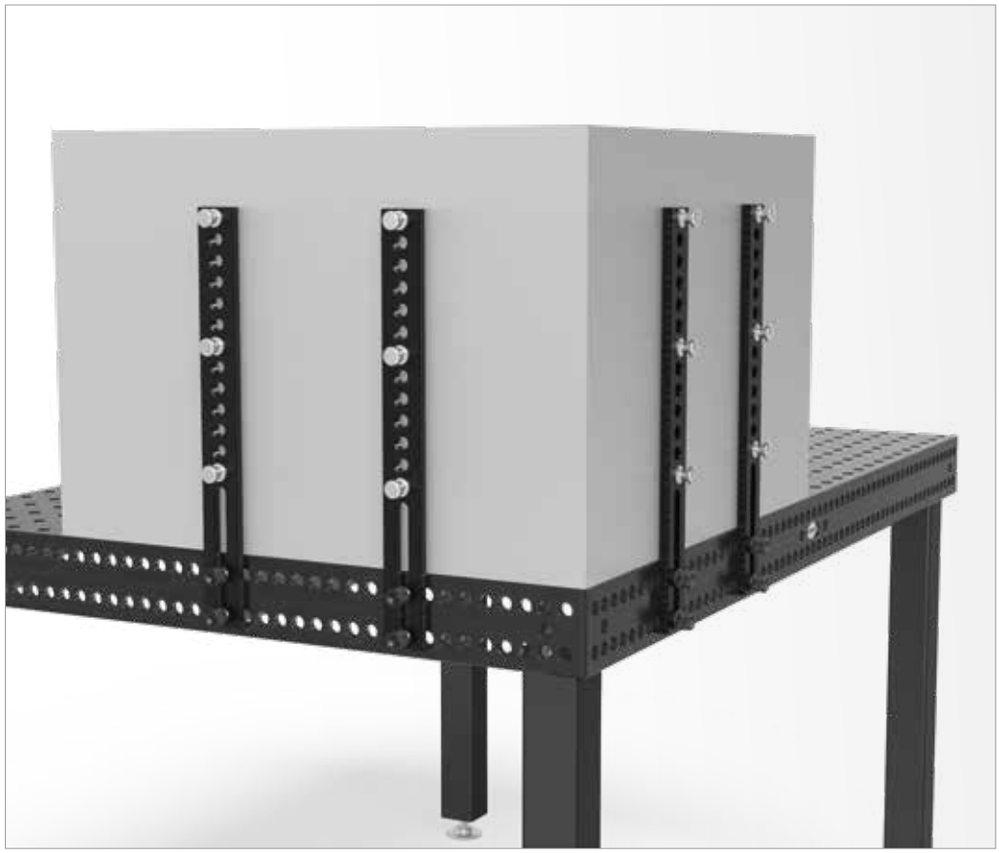



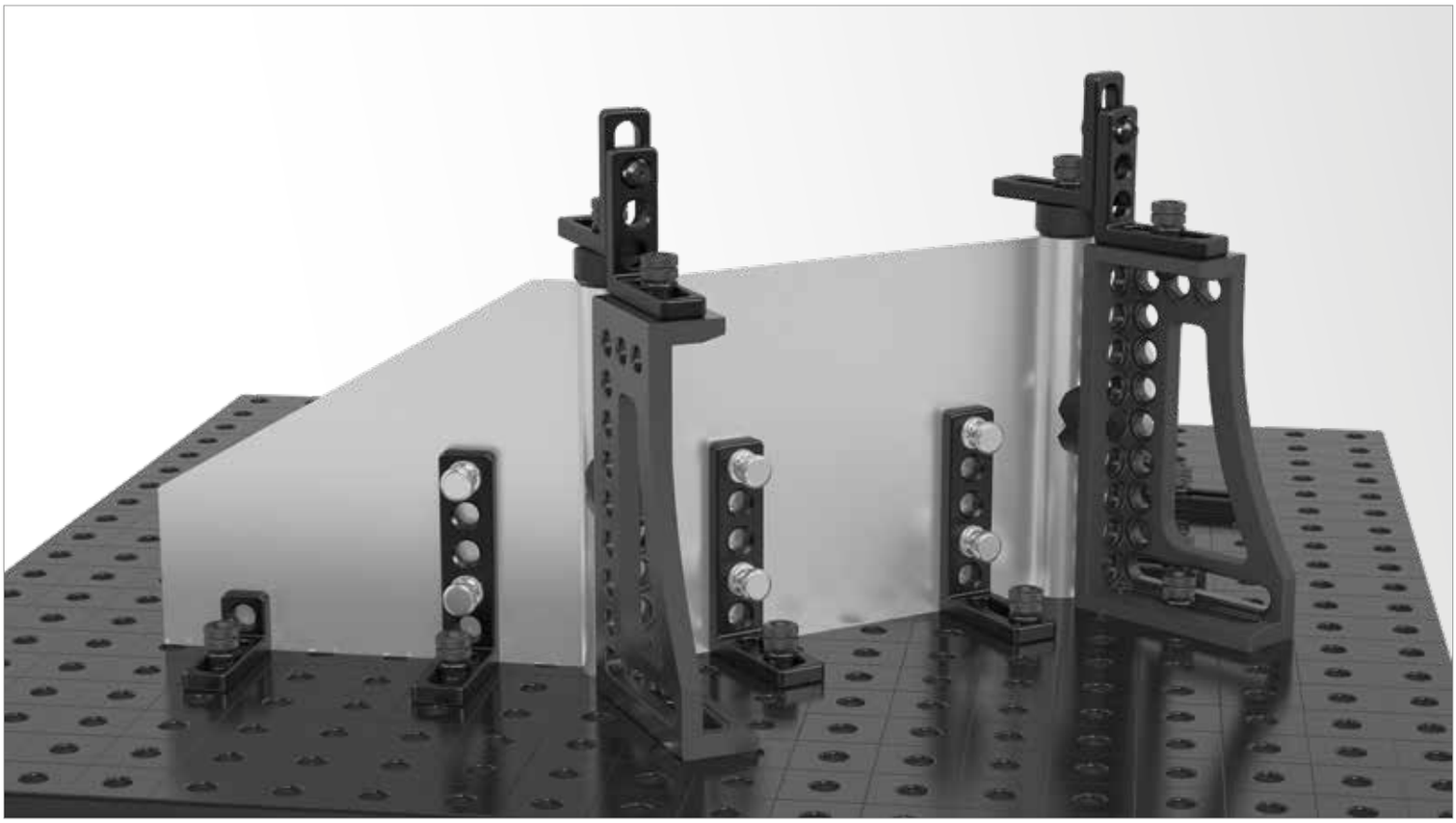

		Länge: (a)	Höhe: (c)	Ø: (o)	Gewicht:	Artikel-Nr.	
Magnetspannbolzen 34 - Schaftlänge 25 mm - Aluminium	ALU	34 mm		16 mm	0,02 kg	2-160740 **12,00 €**	●
Magnetspannbolzen 46 - Schaftlänge 50 mm - Aluminium	ALU	46 mm		16 mm	0,03 kg	2-160740.1 **14,00 €**	●
Magnetspannbolzen 58 - Schaftlänge 75 mm - Aluminium	ALU	58 mm		16 mm	0,04 kg	2-160740.2 **16,00 €**	●
Distanzring für Magnetspanner - brüniert			12 mm	21 mm	0,02 kg	2-160539 **2,00 €**	●

● = Artikel wird auf Lager produziert; ○ = Artikel wird auf Bestellung produziert; Erklärungen siehe Seite 84

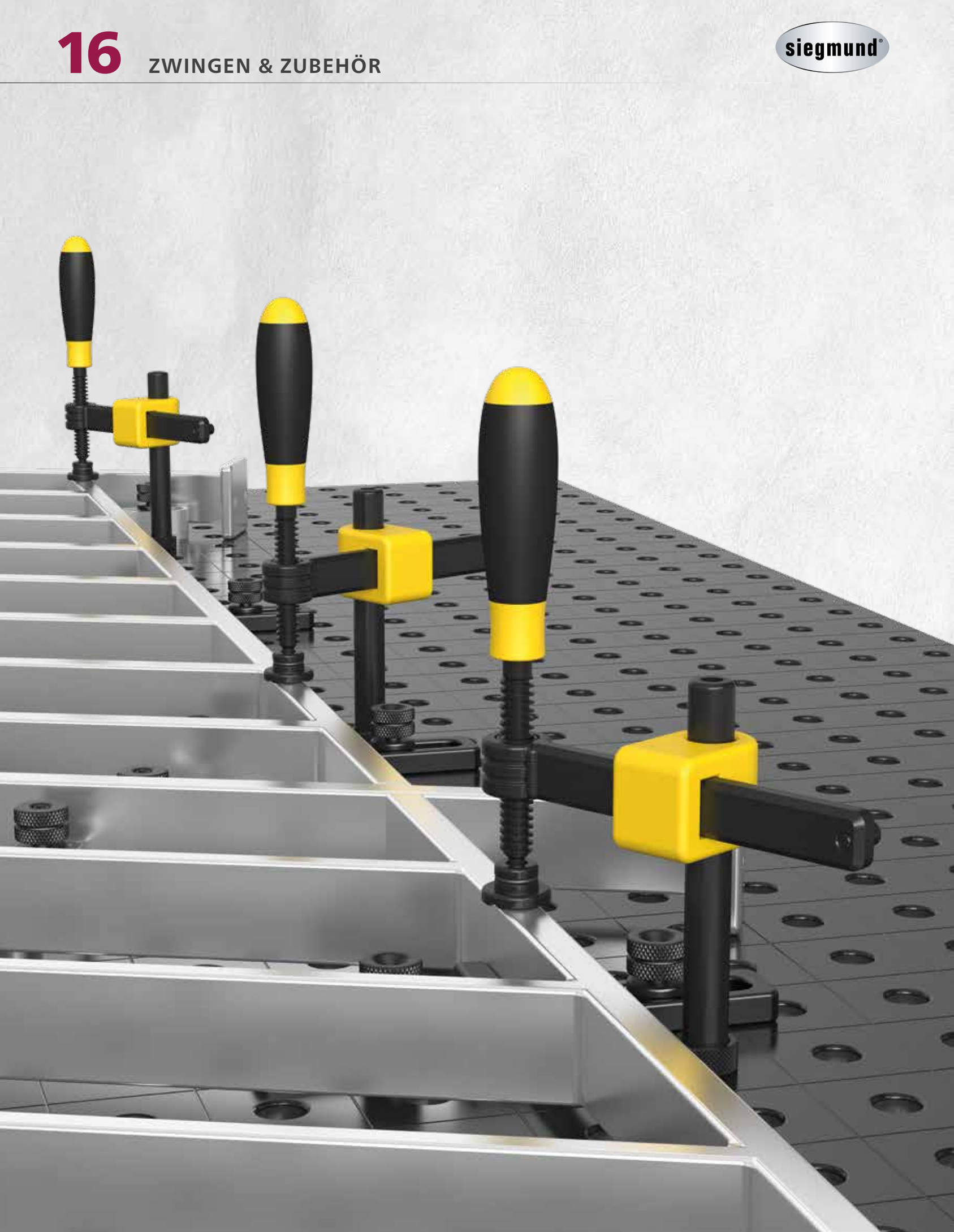



Seite 698
Professional Schraubzwinge



Seite 700
Professional Schraubzwinge 45°/90°



Seite 702
Professional Schnellspannzwinge



Seite 704
Schraubzwinge mit Rundrohr



Seite 706
Rohrschraubzwinge Universal



Seite 708
Basic Schraubzwinge



Seite 709
Kurzspindel mit Buchse und Prisma



Seite 710
Prisma für Schraubzwingen



Seite 710
Prisma für Schraubzwingen



Seite 710
Prisma für Schraubzwingen



Seite 711
Duo Prisma Ø 25



Seite 711
Duo Prisma Ø 25



Seite 711
Duo Prisma Ø 25



Seite 712
Druckteller rund
für Schraubzwingen



Seite 712
Druckteller rund
für Schraubzwingen



Seite 712
Druckteller rund
für Schraubzwingen



Seite 712
Druckteller-Rohling für
Schraubzwingen

Zwingen & Zubehör

Das Produktvideo finden Sie auch unter:

www.siegmund.com/V160610

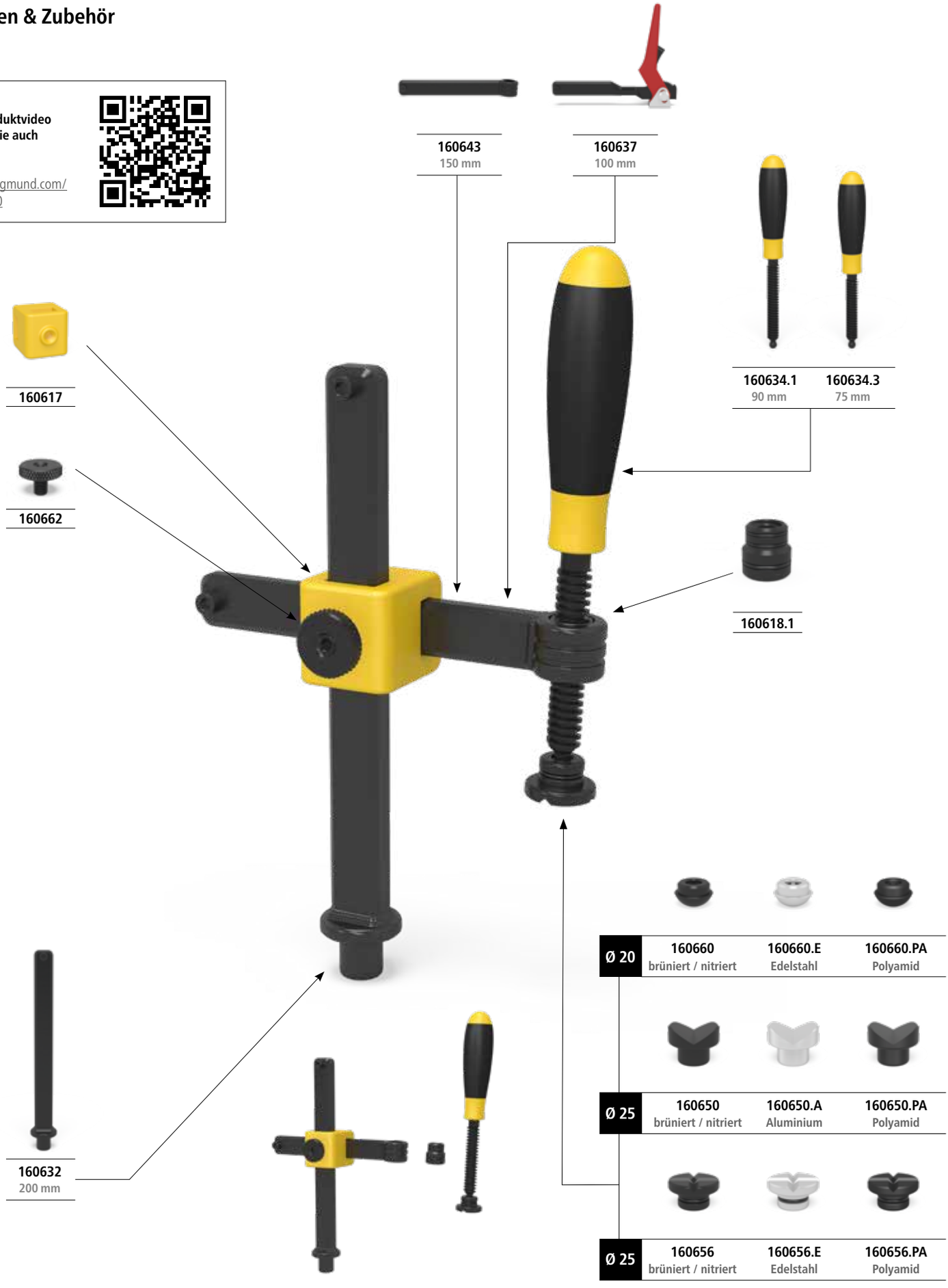

160643
150 mm

160637
100 mm

160634.1
90 mm

160634.3
75 mm

160617

160662

160618.1

160632
200 mm

Ø 20	**160660** brüniert / nitriert	**160660.E** Edelstahl	**160660.PA** Polyamid
Ø 25	**160650** brüniert / nitriert	**160650.A** Aluminium	**160650.PA** Polyamid
Ø 25	**160656** brüniert / nitriert	**160656.E** Edelstahl	**160656.PA** Polyamid

Alle Artikel zu 160610 finden Sie auf Seite 699. Prismen für Schraubzwingen auf den Seiten 710; 711; 712.

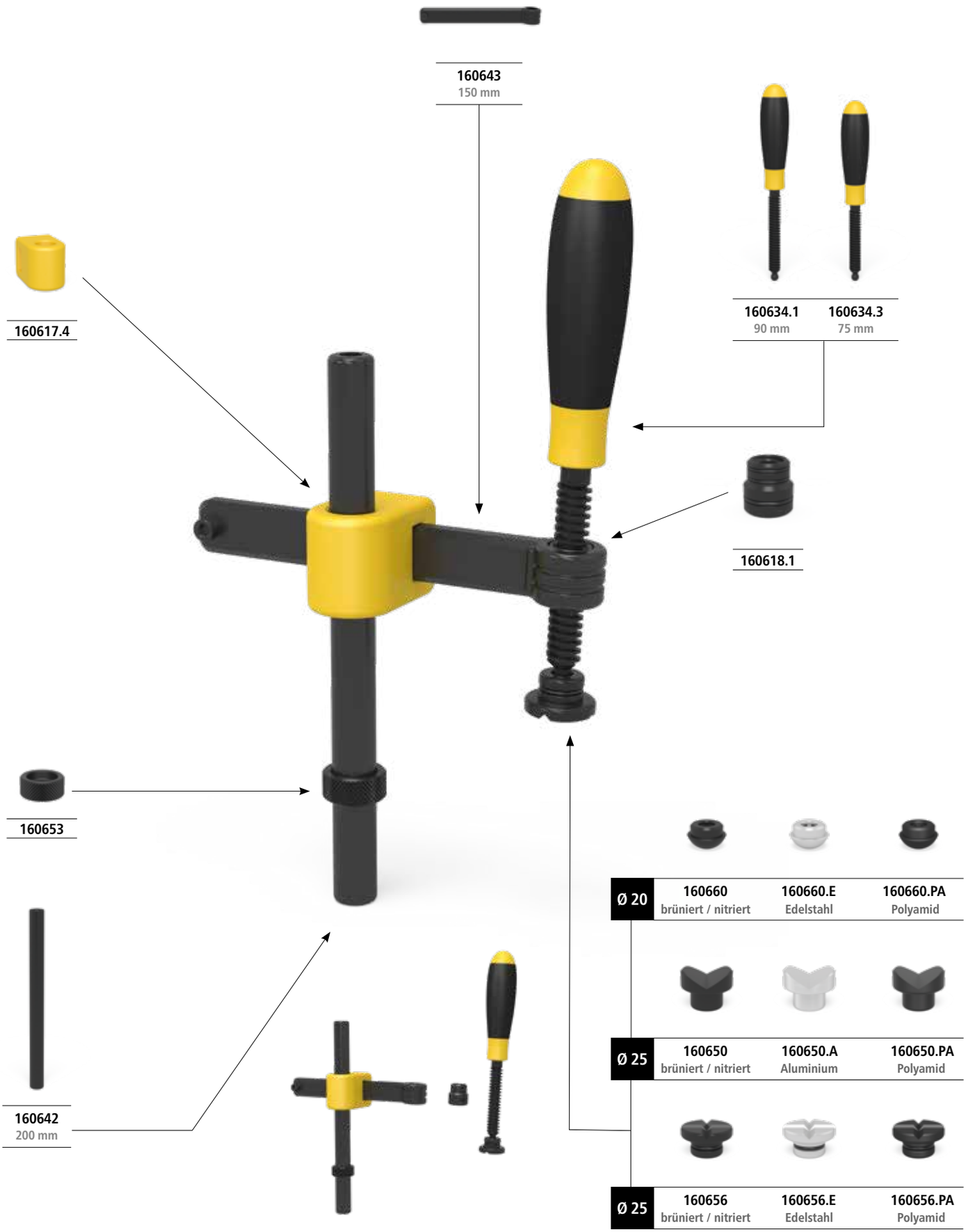

Ø 20	160660 brüniert / nitriert	160660.E Edelstahl	160660.PA Polyamid
Ø 25	160650 brüniert / nitriert	160650.A Aluminium	160650.PA Polyamid
Ø 25	160656 brüniert / nitriert	160656.E Edelstahl	160656.PA Polyamid

Alle Artikel zu 160601 finden Sie auf Seite 705. Prismen für Schraubzwingen auf den Seiten 710; 711; 712.

Professional Schraubzwinge

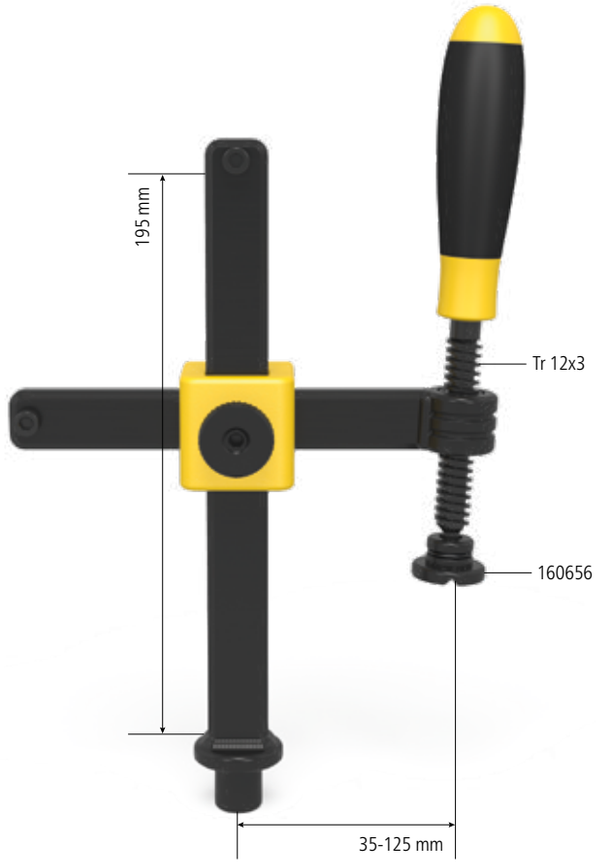

Beschreibung:

Die Professional Schraubzwinge ermöglicht schnelles, kraftvolles und positioniergenaues Spannen unterschiedlichster Werkstücke. Effektivität wird erreicht durch die zeitsparende, sekundenschnelle Justierung und einfache Zerlegbarkeit. Für eine individuelle Anpassung sind Längs- und Querstreben in Sondermaßen erhältlich. Die Maße der Horizontalstrebe betragen 20x10 mm. Die Maße der Vertikalstrebe betragen 20x13 mm. Zusätzlich wurde die Vertikalstrebe gehärtet.

Das Prisma der Schraubzwinge ist auswechselbar, um alle Arten von Schweißelementen sicher befestigen zu können. Passende Prismen siehe
ab Seite 710.

Eine lange Lebensdauer und Leistungsfähigkeit wird durch das brünierte Material und die Möglichkeit, Ersatzteile auch einzeln zu bestellen, gewährleistet.

Mit dem neuen Handrad am Gusskreuz lässt sich die Höhe blitzschnell justieren.



160610



160610.S

Standardausführung	max. Belastung:	Gewicht:	Artikel-Nr.	
Professional Schraubzwinge	2,5 kN	1,20 kg	2-160610 **52,00 €**	●
Professional Schraubzwinge Sondergröße			2-160610.S .	○

● = Artikel wird auf Lager produziert; ○ = Artikel wird auf Bestellung produziert; Erklärungen siehe Seite 84

Standardausführung 160610:
bestehend aus 1x 160634.3, 1x 160643, 1x 160632, 1x 160618.1, 1x 160617, 1x 160662, 1x 160656


160634.3


160643


160632


160618.1


160617


160662

Ersatzteile, Sondergrößen und Teile für eine individuelle Konfiguration				
Gewindespindel - für 160610, 160630, 160620, 160601, 160604 - Trapezgewinde 12 x 3 mm	75 mm 2-160634.3 **9,00 €**	●	90 mm 2-160634.1 **11,00 €**	●
Horizontalstrebe - für 160610, 160601 - ohne Buchse 160618.1, bitte dazu bestellen			150 mm 2-160643 **9,00 €**	●
Vertikalstrebe - für 160610, 160620			200 mm 2-160632 **13,00 €**	●
Gewindebuchse - für 160610, 160601 - Trapezgewinde 12 x 3 mm für 16er Schraubzwingenspindel - brüniert			15 mm 2-160618.1 **5,00 €**	●
Gusskreuz - für 160606, 160610 - ohne Handrad			42 mm 2-160617 **17,00 €**	●
Handrad für Gusskreuz - für 160606, 160610, 160630			17 mm 2-160662 **6,00 €**	●

● = Artikel wird auf Lager produziert; ○ = Artikel wird auf Bestellung produziert; Erklärungen siehe Seite 84

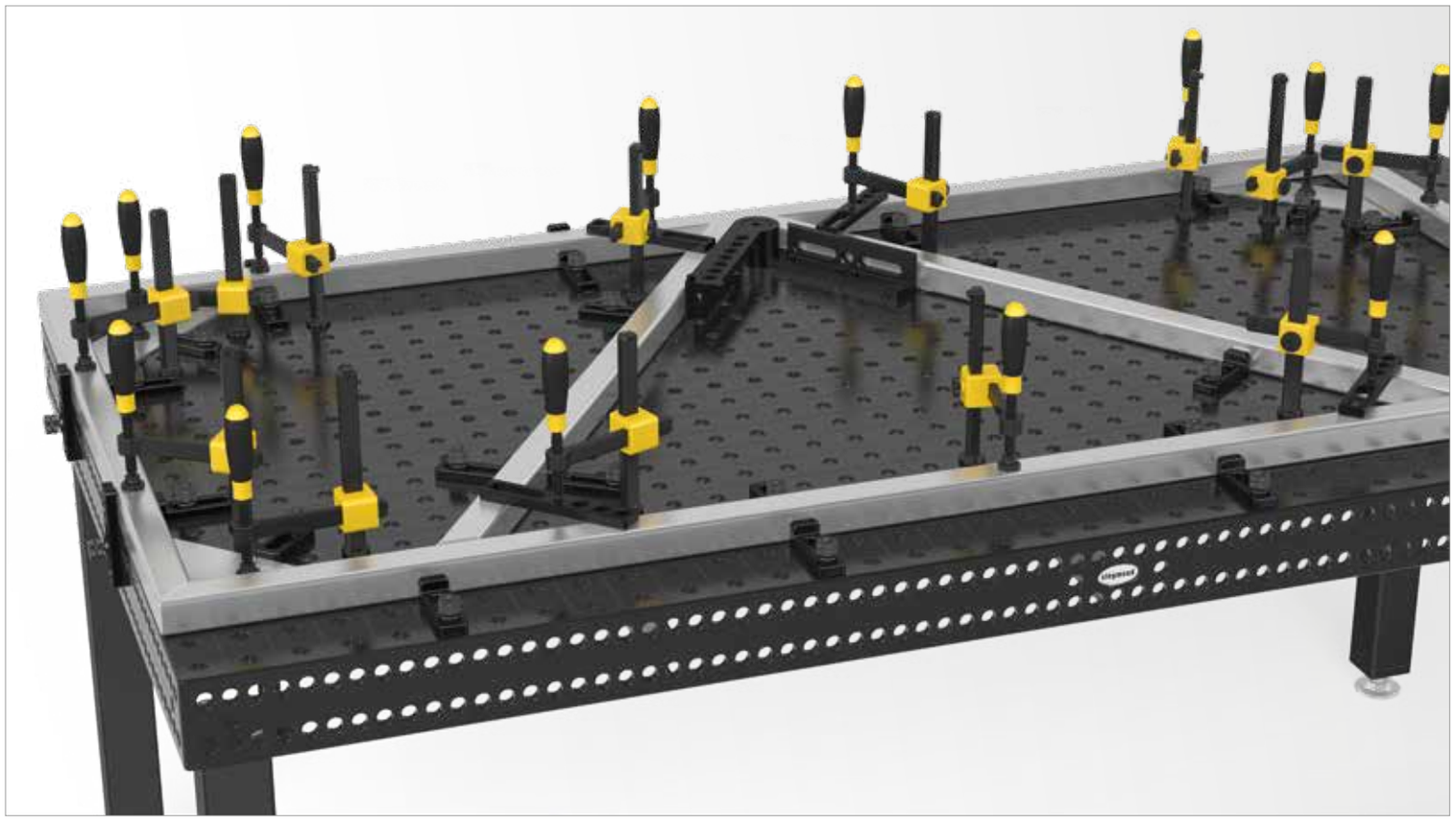

Professional Schraubzwinge 45°/90°

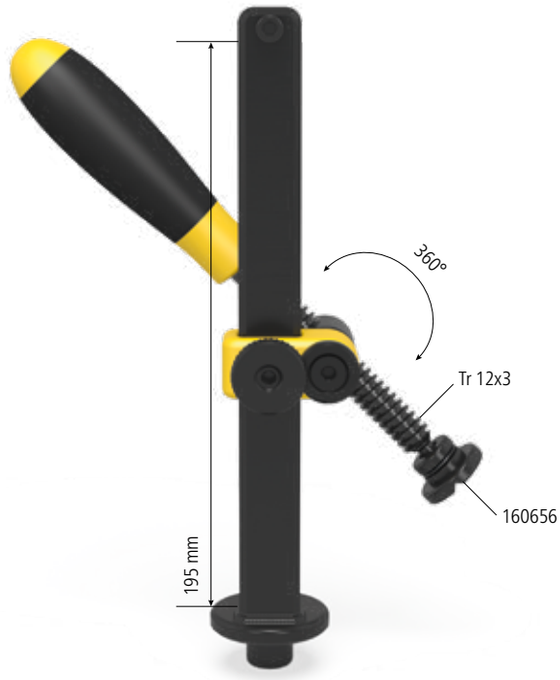

Beschreibung:

Die Professional Schraubzwinge 45°/90° ersetzt herkömmliche Schraubzwingen mit 45° oder 90°. Durch Ihre stufenlose Verdrehbarkeit von 0°-360° setzt sie neue Maßstäbe.

Um mit der Schraubzwinge jegliche Art von Schweißelementen sicher zu befestigen, ist das Prisma auswechselbar. Passende Prismen siehe ab Seite 710.

Die Maße des verwendeten Flacheisens betragen 20x13 mm.

Durch das neue Handrad am Gusskreuz lässt sich die Höhe blitzschnell justieren.



160630



160630.S

Standardausführung	max. Belastung:	Gewicht:	Artikel-Nr.	
Professional Schraubzwinge	2,5 kN	0,75 kg	2-160630 **49,00 €**	●
Professional Schraubzwinge Sondergröße			2-160630.S .	○

● = Artikel wird auf Lager produziert; ○ = Artikel wird auf Bestellung produziert; Erklärungen siehe Seite 84

Standardausführung 160630:
bestehend aus 1x 160634.1, 1x 160633, 1x 169108, 1x 160617.2, 1x 160662, 1x 169109, 1x 160656


160634.1


160633


169108


160617.2


160662


169109

Ersatzteile, Sondergrößen und Teile für eine individuelle Konfiguration		
Gewindespindel - für 160610, 160630, 160620, 160601, 160604 - Trapezgewinde 12 x 3 mm	75 mm 2-160634.3 ● **9,00 €**	90 mm 2-160634.1 ● **11,00 €**
Vertikalstrebe - für 160630		200 mm 2-160633 ● **14,00 €**
Führung Gewindespindel - für 160630		36 mm 2-169108 ● **2,00 €**
Gusskreuz - für 160630 - ohne Handrad		44 mm 2-160617.2 ● **17,00 €**
Handrad für Gusskreuz - für 160606, 160610, 160630		17 mm 2-160662 ● **6,00 €**
Scheibe für Gusskreuz - für 160630 - mit Senkschraube M6x20		10 mm 2-169109 ● **3,00 €**

● = Artikel wird auf Lager produziert; ○ = Artikel wird auf Bestellung produziert; Erklärungen siehe Seite 84



Professional Schnellspannzwinge

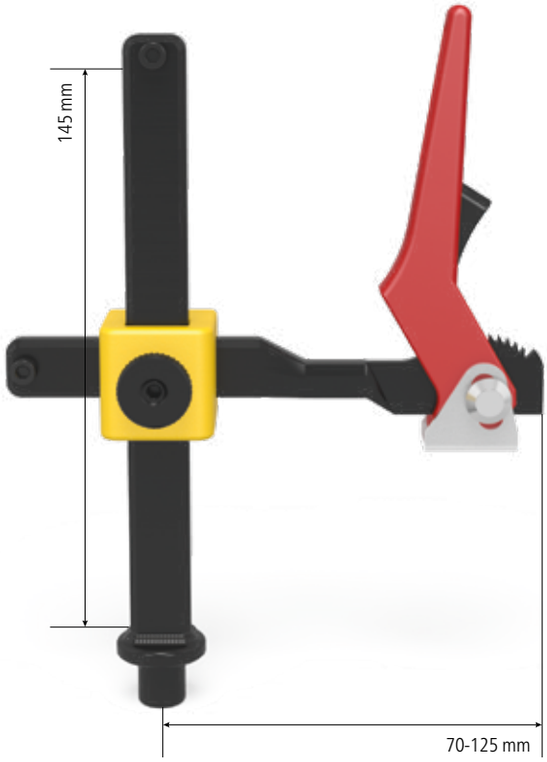

Beschreibung:

Mit der Professional Schnellspannzwinge lassen sich Schweißteile schnell und kraftvoll spannen. Durch die Rasterung lässt sich die Kraft individuell einstellen. Mit dem neuen Handrad am Gusskreuz lässt sich die Höhe blitzschnell justieren. Die Maße der verwendeten Flacheisen betragen 20x10 mm und 20x13 mm. Zusätzlich wurde die Vertikalstrebe verstärkt.

Die Schnellspannzwinge ist im System 16 nur bei plasmanitrierten Schweißtischen empfehlenswert.



160606



160606.S

Standardausführung	max. Belastung:	Gewicht:	Artikel-Nr.	
Professional Schnellspannzwinge	2,5 kN	0,90 kg	2-160606 **67,00 €**	●
Professional Schnellspannzwinge Sondergröße			2-160606.S .	○

● = Artikel wird auf Lager produziert; ○ = Artikel wird auf Bestellung produziert; Erklärungen siehe Seite 84

Standardausführung 160606:
bestehend aus 1x 160637, 1x 160632.1, 1x 160617, 1x 160662



160637



160632.1



160617



160662

Ersatzteile, Sondergrößen und Teile für eine individuelle Konfiguration		
Horizontalstrebe mit Schnellspanneinsatz - für 160606	100 mm 2-160637 **44,00 €**	●
Vertikalstrebe - für 160606	150 mm 2-160632.1 **12,00 €**	●
Gusskreuz - für 160606, 160610 - ohne Handrad	42 mm 2-160617 **17,00 €**	●
Handrad für Gusskreuz - für 160606, 160610, 160630	17 mm 2-160662 **6,00 €**	●

● = Artikel wird auf Lager produziert; ○ = Artikel wird auf Bestellung produziert; Erklärungen siehe Seite 84

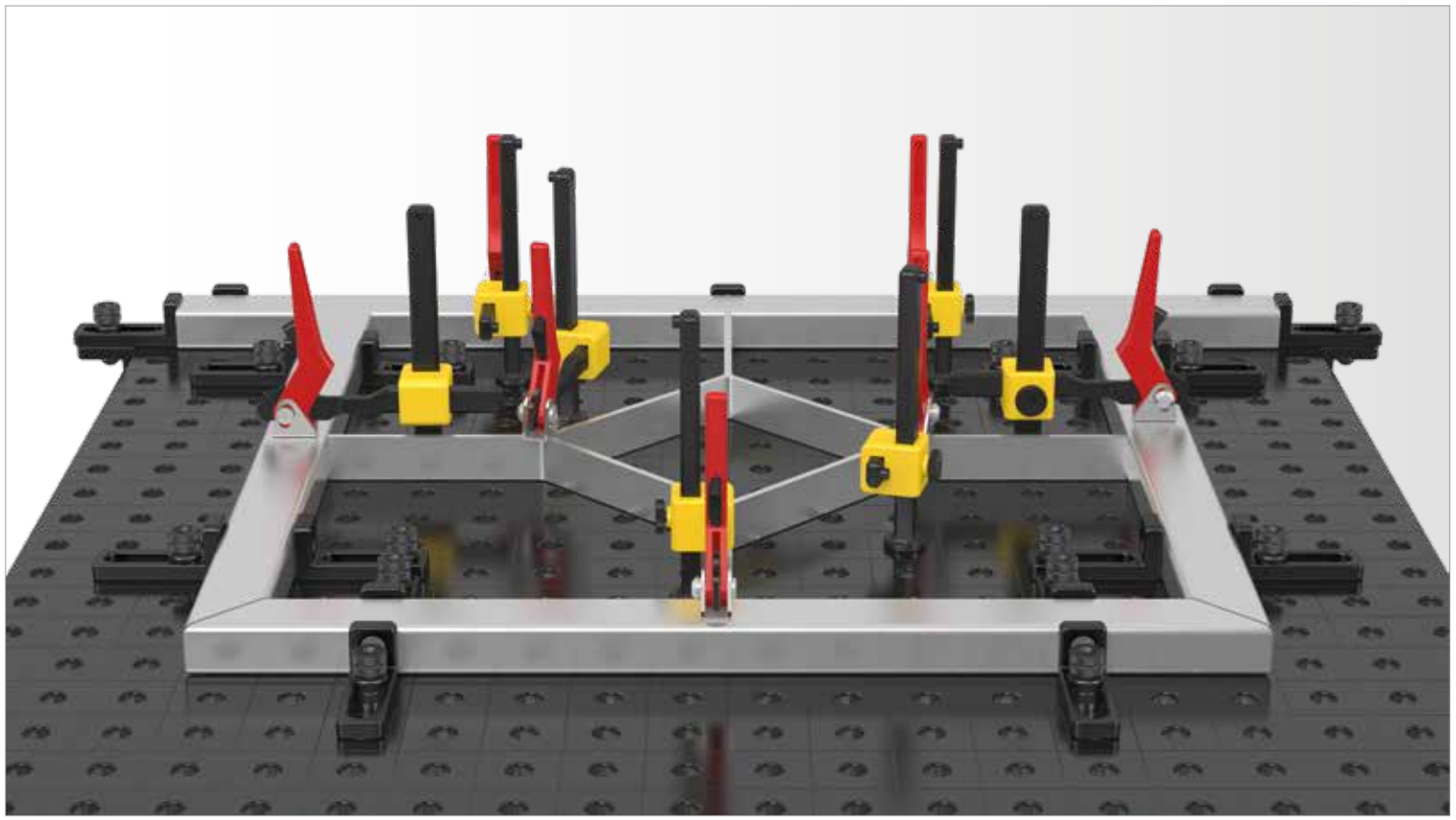

Schraubzwinge mit Rundrohr

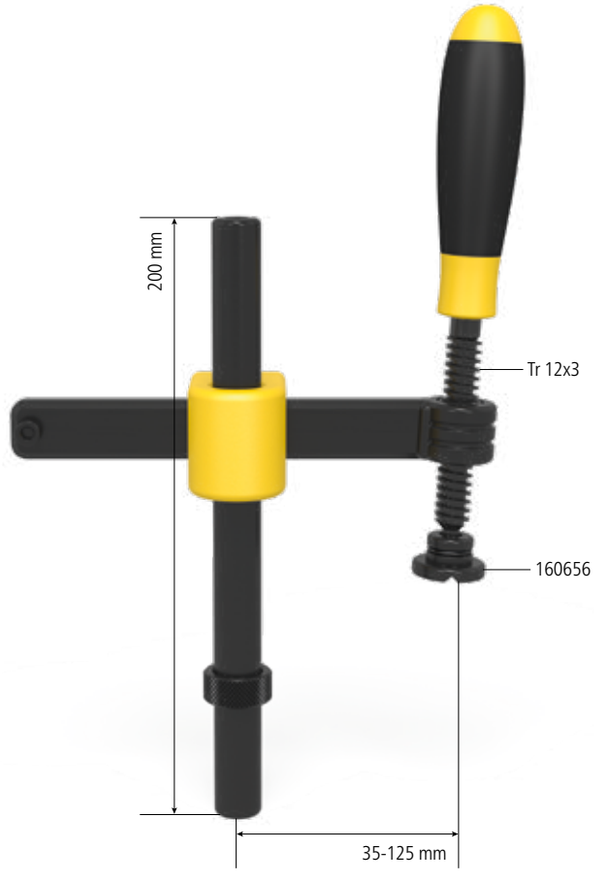

Beschreibung:

Die Schraubzwinge mit Rundrohr ist das Werkzeug, das ein schnelles und positioniergenaues Spannen unterschiedlichster Werkstücke ermöglicht. Effektivität wird erreicht durch die zeitsparende, sekundenschnelle Justierung und einfache Zerlegbarkeit. Für eine individuelle Anpassung sind Längs- und Querstreben in Sondermaßen erhältlich. Um mit der Schraubzwinge jegliche Art von Schweißelementen sicher zu befestigen, ist das Prisma auswechselbar. Passende Prismen siehe ab Seite 710.

Eine lange Lebensdauer und Leistungsfähigkeit wird durch das brünierte Material, und die Möglichkeit Ersatzteile auch einzeln bestellen zu können, gewährleistet.

Für leichte Spannaufgaben geeignet (siehe max. Belastung).



160601



160601.S

Standardausführung	max. Belastung:	Gewicht:	Artikel-Nr.	
Schraubzwinge mit Rundrohr	1,5 kN	1,00 kg	2-160601 **49,00 €**	●
Schraubzwinge mit Rundrohr Sondergröße			2-160601.S .	○

● = Artikel wird auf Lager produziert; ○ = Artikel wird auf Bestellung produziert; Erklärungen siehe Seite 84

Standardausführung 160601:
bestehend aus 1x 160634.3, 1x 160643, 1x 160642, 1x 160618.1, 1x 160617.4, 1x 160653, 1x 160656


160634.3


160643


160642


160618.1


160617.4


160653

Ersatzteile, Sondergrößen und Teile für eine individuelle Konfiguration		
Gewindespindel - für 160610, 160630, 160620, 160601, 160604 - Trapezgewinde 12 x 3 mm	75 mm 2-160634.3 ● **9,00 €**	90 mm 2-160634.1 ● **11,00 €**
Horizontalstrebe - für 160610, 160601 - ohne Buchse 160618.1, bitte dazu bestellen		150 mm 2-160643 ● **9,00 €**
Vertikalrundrohr - für 160601		200 mm 2-160642 ● **5,00 €**
Gewindebuchse - für 160610, 160601 - Trapezgewinde 12 x 3 mm für 16er Schraubzwingenspindel - brüniert		15 mm 2-160618.1 ● **5,00 €**
Gusskreuz - für 160601 - ohne Handrad		50 mm 2-160617.4 ● **17,00 €**
Stellring - für 160601, 160604		2-160653 ● **3,00 €**

● = Artikel wird auf Lager produziert; ○ = Artikel wird auf Bestellung produziert; Erklärungen siehe Seite 84

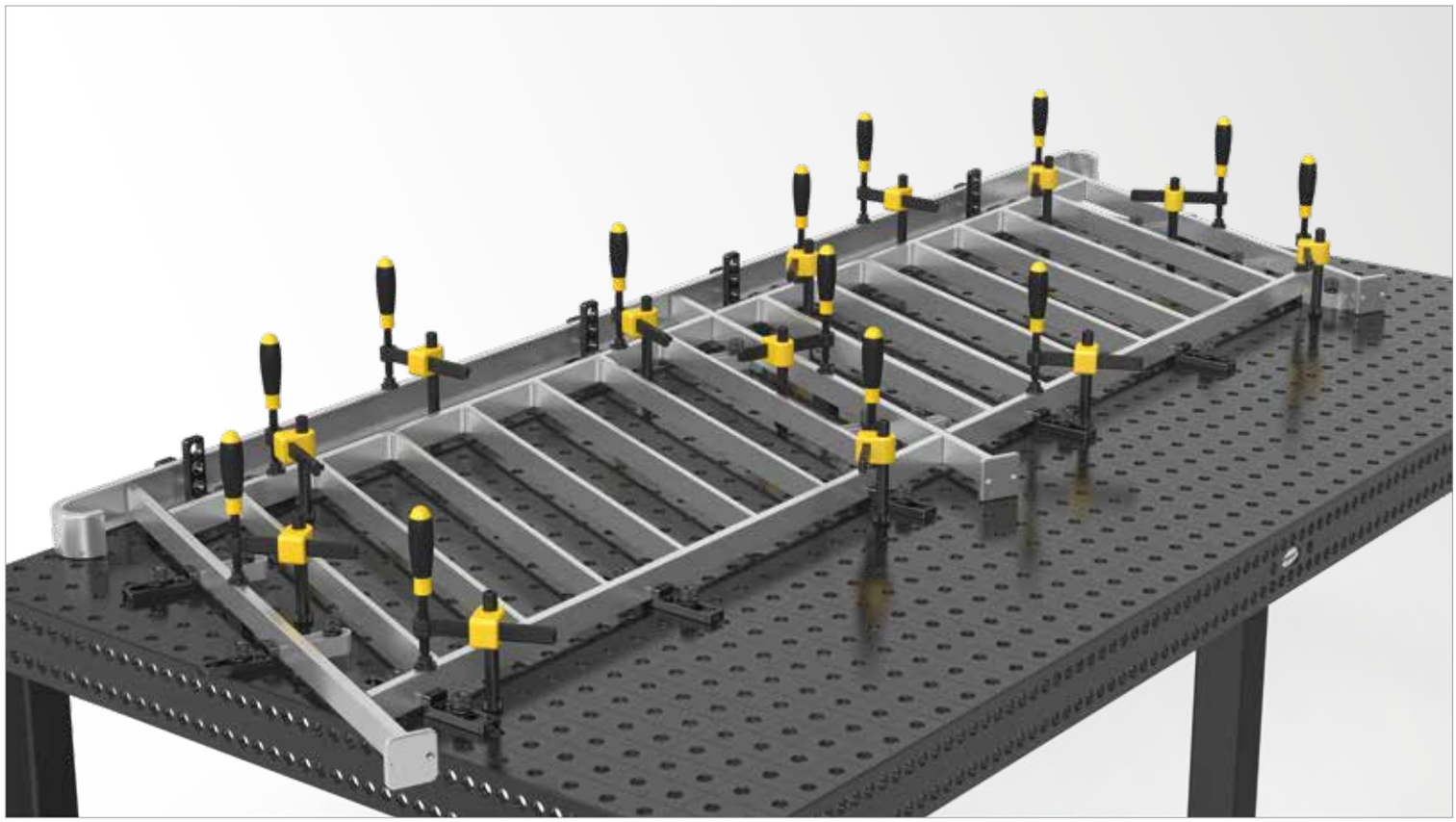

Basic Rohrschraubzwinge Universal

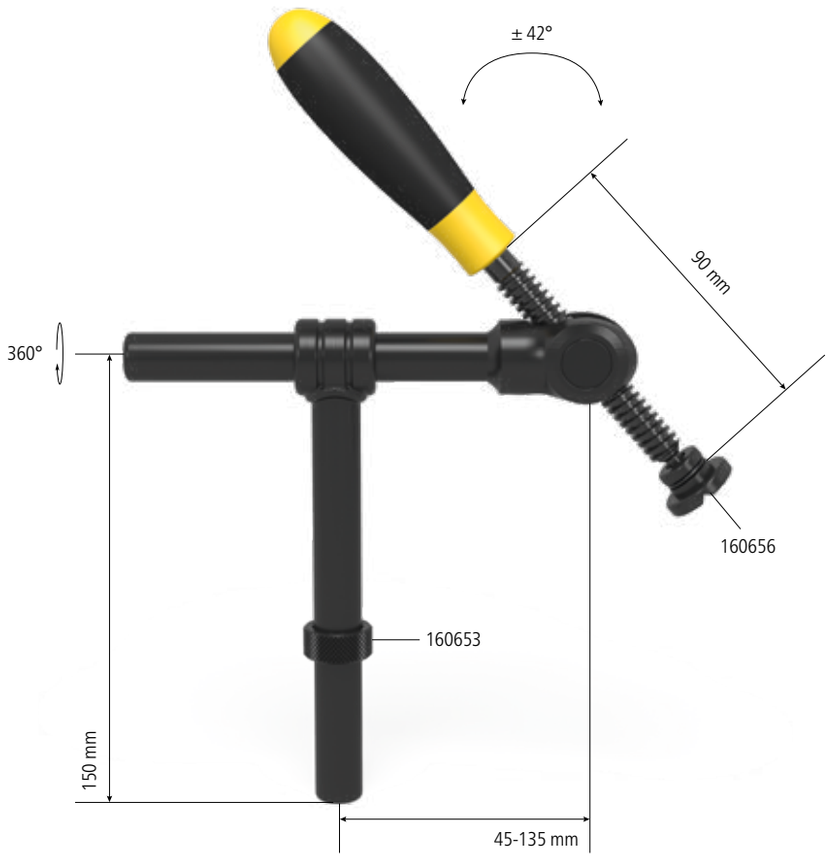

Beschreibung:

Durch die schwenkbare Spindel der Rohrschraubzwinge Universal wird im Winkel von + / - 42° ein flexibles Spannen ermöglicht. Diese Rohrschraubzwinge verbindet die Vorteile herkömmlicher Schraubzwingen mit 45° bzw. 90°. Es kann sowohl schräg als auch gerade gespannt werden. Dadurch ergeben sich viele neue Möglichkeiten und ein größerer, variabler Spannbereich.

Das horizontale Rundrohr ist mit einer Länge von 150 mm stufenlos verstellbar und schafft somit in Kombination mit der schwenkbaren Spindel einen variablen Spannbereich. Das vertikale Rundrohr hat eine Länge von 150 mm. Das Prisma der Schraubzwinge ist auswechselbar, um alle Arten von Schweißelementen sicher befestigen zu können.

Passende Prismen siehe ab Seite 710. Eine lange Lebensdauer und Leistungsfähigkeit wird durch das brünierte Material und die Möglichkeit, Ersatzteile auch einzeln zu bestellen, gewährleistet.

Zur Fixierung des Vertikalrohres in den Systembohrungen wird ein Stellring (Artikel-Nr. 160653) verwendet.



160604



160604.S

Standardausführung	max. Belastung:	Gewicht:	Artikel-Nr.	
Rohrschraubzwinge Universal	0,6 kN	0,80 kg	2-160604 **52,00 €**	●
Rohrschraubzwinge Universal Sondergröße			2-160604.S .	○

● = Artikel wird auf Lager produziert; ○ = Artikel wird auf Bestellung produziert; Erklärungen siehe Seite 84

Standardausführung 160604:
bestehend aus 1x 160634.1, 1x 160678, 1x 160677, 1x 160679, 1x 160653, 1x 160656


160634.1


160678


160677


160679


160653

Ersatzteile, Sondergrößen und Teile für eine individuelle Konfiguration				
Gewindespindel - für 160610, 160630, 160620, 160601, 160604 - Trapezgewinde 12 x 3 mm	75 mm 2-160634.3 **9,00 €**	●	90 mm 2-160634.1 **11,00 €**	●
Horizontalrundrohr - für 160604	150 mm 2-160678 **19,00 €**	●	Sondergröße 2-160678.S .	○
Vertikalrundrohr - für 160604 - kann auch als Horizontalstrebe verwendet werden	150 mm 2-160677 **13,00 €**	●	Sondergröße 2-160677.S .	○
Spindelaufnahme - für 160604			28 mm 2-160679 **5,00 €**	●
Stellring - für 160601, 160604			2-160653 **3,00 €**	●

● = Artikel wird auf Lager produziert; ○ = Artikel wird auf Bestellung produziert; Erklärungen siehe Seite 84

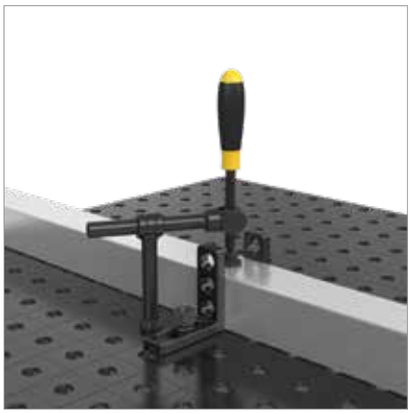





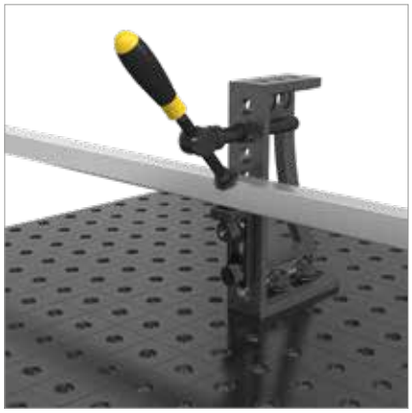



Basic Schraubzwinge

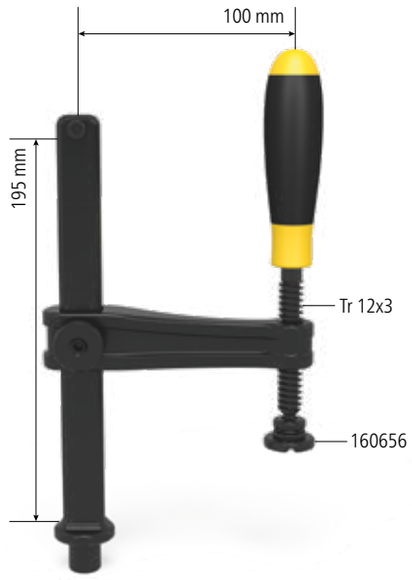



160620

Beschreibung:

Die Basic Schraubzwinge ist ein einfaches und stabiles Spannmittel. Die Distanz zum Werkstück wird durch Drehen hergestellt. Durch den einfachen Austausch der Prismen lassen sich verschiedene Materialien fixieren.
Passende Prismen siehe Seite 710.

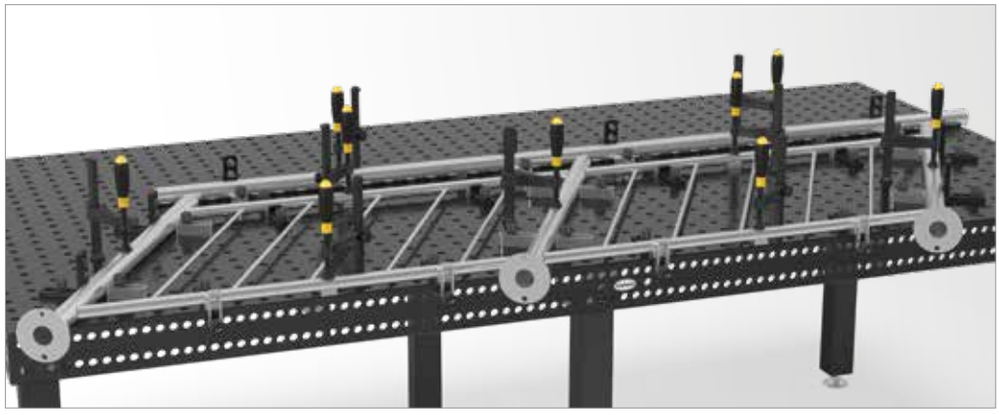



	Breite: (b)	Höhe: (c)	max. Belastung	Gewicht:	Artikel-Nr.	
Basic Schraubzwinge - brüniert	128 mm	200 mm	2,5 kN	0,95 kg	2-160620 **41,00 €**	●

● = Artikel wird auf Lager produziert; ○ = Artikel wird auf Bestellung produziert; Erklärungen siehe Seite 84

Kurzspindel

Beschreibung:

Die Kurzspindel mit Buchse und Prisma ist ideal, um mit Hilfe von Winkeln oder anderen Siegmund-Bauteilen Werkstücke zu spannen. Ihre Konstruktionsweise ermöglicht die Fixierung eines Werkstückes durch eine 16er Bohrung hindurch. Die Kurzspindel wird mit einem Gabelschlüssel oder einem Inbusschlüssel justiert.





160666



160618



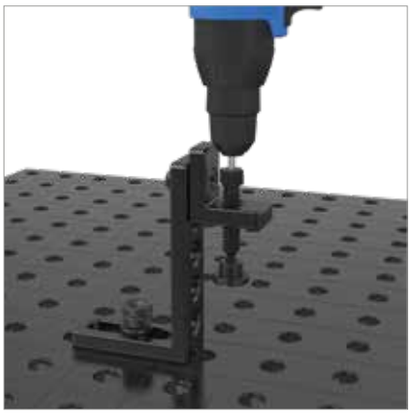

	Höhe: (c)	Ø: (o)	Gewicht:	Artikel-Nr.	
Kurzspindel mit Buchse und Prisma - brüniert - Trapezgewinde 12 x 3 mm	75 mm		0,10 kg	2-160666 **20,00 €**	●
Gewindebuchse - brüniert - Trapezgewinde 12 x 3 mm	10 mm	19 mm	0,01 kg	2-160618 **10,00 €**	●

● = Artikel wird auf Lager produziert; ○ = Artikel wird auf Bestellung produziert; Erklärungen siehe Seite 84

Prisma für Schraubzwingen





160656



160656.E



160656.PA

Beschreibung:

Das Prisma für Schraubzwingen eignet sich zum Spannen von Rund- und Vierkantrohren.
Da es am Kugelkopf der Gewindespindel sitzt, ist das Prisma beweglich und kann somit am Werkstück genau fixiert werden. Es kann einfach vom Kugelkopf abgezogen und ausgetauscht werden.

Das Prisma ist in verschiedenen Materialausführungen erhältlich.
Das Prisma Polyamid wird bei kratzempfindlichen Oberflächen eingesetzt.
Das Prisma Edelstahl wird bei kratzunempfindlichen Edelmetallen eingesetzt (Rostvermeidung).

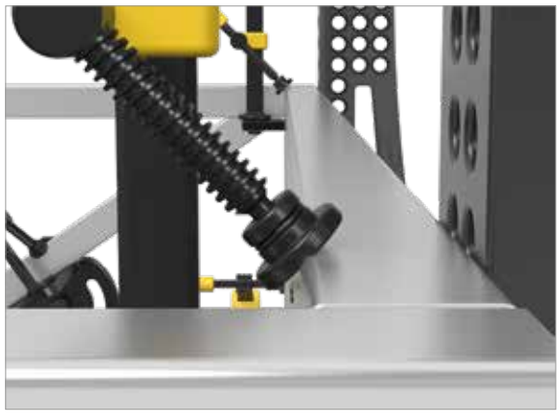



		Höhe: (c)	Ø: (o)	Gewicht:	Artikel-Nr.	
Prisma für Schraubzwingen - brüniert / nitriert - für Spindel mit Trapezgewinde 12 x 3 mm		14 mm	25 mm	0,02 kg	2-160656 **7,00 €**	●
Prisma für Schraubzwingen - Edelstahl - für Spindel mit Trapezgewinde 12 x 3 mm		14 mm	25 mm	0,02 kg	2-160656.E **10,00 €**	●
Prisma für Schraubzwingen - Polyamid - für Spindel mit Trapezgewinde 12 x 3 mm	PA	14 mm	25 mm	0,01 kg	2-160656.PA **7,00 €**	●

● = Artikel wird auf Lager produziert; ○ = Artikel wird auf Bestellung produziert; Erklärungen siehe Seite 84

Duo Prisma Ø 25 für Schraubzwingen

Beschreibung:

Das Duo Prisma ist durch seine Doppelfunktion mit allen 16er Bohrungen und Schraubzwingen kompatibel. Der 120° Winkel schafft eine stabile Auflagefläche für alle Rundrohre. Dank der abgeflachten Ecken kann das Prisma auch bei ebenen Schweißteilen eingesetzt werden.

Das Prisma Polyamid wird bei kratzempfindlichen Oberflächen eingesetzt.

Das Prisma Polyamid ist ausschließlich für den Einsatz als Prisma für Schraubzwingen geeignet.

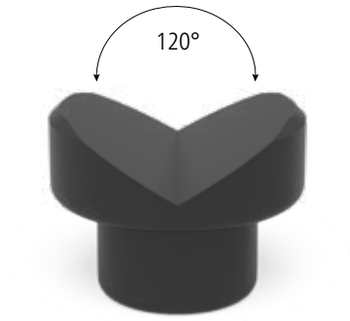



160650



160650.PA



160650.A





		Höhe: (c)	Ø: (o)	Gewicht:	Artikel-Nr.	
Duo Prisma Ø 25 - brüniert / nitriert - für Spindel mit Trapezgewinde 12 x 3 mm - ohne O-Ring		19 mm	25 mm	0,04 kg	2-160650 **10,00 €**	●
Duo Prisma Ø 25 - Polyamid - für Spindel mit Trapezgewinde 12 x 3 mm - ohne O-Ring	PA	19 mm	25 mm	0,01 kg	2-160650.PA **10,00 €**	●
Duo Prisma Ø 25 - Aluminium - für Spindel mit Trapezgewinde 12 x 3 mm - ohne O-Ring	ALU	19 mm	25 mm	0,01 kg	2-160650.A **12,00 €**	●

● = Artikel wird auf Lager produziert; ○ = Artikel wird auf Bestellung produziert; Erklärungen siehe Seite 84

PA = Polyamid ALU = Aluminium

Druckteller rund für Schraubzwingen





160660



160660.E



160660.PA



160661

Beschreibung:

Der Druckteller rund für Schraubzwingen wurde speziell zum Spannen in Ecken oder Nuten konstruiert.
Da es am Kugelkopf der Gewindespindel sitzt, ist das Prisma beweglich und kann somit am Werkstück genau fixiert werden.

Es kann einfach vom Kugelkopf abgezogen und ausgetauscht werden.

Der Druckteller ist in verschiedenen Materialausführungen erhältlich.
Der Druckteller Polyamid wird bei kratzempfindlichen Oberflächen eingesetzt.
Der Druckteller Edelstahl wird bei kratzunempfindlichen Metallen eingesetzt (Rostvermeidung).





		Höhe: (c)	Ø: (o)	Gewicht:	Artikel-Nr.	
Druckteller rund für Schraubzwingen - brüniert - für Spindel mit Trapezgewinde 12 x 3 mm		13 mm	20 mm	0,02 kg	2-160660 **7,00 €**	●
Druckteller rund für Schraubzwingen - Edelstahl - für Spindel mit Trapezgewinde 12 x 3 mm		13 mm	20 mm	0,02 kg	2-160660.E **10,00 €**	●
Druckteller rund für Schraubzwingen - Polyamid - für Spindel mit Trapezgewinde 12 x 3 mm	PA	13 mm	20 mm	0,01 kg	2-160660.PA **8,00 €**	●
Druckteller-Rohling für Schraubzwingen - brüniert - Trapezgewinde 12 x 3 mm - zur kundenspezifischen Anpassung		25 mm	25 mm	0,07 kg	2-160661 **12,00 €**	●

● = Artikel wird auf Lager produziert; ○ = Artikel wird auf Bestellung produziert; Erklärungen siehe Seite 84





Seite 718
Vario Prisma Ø 50 90°/120° mit eingeschraubtem Bund



Seite 718
Vario Prisma Ø 50 90°/120° mit eingeschraubtem Bund



Seite 718
Vario Prisma Ø 50 90°/120° mit eingeschraubtem Bund



Seite 719
Prisma Ø 80 120° mit eingeschraubtem Bund



Seite 719
Prisma Ø 80 120° mit eingeschraubtem Bund



Seite 719
Prisma Ø 80 120° mit eingeschraubtem Bund



Seite 720
Prisma-Verlängerung 50



Seite 720
Prisma-Verlängerung 100



Seite 720
Prisma-Einschraubbund



Seite 720
Spezialschraube



Seite 721
Schraubunterlage Ø 50



Seite 722
Auflagesatz 7-teilig



Seite 723
Spannkegel



Seite 724
Auflage höhenverstellbar mit Skala

Prismen & Auflagen

Alle Prismen im System 16 haben einen eingeschraubten Bund, der bei Bedarf herausgenommen werden kann.

Im Lieferumfang jedes Prismas ist ein eingeschraubter Bund und eine Spezialschraube enthalten.

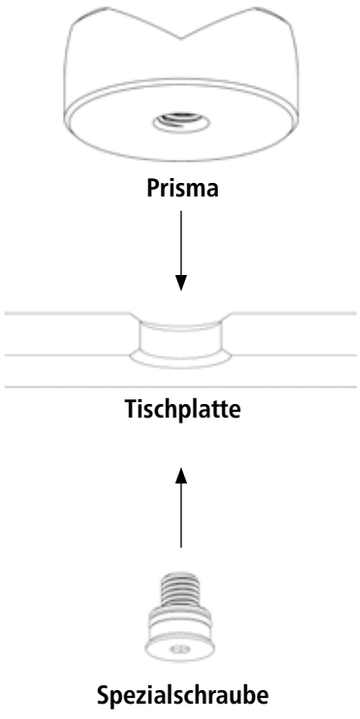

ODER:

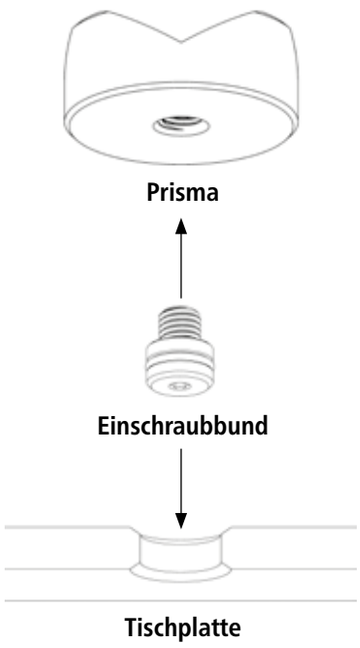

VARIO PRISMA Ø 50 90° / 120°

Seite 718

AUSFÜHRUNGEN

brüniert
Aluminium
Polyamid



160645.1

PRISMA Ø 80 120°

Seite 719

AUSFÜHRUNGEN

brüniert / nitriert
Aluminium
Polyamid

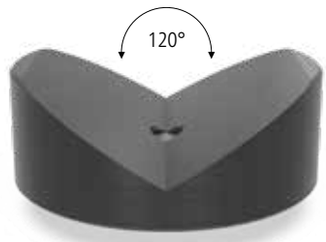

160652.1

PRISMA-VERLÄNGERUNG

Seite 720

Diese kann in alle Prismen schnell und sicher eingeschraubt werden.

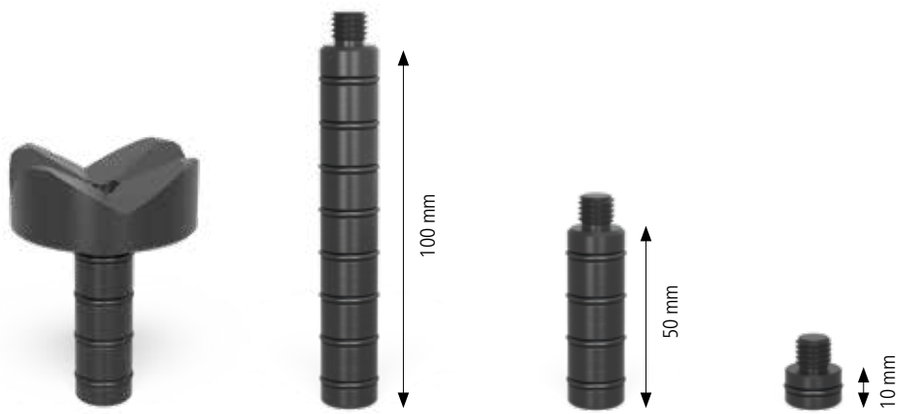

Anwendung | 160649.2 | 160649.1 | 160649

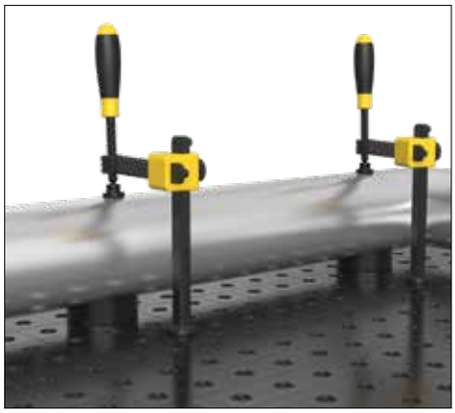

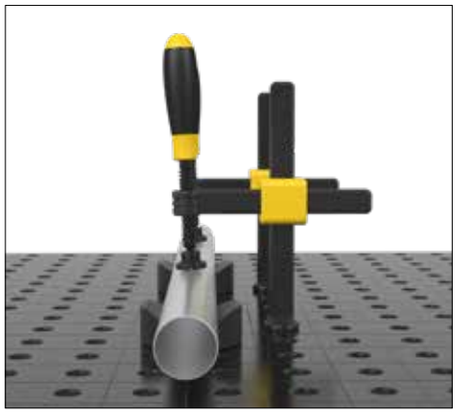

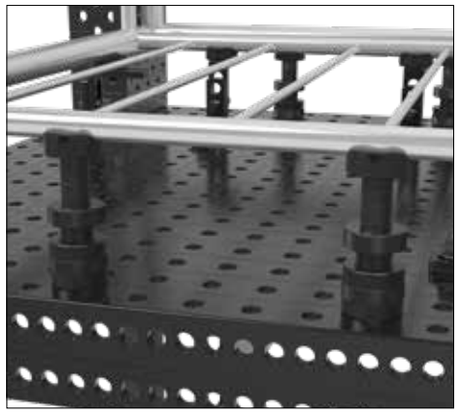

MIT BUND IN BOHRUNG

Das Prisma ist mit Bund für alle Bohrungen des System 16 universell einsetzbar und bietet eine stabile Auflagefläche für Rohre.

OHNE BUND AUF TISCH

Alle Prismen im System 16 können auch ohne Bund verwendet und somit unabhängig vom Lochraster auf dem Tisch positioniert werden.

MIT PRISMA-VERLÄNGERUNG

Bei Bedarf kann eine Prisma-Verlängerung eingeschraubt werden. Diese ermöglicht in Kombination mit Distanz- oder Auflagescheiben ein Positionieren in verschiedenen Höhen.
In Verbindung mit der Schraubunterlage ist das Positionieren stufenlos möglich.

Siehe Auflagesatz (Artikel-Nr. 160821) oder Schraubunterlage (Artikel-Nr. 160822).

Das Produktvideo finden Sie auch unter:

www.siegmund.com/V160645

Vario Prisma Ø 50 90°/120° mit eingeschraubtem Bund





160645.1



160645.1.A



160645.1.PA



160641

Beschreibung:

Das Vario Prisma Ø 50 ist durch den 90° und 120° Winkel sowohl für Rund- als auch für 45° gedrehte Vierkantrohre mit einem Durchmesser bis zu 80 mm geeignet. Zudem ist das Prisma universell bei allen 16er Bohrungen einsetzbar.

Das Prisma mit eingeschraubtem Bund kann in den Bohrungen befestigt werden. Für ein freies Positionieren unabhängig vom Lochraster kann der Bund schnell und einfach aus dem Prisma herausgeschraubt werden. Bei Bedarf kann die Arbeitshöhe des Prismas durch eine Prisma-Verlängerung variiert werden.

Das Prisma Polyamid wird bei kratzempfindlichen Oberflächen eingesetzt.

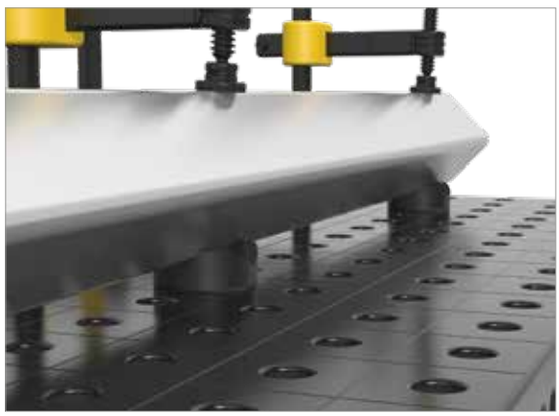





		Höhe: (c)	Ø: (o)	Gewicht:	Artikel-Nr.	
Vario Prisma Ø 50 90°/120° mit eingeschraubtem Bund - brüniert - M10-Gewinde für z. B. Prisma-Verlängerung Artikel-Nr. 160649		20 mm	50 mm	0,21 kg	2-160645.1 **31,00 €**	●
Vario Prisma Ø 50 90°/120° mit eingeschraubtem Bund - Aluminium - M10-Gewinde für z. B. Prisma-Verlängerung Artikel-Nr. 160649	ALU	20 mm	50 mm	0,07 kg	2-160645.1.A **42,00 €**	●
Vario Prisma Ø 50 90°/120° mit eingeschraubtem Bund - Polyamid - M10-Gewinde für z. B. Prisma-Verlängerung Artikel-Nr. 160649	PA	20 mm	50 mm	0,03 kg	2-160645.1.PA **40,00 €**	●
Vario Prisma Ø 50 90°/120° ohne Bund - brüniert - Prisma kann mittels Bolzen befestigt werden		35 mm	50 mm	0,39 kg	2-160641 **32,00 €**	●

● = Artikel wird auf Lager produziert; ○ = Artikel wird auf Bestellung produziert; Erklärungen siehe Seite 84

Prisma Ø 80 120° mit eingeschraubtem Bund

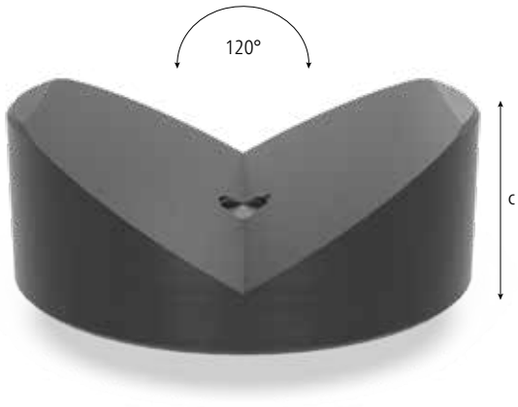



160652.1

160652.1.A



160652.1.PA

Beschreibung:

Das Prisma Ø 80 mit seinem 120° Winkel ist für Rohre bis 120 mm Durchmesser ausgelegt. Es schafft vor allem eine stabile Auflagefläche für Rundrohre und ist in allen 16er Bohrungen nutzbar.

Das Prisma mit eingeschraubtem Bund kann in den Bohrungen befestigt werden. Für ein freies Positionieren unabhängig vom Lochraster kann der Bund schnell und einfach aus dem Prisma herausgeschraubt werden. Bei Bedarf kann die Arbeitshöhe des Prismas durch eine Prisma-Verlängerung variiert werden.

Das Prisma Polyamid wird bei kratzempfindlichen Oberflächen eingesetzt.

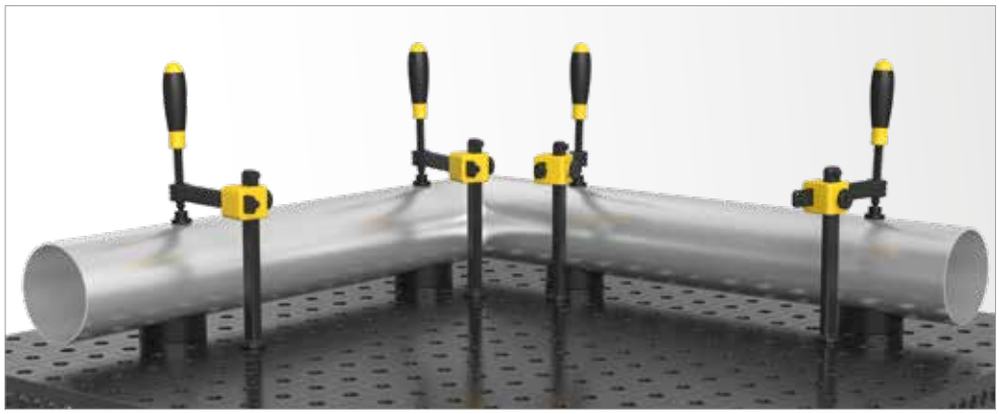



		Höhe: (c)	Ø: (o)	Gewicht:	Artikel-Nr.	
Prisma Ø 80 120° mit eingeschraubtem Bund - brüniert / nitriert - M10-Gewinde für z. B. Prisma-Verlängerung Artikel-Nr. 160649		30 mm	80 mm	0,77 kg	2-160652.1 **34,00 €**	●
Prisma Ø 80 120° mit eingeschraubtem Bund - Aluminium - M10-Gewinde für z. B. Prisma-Verlängerung Artikel-Nr. 160649	ALU	30 mm	80 mm	0,77 kg	2-160652.1.A **52,00 €**	●
Prisma Ø 80 120° mit eingeschraubtem Bund - Polyamid - M10-Gewinde für z. B. Prisma-Verlängerung Artikel-Nr. 160649	PA	30 mm	80 mm	0,77 kg	2-160652.1.PA **52,00 €**	●

● = Artikel wird auf Lager produziert; ○ = Artikel wird auf Bestellung produziert; Erklärungen siehe Seite 84

Prisma-Verlängerung

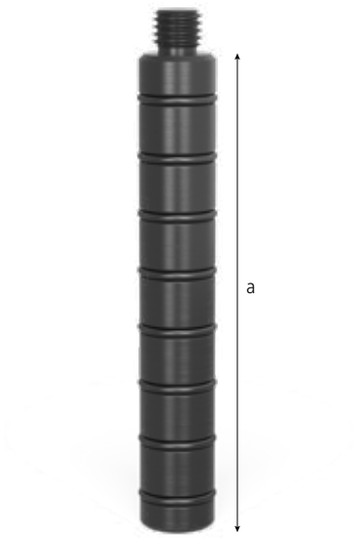



160649.1



160649.2



160649



160649.0

Beschreibung:

Die Prisma-Verlängerung kann schnell und sicher in alle Prismen eingeschraubt werden und ermöglicht in Kombination mit Distanz- oder Auflagescheiben (Artikel-Nr. 160821) ein Positionieren in verschiedenen Höhen.

In Verbindung mit der Schraubunterlage (Artikel-Nr. 160822) ist das Positionieren stufenlos möglich.

Durch das Gewinde am Ende der Prismaverlängerung lässt sich das Produkt mit weiteren Verlängerungen verschrauben oder an eine kundenspezifische Konstruktion befestigen.

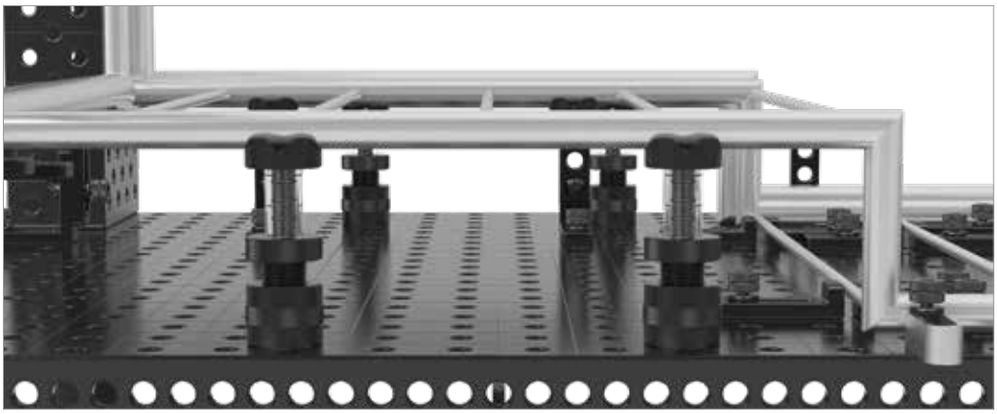



	Länge: (a)	Ø: (o)	Gewicht:	Artikel-Nr.
Prisma-Verlängerung 50 - brüniert	50 mm	16 mm	0,08 kg	2-160649.1 **15,00 €** ●
Prisma-Verlängerung 100 - brüniert	100 mm	16 mm	0,15 kg	2-160649.2 **19,00 €** ●
Prisma-Einschraubbund - brüniert	10 mm	16 mm	0,02 kg	2-160649 **6,00 €** ●
Spezialschraube - für Prismen System 16	10 mm	16 mm	0,02 kg	2-160649.0 **6,00 €** ●

● = Artikel wird auf Lager produziert; ○ = Artikel wird auf Bestellung produziert; Erklärungen siehe Seite 84

Auf Anfrage sind diese Teile in Ausführung Aluminium oder Polyamid möglich.

Schraubunterlage

Beschreibung:

Die Schraubunterlage dient speziell der Höhenfeinjustierung im Bereich von 55-75 mm. In Verbindung mit Prismaverlängerung und Auflagesatz kann der Höhenausgleich deutlich vergrößert werden.





160822

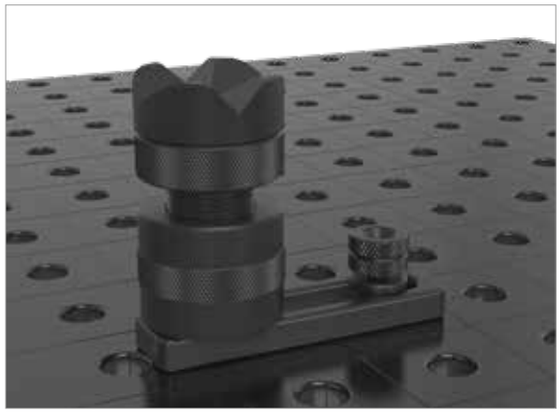



	Höhe: (c)	Ø: (o)	Gewicht:	Artikel-Nr.	
Schraubunterlage Ø 50 - brüniert	55-75 mm	50 mm	0,71 kg	2-160822 **28,00 €**	●

● = Artikel wird auf Lager produziert; ○ = Artikel wird auf Bestellung produziert; Erklärungen siehe Seite 84

Auflagesatz 7-teilig





160821



160821.1



160821.2

Beschreibung:

Der 7-teilige Auflagesatz bietet die Möglichkeit in der Höhe variable Auflageflächen zu schaffen. Die einzelnen Auflagescheiben können zum Ausgleich von 1-60 mm Höhendifferenz eingesetzt werden. Um die angestrebte Höhe möglichst genau zu erreichen ist die kleinste Stufung der Ausgleichscheibe 1 mm. Die Maße sind auf den jeweiligen Scheiben angegeben. Mit Hilfe von O-Ringen lassen sich die Auflagen leicht und präzise justieren. Der Auflagesatz ist universell bei allen 16er Bohrungen einsetzbar. Das M10-Gewinde an der Innenseite der Auflagen ermöglicht ein Anschrauben von kundenspezifischen Bauelementen oder Prismen.

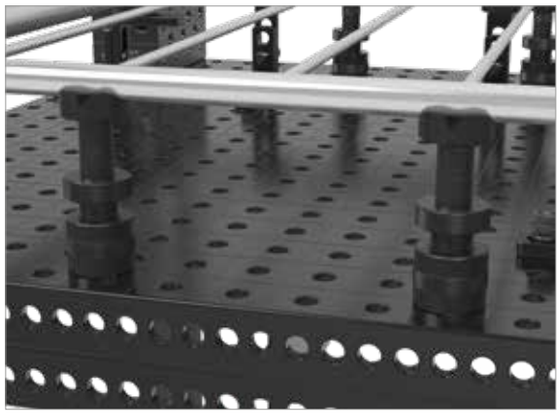





	Höhe: (c)	Ø: (o)	Gewicht:	Artikel-Nr.	
Auflagesatz 7-teilig - brüniert	65 mm	25 mm	0,17 kg	2-160821 **32,00 €**	●
Auflageturm - brüniert	65 mm	25 mm	0,09 kg	2-160821.1 **16,00 €**	●
Scheibensatz - Stufungen der Scheiben: 1 / 2 / 3 / 5 mm 10 / 20 mm		25 mm	0,08 kg	2-160821.2 **16,00 €**	●

● = Artikel wird auf Lager produziert; ○ = Artikel wird auf Bestellung produziert; Erklärungen siehe Seite 84

Spannkegel



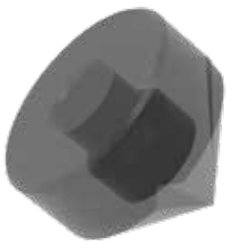



160670

Beschreibung:

Mit dem Spannkegel lassen sich Rund- und Vierkantrohre bis zu einem Durchmesser von < 45 mm durch einfaches Aufsetzen spannen. Der Spannkegel wird mit einem Bolzen gespannt.





	Höhe: (c)	Ø: (o)	Gewicht:	Artikel-Nr.	
Spannkegel - brüniert / nitriert	40 mm	45 mm	0,26 kg	2-160670 **13,00 €**	●

● = Artikel wird auf Lager produziert; ○ = Artikel wird auf Bestellung produziert; Erklärungen siehe Seite 84

Auf Anfrage sind diese Teile in Ausführung Aluminium oder Polyamid möglich.

Auflage höhenverstellbar mit Skala

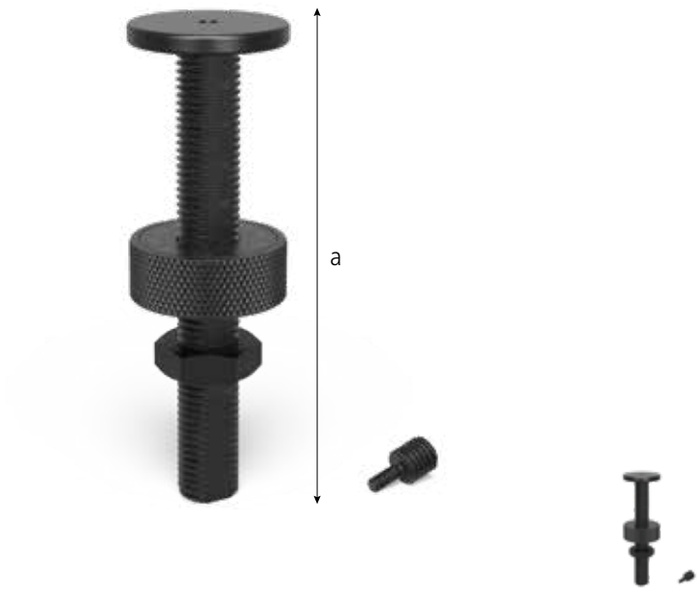

160824

Beschreibung:

Die höhenverstellbare Auflage mit Skala bietet eine stabile Auflagefläche und kann in allen Systembohrungen verwendet werden.

Die Höhe kann durch Justieren des Stellrings und der Kontermutter stufenlos im Bereich von 20 – 105 mm reguliert werden. Durch die Feinskalierung kann die Höhe millimetergenau eingestellt werden.

Lieferbar ab 01.04.2019.

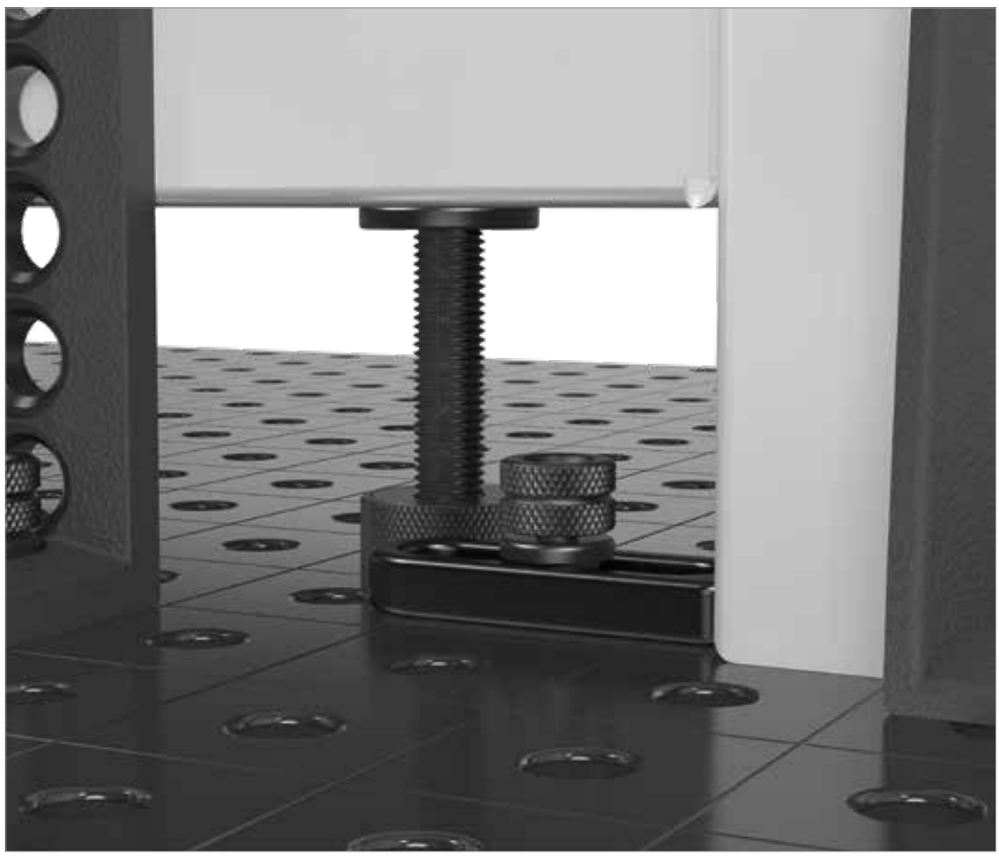



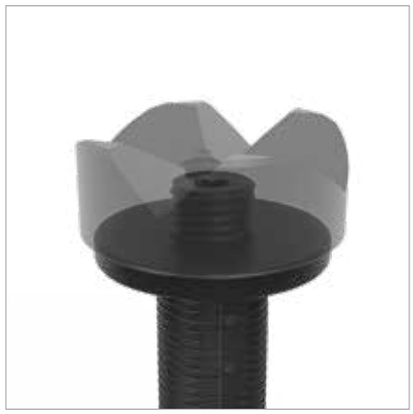



	Länge: (a)	Ø: (o)	Gewicht:	Artikel-Nr.	
Auflage höhenverstellbar mit Skala - inkl. Gewindestift	125 mm	40 mm	0,33 kg	2-160824 **35,00 €**	●

● = Artikel wird auf Lager produziert; ○ = Artikel wird auf Bestellung produziert; Erklärungen siehe Seite 84



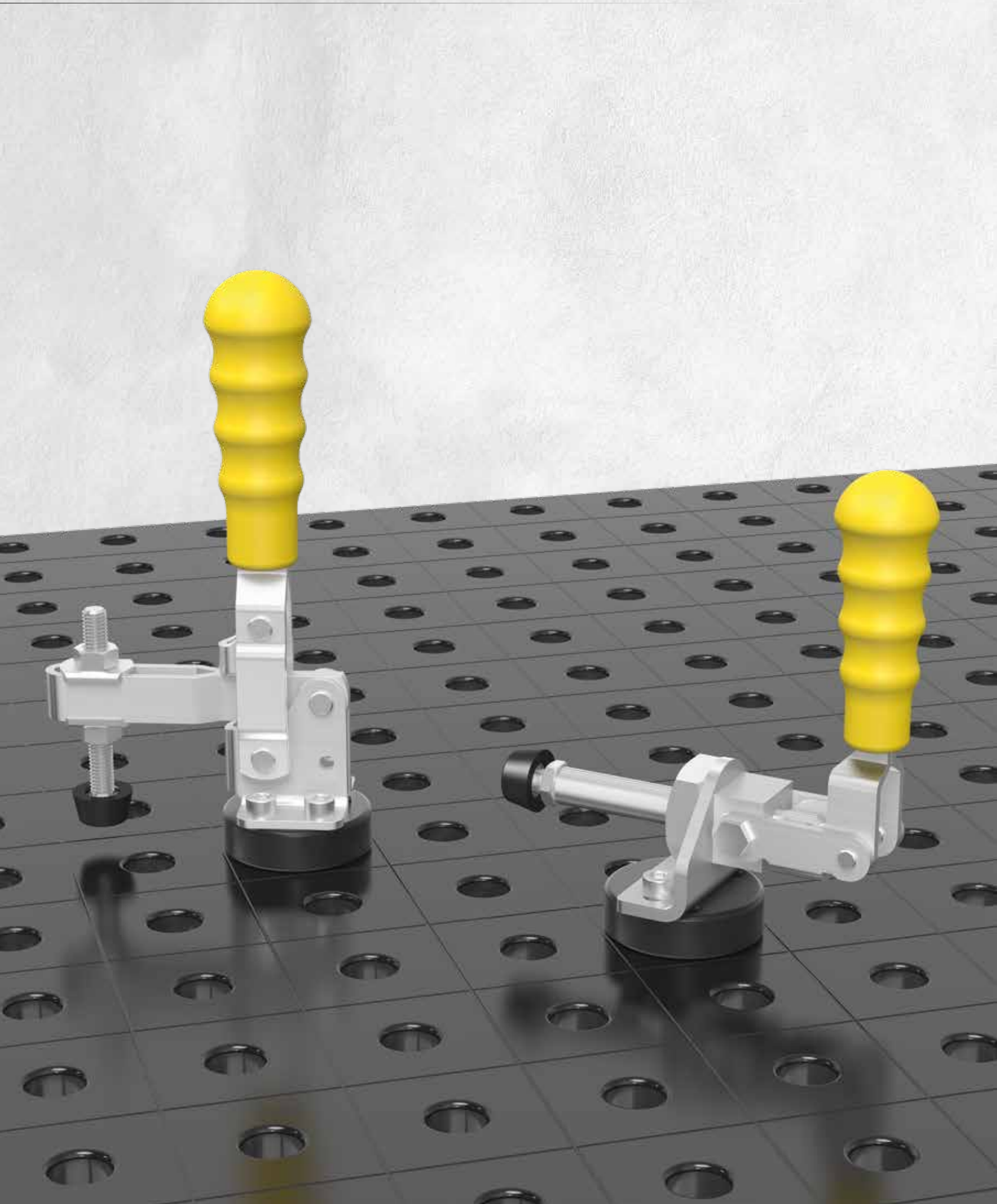



Seite 728

Senkrechtspanner mit Adapter



Seite 729

Schubstangenspanner mit Adapter



Seite 730

Adapter mit Lochbild Ø 48 / 15 für Schnellspanner



Seite 730

Adapter Rohling ohne Lochbild Ø 48 / 15 für Schnellspanner

Senkrechtspanner mit Adapter

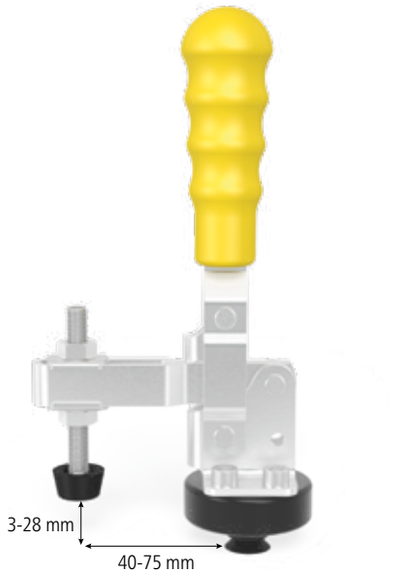



160705



009082

Beschreibung:

Der Senkrechtspanner mit Adapter ist universell in 16er Bohrungen einsetzbar. Die größtmögliche Funktionalität entwickelt er in Verbindung mit dem Universal-Anschlag (Artikel-Nr. 160420.N).

Der Adapter kann ausgetauscht werden.
Weitere Größen siehe Seite 730.

Weitere Schnellspanner finden Sie im Internet unter www.siegmund.com



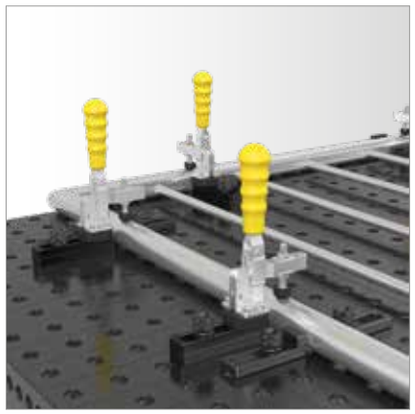

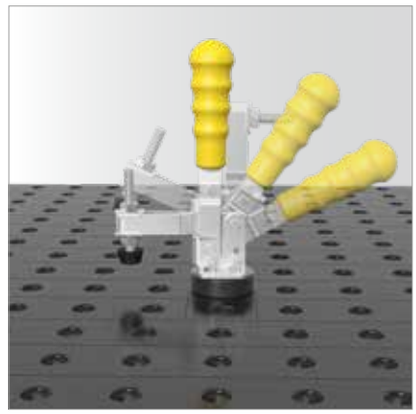

	Gewicht:	Artikel-Nr.
Senkrechtspanner mit Adapter - Adapter 160715	0,95 kg	2-160705 ● **34,00 €**
Senkrechtspanner	0,39 kg	2-009082 ● **22,00 €**

● = Artikel wird auf Lager produziert; ○ = Artikel wird auf Bestellung produziert; Erklärungen siehe Seite 84

Schubstangenspanner mit Adapter

Beschreibung:

Der Schubstangenspanner mit Adapter ist universell in 16er Bohrungen einsetzbar.
Die größtmögliche Funktionalität entwickelt er in Verbindung mit dem Universal-Anschlag (Artikel-Nr. 160420.N).

Der Adapter kann ausgetauscht werden.
Weitere Größen siehe Seite 730.

Weitere Schnellspanner finden Sie im Internet unter www.siegmund.com

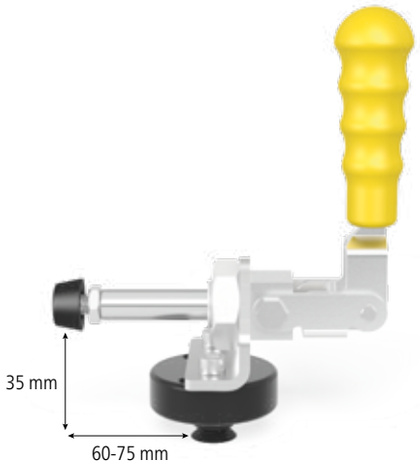



160710



009083

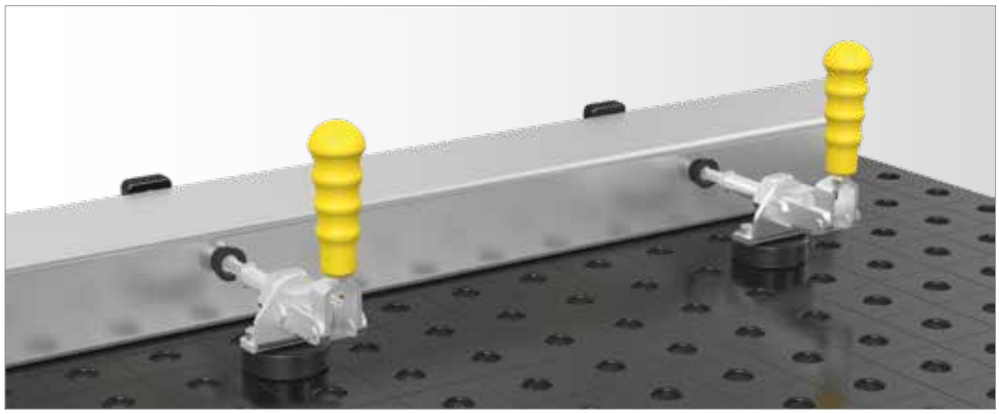

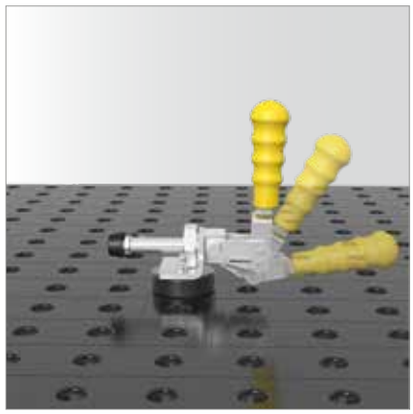

	Gewicht:	Artikel-Nr.
Schubstangenspanner mit Adapter - Adapter 160715	0,91 kg	2-160710 ● **37,00 €**
Schubstangenspanner	0,40 kg	2-009083 ● **25,00 €**

● = Artikel wird auf Lager produziert; ○ = Artikel wird auf Bestellung produziert; Erklärungen siehe Seite 84

Adapter mit Lochbild / Adapter Rohling ohne Lochbild

Beschreibung:

Der Adapter mit Lochbild ist universell bei allen 16er Bohrungen einsetzbar. Durch den eingearbeiteten O-Ring wird maximale Passgenauigkeit erreicht.





160715



160720





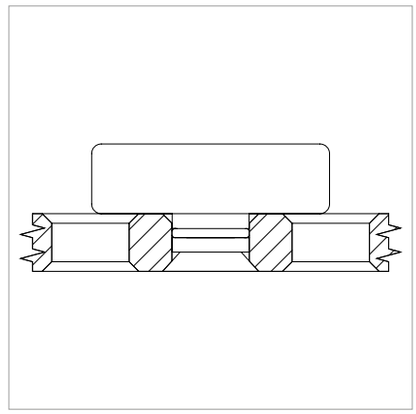

	Höhe: (c)	Ø: (o)	MS: (d)	Gewicht:	Artikel-Nr.	
Adapter mit Lochbild Ø 48 / 15 - für Schnellspanner - brüniert	22 mm	48 mm	15 mm	0,20 kg	2-160715 **12,00 €**	●
Adapter Rohling ohne Lochbild Ø 48 / 15 - für Schnellspanner - brüniert	22 mm	48 mm	15 mm	0,25 kg	2-160720 **12,00 €**	●

MS=Materialstärke; ● = Artikel wird auf Lager produziert; ○ = Artikel wird auf Bestellung produziert; Erklärungen siehe Seite 84

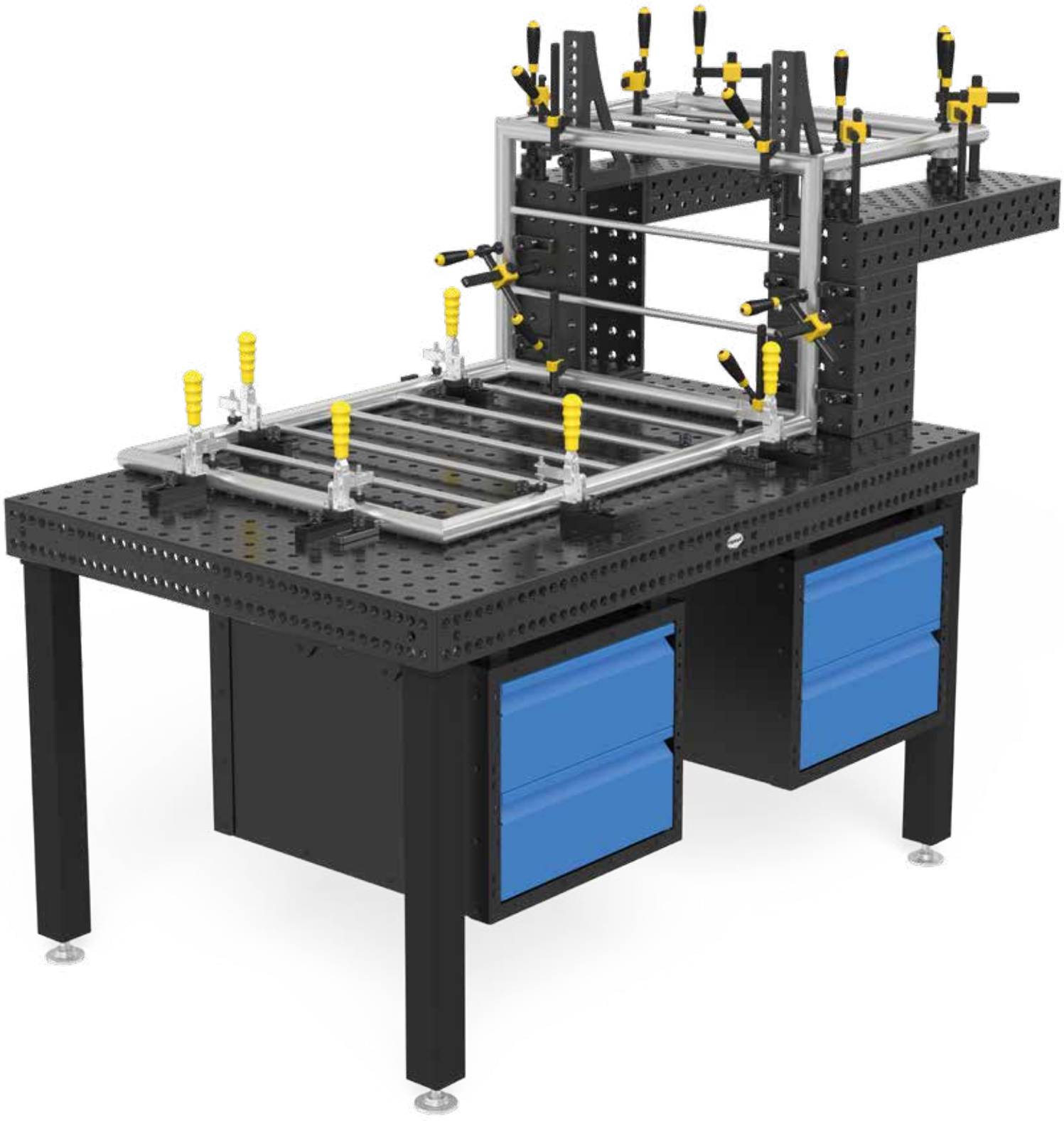

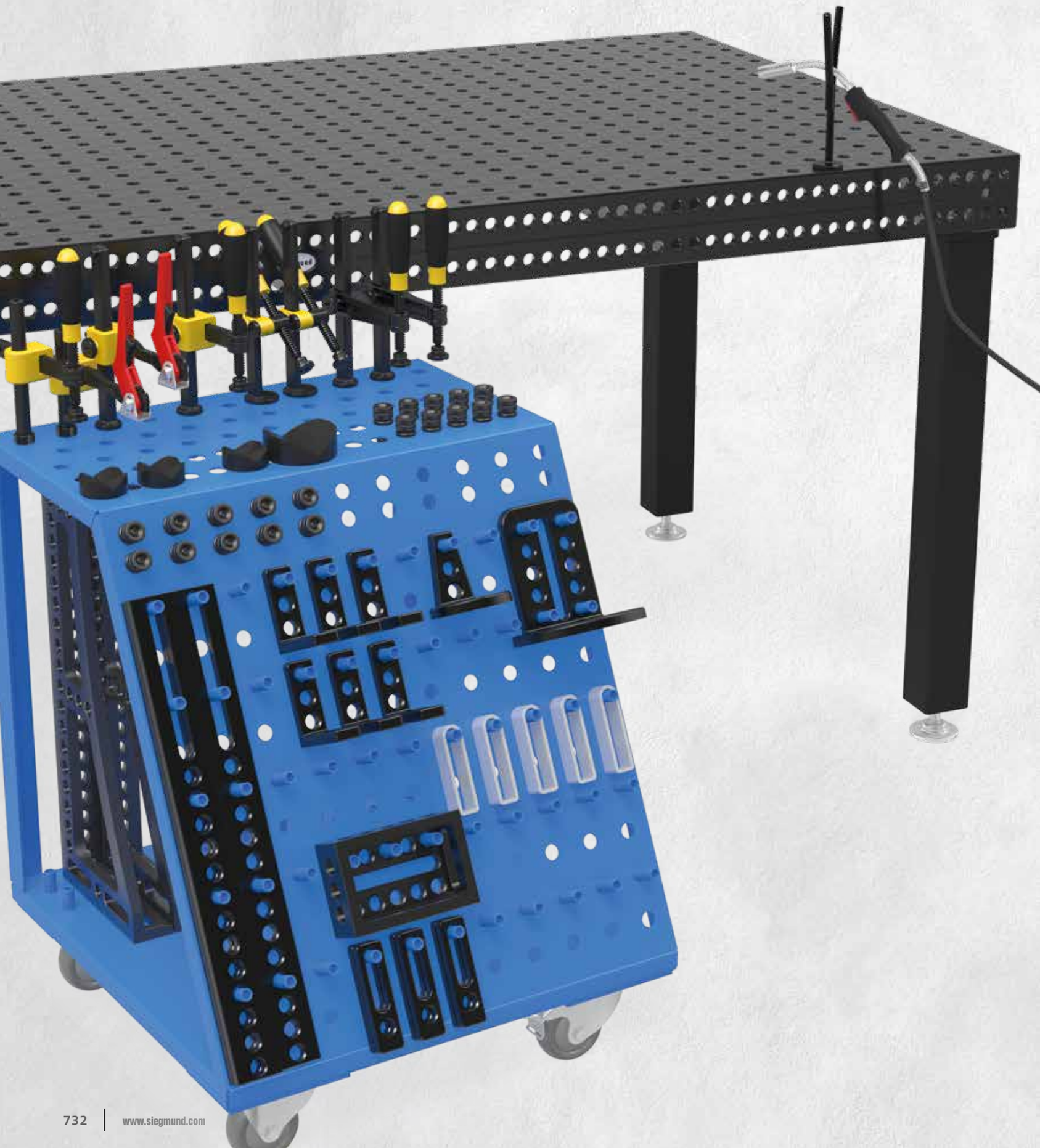



Seite 734
Sub Table Box für System 16



Seite 736
Werkzeugwagen



Seite 737
Werkzeugwand

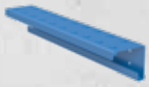

Seite 738
Modul für Werkzeugwand mit Hülsen



Seite 739
Schweißschutzwand



Seite 740
Bürste Ø 17 mit Schutzkappe



Seite 741
Brennerhalter



Seite 742
Inbusschlüssel 4



Seite 743
Masseanschluss Komfort



Seite 744
Standard-Schraubstock 100 für System 16



Seite 744
Premium-Schraubstock 100 für System 16 / 22 / 28



Seite 744
Standard-Schraubstock 125 für System 16 / 22 / 28



Seite 744
Premium-Schraubstock 125 für System 16 / 22 / 28



Seite 746
Transportbügel mit Befestigungsplatte 700 kg Traglast



Seite 746
Transportbügel nitriert

Sub Table Box

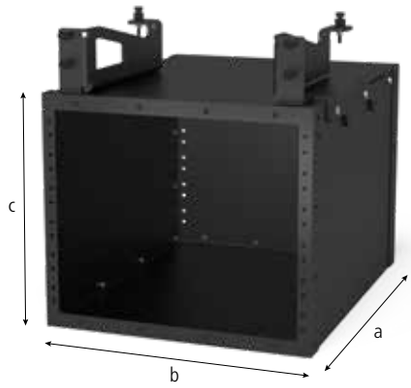



160900



161900



004200



004205



004210



004215

Beschreibung:

Mit der Siegmund ST Box haben Sie Ihr Werkzeug immer griffbereit. Schaffen Sie sich Stauraum und Ordnung an Ihrem Schweißtisch.

Die maximale Belastungsfähigkeit der ST Box liegt bei ca. 100 kg. Jede einzelne Schublade hat eine maximale Tragfähigkeit von ca. 50 kg.

Das durchgehende Gehäuse schützt den Inhalt der Schubladen vor Schmutz und Schweißspritzern.

Unabhängig von der Tischgröße oder der Verrippung lässt sich die ST Box an jedem Siegmund Schweißtisch befestigen.

Bei der Lieferung erhalten Sie eine Montageanleitung zum Selbstaufbau. Nach dem Zusammenbau können Sie die ST Box ganz einfach am Schweißtisch befestigen.





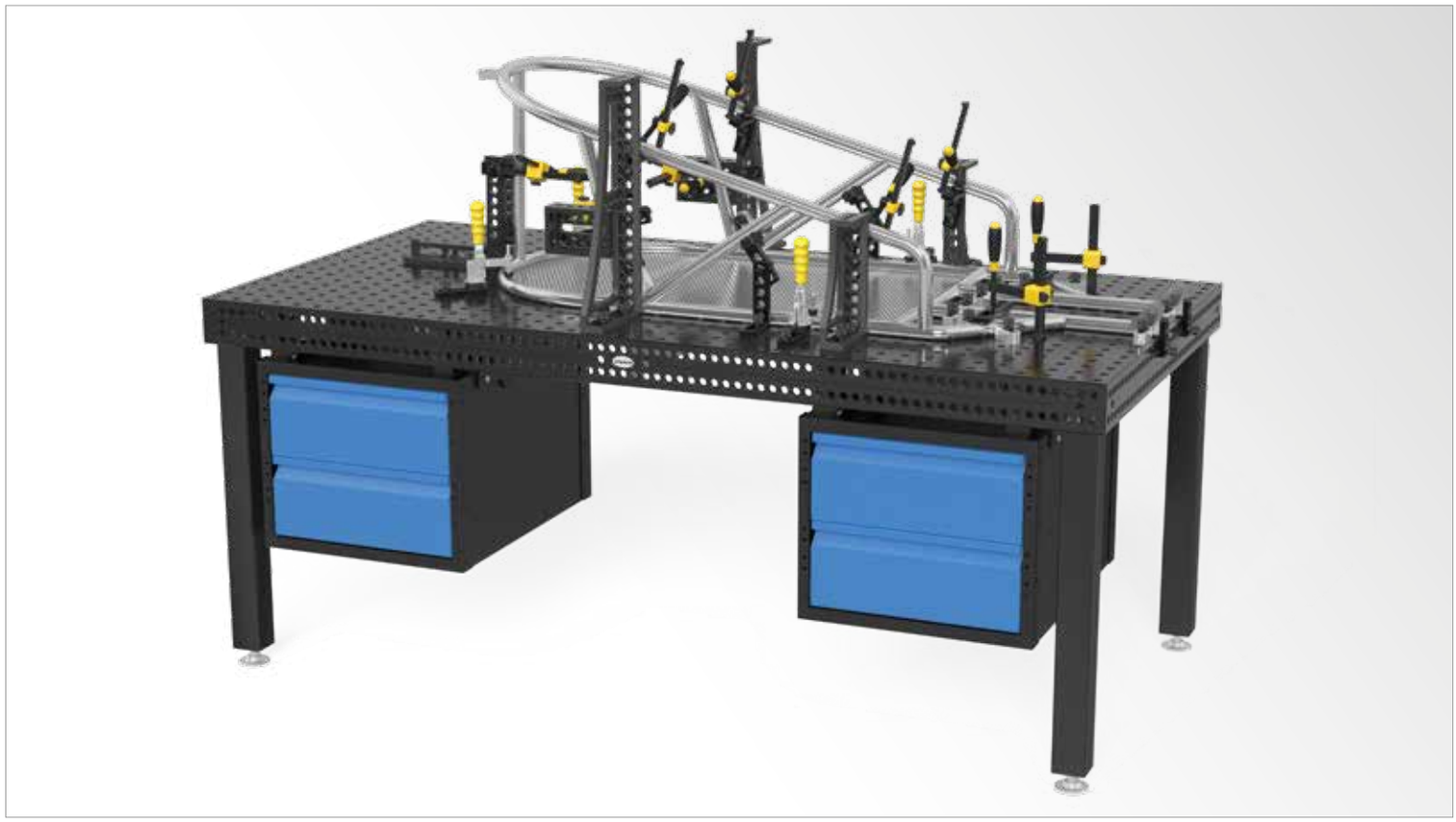

	Länge: (a)	Breite: (b)	Höhe: (c)	Gewicht:	Artikel-Nr.	
Sub Table Box für System 16 - lackiert	630 mm	510 mm	420 mm	34,76 kg	2-160900 **267,00 €**	●
Sub Table Box für System 16 Basic - lackiert	630 mm	510 mm	420 mm	34,53 kg	2-161900 **267,00 €**	●
Schublade 60 mm	590 mm	400 mm	60 mm	7,10 kg	2-004200 **108,00 €**	●
Schublade 120 mm	590 mm	400 mm	120 mm	8,70 kg	2-004205 **124,00 €**	●
Schublade 180 mm	590 mm	400 mm	180 mm	9,10 kg	2-004210 **133,00 €**	●
Schublade 240 mm	590 mm	400 mm	240 mm	9,50 kg	2-004215 **142,00 €**	●

● = Artikel wird auf Lager produziert; ○ = Artikel wird auf Bestellung produziert; Erklärungen siehe Seite 84

Werkzeugwagen

Beschreibung:

Der Werkzeugwagen bietet genügend Platz für Ihr Siegmund-Zubehör. Sie haben immer den Überblick und das gesamte Werkzeug ist schnell griffbereit. Große Winkel werden praktisch und sicher im Innenraum verstaut. Dank der Rollen ist das Werkzeug schnell dort, wo Sie es brauchen.

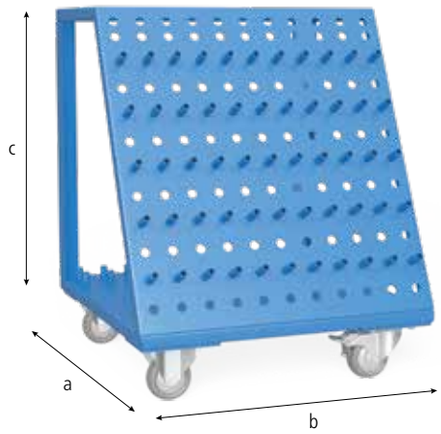



160910





	Länge: (a)	Breite: (b)	Höhe: (c)	Gewicht:	Artikel-Nr.
Werkzeugwagen - lackiert - Zulässiges Gesamtgewicht 240 kg	555 mm	560 mm	680 mm	30,00 kg	2-160910 **459,00 €** ●

● = Artikel wird auf Lager produziert; ○ = Artikel wird auf Bestellung produziert; Erklärungen siehe Seite 84

Werkzeugwand

Beschreibung:

Mit der Werkzeugwand haben Sie das Siegmund-Zubehör immer schnell griffbereit. Sie lässt sich einfach mit Bolzen am Tisch oder mit Schrauben an der Wand befestigen.

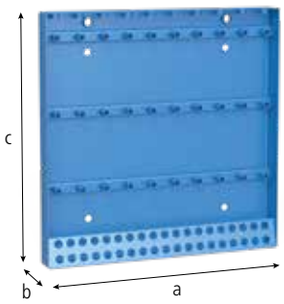



160912





	Länge: (a)	Breite: (b)	Höhe: (c)	Gewicht:	Artikel-Nr.	
Werkzeugwand - lackiert	500 mm	50 mm	500 mm	7,40 kg	2-160912 **188,00 €**	●

● = Artikel wird auf Lager produziert; ○ = Artikel wird auf Bestellung produziert; Erklärungen siehe Seite 84

Modulare Werkzeugwand

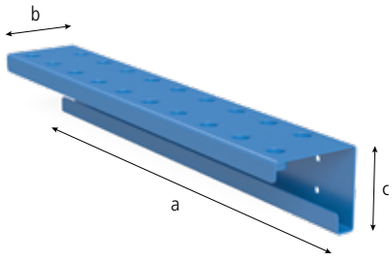



160930



160931



160936

Beschreibung:

Mit der modularen Werkzeugwand gestalten Sie aus verschiedenen Bauteilen Ihre persönliche Werkzeugwand.
Das Modul 160930 (mit 16er Aufnahmehülsen) eignet sich für Schraubzwingen, Prismen und Bolzen.
Das Modul 160931 (ohne Aufnahmehülsen) eignet sich nur für Prismen und Bolzen.
Mit dem Aufnahmepin 160936 können Sie alle Bauteile mit einer 16er Bohrung an der Wand aufhängen.

Die dafür nötige Rückwandplatte ist nicht im Lieferumfang enthalten. Aus unserer Sicht eignet sich hierfür am besten eine mehrfach verleimte Holzplatte mit einer Stärke von mind. 5 cm.

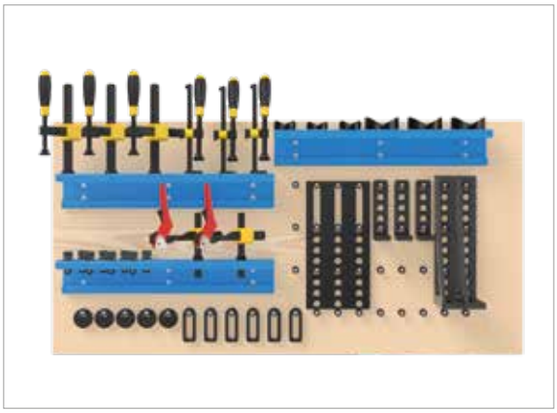



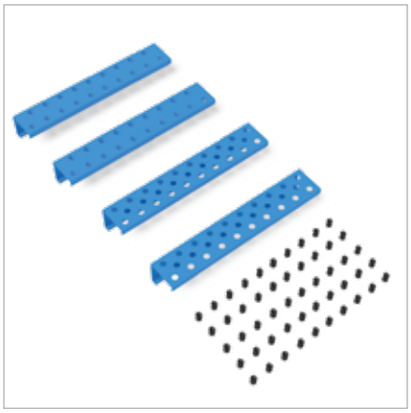

	Länge: (a)	Breite: (b)	Höhe: (c)	Ø: (o)	Gewicht:	Artikel-Nr.	
Modul für Werkzeugwand mit Hülsen - lackiert	500 mm	80 mm	90 mm	16 mm	1,90 kg	2-160930 **55,00 €**	●
Modul für Werkzeugwand ohne Hülsen - lackiert	500 mm	80 mm	90 mm	16 mm	1,60 kg	2-160931 **39,00 €**	●
Aufnahmepin für Werkzeugwand - brüniert - im 10er Pack	22 mm			16 mm	0,01 kg	2-160936.10 **11,00 €**	●
Set Modul für Werkzeugwand - bestehend aus 2x 160930, 2x 160931, 5x 160936.10						2-160930.Set **199,00 €**	●

● = Artikel wird auf Lager produziert; ○ = Artikel wird auf Bestellung produziert; Erklärungen siehe Seite 84

Schweißschutzwand

Beschreibung:

Mit der Schweißschutzwand können Sie den Tisch in zwei Arbeitsbereiche unterteilen. Position und Größe der Arbeitsflächen legen Sie einfach nach dem jeweiligen Bedarf fest. So werden nebeneinanderliegende Arbeitsbereiche vor Schweißspritzern des benachbarten Arbeitsplatzes geschützt. Die aus verzinktem Blech gefertigte Wand wird mit zwei Bolzen befestigt.
(Die Schweißschutzwand ist aus produktionstechnischen Gründen nicht kratzerfrei).

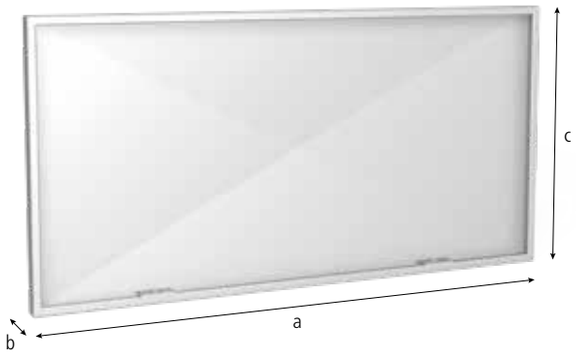



280980



000520

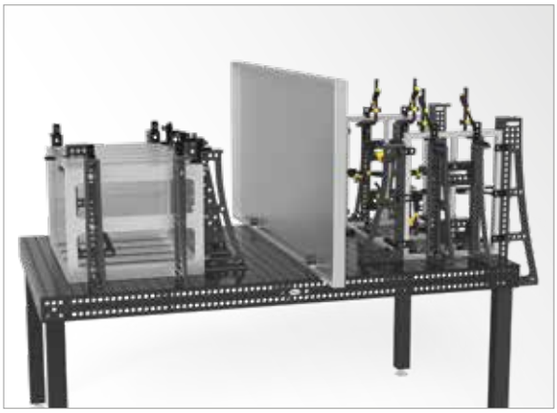





	Länge: (a)	Breite: (b)	Höhe: (c)	Ø: (o)	Gewicht:	SK:	AM:	ZK:	Artikel-Nr.	
Schweißschutzwand - farbige Lackierung als Sonderanfertigung gegen Aufpreis erhältlich	1600 mm	50 mm	800 mm		23,00 kg				2-280980 **144,00 €**	●
Kombi Schnellspannbolzen kurz 28 -> 16 - brüniert	75 mm			40 mm	0,32 kg	55,00 kN	10,00 Nm	10,00 kN	2-000520 **42,00 €**	●

SK=Scherkraft; AM=Anzugsmoment; ZK=Zugkraft; ● = Artikel wird auf Lager produziert; ○ = Artikel wird auf Bestellung produziert; Erklärungen siehe Seite 84

Bürste

Beschreibung:

Die Bürste mit einem 17 mm Durchmesser wurde speziell zum Reinigen von 16er Bohrungen entwickelt. Mit ihr lassen sich mühelos Verunreinigungen in den Bohrungen entfernen.





160820 160820.10







	Ø: (o)	Gewicht:	Artikel-Nr.	
Bürste Ø 17 mit Schutzkappe - mit Schutzkappe	17 mm	0,05 kg	2-160820 **13,00 €**	●
Bürste Ø 17 für Bohrmaschine / 10-Pack	17 mm	0,05 kg	2-160820.10 **48,00 €**	●

● = Artikel wird auf Lager produziert; ○ = Artikel wird auf Bestellung produziert; Erklärungen siehe Seite 84

Brennerhalter

Beschreibung:

Der Brennerhalter lässt sich in jeder Systembohrung positionieren und bietet Ihnen eine Aufhängung für Ihren Schweißbrenner.





160920

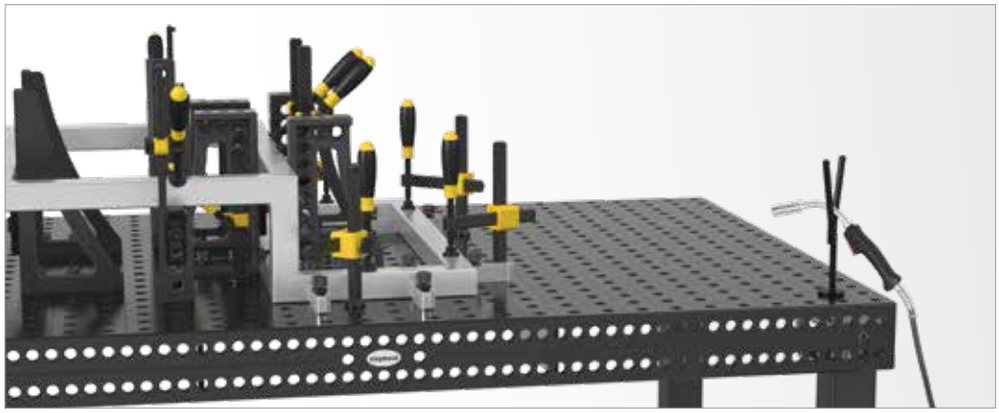



	Höhe: (c)	Gewicht:	Artikel-Nr.	
Brennerhalter - brüniert	200 mm	0,27 kg	2-160920 **18,00 €**	●

● = Artikel wird auf Lager produziert; ○ = Artikel wird auf Bestellung produziert; Erklärungen siehe Seite 84

Inbusschlüssel

Beschreibung:

Der 4er Inbusschlüssel ist das praktische Arbeitsmittel, um schnell und sicher Schrauben anzuziehen.
Als effektives Hilfsinstrument ist der 4er Inbusschlüssel für Spannbolzen und Schraubzwingen ideal.





160852



	Gewicht:	Artikel-Nr.
Inbusschlüssel 4 - gelb	0,06 kg	2-160852 **9,00 €** ●

● = Artikel wird auf Lager produziert; ○ = Artikel wird auf Bestellung produziert; Erklärungen siehe Seite 84

Masseanschluss

Beschreibung:

Der Masseanschluss gewährleistet einen 100%igen Kontakt zum Schweißtisch. Daher ist keine Überhitzung möglich. Einfache Montage durch Befestigung in Systembohrung.

Belastung bis 500 Ampere,
Kabelquerschnitt 70-95 mm².





000810







	Gewicht:	Artikel-Nr.
Masseanschluss Komfort	0,66 kg	2-000810 ● **37,00 €**

● = Artikel wird auf Lager produziert; ○ = Artikel wird auf Bestellung produziert; Erklärungen siehe Seite 84

Schraubstock





164301



004300



004303



004302

Beschreibung:

Zur Grundausstattung einer jeden Werkstatt gehört ein zuverlässiger Schraubstock. Mit unserem Siegmund-Schraubstock steht dem rauen Werkstattbetrieb nichts mehr im Wege.

Zur Befestigung des Schraubstocks auf dem Tisch werden Schnellspannbolzen und ggf. Reduzierbuchsen benötigt.





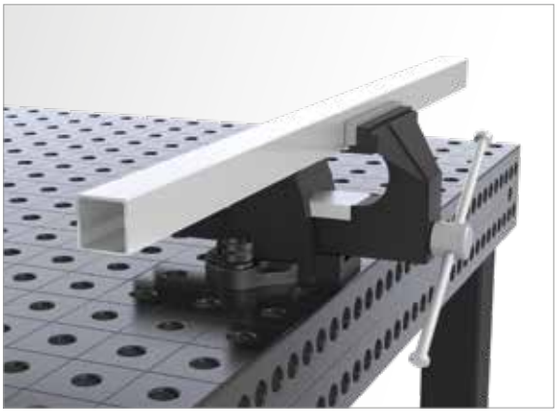



	Länge: (a)	Ø: (o)	Gewicht:	SK:	AM:	ZK:	Artikel-Nr.
Standard-Schraubstock 100 für System 16 - mit 16er Systembohrungen - Spannweite 120 mm			5,00 kg				2-164301 **101,00 €** ●
Premium-Schraubstock 100 für System 16 / 22 / 28 - mit 28er Systembohrungen - Spannweite 83 mm			14,00 kg				2-004300 **132,00 €** ●
Standard-Schraubstock 125 für System 16 / 22 / 28 - mit 28er Systembohrungen - Spannweite 150 mm			14,00 kg				2-004303 **160,00 €** ●
Premium-Schraubstock 125 für System 16 / 22 / 28 - mit 28er Systembohrungen - Spannweite 150 mm			19,40 kg				2-004302 **207,00 €** ●
Schnellspannbolzen kurz - Spannen von 2 Bauteilen - brüniert - mit Drehverschluss	53 mm	16 mm	0,08 kg	55,00 kN	10,00 Nm	10,00 kN	2-160510 **29,00 €** ●
Reduzierbuchse 28 -> 16 - brüniert	29 mm	36 mm	0,07 kg				2-000546 **11,00 €** ●

SK=Scherkraft; AM=Anzugsmoment; ZK=Zugkraft; ● = Artikel wird auf Lager produziert; ○ = Artikel wird auf Bestellung produziert; Erklärungen siehe Seite 84

Transportbügel

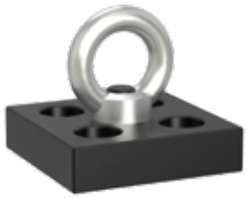



160830



000835.N

Beschreibung:

Der Transportbügel mit Befestigungsplatte hat eine Tragfähigkeit von 700 kg. Er wird eingesetzt um Schweißtische und andere schwere Siegmund-Elemente sicher und leicht zu befördern. Die Befestigung erfolgt schnell und einfach mit vier Spannbolzen.

Bei Einsatz des Transportbügels sind die allgemeinen Vorschriften für Transportbügel einzuhalten. Je nach Einsatzweise kann sich die Tragfähigkeit deutlich reduzieren. Während des Transportes darf der Tisch nicht mehr als 100 mm angehoben werden, außerdem darf sich niemand unterhalb des Tisches aufhalten.

Zusätzlich kann der Transportbügel als einfache Befestigung für Spanngurte verwendet werden.

Für Ihre Sicherheit sollten Sie folgende Hinweise beachten:
Ringmuttern sollen vollständig aufgeschraubt sein. Die Ringmuttern sollen eben und vollflächig auf der Auflagefläche aufliegen. Die Länge des Gegengewindes muss ausreichend sein.
Seitenzug soll vermieden werden.



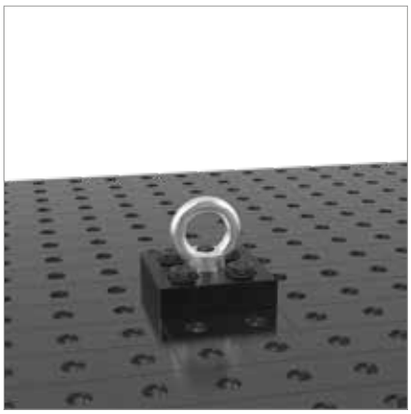

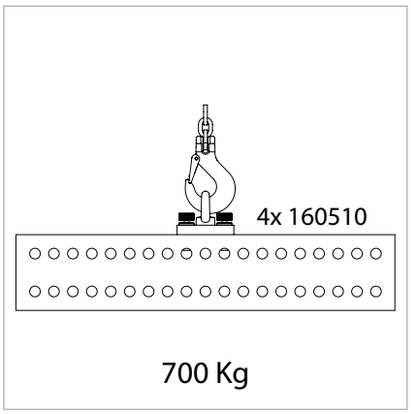



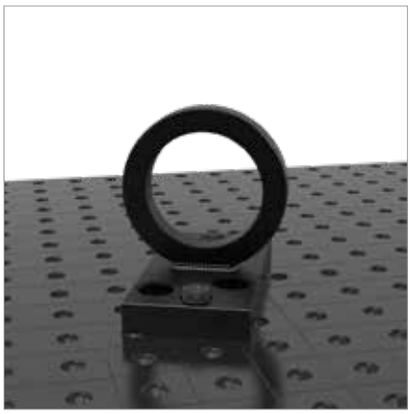

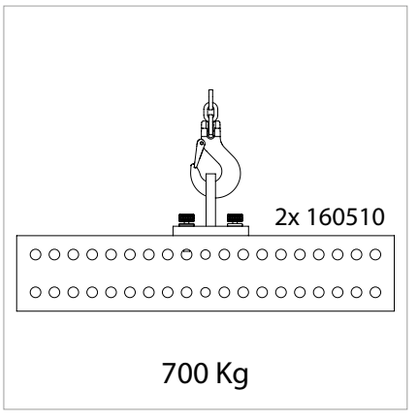



		Länge: (a)	Breite: (b)	Höhe: (c)	Gewicht:	Artikel-Nr.	
Transportbügel mit Befestigungsplatte - 700 kg Traglast (mit 4x 160510)		100 mm	100 mm	25 mm	1,70 kg	2-160830 **48,00 €**	●
Transportbügel nitriert - 2500 kg Traglast (mit 2x 280510) - 1000 kg Traglast (mit 2x 002822) - 700 kg Traglast (mit 2x 160510)	N BAR	200 mm	100 mm	165 mm	4,50 kg	2-000835.N **79,00 €**	●

● = Artikel wird auf Lager produziert; ○ = Artikel wird auf Bestellung produziert; Erklärungen siehe Seite 84

nicht zulässig für 160055 (4000x2000x100 mm)





= Kratzfestigkeit N = Schweißspritzerschutz BAR = Korrosionsschutz


siegmund SP 2000
siegmund SL 6000



Seite 752
Roto-Positionierer



Seite 756
Synchrolift



Seite 760
M-Positionierer

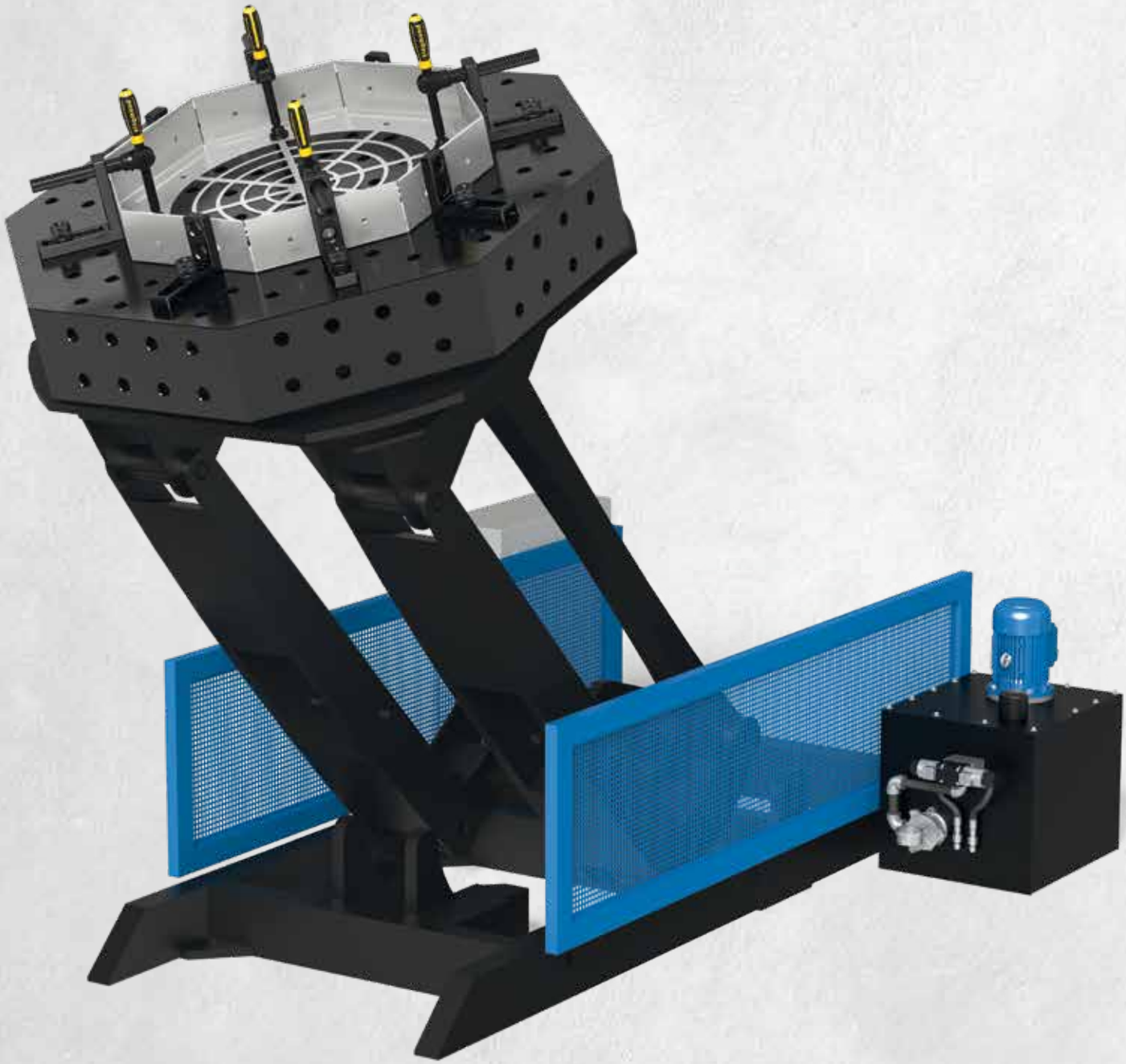

PLUG AND PLAY

Siegmund Roto-Positionierer

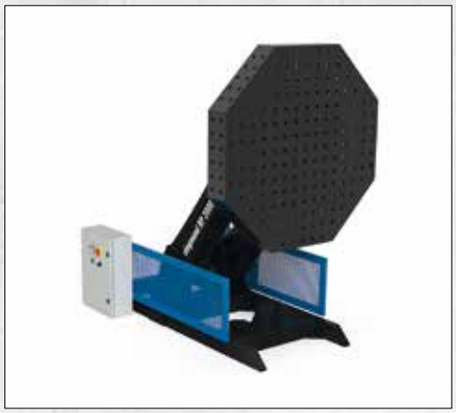

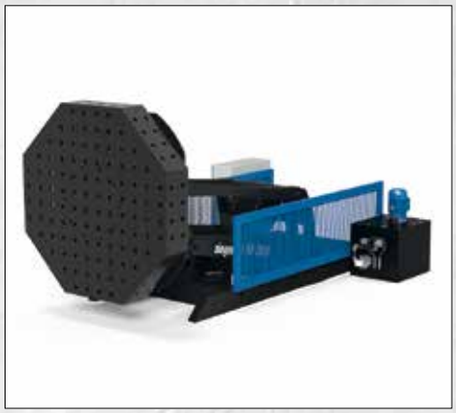

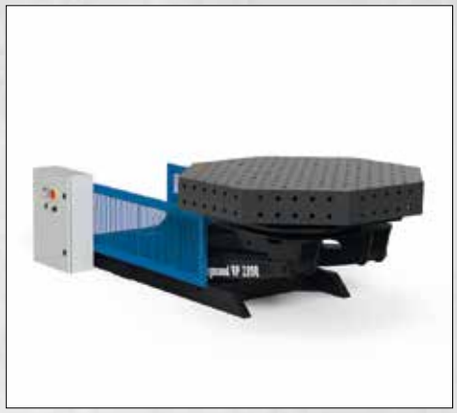

Ihre Vorteile

Der Siegmund Roto-Positionierer eignet sich hervorragend für Schweiß-, Montage- und Wartungsarbeiten. Die Positionierung erfolgt über eine hydraulische Dreh- und Kippfunktion. Zusätzlich ist der Siegmund Roto-Positionierer mit einer stufenlos höhenverstellbaren Achse ausgestattet.

Sie erhalten diesen Positionierer in drei verschiedenen Größen mit Traglasten von 1.250 kg, 2.000 kg, 3.000 kg und 4.500 kg. Gerne fertigen wir den Positionierer auch individuell nach Ihren Anforderungen.

Das Gerät ist nach Stromanschluss direkt betriebsbereit.

PRODUKTIVITÄT

- Schnelles Handling von Werkstücken
- Höchste Produktivität durch optimale Arbeitsposition
- Heben, Kippen und Drehen von Werkstücken in einer Aufspannung
- Geringe Nebenzeiten durch Wenden von Bauteilen

ERGONOMIE

- Höchste Arbeitsleistung durch angenehmes Arbeiten
- Rückenschonendes Arbeiten für den Anwender

QUALITÄT

- Verbesserung der Qualität durch richtige Schweißlage (Wannenlage)
- Verbesserung der Qualität durch optimale Arbeitsposition

TECHNISCHE MERKMALE

- Inkl. Handbedienung (kabelgebunden), weitere Steuerungen gegen Aufpreis erhältlich
- Umdrehung der Aufspannplatte hydraulisch
- Kippbereich bis 95° (optional bis 140°)
- Hydraulische Höhenverstellung und Kippfunktion

WEITERE MERKMALE

- Großer Arbeitsbereich, niedrige Bauhöhe
- Optional drehbare Masse
- Optional Umdrehung der Aufspannplatte mit elektrischem Antrieb (weiterhin hydraulische Höhenverstellung und Kippfunktion)

Siegmund Roto-Positionierer

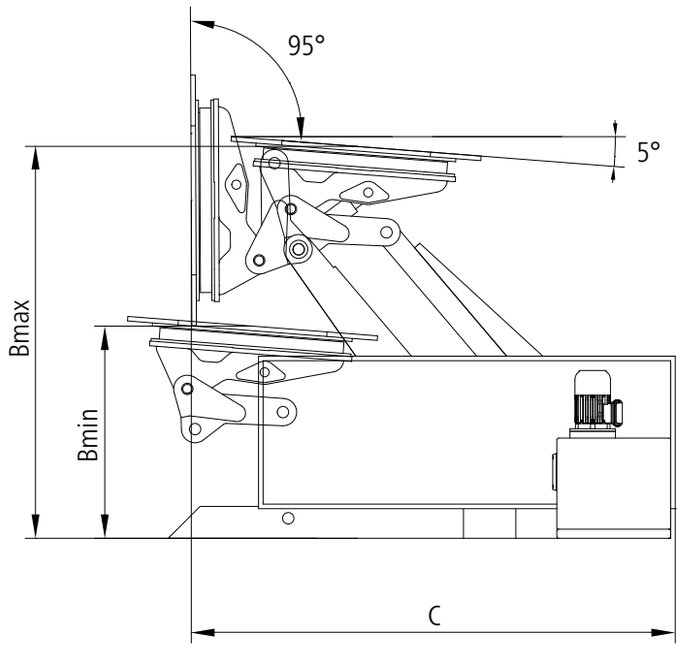

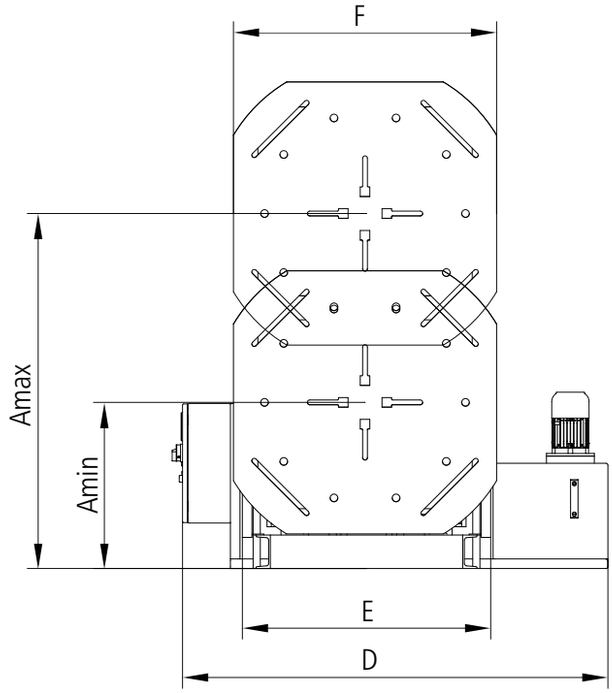

Technische Details

	RP 1250	RP 2000	RP 3000	RP 4500
Gewicht Positionierer (ohne Tischplatte)	ca. 685 kg	ca. 855 kg	ca. 1.305 kg	ca. 2.600 kg
Max. Traglast *	1.250 kg	2.000 kg	3.000 kg	4.500 kg
Tisch Drehzahl U/min (hydraulisch)	2,0	1,7	1,5	-
Tisch Drehzahl U/min (elektrisch)	0 - 2	0 - 2	0 - 2	0 - 1,5
Max. Drehmoment Tisch	490 Nm	1.250 Nm	1.960 Nm	5.300 Nm
Kippwinkel	95°	95° (Alternativ 140°)	95° (Alternativ 140°)	95° (Alternativ 140°)
Kippmoment	4.900 Nm	7.850 Nm	11.750 Nm	21.200 Nm
A - Verfahrhöhe vertikal	min. 520 mm, max. 1.120 mm	min. 570 mm, max. 1.300 mm	min. 790 mm, max. 1.620 mm	min. 840 mm, max. 2.085 mm
B - Verfahrhöhe horizontal	min. 700 mm, max. 1.300 mm	min. 700 mm, max. 1.500 mm	min. 720 mm, max. 1.570 mm	min. 860 mm, max. 2.160 mm
C - Länge	1.900 mm	2.000 mm	2.400 mm	3.000 mm
D - Breite	1.780 mm	1.800 mm	1.800 mm	2.160 mm
E - Breite Gestell	750 mm	750 mm	930 mm	1.250 mm
F - Durchmesser Spannplatte	Ø 800 mm	Ø 800 mm	1.100 x 1.100 mm	1.500 x 1.500 mm
Artikel-Nr.	**6R120016**	**6R200016**	**6R300016**	**6R450016**

* Bitte beachten Sie: Zulässige Traglast abzüglich Gewicht Tisch.

WEITERE OPTIONEN



Im Grundpreis enthalten.

HANDBEDIENUNG (KABELGEBUNDEN)[1]

Die Handbedienung kann in die Halterung eingesetzt und an einem gewünschten Ort platziert werden. Für eine einfache Handhabung kann die Handbedienung jederzeit entnommen werden. Die Steuerungstasten der kabelgebundenen Handbedienung ermöglichen Ihnen eine manuelle Einstellung der Positionen.

Artikel-Nr. 6R000150



FUSSPEDAL-STEUERUNG[1]

Die Fußpedal-Steuerung ist eine Alternative zur Handbedienung. Mit Hilfe der integrierten Start- und Stopp-Funktion der Fußpedale kann die Umdrehung der Aufspannplatte gestartet und gestoppt werden.

Artikel-Nr. 6R000250



BEDIENPULT MIT TEACH-FUNKTION

Das Bedienpult mit Teach-Funktion ermöglicht die Automatisierung Ihrer Arbeitsprozesse. Es können Positionen programmiert, gespeichert und per Knopfdruck jederzeit wiederholt werden.

FÜR RP 1250, RP 2000, RP 3000
Artikel-Nr. 6R000550

FÜR RP 4500
Artikel-Nr. 6R000560

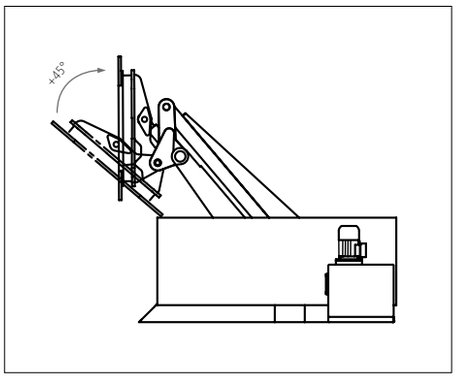

OPTIONALER KIPPWINKEL 140°

Durch Einsatz zusätzlicher Zylinder kann die Aufspannplatte auf dem Positionierer um 140° gekippt werden.

Nicht für RP 1250 erhältlich.

FÜR RP 2000
Artikel-Nr. 6R000350

FÜR RP 3000
Artikel-Nr. 6R000360

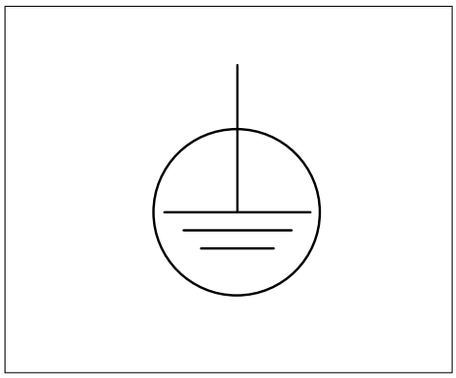

DREHBARE MASSE

Durch den stabilen Masseanschluss direkt am Gerät wird eine optimale Verbindung zur Tischplatte gewährleistet (speziell während sich der Tisch dreht). Das Schweißgerät wird über einen Zapfen am Gerät verbunden. Somit werden verdrehte Massekabel verhindert.

FÜR RP 1250, RP 2000, RP 3000
Artikel-Nr. 6R000400

FÜR RP 4500
Artikel-Nr. 6R000410

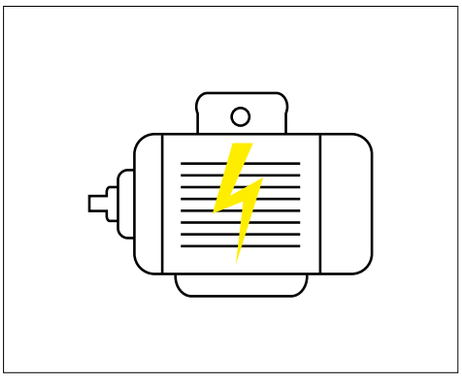

ELEKTRISCHER ANTRIEB

Mittels Elektromotor kann die angetriebene Rotation sehr präzise gesteuert und die Drehzahl somit stufenlos eingestellt werden. Heben und Kippen erfolgt weiterhin durch den hydraulischen Antrieb.

FÜR RP 1250
Artikel-Nr. 6R000450

FÜR RP 2000
Artikel-Nr. 6R000460

FÜR RP 3000
Artikel-Nr. 6R000470

RP 4500
Standardmäßig mit elektrischem Antrieb.

Generell ist eine nachträgliche Installation der Optionen nicht möglich.

[1] Eine nachträgliche Installation dieser Zusatzoption ist jederzeit möglich.

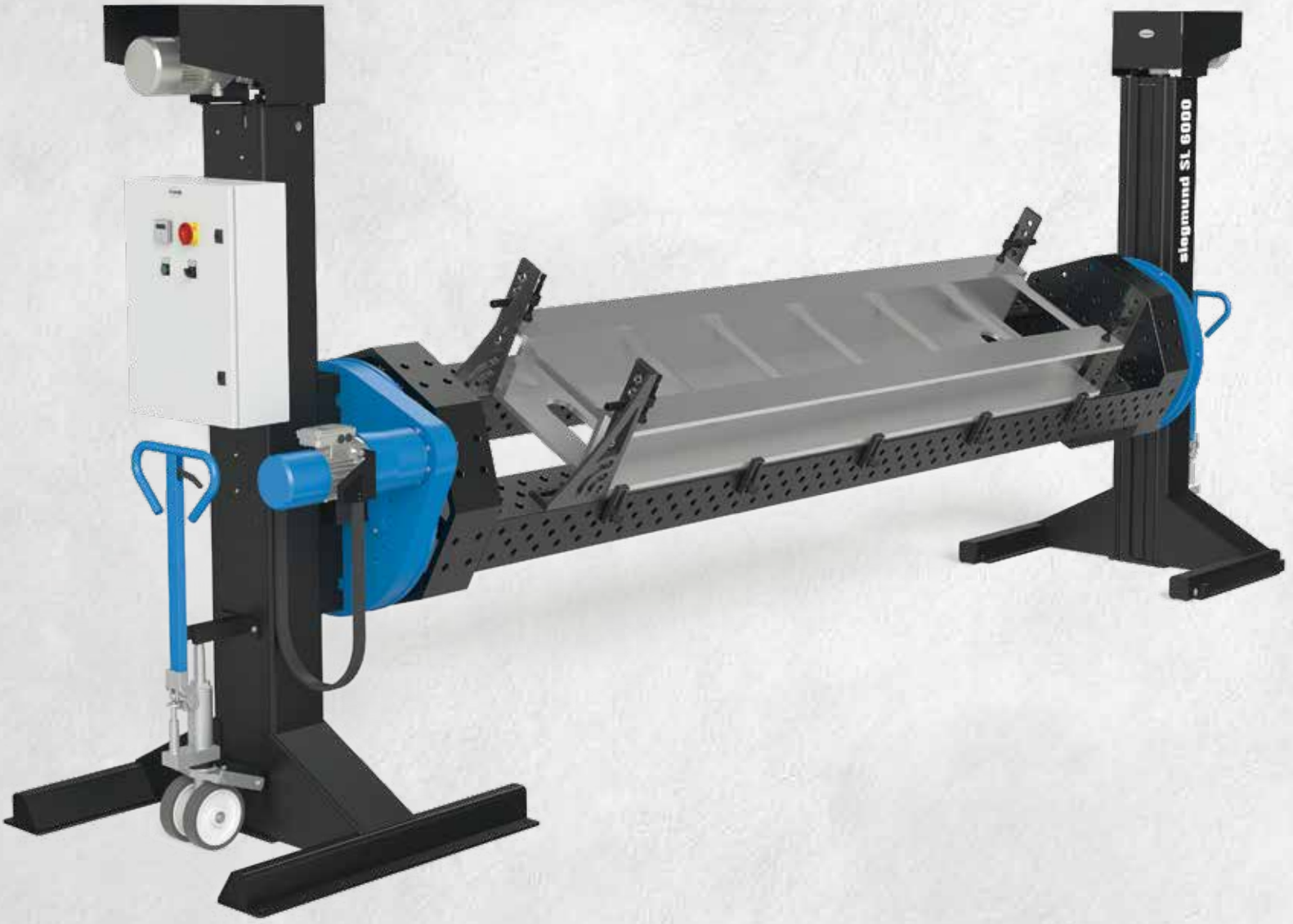

PLUG AND PLAY

Siegmund Synchrolift





Ihre Vorteile

Der Siegmund Synchrolift ist ein elektrischer Säulen-Positionierer und eignet sich hervorragend für Schweiß-, Montage- und Wartungsarbeiten. Die Positionierung erfolgt über zwei elektrische Hauptachsen zum Heben und Senken bzw. Links- und Rechtsdrehen.

Sie erhalten diesen Positionierer in drei verschiedenen Größen mit Traglasten von 2.000 kg, 4.000 kg und 6.000 kg. Gerne fertigen wir den Positionierer auch individuell nach Ihren Anforderungen.

Das Gerät ist nach Stromanschluss direkt betriebsbereit.

PRODUKTIVITÄT

- Schnelles Handling von Werkstücken
- Höchste Produktivität durch optimale Arbeitsposition
- Heben und Drehen von Werkstücken in einer Aufspannung
- Geringe Nebenzeiten durch Wenden von Bauteilen

ERGONOMIE

- Höchste Arbeitsleistung durch angenehmes Arbeiten
- Rückenschonendes Arbeiten für den Anwender

QUALITÄT

- Verbesserung der Qualität durch richtige Schweißlage (Wannenlage)
- Verbesserung der Qualität durch optimale Arbeitsposition

TECHNISCHE MERKMALE

- Inkl. Handbedienung (kabelgebunden), weitere Steuerungen gegen Aufpreis erhältlich
- Display zur Einstellung des Positionierers
- Stufenlos regelbare Umdrehung der Aufspannplatte
- Palettenheber zur Neupositionierung

WEITERE MERKMALE

- Hohe Wiederholgenauigkeit
- Optional drehbare Masse

Siegmund Synchrolift

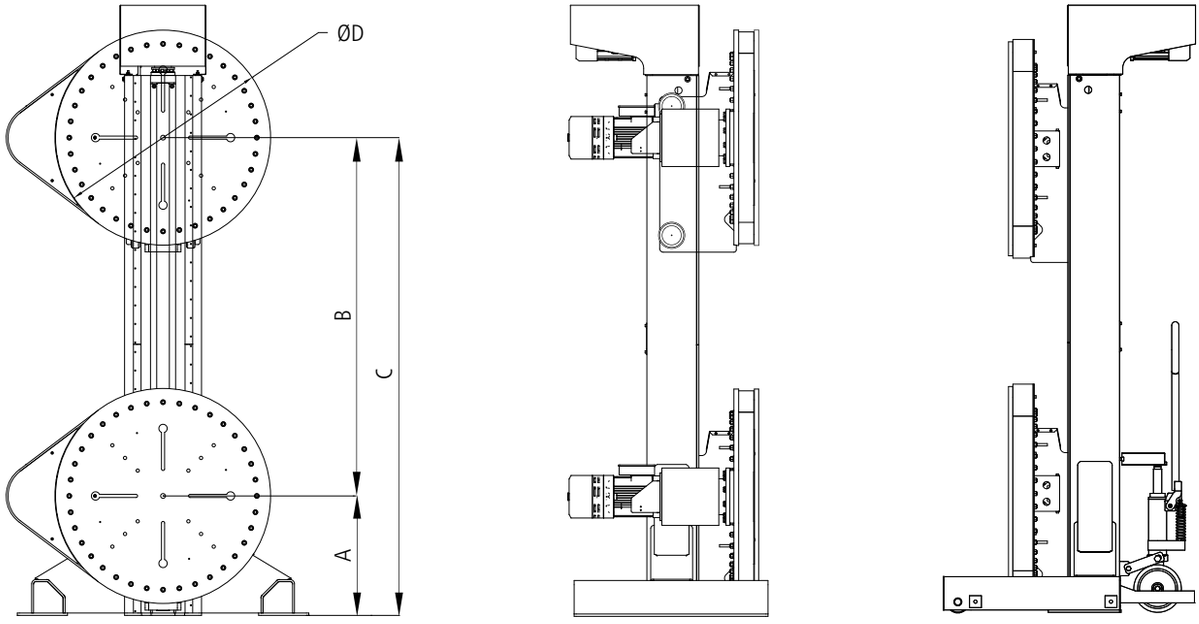

Technische Details

	SL 2000	SL 4000	SL 6000
Gewicht Positionierer (ohne Tischplatte)	ca. 1.200 kg	ca. 1.200 kg	ca. 1.200 kg
Max. Traglast *	2.000 kg	4.000 kg	6.000 kg
Tisch Drehzahl U/min (elektrisch)	1	1	0,9
Max. Drehmoment Tisch	3.000 Nm	3.500 Nm	4.000 Nm
Geschwindigkeit Heben bzw. Senken	56 cm/min	56 cm/min	56 cm/min
Motorleistung Drehen	0,75 kW	0,55 kW	0,55 kW
Motorleistung Heben bzw. Senken	1,85 kW	1,85 kW	1,85 kW
Säulenhöhe	2.500 mm	2.500 mm	2.500 mm
A - Verfahrhöhe min.	350 mm	350 mm	450 mm
B - Hub gesamt	1.550 mm	1.550 mm	1.500 mm
C - Verfahrhöhe max.	1.900 mm	1.900 mm	1.950 mm
D - Durchmesser Spannplatte	Ø 600 mm	Ø 600 mm	Ø 800 mm
Artikel-Nr.	**6S200016**	**6S400016**	**6S600016**

* Bitte beachten Sie: Zulässige Traglast abzüglich Gewicht Tisch.

WEITERE OPTIONEN



Im Grundpreis enthalten.

HANDBEDIENUNG (KABELGEBUNDEN)[1]

Die Handbedienung kann in die Halterung eingesetzt und an einem gewünschten Ort platziert werden. Für eine einfache Handhabung kann die Handbedienung jederzeit entnommen werden. Die Steuerungstasten der kabelgebundenen Handbedienung ermöglichen Ihnen eine manuelle Einstellung der Positionen.

Artikel-Nr. 6S000150



FUSSPEDAL-STEUERUNG[1]

Die Fußpedal-Steuerung ist eine Alternative zur Handbedienung. Mit Hilfe der integrierten Start- und Stopp-Funktion der Fußpedale kann die Umdrehung der Aufspannplatte gestartet und gestoppt werden.

Artikel-Nr. 6S000250



BEDIENPULT MIT TEACH-FUNKTION

Das Bedienpult mit Teach-Funktion ermöglicht die Automatisierung Ihrer Arbeitsprozesse. Es können Positionen programmiert, gespeichert und per Knopfdruck jederzeit wiederholt werden.

Artikel-Nr. 6S000550

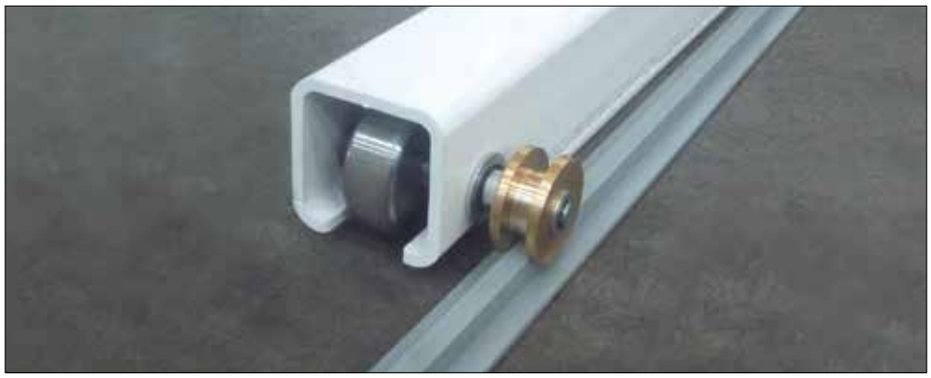

BODENSCHIENEN

Der Positionierer kann auf Wunsch zusätzlich mit Bodenschienen ausgeliefert werden. Diese dienen dazu, dass die beweglichen Säulen exakt parallel zueinander verfahren werden können.

EINZEL-LAUFSCHIENE 3 M
Artikel-Nr. 6S000600

EINZEL-LAUFSCHIENE 6 M
Artikel-Nr. 6S000610

DOPPEL-LAUFSCHIENE 3 M
Artikel-Nr. 6S000620

DOPPEL-LAUFSCHIENE 6 M
Artikel-Nr. 6S000630

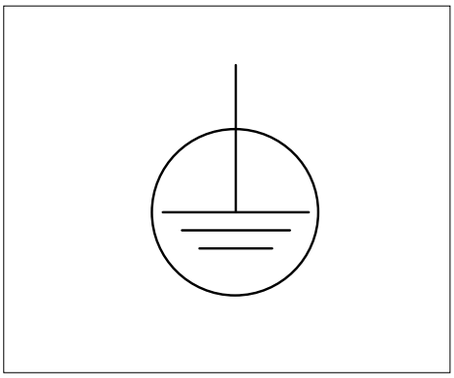

DREHBARE MASSE

Durch den stabilen Masseanschluss direkt am Gerät wird eine optimale Verbindung zur Tischplatte gewährleistet (speziell während sich der Tisch dreht). Das Schweißgerät wird über einen Zapfen am Gerät verbunden. Somit werden verdrehte Massekabel verhindert.

Artikel-Nr. 6S000400

Generell ist eine nachträgliche Installation der Optionen nicht möglich.

[1] Eine nachträgliche Installation dieser Zusatzoption ist jederzeit möglich.



Siegmund M-Positionierer

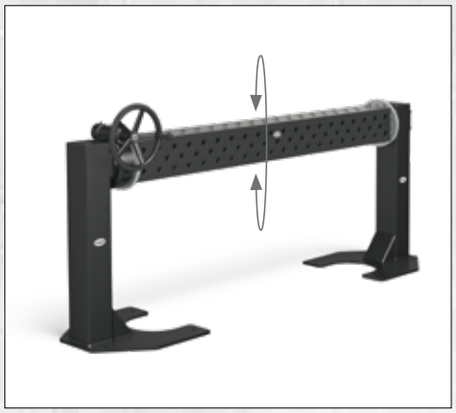



Ihre Vorteile

Der Siegmund M-Positionierer eignet sich hervorragend für Schweiß-, Montage- und Wartungsarbeiten. Die Positionierung erfolgt über ein manuell angetriebenes Handrad.

Sie erhalten zwei verschiedene Typen des M-Positionierers mit Traglasten von 500 kg und 1.500 kg.

PRODUKTIVITÄT

- Schnelles Handling von Werkstücken
- Höchste Produktivität durch optimale Arbeitsposition
- Drehen von Werkstücken in einer Aufspannung
- Geringe Nebenzeiten durch Wenden von Bauteilen

ERGONOMIE

- Höchste Arbeitsleistung durch angenehmes Arbeiten
- Rückenschonendes Arbeiten für den Anwender

QUALITÄT

- Verbesserung der Qualität durch richtige Schweißlage (Wannenlage)
- Verbesserung der Qualität durch optimale Arbeitsposition

TECHNISCHE MERKMALE

- Kraftübertragung durch ein Lager mit integriertem Getriebe
- Antrieb manuell über Handrad
- Universalflansch zur Aufspannung von Siegmund U-Winkeln

WEITERE MERKMALE

- Sicherer Stand durch flächigen Fuß mit der Möglichkeit der Bodenverankerung
- Aufspannen von Bauteilen auf Siegmund U-Winkeln

Siegmund M-Positionierer

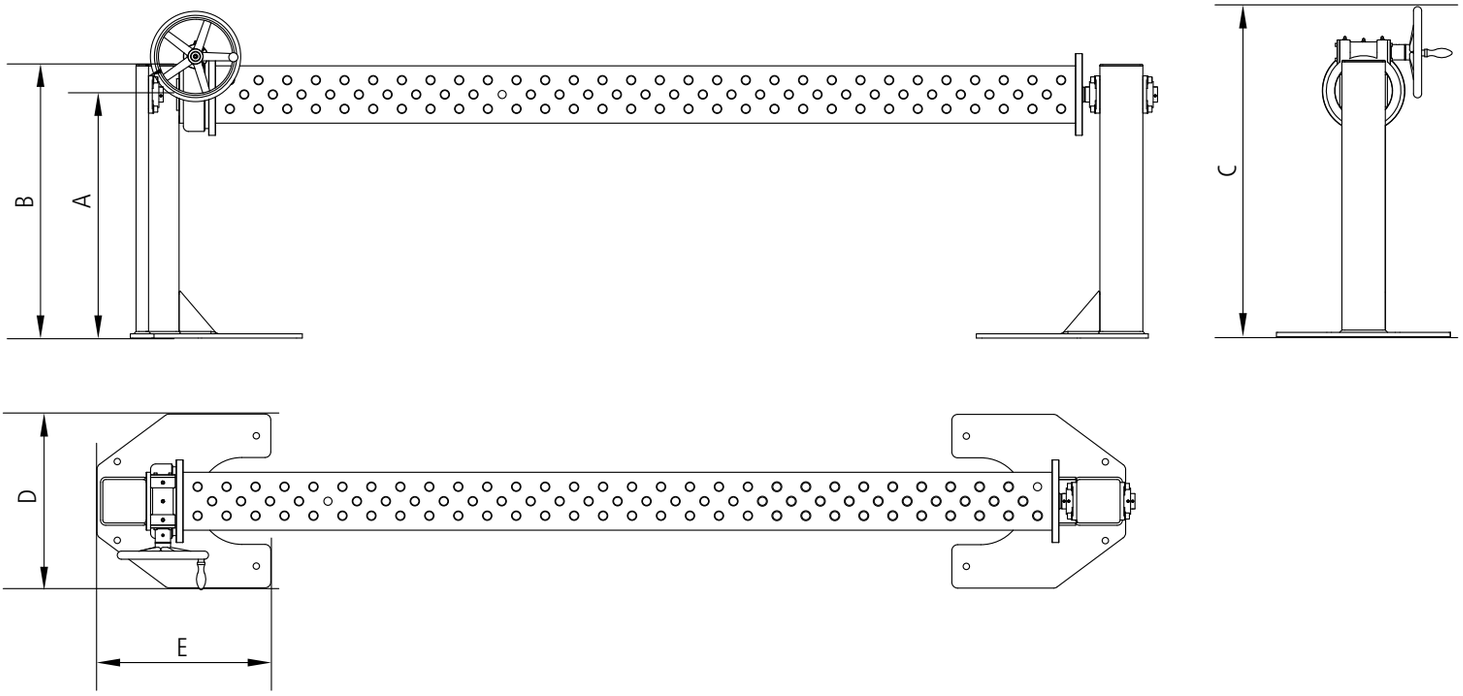

Technische Details

	MP 500	MP 1500
Gewicht Positionierer	ca. 110 kg	ca. 180 kg
Max. Traglast *	500 kg	1.500 kg
Drehmoment	100 Nm	900 Nm
Steuerung	Handrad mit Griff Ø 200 mm	Handrad mit Griff Ø 315 mm
Antrieb	Manuell	Manuell
Übersetzungsverhältnis	1:73	1:73
Drehachse	horizontal	horizontal
U-Winkel Kompatibilität	System 16	System 28
Max. Länge U-Winkel	1.500 mm	3.000 mm
A - Arbeitshöhe	850 mm	850 mm
B - Säulenhöhe	955 mm	955 mm
C - Höhe gesamt	1.083 mm	1.140 mm
D - Breite Bodenplatte	500 mm	600 mm
E - Länge Bodenplatte	400 mm	600 mm
Artikel-Nr.	**6M050016**	**6M150016**

* Bitte beachten Sie: Zulässige Traglast abzüglich Gewicht U-Winkel.

Passendes Siegmund Zubehör für alle Positionierer



SYSTEM 28
Seite 144

SYSTEM 28 PREMIUM LIGHT
Seite 142

SYSTEM 22
Seite 436

SYSTEM 16
Seite 606



SYSTEM 28
Seite 148

SYSTEM 28 PREMIUM LIGHT
Seite 146

SYSTEM 16
Seite 608

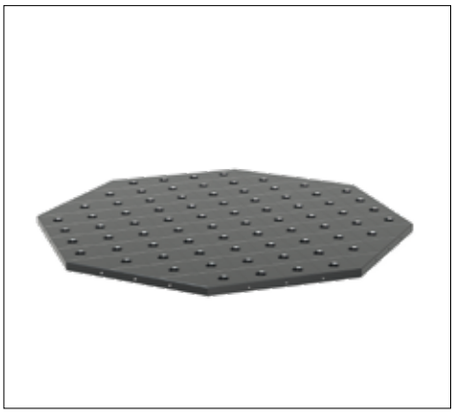

SYSTEM 28
Seite 152

SYSTEM 28 PREMIUM LIGHT
Seite 150

SYSTEM 22
Seite 438

SYSTEM 16
Seite 610



SYSTEM 28
Seite 234

SYSTEM 28 PREMIUM LIGHT
Seite 232

SYSTEM 22
Seite 470

SYSTEM 16
Seite 674



SYSTEM 28
Seite 238

SYSTEM 16
Seite 676



SYSTEM 28
Seite 240